ISSN : 0854-6789

BERITA RESMI PATEN SEDERHANA SERI-A

No. BRPS 790/III/2023

PENGUMUMAN PATEN TANGGAL
27 Februari 2023 s/d 03 Maret 2023

PENGUMUMAN BERLANGSUNG SELAMA 14 HARI
SESUAI DENGAN KETENTUAN CIPTA KERJA
UNDANG-UNDANG NOMOR 11 TAHUN 2020

DITERBITKAN TANGGAL 03 Maret 2023

DIREKTORAT PATEN, DTLST, DAN RD
DIREKTORAT JENDERAL KEKAYAAN INTELEKTUAL
KEMENTERIAN HUKUM DAN HAK ASASI MANUSIA REPUBLIK INDONESIA

BERITA RESMI PATEN SEDERHANA SERI-A

No. 790 TAHUN 2023

PELINDUNG
MENTERI HUKUM DAN HAK ASASI MANUSIA
REPUBLIK INDONESIA

TIM REDAKSI

Penasehat	:	**Direktur Jenderal Kekayaan Intelektual**
Penanggung Jawab	:	**Direktur Paten, DTLST, dan RD**
Ketua	:	Koordinator Permohonan dan Publikasi
Publikasi Sekretaris	:	Subkoordinator Publikasi dan Dokumentasi
Anggota	:	Staf Seksi Publikasi dan Dokumentasi

Penyelenggara

Direktorat Paten, DTLST, dan RD
Direktorat Jenderal Kekayaan Intelektual

Alamat Redaksi dan Tata Usaha

Jl. H.R. Rasuna Said Kav. 8-9
Jakarta Selatan 12190

Telepon: (021) 57905611 Faksimili: (021) 57905611
Website : www.dgip.go.id

INFORMASI UMUM

Berita Resmi Paten Sederhana **Nomor 790 Tahun Ke-33** ini berisi segala kegiatan yang berkaitan dengan pengajuan Permintaan Paten ke Kantor Paten dan memuat lembar halaman pertama (front page) dari dokumen Paten.

Daftar Bibliografi yang tertera dalam lembar halaman pertama (front page) adalah sesuai dengan INID Code (Internationally agreed Number of the Identification of Date Code).

Penjelasan **Nomor Kode** pada halaman pertama (front page) Paten adalah sebagai berikut :

(11) : Nomor Dokumen

(20) : Jenis Publikasi (Paten atau Permohonan Paten)

(13) : Pengumuman Paten (pertama)

(19) : Negara dimana tempat diajukan Permohonan Paten

(21) : Nomor Permohonan Paten

(22) : Tanggal Penerimaan Permohonan Paten

(30) : Data Prioritas

(31) : Nomor Prioritas

(32) : Tanggal / Bulan / Tahun diberikan Hak Prioritas

(33) : Negara yang memberikan Hak Prioritas

(43) : Tanggal Pengumuman Permohonan Paten

(51) : International Patent Classification (IPC)

(54) : Judul Invensi

(57) : Abstrak atau Klaim

(71) : Nama dan Alamat yang Mengajukan Permohonan Paten

(72) : Nama Penemu (Inventor)

(74) : Nama dan Alamat Konsultan Paten

(20) RI Permohonan Paten

(19) ID (11) No Pengumuman : 2023/S/00920 (13) A

(51) I.P.C : A 61K 31/722,A 61K 36/18,A 61P 1/00

(21) No. Permohonan Paten : S00202108217

(22) Tanggal Penerimaan Permohonan Paten :
30 September 2021

(30) Data Prioritas :
(31) Nomor (32) Tanggal (33) Negara

(43) Tanggal Pengumuman Paten :
03 Maret 2023

(71) Nama dan Alamat yang Mengajukan Permohonan Paten :
Kartika Aliwarga
Jalan karet Sawah No. 23 RT/RW 020/003 Kel. Karet Semanggi. Kec.Setia Budi, Kab. Jakarta Selatan, DKI Jakarta Indonesia

(72) Nama Inventor :
Ronny Martien,ID
Adhyatmika,ID
Laras Novitasari,ID
Umaimatun Nakhil,ID
Antonius Ison Desi Satriyo,ID
Arif Nur Ikhsan,ID

(74) Nama dan Alamat Konsultan Paten :
Kartika Aliwarga
Jalan karet Sawah No. 23 RT/RW 020/003 Kel. Karet Semanggi. Kec.Setia Budi, Kab. Jakarta Selatan, DKI Jakarta

(54) Judul Invensi : Geniring Tistis, Obat Tradisional untuk Membantu Meredakan Panas Dalam

(57) Abstrak :
“Geniring Tistis” yang berisi kombinasi ekstrak Rheum officinale Baill, ekstrak Imperata cylindrical L., ekstrak Garcinia mangostana, ekstrak Chrysanthemum morifolium, Gypsum fibrosum, ekstrak Citrus aurantifolia, dan ekstrak Alyxia reinwardti diketahui dapat membantu meredakan panas dalam. Namun, permasalahan penyerapan obat tradisional pada saluran cerna manusia masih kurang maksimal dan stabilitas ekstrak yang masih belum baik. Kitosan ditambahkan untuk membantu meningkatkan penyerapan obat tradisional dalam saluran cerna. Selain itu kitosan juga diharapkan menjaga stabilitas produk. Kombinasi komponen yang digunakan adalah ekstrak Rheum officinale Baill 10,0 – 20,0%; ekstrak Imperata cylindrical L. 10,0 – 20,0%; ekstrak Garcinia mangostana 10,0 – 20,0%; ekstrak Chrysanthemum morifolium 10,0 – 20,0%; Gypsum fibrosum 2,0 – 4,0%; ekstrak Citrus aurantifolia 15,0 – 25,0%; ekstrak Alyxia reinwardtii 10,0 – 20,0%; dan kitosan 0,5 – 1,5%. Penyimpanan ekstrak selama 14 hari menunjukkan hasil yaitu tidak terjadi perubahan terhadap warna, rasa, dan aroma “Geniring Tistis”.

(20) RI Permohonan Paten

(19) ID (11) No Pengumuman : 2023/S/00914 (13) A

(51) I.P.C : A 23L 7/109,A 23L 11/00

(21) No. Permohonan Paten : S00202215386

(22) Tanggal Penerimaan Permohonan Paten :
24 Desember 2022

(30) Data Prioritas :
(31) Nomor (32) Tanggal (33) Negara

(43) Tanggal Pengumuman Paten :
03 Maret 2023

(71) Nama dan Alamat yang Mengajukan Permohonan Paten :
Badan Riset dan Inovasi Nasional (BRIN)
Gedung B.J. Habibie, Jalan M.H. Thamrin Nomor 8
Indonesia

(72) Nama Inventor :

Dra. Dini Ariani, M.Si.,ID
Ervika Rahayu Novita Herawati, STP., M.Sc.,ID
Rifa Nurhayati, STP, M.Sc,ID
Umi Laila, ST, M.Eng,ID
Anastasia Wheni Indrianingsih., Ph.D.,ID
Yuniar Khasanah, STP, M.Sc.,ID
Bekti Juligani,ID
Ndaru Februanata S.T.,ID

(74) Nama dan Alamat Konsultan Paten :

(54) Judul Invensi : FORMULA MIE MOCAF SIAP SEDUH KAYA SERAT YANG DIPERKAYA TEPUNG TEMPE DAN DAUN KELOR

(57) Abstrak :

Tujuan dari invensi ini adalah menghasilkan mie mocaf siap seduh yang cukup zat gizi, kaya serat pangan dan bebas gluten dengan formulasi yang terdiri dari: tepung mocaf, tepung beras, tepung sagu, tepung tapioka dan ditambahkan dengan telur, CMC dan garam, diperkaya dengan penambahan tepung tempe dan tepung daun kelor. Mie mocaf yang dihasilkan memiliki kandungan gizi sebagai berikut: kadar abu 2,30%; kadar lemak 13,25%; kadar protein 6,36%; kadar karbohidrat 72,05%; kadar Fe 2,16 ppm; kadar Zn 0,8 ppm; serat pangan 22,89%,dan daya cerna protein 46,97%. Karakteristik mie siap seduh bebas gluten menurut invensi ini yaitu tensile strength 0,07N; Compression (Kuat patah) 1,4N; Cooking loss 5,41%; Solid loss 0,04%; Swelling index 69,77%. Mie yang dihasilkan bebas gluten dan mengandung zat gizi sebagai makanan alternatif bagi individu yang alergi gluten, penderita autisme (autism spectrum disorder), malnutrisi pada anak penyandang celiac disease. Mie menurut invensi ini mempunyai sifat fisiko kimia yang hampir mendekati sifat fisiko kimia mie instant cup komersial dan disukai oleh panelis.

(20) RI Permohonan Paten

(19) ID (11) No Pengumuman : 2023/S/00922 (13) A

(51) I.P.C : A 23L 33/10

(21) No. Permohonan Paten : S00202301306

(22) Tanggal Penerimaan Permohonan Paten :
14 Februari 2023

(30) Data Prioritas :

(31) Nomor	(32) Tanggal	(33) Negara
12345	14 Februari 2023	ID

(43) Tanggal Pengumuman Paten :
03 Maret 2023

(71) Nama dan Alamat yang Mengajukan Permohonan Paten :
Sentra HKI Politeknik Pertanian Negeri Pangkajene Kepulauan
Jl Poros Makassar - Parepare Km. 83 Segeri - Mandalle Indonesia

(72) Nama Inventor :
Nuzuliyanti S, S.TP. ,ID
Dr. Arham Rusli, S.Pi., M.Si,ID
Dr. Ir. Dahlia, M.P. ,ID
Dr. Ir. Amrullah, M.Si.,ID

(74) Nama dan Alamat Konsultan Paten :
Sentra HKI Politeknik Pertanian Negeri Pangkajene Kepulauan
Jl Poros Makassar - Parepare Km. 83 Segeri - Mandalle

(54) Judul Invensi : PROSES FERMENTASI MENGGUNAKAN STARTER BIMO-CF PADA PEMBUATAN TEPUNG PORANG TERMODIFIKASI

(57) Abstrak :
Invensi ini mengenai proses fermentasi menggunakan starter Bimo-CF pada pembuatan tepung porang termodifikasi. Invensi terletak pada konsentrasi starter Bimo-CF dan waktu fermentasi untuk menurunkan kandungan kalsium oksalat dan meningkatkan kandungan glukomannan tepung porang termodifikasi. Konsentrasi starter Bimo-CF dan waktu fermentasi yang digunakan dalam pembuatan tepung porang termodifikasi masing-masing adalah 0,5% dan 20 jam. Proses fermentasi yang dilakukan dalam pembuatan tepung porang termodifikasi dapat menurunkan kadar kalsium oksalat dan meningkatkan kadar glukomanaan. Tepung porang termodifikasi yang dihasilkan menggunakan konsentrasi starter Bimo-CF dan waktu fermentasi tersebut setelah digiling dengan ukuran 80 mesh memiliki spesifikasi antara lain; kadar air 9,51%, kadar abu 4,53%, kandungan protein 4,65%, lemak 3,74%, karbohidrat 77,57%, pati 5,82%, serat kasar 5,35%, Kalsium oksalat 0,66%, glukomannan 39,68%, derajat putih 64,47, dan rendemen 10,87%. Tepung porang dengan spesifikasi tersebut telah memenuhi beberapa standar mutu serpih porang (SNI 7939-2013).

(20) **RI Permohonan Paten**

(19) **ID** **(11)** **No Pengumuman : 2023/S/00917** **(13) A**

(51) **I.P.C : F 03B 17/06**

(21) **No. Permohonan Paten :** S00202300736

(22) **Tanggal Penerimaan Permohonan Paten :**
25 Januari 2023

(30) **Data Prioritas :**

(31) Nomor	(32) Tanggal	(33) Negara
-	19 Januari 2023	ID

(43) **Tanggal Pengumuman Paten :**
03 Maret 2023

(71) **Nama dan Alamat yang Mengajukan Permohonan Paten :**
LPPM Sekolah Tinggi Teknologi Industri Padang
Jl. Hamka No 121 Tabing, Padang Indonesia

(72) **Nama Inventor :**
Dr. Ir. Asep Neris Bachtiar, M.Si, M.Eng,AS

(74) **Nama dan Alamat Konsultan Paten :**

(54) **Judul Invensi :** BLOWER SENTRIFUGAL TURBO CHARGER SEBAGAI ALTERNATIF YANG KOMPETITIF PENGGANTI TURBIN AIR

(57) **Abstrak :**

Invensi ini mengenai turbin air alternatif yang berasal dari blower sentrifugal turbo charger sebagai solusi untuk memudahkan masyarakat mendapatkan turbin air sebagai penggerak mula sistem pembangkit listrik skala piko-hidro maupun mikro-hidro. Blower sentrifugal adalah pasangan dari turbin gas yang berasal dari komponen turbo charger yang terdapat pada engine motor bakar diesel. Setelah dilakukan penyesuaian dan modifikasi, maka blower sentrifugal turbo charger dapat didayagunakan dan dimanfaatkan menjadi turbin air sebagai penggerak mula pada sistem pembangkit listrik. Hasil pengujian membuktikan, prestasi blower sentrifugal turbo charger sebagai turbin air mencapai efisiensi 52,7%. Keberhasilan ini membawa harapan ke depan bahwa blower-blower sentrifugal yang awalnya menjadi komponen turbo charger mesin diesel yang tidak digunakan lagi dapat dimanfaatkan kembali menjadi turbin air. Saat ini banyak mesin-mesin kendaraan dan mesin-mesin produksi jenis diesel lainnya yang sudah tua dan tidak berfungsi lagi. Maka, melalui invensi yang telah teruji ini dapat menjadi solusi yang akan memudahkan masyarakat mendapatkan turbin air alternatif dengan prestasi yang cukup kompetitif. Invensi ini akan menginspirasi masyarakat desa khususnya untuk mendayagunakan potensi air yang ada di lingkungannya untuk dijadikan sumber pembangkit listrik yang mudah dan murah.

Gambar 1. Turbo charger dalam kondisi utuh

Gambar 2. Blower sentrifugal turbo charger sudah dimodifikasi menjadi turbin air

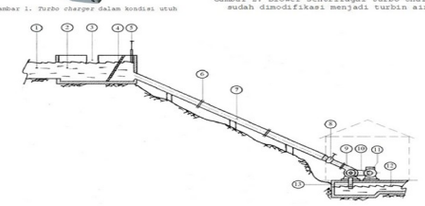

Gambar 3. Skema instalasi pengujian blower sentrifugal turbo charger sebagai turbin air

Gambar 4. Kontruksi blower sentrifugal turbo charger air yang terpasang di ujung pipa pesat

Gambar 5. Komponen pengujian blower sentrifugal turbo charger sebagai turbin di ujung pipa pesat

(20) RI Permohonan Paten

(19) ID (11) No Pengumuman : 2023/S/00904 (13) A

(51) I.P.C : A 23L 2/42,A 23L 2/02

(21) No. Permohonan Paten : S00202301220

(22) Tanggal Penerimaan Permohonan Paten :
10 Februari 2023

(30) Data Prioritas :
(31) Nomor (32) Tanggal (33) Negara

(43) Tanggal Pengumuman Paten :
02 Maret 2023

(71) Nama dan Alamat yang Mengajukan Permohonan Paten :
Direktorat Inovasi dan Inkubator Bisnis Universitas Brawijaya
Jalan MT Haryono 169 Malang Indonesia

(72) Nama Inventor :
Prof. Dr. Ir. Tri Dewanti Widyaningsih, M.Kes,ID
Neyla Vista Maramy,ID

(74) Nama dan Alamat Konsultan Paten :

(54) Judul Invensi : PROSES PEMBUATAN MINUMAN MINASARUA

(57) Abstrak :
Invensi ini berhubungan mengenai formulasi dan proses pembuatan produk minuman minasarua khas Bima Nusa Tenggara Barat. Bahan baku berupa rempah-rempah jahe, kunyit, cabai jawa, lada, dan tape ketan hitam. Invensi ini menghasilkan produk minuman minasarua dengan formulasi hasil optimasi aktivitas antioksidan 102,5 mg TE / gram, total fenol 859,351 mg GAE / gram, dan total flavonoid 222,684 mg QE / gram. Minuman ini juga terbukti sebagai imunomodulator dan antilelah pada pengujian dengan hewan coba. Hal ini sesuai dengan kepercayaan masyarakat yang percaya minuman minasarua dapat meningkatkan stamina tubuh dan menghindarkan tubuh dari kelelahan setelah beraktivitas seharian.

(20) **RI Permohonan Paten**

(19) **ID** (11) **No Pengumuman : 2023/S/00894** (13) **A**

(51) **I.P.C : E 02B 3/04**

(21) **No. Permohonan Paten :** S00202215938

(22) **Tanggal Penerimaan Permohonan Paten :**
31 Desember 2022

(30) **Data Prioritas :**
(31) Nomor (32) Tanggal (33) Negara

(43) **Tanggal Pengumuman Paten :**
27 Februari 2023

(71) **Nama dan Alamat yang Mengajukan Permohonan Paten :**
LEMBAGA PENELITIAN DAN PENGABDIAN KEPADA MASAYRAKAT (LPPM). UNSOED
Jalan Dr Soeparno Indonesia

(72) **Nama Inventor :**
Dr Endang Hilmi, S.Hut, M.Si,ID
Ir. Arif Mahdiana, M.Si,ID
Teuku Junaidi, SE, M.Pi,ID
Dr. Norman Arie Prayogo, S.Pi, M.Si,ID

(74) **Nama dan Alamat Konsultan Paten :**

(54) **Judul Invensi :** SISTEM REHABILITASI VERTIKAL AQUAPONIK MANGROVE PADA AREAL SELALU TERGENANG AIR PASANG SURUT

(57) **Abstrak :**

Wilayah pesisir memiliki karakteristik tergenang air pasang surut dan sering menimbulkan banjir ROB, termasuk di kota-kota besar seperti Jakarta, Semarang dan sebagainya. Dampak dari air pasang surut ini munculnya areal yang selalu tergenang air. Kedalaman air genangan ini dapat mencapai 250 cm. Kondisi harus direhabilitasi dengan melakukan penanaman mangrove dengan tetap memberikan media tanam pada daerah yang tergenang bagi vegetasi mangrove yang ditanam. Sistem rehabilitasi Vertikal akuaponik dibangun untuk aktivitas penanaman mangrove pada kegiatan rehabilitasi mangrove di areal yang selalu tergenang dengan biaya yang lebih murah, mudah pelaksanaanya dengan tingkat keberhasilan penanaman yang tinggi. Invensi Vertikal akuaponik dibangun pada tingkat genangan antara 50 cm – 200 cm. Vertikal Aquaponik yang menanam dengan cara Vertikal, dimana bambu ditanam 40-50 cm kedalam tanah, sedangkan Panjang bambu yang berada diatas air antara 50 – 200 cm dengan jarak tanam adalah 1 m x 1 m atau 1.5 m x 1.5 m. Jenis vegetasi mangrove yang ditanam adalah Rhizophora apiculata, Rhizophora mucronata dan Rhizophora stylosa. Pada kegiatan dalam invensi ini kegiatan penyulaman harus dilakukan setiap 1 bulan sekali selama satu tahun penanaman.

(20) **RI Permohonan Paten**

(19) **ID** **(11)** **No Pengumuman : 2023/S/00915** **(13) A**

(51) **I.P.C : B 01D 53/00,B 01J 19/00**

(21) **No. Permohonan Paten :** S00202300377

(22) **Tanggal Penerimaan Permohonan Paten :**
14 Januari 2023

(30) **Data Prioritas :**
(31) Nomor (32) Tanggal (33) Negara

(43) **Tanggal Pengumuman Paten :**
03 Maret 2023

(71) **Nama dan Alamat yang Mengajukan Permohonan Paten :**
PT Pertamina (Persero)
Jl. Medan Merdeka Timur No. 1A Indonesia

(72) **Nama Inventor :**
Adam Kusuma Rianto,ID
Ismal Gamar,ID
Wawan Rustyawan,ID
Rizki Ekananda,ID
R. Evita Emaniatin Pujowati,ID
Furqan Aulia,ID

(74) **Nama dan Alamat Konsultan Paten :**

(54) **Judul Invensi :** Metoda Pengendalian Sifat Eksotermal dan Kemurnian Hidrogen Sirkulasi pada Proses Produksi Bahan Bakar dari Minyak Nabati

(57) **Abstrak :**

Pengendalian sifat eksotermal proses pengolahan hidrogenasi penyingkiran oksigen dalam minyak bio yang terintegrasi dengan proses isomerisasi hidrogenasi dilakukan dengan mensirkulasi produk pengolahan hidrogenasi ke dalam umpannya dengan perbandingan produk terhadap umpan 1 : 1 sampai 4 : 1 yang dikombinasi dengan menggunakan katalis pengolahan hidrogenasi penyingkiran oksigen yang memiliki logam golongan VI B dan golongan VIII dengan perbandingan 3 : 1 sampai 180 : 1. Sifat eksotermal proses pengolahan hidrogenasi penyingkiran oksigen minyak bio dipengaruhi secara linier oleh selektivitas katalis, dimana kenaikan selektivitas katalis ke arah reaksi hidrodeoksigenasi sebesar 10% dapat menaikkan perbedaan temperatur umpan masuk dan produk ke luar reaktor sebesar 2 – 4oC pada berbagai variasi perbandingan produk penyingkiran oksigen yang disirkulasi kembali ke dalam umpan minyak bio segar. Pengendalian kemurnian hidrogen sirkulasi dilakukan dengan menggunakan pelucutan panas dengan hidrogen segar bertekanan, absorpsi oleh senyawa turunan amin dan filter membran polimer yang dapat menghasilkan kemurnian hidrogen sirkulasi di atas 95 %.

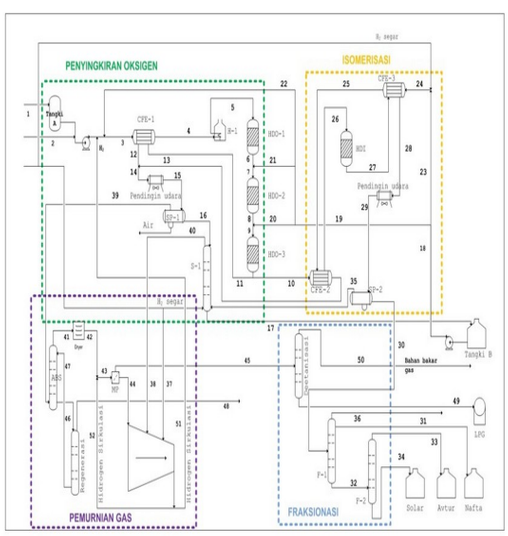

Gambar 1. Alur proses hidrogenasi dan isomerisasi hidrogenasi minyak bio

(20) RI Permohonan Paten

(19) ID (11) No Pengumuman : 2023/S/00886 (13) A

(51) I.P.C : B 21D 53/80,B 21D 53/78

(21) No. Permohonan Paten : S00202215948

(22) Tanggal Penerimaan Permohonan Paten :
31 Desember 2022

(30) Data Prioritas :
(31) Nomor (32) Tanggal (33) Negara

(43) Tanggal Pengumuman Paten :
27 Februari 2023

(71) Nama dan Alamat yang Mengajukan Permohonan Paten :
LPPM Universitas Andalas
Gedung Rektorat Lantai 2, Kampus UNAND Limau Manis
Indonesia

(72) Nama Inventor :
Uyung Gatot Syafrawi Dinata,ID
Oki Rahmatahillah,ID

(74) Nama dan Alamat Konsultan Paten :

(54) Judul Invensi : Turbin Yang Terbuat Dari Blower Sentrifugal Dengan Tambahan Lidah Rumah Keong

(57) Abstrak :
Invensi ini berhubungan dengan turbin air yang terbuat dari blower sentrifugal dengan rumah keong, khususnya tentang rumah keong blower yang diberi lidah, yaitu bagian dari rumah keong untuk mengurangi aliran kerugian celah yang mengurangi efisiensi volumetrik sehingga meningkatkan efisiensi jika blower tersebut digunakan sebagai turbin air. Tujuan dari invensi ini adalah menyediakan suatu turbin air radial yang terbuat dari blower sentrifugal yang diberi lidah di rumah keongnya yang dapat digunakan untuk pembangkit listrik tenaga air berskala pikohidro yang dicirikan dengan bagian lidah yang dipasang pada rumah keong blower sentrifugal agar mengurangi aliran kerugian celah antara rumah dan sudu-sudu yang dapat menurunkan efisiensi volumetrik sehingga meningkatkan efisiensi jika blower tersebut digunakan sebagai turbin air. Lidah ini dapat ditambahkan dan dipasang antara sudu-sudu dengan permukaan rumah keong di dekat saluran masuk.

(20) **RI Permohonan Paten**

(19) **ID** (11) **No Pengumuman : 2023/S/00928** (13) **A**

(51) **I.P.C : B 01D 61/00**

(21) **No. Permohonan Paten :** S00202213499

(22) **Tanggal Penerimaan Permohonan Paten :**
24 November 2022

(30) **Data Prioritas :**
(31) Nomor (32) Tanggal (33) Negara

(43) **Tanggal Pengumuman Paten :**
03 Maret 2023

(71) **Nama dan Alamat yang Mengajukan Permohonan Paten :**
LPPM Universitas Kristen Indonesia Paulus
Jl. Perintis Kemerdekaan Km 13 Indonesia

(72) **Nama Inventor :**
Dr. Ir. Hendrik Gunadi, M.P.,ID

(74) **Nama dan Alamat Konsultan Paten :**

(54) **Judul Invensi :** METODE DESALINASI AIR PAYAU DENGAN BATANG DAN DAUN KEDELAI

(57) **Abstrak :**

Invensi ini berhubungan dengan metode desalinasi air payau dengan batang dan daun kedelai untuk memperoleh air layak konsumsi. Limbah kedelai berupa batang dan daun kedelai tersebut dicacah dengan perbandingan batang kedelai 50% dan daun kedelai 50%, dan selanjutnya dilakukan penggerusan dengan blender. Hasil gerusan selanjutnya dicampurkan dengan air payau dengan perbandingan massa 200g/3l, 250g/3l, dan 300g/3l, selanjutnya dilakukan pengadukan campuran hasil gerusan dengan air payau selama 5 menit. Selanjutnya diendapkan selama 6 sampai 12 jam. Tahap akhir dilakukan penyaringan larutan air payau untuk memperoleh air yang bersih. Invensi ini menghasilkan air yang layak untuk dikonsumsi hewan maupun manusia. Dengan demikian diharapkan metode desalinasi dengan menggunakan bahan organik batang dan daun kedelai ini akan diterima oleh kalangan industri sehingga industrialisasinya dapat mendukung program air bersih untuk semua.

(20) RI Permohonan Paten

(19) ID (11) No Pengumuman : 2023/S/00889 (13) A

(51) I.P.C : H 01L 31/042

(21) No. Permohonan Paten : S00202215009

(22) Tanggal Penerimaan Permohonan Paten :
19 Desember 2022

(30) Data Prioritas :
(31) Nomor (32) Tanggal (33) Negara

(43) Tanggal Pengumuman Paten :
27 Februari 2023

(71) Nama dan Alamat yang Mengajukan Permohonan Paten :
Prof. Dr. Hj. Syamsiah Badruddin, M.Si.
BTP Jl. Kerukunan Raya Blok I No.110 RT.004/RW.012 Kel. Tamalanrea Kec. Tamalanrea, Makasar Indonesia

(72) Nama Inventor :

Prof. Dr. Hj. Syamsiah Badruddin, M.Si.,ID
Prof. Dr. H. Paisal Halim, M.Hum.,ID
Dr. Muhammad Ikhsan Setiawan, ST., MT.,ID
H. Sugeng, ST.,ID
Tubagus Purworusmiardi, S.Kom., MM.,ID
Fajar Prihesnanto, ST.,ID
Dr. Agus Sukoco, ST., MM.,ID
Muhammad Isradi, ST., MT.,ID
Achmad Muchayan, S.Kom., MM.,ID

(74) Nama dan Alamat Konsultan Paten :

(54) Judul Invensi : DIGITAL LEARNING PEMBELAJARAN SEKOLAH DASAR DENGAN FASILITAS PENDUKUNG ENERGI TERBARUKAN RENEWABLE ENERGY

(57) Abstrak :

DIGITAL LEARNING PEMBELAJARAN SEKOLAH DASAR DENGAN FASILITAS PENDUKUNG ENERGI TERBARUKAN RENEWABLE ENERGY Suatu digital learning pembelajaran Sekolah Dasar dengan fasilitas pendukung energi terbarukan renewable energy, dengan alat smart hybrid inverter secara otomatis mengganti sumber listrik sesuai prioritas. Prioritas pertama adalah renewable energy solar cell panel bersumber pada energi surya, prioritas kedua adalah energi bersumber pada baterai, lalu yang terakhir adalah energi bersumber pada listrik PLN konvesional, yang terdiri dari: (1) 1 unit panel solar 500 WP monocrystalline; (2) 1 unit smart hybrid inverter 1000 watt; (3) 1 unit Baterai 12 V 100 Ah; (4) 1 unit digital learning pembelajaran Sekolah Dasar berupa portable desktop dan TV Digital; (5) 1 unit Panel pengaman. Seluruh alat terhubung terintegrasi dalam sistem digital learning pembelajaran Sekolah Dasar fasilitas pendukung energi terbarukan renewable energy, agar dapat berfungsi dengan baik.

Gambar Teknik

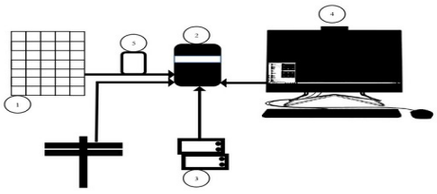

Gambar 1

(20) RI Permohonan Paten

(19) ID (11) No Pengumuman : 2023/S/00893 (13) A

(51) I.P.C : A 47J 37/10

(21) No. Permohonan Paten : S00202215708

(22) Tanggal Penerimaan Permohonan Paten :
28 Desember 2022

(30) Data Prioritas :
(31) Nomor (32) Tanggal (33) Negara

(43) Tanggal Pengumuman Paten :
27 Februari 2023

(71) Nama dan Alamat yang Mengajukan Permohonan Paten :
LPPM Universitas Andalas
Gedung Rektorat Lantai 2, Kampus UNAND Limau Manis Indonesia

(72) Nama Inventor :
Irfan Tri Faturrahman,ID
Ferdhinal Asful, S.P, MSi,ID
Arif Muhammad, S.E,ID

(74) Nama dan Alamat Konsultan Paten :

(54) Judul Invensi : KUALI DENGAN CETAKAN BAKWAN SISTEM PEDAL

(57) Abstrak :
Invensi ini mengenai kuali dengan cetakan bakwan sistem pedal, lebih khusus lagi, invensi ini berhubungan dengan kontruksi kuali dengan cetakan bakwan yang dirancang memakai sistem pedal sehingga pencetakan lebih cepat dan mudah. Dimana saat ini kuali dan cetakan bakwan hanya secara manual sehingga menghabiskan banyak waktu dalam proses pencetakan, maka perlu modifikasi kuali dengan cetakan bakwan sistem pedal, dimana invensi terdapat enam klaim yaitu : tiang kuali, tiang katrol, katrol, kawat, kuali dan cetakan, pedal.

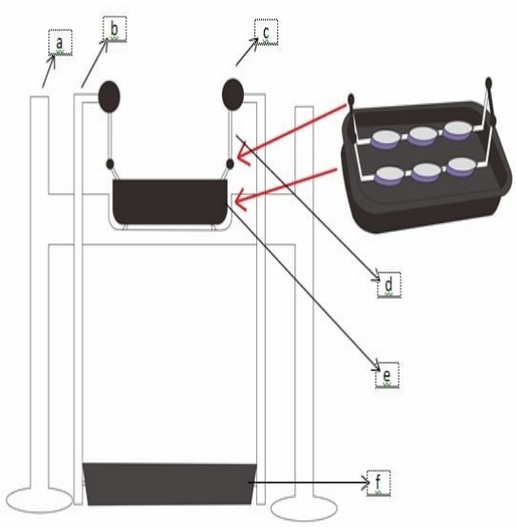

(20) RI Permohonan Paten

(19) ID (11) No Pengumuman : 2023/S/00892 (13) A

(51) I.P.C : F 03G 6/00

(21) No. Permohonan Paten : S00202215198

(22) Tanggal Penerimaan Permohonan Paten :
22 Desember 2022

(30) Data Prioritas :
(31) Nomor (32) Tanggal (33) Negara

(43) Tanggal Pengumuman Paten :
27 Februari 2023

(71) Nama dan Alamat yang Mengajukan Permohonan Paten :
Sentra KI LPPM UNNES
Gedung Prof. Dr. Retno Sriningsih Satmoko, Penelitian dan Pengabdian Masyarakat, Kampus Sekaran, Gunungpati, Semarang Indonesia

(72) Nama Inventor :

Samsudin Anis, S.T., M.T., Ph.D.,ID
Adhi Kusumastuti, S.T., M.T., Ph.D.,ID
Deni Fajar Fitriyana, S.T., M.T.,ID
Atika, S.Pd., M.Pd.,ID
Zaenal Abidin, S.Si., M.Cs., Ph.D.,ID
Milad Handayani,ID
Ilmaya Hariani,ID
Muhamad Taufik,ID
Yogi Reza Ramadhan, S.T.,ID

(74) Nama dan Alamat Konsultan Paten :

(54) Judul Invensi : PEMBANGKIT LISTRIK HYBRID MENGGUNAKAN VAWT DAN SOLAR PANEL DENGAN SISTEM IOT

(57) Abstrak :
Pembangkit listrik tenaga hybrid merupakan salah satu sumber penghasil energi listrik berbasis energi baru terbarukan yang bersumber dari cahaya matahari dan hembusan angin yang ramah lingkungan. Energi angin merupakan sumber energi yang bersih, terbarukan, dan ramah lingkungan serta merupakan alternatif untuk pasokan energi dimasa depan. Namun, karena kecepatan angin yang tidak tentu, output dari konverter energi angin sering mengalami fluktuasi. Energi matahari adalah jenis lain dari sumber energi bersih yang bisa dapat dikonversi untuk menghasilkan listrik. Namun, output dari solar sel juga sangat bergantung pada kondisi cuaca. Penggabungan VAWT dan solar panel pada invensi ini dapat menghasilkan energi listrik yang lebih besar. Hal ini terjadi karena saat siang hari atau cuaca cerah produksi listrik dihasilkan menggunakan VAWT dan solar panel. Sedangkan pada malam hari atau hujan, produksi listrik dapat dilakukan menggunakan VAWT. Sistem IoT pada invensi ini digunakan untuk melakukan monitoring dan mengoptimalkan kinerja sistem hybrid yang meliputi power consumption, kecepatan angin, battery voltage, battery current, battery capacity, power source, current source, dan voltage source.

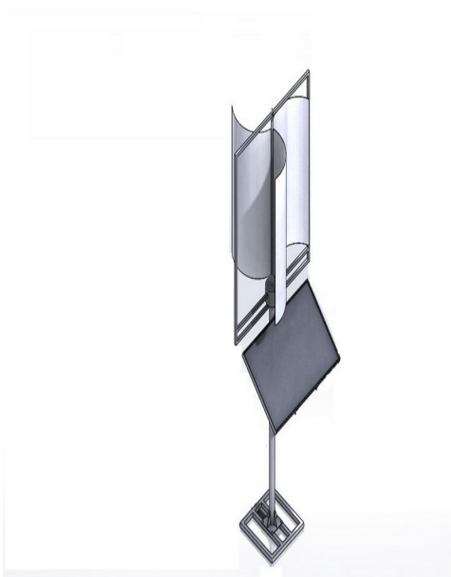

(20) **RI Permohonan Paten**

(19) **ID** **(11)** **No Pengumuman : 2023/S/00923** **(13) A**

(51) **I.P.C : A 23L 19/00**

(21) **No. Permohonan Paten :** S00202300996

(22) **Tanggal Penerimaan Permohonan Paten :**
02 Februari 2023

(30) **Data Prioritas :**
(31) Nomor (32) Tanggal (33) Negara

(43) **Tanggal Pengumuman Paten :**
03 Maret 2023

(71) **Nama dan Alamat yang Mengajukan Permohonan Paten :**
Ervan Johan Wicaksana
JL. LetjendSutoyo No. 02 RT 003. RW. 002 Kel. Margomulyo, Kec. Ngawi Indonesia

(72) **Nama Inventor :**
Ervan Johan Wicaksana,ID NI PT Ike Vidya Dhara,ID
Dinda Hikmalia,ID Fani Aprillya,ID
:M. Gilang Chaniago,ID Muhammad Fazli Ilahi,ID

(74) **Nama dan Alamat Konsultan Paten :**

(54) **Judul Invensi :** AKUSURAKABI

(57) **Abstrak :**
AKUSURAKABI Invensi ini mengenai produk Kuliner berupa Aneka Kerupukberbahandasar tumbuhansusupan (Neptunia oleracea). Dengan pembuatan berbagai kerupuk dengan olahan bahan utama susupan tadi dapat dibuatmenjadi 3 produk unggulan yaitu Kerupuk kusurakabi, kerupuk opak mini, dan keripik kaca. Usaha kuliner yang akan kami mulai merupakan suatu produk kuliner yang berbahan dasar tumbuhan susupan. inovasi baru penambahan jenis produk baru berupa AKUSURAKABI (Aneka Kerupuk Susupan Khas Jambi) Yaitu Opak Mini dan Keripik Kaca dengan tujuan agar usaha ini semakin meningkat dan berkembang. Selain itu usaha AKUSURAKABI memberikan inovasi dengan manambah berbagai tampilan kemasan denganyang menarik dan praktis yaitu cemilan opak mini dengan toples kecil dan keripik kaca dengan tabung strefoam.

(20) RI Permohonan Paten

(19) ID

(11) No Pengumuman : 2023/S/00906

(13) A

(51) I.P.C : G 06M 3/00

(21) No. Permohonan Paten : S00202215391

(22) Tanggal Penerimaan Permohonan Paten :
24 Desember 2022

(30) Data Prioritas :
(31) Nomor (32) Tanggal (33) Negara

(43) Tanggal Pengumuman Paten :
02 Maret 2023

(71) Nama dan Alamat yang Mengajukan Permohonan Paten :
Universitas PGRI Madiun
Jl. Setiabudi No. 85 Madiun Indonesia

(72) Nama Inventor :
Dr. Darmadi, S.Si., M.Pd.,ID
Drs. Budiyono, M.Si.,ID
Sri Utami, S.Pd., M.Pd.,ID

(74) Nama dan Alamat Konsultan Paten :

(54) Judul Invensi : MESIN UNTUK MENGHITUNG SURAT SUARA DENGAN MENGGUNAKAN SENSOR CAHAYA

(57) Abstrak :

Invensi ini berhubungan dengan suatu mesin untuk menghitung surat suara. Mesin ini terdiri dari bak atas, mesin penghitung, monitor out-put, dan bak bawah. Mesin penghitung sesuai invensi ini mempunyai ciri menggunakan sensor cahaya. Bak atas berfungsi untuk menampung surat surat suara yang siap dihitung. Mesin penghitung berfungsi untuk menghitung surat suara. Monitor out-put berfungsi untuk mempresentasikan hasil penghitungan surat suara. Bak bawah berfungsi untuk menampung surat suara yang sudah diproses atau sudah dihitung. Kaki mesin yang berfungsi untuk menahan dan mengurangi resiko keroposan mesin. Ciri invensi ini adalah menggunakan pelontar sinar dan sensor cahaya. Pelontar sinar berfungsi untuk melontarkan sinar atau cahaya. Sensor cahaya yang diletakan horizontal di tengah berfungsi untuk menangkap sinar atau cahaya yang melalui lubang hasil coblos -an di surat suara.

(20) **RI Permohonan Paten**

(19) **ID** **(11)** **No Pengumuman : 2023/S/00908** **(13) A**

(51) **I.P.C : A 61K 8/98,A 61P 31/02**

(21) **No. Permohonan Paten :** S00202215050

(22) **Tanggal Penerimaan Permohonan Paten :**
20 Desember 2022

(30) **Data Prioritas :**
(31) Nomor (32) Tanggal (33) Negara

(43) **Tanggal Pengumuman Paten :**
02 Maret 2023

(71) **Nama dan Alamat yang Mengajukan Permohonan Paten :**
UNIVERSITAS MUHAMMADIYAH MALANG
Jalan Raya Tlogomas No. 246 Indonesia

(72) **Nama Inventor :**
Soni Andriawan, S.Pi., M.P,ID
Muh Giyang Van Permana,ID
Rif'al Fardhi,ID
Rodiyatul Ummi Hasibuan,ID
Hafizh Justiar Lutfi Habibi,ID
Fila Fariha Nafakhna,ID

(74) **Nama dan Alamat Konsultan Paten :**

(54) **Judul Invensi :** FORMULASI ANTISEPTIK ALAMI DARI MUKUS IKAN LELE

(57) **Abstrak :**
Invensi ini mengusulkan komposisi dan proses pembuatan Hand Sanitizer yang mengandung mukus ikan lele (Clarias gairepinus) dengan modifikasi formula dasar Hand Sanitizer. Sesuai fungsinya, formula Hand Sanitizer yang diusulkan mengandung mukus ikan lele 60 – 80% sebagai bahan antibaktial dalam antiseptik. Gliserin (5-15%) berfungsi emollient, carbormer (0,5-2%) sebagai basis gel, propilen glikol (15%) sebagai humaktan, TEA (1,5 x dosis carbomer) sebagai alkalizing agent, nipagin (0,02-0,3 %) dan nipasol (0,01- 0,6 %) sebagai pengawet, asam askorbat (0,01-0,1%) sebagai kosolven, parfum sebagai aromatic, dan aquades (49-60%) sebagi pelarut. Kelebihan Hand Sanitizer yang diusulkan dalam invensi ini adalah menggunakan mukus ikan lele yang diformulasikan sebagai hand sanitizer organic tanpa ada bahan alkohol. Invensi diformulasikan dalam bentuk gel.

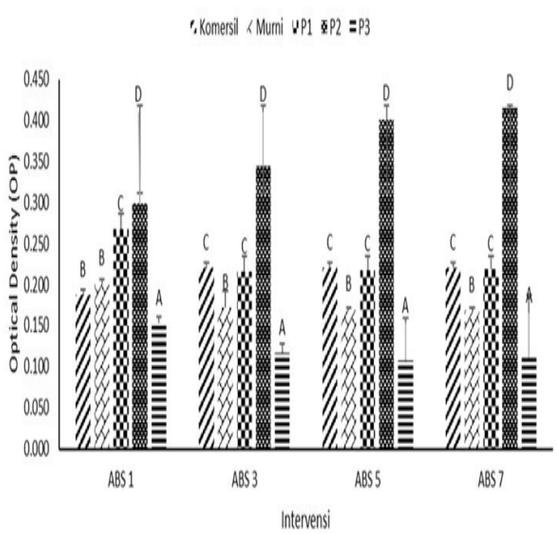

(20) **RI Permohonan Paten**

(19) **ID** **(11)** **No Pengumuman : 2023/S/00900** **(13) A**

(51) **I.P.C : F 23D 14/02**

(21) **No. Permohonan Paten :** S00202300195

(22) **Tanggal Penerimaan Permohonan Paten :**
09 Januari 2023

(30) **Data Prioritas :**

(31) Nomor	(32) Tanggal	(33) Negara
111200298	10 Januari 2022	TW

(43) **Tanggal Pengumuman Paten :**
28 Februari 2023

(71) **Nama dan Alamat yang Mengajukan Permohonan Paten :**
Shih-Hsiung CHEN
No. 5, Yuxiao 1st St., East Dist., Tainan City 701, Taiwan (R.O.C.) Taiwan, Republic of China

(72) **Nama Inventor :**
Shih-Hsiung CHEN,TW
Shu-Hsia CHANG CHIEN,TW

(74) **Nama dan Alamat Konsultan Paten :**
Saiful Hadi S.H
INDONESIAN OCTROOI BUREAU, Taman Jatisari Permai, Jl. Indonesia Raya DU-04, Jatisari, Jatiasih, BEKASI

(54) **Judul Invensi :** ALAT PEMBUATAN HUJAN PEMBAKAR HIDROGEN-OKSIGEN BERGERAK

(57) **Abstrak :**

Alat pembuatan hujan pembakar hidrogen-oksigen bergerak mencakup kontainer (10), dua barel penyimpan cairan (20), ruang pembakaran (30) dan penyala (40). Kontainer (10) memiliki ruang penampungan (11) dan pipa gas (12). Tabung penyimpan cairan (20) ditempatkan di dalam ruang penampungan (11) dan dihubungkan ke nozel (21) dan diisi dengan hidrogen cair (A) dan oksigen cair (B) secara terpisah. Ruang pembakaran (30) ditempatkan di dalam ruang penampungan (11) dan memiliki bukaan (31). Penyala (40) dipasang di dalam ruang bakar (30). Setiap nozel (21) menyemprotkan hidrogen cair (A) dan oksigen cair (B) dalam bentuk kabut ke dalam ruang pembakaran (30) untuk pencampuran, dan penyala (40) menyala untuk pembakaran untuk membentuk uap air bersuhu tinggi dan bertekanan tinggi (C) yang akan dikeluarkan dari bukaan (31) sepanjang pipa gas (12), sehingga alat pembuatan hujan dapat diangkut dengan truk kontainer (10) ke lokasi yang sesuai untuk pengoperasian guna mencapai efek pembuatan hujan yang diinginkan.

(20) **RI Permohonan Paten**

(19) **ID** **(11)** **No Pengumuman : 2023/S/00916** **(13) A**

(51) **I.P.C : A 61K 36/00,A 61P 17/00**

(21) **No. Permohonan Paten :** S00202300436

(22) **Tanggal Penerimaan Permohonan Paten :**
16 Januari 2023

(30) **Data Prioritas :**
(31) Nomor (32) Tanggal (33) Negara

(43) **Tanggal Pengumuman Paten :**
03 Maret 2023

(71) **Nama dan Alamat yang Mengajukan Permohonan Paten :**
PT. WYN MEDFARMA INDONESIA
Jl. Moch Kahfi I No. 27H RT.006/RW.002, Kel. Cipedak, Kec. Jagakarsa, Kota Adm. Jakarta Selatan, Prov. DKI Jakarta Indonesia

(72) **Nama Inventor :**
WIN MUHAMMAD SJUKRI SE,ID

(74) **Nama dan Alamat Konsultan Paten :**
Kusno Hadi Kuncoro S.Si
BATAVIA PATENTSERVIS ASIA, Kartika Chandra Office Tower, 4th Floor, Suite 409, Jl. Gatot Subroto Kav. 18-20, Jakarta

(54) **Judul Invensi :** SUATU KOMPOSISI YANG MENGANDUNG MINYAK KELAPA TEROZONASI

(57) **Abstrak :**
Invensi ini mengungkap komposisi yang mengandung minyak kelapa terozonasi. Komposisi ini meliputi bahan-bahan seperti minyak kelapa terozonasi, minyak kelapa, Silica Silylate, m inyak pala dan minyak Geranium. Komposisi ini berupa sediaan obat luar berbentuk salep setengah padat, dengan konsistensi gel yang jernih.

(20) RI Permohonan Paten

(19) ID (11) No Pengumuman : 2023/S/00924 (13) A

(51) I.P.C : A 47C 17/00

(21) No. Permohonan Paten : S00202301257

(22) Tanggal Penerimaan Permohonan Paten :
10 Februari 2023

(30) Data Prioritas :
(31) Nomor (32) Tanggal (33) Negara

(43) Tanggal Pengumuman Paten :
03 Maret 2023

(71) Nama dan Alamat yang Mengajukan Permohonan Paten :
Rio g moniaga
pelita no 20 rt 10 / rw 02 Indonesia

(72) Nama Inventor :
Rio g moniaga,ID

(74) Nama dan Alamat Konsultan Paten :

(54) Judul Invensi : SANDARAN TEMPAT TIDUR YANG MEMAKAI VARIASI LAMPU LED STRIP DAN PE FOAM

(57) Abstrak :
Suatu sandaran tempat tidur yang dilengkapi dengan lampu led strip untuk menambah daya tarik . Lampu led strip diletakkan di depan sandaran untuk menambah keindahan dan juga sebagai lampu tidur. Untuk mengurangi sinar cahaya supaya tidak sakit kena mata maka dipakai lapisan pe foam bermotif dan berwarna untuk menutup lampu led sehingga semakin menambah keindahan sandaran itu sendiri.

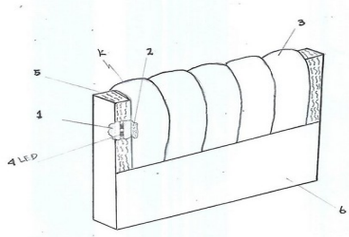

GAMBAR 1

(20) **RI Permohonan Paten**

(19) **ID** (11) **No Pengumuman : 2023/S/00911** (13) **A**

(51) **I.P.C : C 05F 17/00**

(21) **No. Permohonan Paten :** S00202213581

(22) **Tanggal Penerimaan Permohonan Paten :**
25 November 2022

(30) **Data Prioritas :**
(31) Nomor (32) Tanggal (33) Negara

(43) **Tanggal Pengumuman Paten :**
02 Maret 2023

(71) **Nama dan Alamat yang Mengajukan Permohonan Paten :**
Universitas Banten Jaya
Jl. Ciwaru II No.73 Indonesia

(72) **Nama Inventor :**
Tauny Akbari, S.Pd., M.I.L,ID
Ade Wahyudi, S.Pd,ID

(74) **Nama dan Alamat Konsultan Paten :**

(54) **Judul Invensi :** KOMPOSTER AEROB MODIFIKASI SKALA RUMAH TANGGA

(57) **Abstrak :**

Suatu komposter aerob modifikasi skala rumah tangga, yang terdiri dari alat pencacah, alat pengompos, alat pengaduk, alat pemanen kompos matang dan alat penampung lindi; yang dicirikan dengan adanya integrasi antar komponen alat; dapat dioperasikan secara manual dengan tenaga manusia agar memudahkan pengoperasian komposter tersebut. Cara kerja invensi ini yaitu: bahan baku kompos dimasukan ke dalam alat pencacah berupa pisau stainless steel yang dapat diputar secara manual dengan menarik tuas yang dihubungkan dengan tali. Bahan baku kompos yang telah dicacah, masuk ke dalam alat pengompos, lalu ditambahkan bioaktivator dan starter kompos. Alat pengompos terbuat dari tong plastik, dilengkapi dengan penutup atas dan pintu outlet untuk memudahkan pemantauan proses pengomposan. Bahan baku kompos diaduk menggunakan pengaduk bagian bawah dan bagian tengah yang dilengkapi dengan lubang aerasi untuk aliran oksigen dan empat sirip untuk membantu proses pengadukan. Alat pengaduk terbuat dari stainless steel yang dihubungkan dengan bearing untuk menstabilkan alat pengaduk saat diputar secara manual. Kompos matang bisa diambil melalui alat pemanen kompos. Alat penampung lindi dipasang pada bagian bawah alat pengompos secara terpisah untuk memudahkan pengambilan lindi. Cairan lindi yang telah disaring melalui penyaring kasa diambil dengan cara memindahkan alat pengompos.

(20) RI Permohonan Paten

(19) ID (11) No Pengumuman : 2023/S/00919 (13) A

(51) I.P.C : A 23L 19/00

(21) No. Permohonan Paten : S00202215906

(22) Tanggal Penerimaan Permohonan Paten :
31 Desember 2022

(30) Data Prioritas :
(31) Nomor (32) Tanggal (33) Negara

(43) Tanggal Pengumuman Paten :
03 Maret 2023

(71) Nama dan Alamat yang Mengajukan Permohonan Paten :
LPPM Universitas Negeri Padang
Jl. Prof. Dr. Hamka, Air Tawar Barat Indonesia

(72) Nama Inventor :
Dr. Yasdinul Huda, S.Pd, M.T,ID
Hafiz Elmi, S.Pd, M.Pd.T,ID
Deviana Ridhani, S.Pd,ID
Fadhillah Majid Saragih, S.Pd,ID
Eni Elfrina, S.Pd,ID
Dony Novaliendry, S.Kom, M.Kom,ID
Prof. Dr. Rahadian Zainul, S.Pd, M.Si,ID

(74) Nama dan Alamat Konsultan Paten :

(54) Judul Invensi : METODE PEMBUATAN GALAMAI DARI EKSTRAK BUAH NAGA

(57) Abstrak :
Invensi ini berhubungan dengan Metode pembuatan galamai dari ekstrak buah naga. Lamanya waktu pengadukan isi buah naga dan santan dengan blender adalah 2-5 menit, namun lebih disukai 3 menit. Campuran hasil klaim 1.a adalah tepung ketan, tepung beras, dan gula pasir. Lamanya waktu pengadukan campuran klaim 1.b adalah 5-15 menit, namun lebih disukai 10 menit. Lamanya waktu pendidihan hasil klaim 1.c adalah 1/2-1,5 jam, namun lebih disukai 1 jam. Campuran hasil klaim 1.d adalah blueband dalam keadaan panas. Peletakan hasil klaim 1.e pada plastik.

(20) RI Permohonan Paten

(19) ID (11) No Pengumuman : 2023/S/00909 (13) A

(51) I.P.C : E 04F 15/00

(21) No. Permohonan Paten : S00202214851

(22) Tanggal Penerimaan Permohonan Paten :
15 Desember 2022

(30) Data Prioritas :
(31) Nomor (32) Tanggal (33) Negara

(43) Tanggal Pengumuman Paten :
02 Maret 2023

(71) Nama dan Alamat yang Mengajukan Permohonan Paten :
Universitas Sebelas Maret
Direktorat Inovasi dan Hilirisasi Gedung Haris Mudjiman lt. 4 Universitas Sebelas Maret Jl. Ir. Sutami 36 A Kentingan Jebres Surakarta Indonesia

(72) Nama Inventor :
Tri Joko Daryanto, S.T., M.T.,ID
Dr. Achmad Basuki, S.T., M.T.,ID
Dr. Ir. Musyawaroh, M.T.,ID
Amin Sumadyo, S.T.,M.T.,ID
Ir. Ahmad Farkhan, M.T.,ID
Dr.Ars. Ir. Untung Joko Cahyono M.Arch.,ID
Dr. Purwanto Setyo Nugroho, S.T., M.T.,ID
Dr. Titis Srimuda Pitana, S.T., M.Trop., Arch.,ID
Dr. Ars. Avi Marlina, S.T., M.T.,ID

(74) Nama dan Alamat Konsultan Paten :

(54) Judul Invensi : PANEL BERLAPIS

(57) Abstrak :
Invensi berhubungan dengan rancangan komponen struktur bangunan yang berfungsi sebagai pelat lantai, berwujud panel berlapis tersusun dari tiga lapisan. Lapisan luar panel berlapis berbahan lembaran papan GRC (no 1 gambar 1). Lapisan inti dengan bahan baku sampah kaleng aluminium kemasan minuman ringan yang disusun dalam formasi sarang lebah untuk meningkatkan kekakuan pada panel berlapis (no 2 gambar 1). Busa Poliuretan digunakan sebagai zat perekat lapisan luar dan lapisan inti panel berlapis (no 3 gambar 1). Invensi yang diajukan ini dimaksudkan untuk menurunkan harga komponen bangunan sekaligus untuk mengurangi volume limbah kaleng kemasan minumam ringan yang dapat merusak lingkungan.

(20) RI Permohonan Paten

(19) ID (11) No Pengumuman : 2023/S/00903 (13) A

(51) I.P.C : F 01L 1/047,G 06F 3/033

(21) No. Permohonan Paten : S00202301631

(22) Tanggal Penerimaan Permohonan Paten :
23 Februari 2023

(30) Data Prioritas :
(31) Nomor (32) Tanggal (33) Negara

(43) Tanggal Pengumuman Paten :
02 Maret 2023

(71) Nama dan Alamat yang Mengajukan Permohonan Paten :
Politeknik Elektronika Negeri Surabaya
Kampus PENS, Jalan Raya ITS Indonesia

(72) Nama Inventor :
Bambang Sumantri,ID
Virhan Mujahid Syufie,ID
Ni'am Tamami,ID
Mohammad Syafrudin,ID

(74) Nama dan Alamat Konsultan Paten :

(54) Judul Invensi : PERANGKAT PEREKAM POLA PERMUKAAN LOBE CAMSHAFT

(57) Abstrak :
Invensi ini berhubungan dengan perekaman pola pada permukaan lobe camshaft. Camshaft adalah komponen yang terdapat pada mesin bakar empat tak yang berfungsi mengatur dan menggerakkan katup atau klep (valve) dengan cara mendorongnya dengan tonjolan (lift). Seiring berjalanny a waktu, lobe (permukaan) camshaft lambat laun akan mengalami keausan hal ini disebabkan oleh gesekan yang terjadi oleh putaran mesin. Invensi ini berupa alat pengukuran yang akan merekam dan menampilkan kondisi dari permukaan lobe camshaft. Alat ini mampu merekam pola permukaan lobe camshaft yang terdiri dari probe sensor, perangkat penggerak probe sensor, perangkat pemutar camshaft, perangkat elektronik pengolah data, dan perangkat penampil data. Probe sensor yang merupakan sensor yang digunakan untuk mengukur keausan dari permukaan lobe camshaft. Perangkat penggerak probe sensor yaitu perangkat yang menggerakan probe sensor pada posisi pengukuran camshaft. Perangkat pemutar camshaf t mengatur posisi sudut pengukuran camshaft. Perangkat elektronik pengolah data melakukan proses pembacaan, mengolah data, merekam dan menyimpan data probe sensor. Perangkat penampil data untuk menampilkan bentuk permukaan lobe camshaft.

(20) RI Permohonan Paten

(19) ID (11) No Pengumuman : 2023/S/00898 (13) A

(51) I.P.C : A 23L 3/00

(21) No. Permohonan Paten : S00202213873

(22) Tanggal Penerimaan Permohonan Paten :
30 November 2022

(30) Data Prioritas :
(31) Nomor (32) Tanggal (33) Negara

(43) Tanggal Pengumuman Paten :
28 Februari 2023

(71) Nama dan Alamat yang Mengajukan Permohonan Paten :
UNIVERSITAS DIPONEGORO
Jl. Prof. Soedarto, SH Tembalang, Semarang Indonesia

(72) Nama Inventor :

Fitriyono Ayustaningwarno, S.TP., M.Si.,ID
Rachma Purwanti, S.KM., M.Gizi,ID
Dr. Diana Nur Afifah, S.TP., M.Si.,ID
Ayu Rahadiyanti, S.Gz., MPH,ID
Hartanti Sandi Wijayanti, S.Gz, M.Gizi,ID
Choirun Nissa, S.Gz., M.Gizi.,ID
dr. Martha Ardiaria, M.Si.Med,ID
Nurmasari Widyastuti, S.Gz., M.Si., Med.,ID
Anita Ulil Latifah,ID
Sarwanti,ID
Sania Wardah,ID
Wisda Milenia Salsabila Putri,ID

(74) Nama dan Alamat Konsultan Paten :

(54) Judul Invensi : PROSES PEMBUATAN SANTAN PASTEURISASI MENGANDUNG ANTIOKSIDAN DARI EKSTRAK KUNYIT PUTIH DAN PRODUK YANG DIHASILKANNYA

(57) Abstrak :

Invensi ini mengenai proses pembuatan santan pasteurisasi dengan penambahan ekstrak kunyit putih yang terdiri dari tahapan sebagai berikut: a. Mengupas kelapa tua pilihan dikupas bersih, b. memarut dan memeras kelapa menggunakan mesin sehingga dihasilkan santan murni, c. menyaring santan murni agar ampas tidak tersisa, d. menyampurkan 0,5% CMC dan 0,6% bubuk ekstrak kunyit putih kedalam santan murni, e. melakukan homogenisasi dengan mixer selama 5 menit, f. mengemas secara aseptik hasil menggunakan aluminium foil pouch dan menutup menggunakan mesin sealer, g. mempasteurisasi dengan mengukus hasil tahap (f) pada suhu ±75°C selama ±31,2 menit, h. melakukan proses thermal shock dengan merendam produk ke dalam air es pada suhu ±10ºC selama ±5 menit, dan i. mendapatkan produk santan mengandung antioksidan. Produk invensi ini memiliki umur simpan yang lebih panjang dibandingkan produk santan tanpa penambahan ekstrak kunyit putih. Invensi juga mengenai produk santan pasteurisasi yang mengandung antioksidan dari ekstrak kunyit putih, dicirikan dimana produk tersebut mengandung antioksidan sebesar 41,207% denga umur simpan 5,1 hari.

(20) **RI Permohonan Paten**

(19) **ID** **(11)** **No Pengumuman : 2023/S/00907** **(13) A**

(51) **I.P.C : A 01F 11/06**

(21) **No. Permohonan Paten :** S00202215150

(22) **Tanggal Penerimaan Permohonan Paten :**
21 Desember 2022

(30) **Data Prioritas :**
(31) Nomor (32) Tanggal (33) Negara

(43) **Tanggal Pengumuman Paten :**
02 Maret 2023

(71) **Nama dan Alamat yang Mengajukan Permohonan Paten :**
Politeknik Negeri Samarinda
Jl. DR. Ciptomangunkusumo, Kampus Gunung Lipan, Samarinda, Kalimantan Timur Indonesia

(72) **Nama Inventor :**
RUSPITA SIHOMBING,ID
DITA ANDANSARI,ID
AMIRIL AZIZAH,ID
RAKHEL LIA,ID
ANNI FATMAWATI,ID
SAMEN LOLONGAN,ID

(74) **Nama dan Alamat Konsultan Paten :**

(54) **Judul Invensi :** ALAT PEMIPIL JAGUNG PORTABEL DENGAN SILINDER PEMIPIL BENTUK SPIRAL

(57) **Abstrak :**
Invensi ini berhubungan dengan suatu alat pemipil jagung portabel, lebih khusus invensi ini berhubungan dengan alat pemipil jagung portabel yang memiliki silinder pemipil spiral, yang terdiri dari rumahan silinder pemipil jagung, dan corong pengarah hasil pipilan, dimana pada rumahan silinder pemipil jagung, meliputi motor penggerak,sabuk penggerak, tutup rumahan yang digunakan untuk akses pembersihan setelah digunakan, silinder pemipil, pelindung sabuk penggerak, dimana pada silinder pemipil adalah berupa silinder dengan dengan diameter 50 cm dan panjang 450cm. Dilengkapi dengan pegas, corong masukan jagung, pengarah corong pengeluaran bonggol dan corong pengeluaran bijih jagung dibuat berbentuk bulat.

Gambar 1 Perspektif

(20) **RI Permohonan Paten**

(19) **ID** **(11)** **No Pengumuman : 2023/S/00895** **(13) A**

(51) **I.P.C : C 11B 1/16,C 11B 3/14**

(21) **No. Permohonan Paten :** S00202215199

(22) **Tanggal Penerimaan Permohonan Paten :**
22 Desember 2022

(30) **Data Prioritas :**
(31) Nomor (32) Tanggal (33) Negara

(43) **Tanggal Pengumuman Paten :**
27 Februari 2023

(71) **Nama dan Alamat yang Mengajukan Permohonan Paten :**
LPPM Universitas Andalas
Gedung Rektorat Lantai 2, Kampus UNAND Limau Manis
Indonesia

(72) **Nama Inventor :**

Dinah Cherie,ID
Muhammad Makky,ID
Juli Arifiansyah Sinambela,ID
Su-aidah Rahmi,ID
Monica Gupta,ID
Ardillah Anggraini Sirtin,ID
Irham Gunadi,ID
M. Pippo Kaniga,ID

(74) **Nama dan Alamat Konsultan Paten :**

(54) **Judul Invensi :** METODE STEAM PADA PROSES EKSTRAKSI MINYAK SAWIT MERAH (RPO)

(57) **Abstrak :**

Invensi ini mengenai metode steam pada proses ekstraksi TBS sawit sehingga menghasilkan minyak sawit merah (RPO). Metode diawali dari TBS sawit yang dilakukan pensteaman menggunakan panci presto kapasitas 50 liter dan diisi dengan 30 liter air lalu diberi tekanan 1.44 bar dengan 3 tahapan waktu pensteaman. Setelah pensteaman dilakukan proses penirisan, pembrondolan, penslicean lalu pengempaan sehingga dihasilkan minyak sawit merah (RPO).

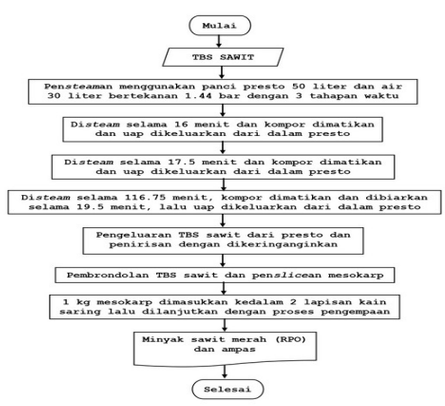

Gambar 1

(20) RI Permohonan Paten

(19) ID (11) No Pengumuman : 2023/S/00885 (13) A

(51) I.P.C : C 04B 33/135,C 04B 28/00

(21) No. Permohonan Paten : S00202300839

(22) Tanggal Penerimaan Permohonan Paten :
27 Januari 2023

(30) Data Prioritas :
(31) Nomor (32) Tanggal (33) Negara

(43) Tanggal Pengumuman Paten :
27 Februari 2023

(71) Nama dan Alamat yang Mengajukan Permohonan Paten :
UNIVERSITAS PANCASILA
Jl. Lenteng Agung Raya No.56, RT.1/RW.3, Srengseng Sawah, Kec. Jagakarsa, Kota Jakarta Selatan Indonesia

(72) Nama Inventor :
Prof. Dr. Ir. Jonbi, MT., MM., MSi,ID

(74) Nama dan Alamat Konsultan Paten :

(54) Judul Invensi : KOMPOSISI SEMEN FLY ASH DAN BOTTOM ASH UNTUK BETON DAN PLESTERAN

(57) Abstrak :
Komposisi Semen FABA adalah semen berbahan utama dari limbah Fly ash dan Bottom ash yang berasal dari PLTU dan IPP. Semen FABA digunakan untuk beton dan plesteran terdiri dari : (a) Fly ash dan Bottom ash sebesar 80% (b) Semen 19,5% (c) silika fume 0,2% (d) superplasticizer 0,2% (e) Nano silika 0,1% dimana material (a) sampai (d) tersebut dicampur menggunakan mixer hingga merata.

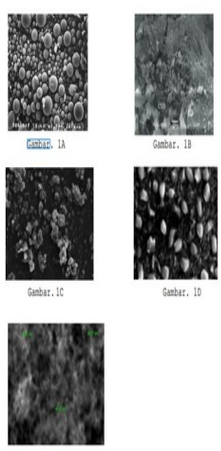

Gambar. 1A Gambar. 1B

Gambar.1C Gambar. 1D

Gambar.1E

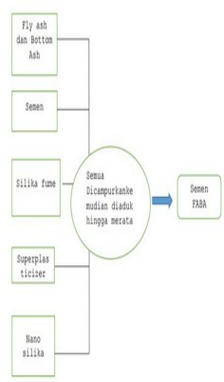

Gambar 2

(20) RI Permohonan Paten

(19) ID

(11) No Pengumuman : 2023/S/00884

(13) A

(51) I.P.C : A 01C 14/00

(21) No. Permohonan Paten : S00202300711

(22) Tanggal Penerimaan Permohonan Paten :
25 Januari 2023

(30) Data Prioritas :
(31) Nomor (32) Tanggal (33) Negara

(43) Tanggal Pengumuman Paten :
27 Februari 2023

(71) Nama dan Alamat yang Mengajukan Permohonan Paten :
Pertamina Hulu Energi Offshore North West Java (PHE ONWJ)
Menara Standard Chartered Lantai 3 dan 27 Jalan Prof. Dr. Satrio No. 164, Jakarta Selatan Indonesia

(72) Nama Inventor :

Agus Sucahyo,ID
Hadi Supardi,ID
Indachi Purada Maulina Simanjuntak,ID
Nur Fitria Rosa,ID
L.M. Alfin Agushara Bena,ID
Hefni Effendi,ID
Dadan Mulyana,ID
Luluk Dwi Wulan Handayani,ID

(74) Nama dan Alamat Konsultan Paten :

(54) Judul Invensi : METODE PENANAMAN MANGROVE PESISIR PANTAI DENGAN PENANAMAN RUMPUN BERPAGAR FORMASI GIGI HIU UNTUK MENCEGAH KEGAGALAN PENANAMAN MANGROVE AKIBAT GELOMBANG LAUT

(57) Abstrak :
Invensi ini berhubungan dengan metode yang digunakan untuk penanaman mangrove di pesisir pantai, khususnya metode yang penanaman mangrove pesisir pantai dengan penanaman rumpun berpagar pada formasi susunan gigi hiu untuk mencegah kegagalan penanaman mangrove akibat hantaman ombak yang kuat saat cuaca buruk, yang bertujuan untuk menjaga pasokan air terjamin, menciptakan substrat yang stabil serta memberikan nutrisi hara yang cukup dan seimbang untuk pertumbuhan mangrove.

(20) RI Permohonan Paten

(19) ID (11) No Pengumuman : 2023/S/00927 (13) A

(51) I.P.C : G 06F 16/29

(21) No. Permohonan Paten : S00202214669

(22) Tanggal Penerimaan Permohonan Paten :
13 Desember 2022

(30) Data Prioritas :
(31) Nomor (32) Tanggal (33) Negara

(43) Tanggal Pengumuman Paten :
03 Maret 2023

(71) Nama dan Alamat yang Mengajukan Permohonan Paten :
Universitas Teuku Umar
jl. Alue Peunyareng, Ujong Tanoh Darat, Meureubo, Kabupaten Aceh Barat, Aceh 23681 Indonesia

(72) Nama Inventor :
Dr. Ir. Astiah Amir, S.T.,M.T.,ID
Meylis Safriani, S.T.,M.T.,ID
M. Faisi Ikhwali, S.T.,M.Eng,ID

(74) Nama dan Alamat Konsultan Paten :

(54) Judul Invensi : PETA KAWASAN RAWAN BANJIR: PEMETAAN KAWASAN RAWAN BANJIR DI KABUPATEN NAGAN RAYA SEBAGAI UPAYA MITIGASI BENCANA BANJIR

(57) Abstrak :

Abstrak PETA KAWASAN RAWAN BANJIR : PEMETAAN KAWASAN RAWAN BANJIR DI KABUPATEN NAGAN RAYA SEBAGAI UPAYA MITIGASI BENCANA BANJIR Invensi ini berhubungan dengan pemetaan kawasan rawan banjir sebagai desain yang dihasilkan berdasarkan hasil analisis data yang berlokasi di Kabupaten Nagan Raya. Lebih khusus invensi ini menggunakan multi-kriteria berbasis ArcGIS untuk menentukan kawasan rawan banjir dengan mengintegrasikan beberapa faktor pengkondisian banjir melalui scoring dan pembobotan terhadap parameter banjir seperti peta kemiringan lereng, peta penggunaan lahan, peta curah hujan, peta jenis tanah, peta topografi, peta kerapatan sungai di Kabupaten Nagan Raya. Survei ke lapangan dilakukan dengan pengambilan uji sampel tanah, dan wawancara terhadap masyarakat mengenai tinggi banjir dan dampaknya sebagai validasi output data pada ArcGIS.Peta kawasan rawan banjir dapat digunakan sebagai informasi dan Data awal untuk merumuskan strategi penanganan kebencanaan. Selain itu dapat digunakan untuk mendukung penanganan bencana banjir non struktural dan struktural.

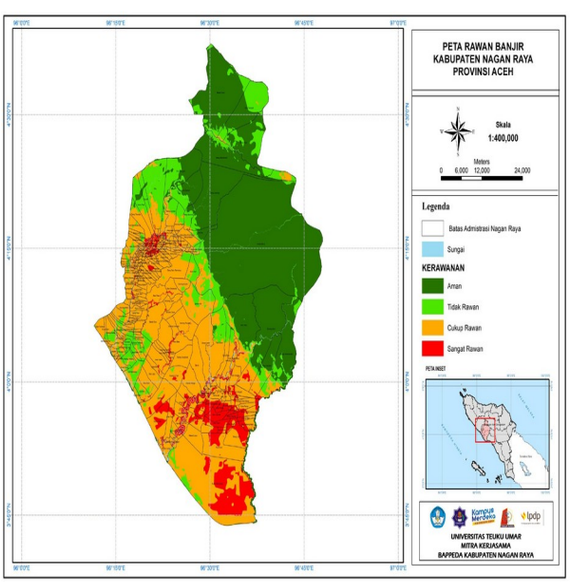

(20) **RI Permohonan Paten**

(19) **ID** **(11)** **No Pengumuman : 2023/S/00897** **(13) A**

(51) **I.P.C : A 23L 19/00,A 23L 21/00**

(21) **No. Permohonan Paten :** S00202215778

(22) **Tanggal Penerimaan Permohonan Paten :**
29 Desember 2022

(30) **Data Prioritas :**
(31) Nomor (32) Tanggal (33) Negara

(43) **Tanggal Pengumuman Paten :**
27 Februari 2023

(71) **Nama dan Alamat yang Mengajukan Permohonan Paten :**
LPPM Universitas Negeri Padang
Jl. Prof. Dr. Hamka, Air Tawar Barat Indonesia

(72) **Nama Inventor :**

Fadhillah Majid Saragih, S.Pd,ID
Dony Novaliendry, S.Kom, M.Kom,ID
Prof. Dr. Rahadian Zainul, S.Pd, M.Si,ID
Dr. Elida, M.Pd,ID
Dr. Delfi Eliza, M.Pd,ID
Titi Sriwahyuni, S.Pd, M.Eng,ID
Yolanda Intan Sari, M.Pd,ID
Deviana Ridhani, S.Pd,ID

(74) **Nama dan Alamat Konsultan Paten :**

(54) **Judul Invensi :** METODE PEMBUATAN DODOL DARI EKSTRAK BUAH NAGA

(57) **Abstrak :**

Invensi ini berhubungan dengan Metode pembuatan dodol dari ekstrak buah naga. Lamanya waktu pengadukan isi buah naga dengan blender adalah 2-5 menit, namun lebih disukai 3 menit. Campuran klaim 1.a adalah tepung ketan dan gula. Pencampuran santan pada wajan adalah vanili dan garam. Lamanya waktu pendidihan campuran pada klaim 1.c adalah 30 – 60 menit dengan suhu 100oC – 110oC, namun lebih disukai 45 menit. Pencampuran klaim 1.c dan 1.d dalam keadaan panas. Lamanya Pengadukan klaim 1.e adalah 2 – 5 menit, namun lebih disukai 3 menit. Pemindahan adonan dodol kedalam cetakan yang sudah dialasi plastik. Lamanya pendinginan dodol adalah 1 – 2 jam, namun lebih disukai 1,5 jam.

(20) **RI Permohonan Paten**

(19) **ID** **(11)** **No Pengumuman : 2023/S/00891** **(13) A**

(51) **I.P.C : G 01S 5/00**

(21) **No. Permohonan Paten :** S00202214079

(22) **Tanggal Penerimaan Permohonan Paten :**
01 Desember 2022

(30) **Data Prioritas :**
(31) Nomor (32) Tanggal (33) Negara

(43) **Tanggal Pengumuman Paten :**
27 Februari 2023

(71) **Nama dan Alamat yang Mengajukan Permohonan Paten :**
Universitas udayana
Jalan PB Sudirman No 1 Gedung Cakra Lantai 1
Universita Udayana Indonesia

(72) **Nama Inventor :**
Dr. I Made Oka Widyantara, ST., MT.,ID
Dr. Ngurah Indra ER, ST., M.Sc.,ID
Prof. Dr. Ketut Buda Artana, ST., M.Sc,ID

(74) **Nama dan Alamat Konsultan Paten :**

(54) **Judul Invensi :** SISTEM DAN METODE PREDIKSI LINTASAN KAPAL BERBASIS DATA AIS

(57) **Abstrak :**

Invensi ini mengenai sistem dan metode prediksi lintasan kapal berbasis data AIS, lebih khusus lagi, invensi ini berhubungan dengan proses pembersihan data AIS, ekstrakssi lintasan, interpolasi lintasan, pembuatan model AI, menampilkan hasil prediksi. Tujuan utama invensi ini adalah mengatasi permasalahan prediksi lintasan kapal berbasis data AIS. Permasalahan perbaikan riwawyat lintasan yang dibentuk dari data AIS untuk prediksi perlu dilakukan untuk menghasilkan prediksi lintasan yang baik. Untuk mengatasi masalah tersebut diperlukan proses (1) pembersihan dan pemilihan data, (2) ekstraksi lintasan untuk menghasilkan lintasan tunggal, (3) Interpolasi Lintasan dengan kombinasi interpolasi linier dan cubic spline untuk menyempurnakan bentuk lintasan, (4) pembangunan model AI prediksi lintasan, (5) model prediksi yang dihasilkan, selanjutnya bisa digunakan untuk menampilkan hasil prediksi lintasan. Tujuan lain dari invensi ini adalah mengembangkan sistem dan metode prediksi lintasan kapal yang dapat digunakan sebagai dasar dalam pembangunan sistem deteksi dini kecelakaan, deteksi anomali, estimasi kedatangan kapal.

(20) RI Permohonan Paten

(19) ID (11) No Pengumuman : 2023/S/00925 (13) A

(51) I.P.C : C 12M 1/00,C 12N 1/12

(21) No. Permohonan Paten : S00202300819

(22) Tanggal Penerimaan Permohonan Paten :
27 Januari 2023

(30) Data Prioritas :
(31) Nomor (32) Tanggal (33) Negara

(43) Tanggal Pengumuman Paten :
03 Maret 2023

(71) Nama dan Alamat yang Mengajukan Permohonan Paten :
Direktorat Inovasi dan Inkubator Bisnis Universitas Brawijaya
Jalan MT Haryono 169 Malang Indonesia

(72) Nama Inventor :
Dr. Yusuf Wibisono, STP., MSc.,ID
Wahyunanto Agung Nugroho, STP., M.Eng., PhD.,ID

(74) Nama dan Alamat Konsultan Paten :

(54) Judul Invensi : METODE KULTIVASI MIKROALGA AIR LAUT MENGGUNAKAN MEDIA PUPUK AB MIX

(57) Abstrak :
Mikroalga merupakan organisme renik yang hidup pada perairan tawar atau laut yang memanfaatkan karbon dioksida di udara dan memerlukan cahaya untuk befotosintesis. Mikroalga memiliki waktu kultivasi singkat yaitu selama 7-10 hari dan dapat dimanfaatkan sebagai single cell protein, pengolahan limbah, dan produk energi. Untuk memperbanyak kultur, dilakukan kultivasi atau pembudidayaan mikroalga. Pada proses kultivasi, ada beberapa faktor yang mempengaruhi salah satunya adalah penggunaan media. Media standar kultivasi adalah BBM (Bold Bassal Medium) dan Walne yang memiliki kekurangan berupa harga dan aksesbilitas yang tidak dapat dijangkau. Sehingga digunakan media pupuk hidroponik AB Mix sebagai media alternatif pada kultivasi mikroalga air laut spesies Chlorella vulgaris, Spirulina sp, dan Dunailela salina. Pengaruh penggunaan media alternatif dapat diketahui melalui laju pertumbuhan. Media AB Mix dapat menumbuhkan mikroalga air laut spesies chlorella vulgaris, spirulina sp, dan dunailela salina. Invensi ini menunjukkan bahwa mikroalga air laut khususnya Chlorella vulgaris, Spirulina sp, dan Dunailela salina dapat dikultivasi menggunakan media alternatif lain yaitu AB Mix yang memiliki kualitas yang sama baiknya dengan media standar dengan harga dan aksesibilitas yang mudah dijangkau.

(20) **RI Permohonan Paten**

(19) **ID** (11) **No Pengumuman : 2023/S/00912** (13) **A**

(51) **I.P.C : A 61F 13/512**

(21) **No. Permohonan Paten :** S00202213480

(22) **Tanggal Penerimaan Permohonan Paten :**
24 November 2022

(30) **Data Prioritas :**
(31) Nomor (32) Tanggal (33) Negara

(43) **Tanggal Pengumuman Paten :**
02 Maret 2023

(71) **Nama dan Alamat yang Mengajukan Permohonan Paten :**
PT. MULTI SPUNINDO JAYA
Desa Jabaran, Balongbendo Indonesia

(72) **Nama Inventor :**
Sasongko Basuki,ID
Rizqi Tri Rachmawati,ID

(74) **Nama dan Alamat Konsultan Paten :**
Benny Muliawan S,E.,M.H.,
PT. BNL Patent, BNL Patent Building Jalan Ngagel Jaya No. 40, Surabaya. 60283, Indonesia

(54) **Judul Invensi :** MEDIA PENYERAP CAIRAN YANG DISEMPURNAKAN

(57) **Abstrak :**
Suatu media penyerap cairan yang disempurnakan berupa lembaran SAP yang terdiri dari beberapa lapisan penyusun. Misalnya lapisan inti atas, lapisan SAP bagian atas, lapisan inti tengah, lapisan SAP bagian bawah, lapisan inti bawah, dan lapisan pelindung. Media penyerap cairan yang disempurnakan ini memiliki efisiensi penyerapan cairan yang tinggi sehingga durasi pemakaian menjadi lebih lama. Hal ini karena media penyerap cairan memiliki kemampuan menyebarkan cairan ke seluruh permukaan, sehingga luas area penyebaran cairan semakin besar. Selain itu media penyerap cairan memiliki ketebalan yang tipis sehingga nyaman untuk dipakai.

(20) RI Permohonan Paten

(19) ID (11) No Pengumuman : 2023/S/00921 (13) A

(51) I.P.C : A 23F 3/34

(21) No. Permohonan Paten : S00202215907

(22) Tanggal Penerimaan Permohonan Paten :
31 Desember 2022

(30) Data Prioritas :
(31) Nomor (32) Tanggal (33) Negara

(43) Tanggal Pengumuman Paten :
03 Maret 2023

(71) Nama dan Alamat yang Mengajukan Permohonan Paten :
LPPM Universitas Negeri Padang
Jl. Prof. Dr. Hamka, Air Tawar Barat Indonesia

(72) Nama Inventor :
Hafiz Elmi, S.Pd, M.Pd.T,ID
Deviana Ridhani, S.Pd,ID
Fadhillah Majid Saragih, S.Pd,ID
Eni Elfrina, S.Pd,ID
Dony Novaliendry, S.Kom, M.Kom,ID
Prof. Dr. Rahadian Zainul, S.Pd, M.Si,ID
Dr. Yasdinul Huda, S.Pd, M.T,ID

(74) Nama dan Alamat Konsultan Paten :

(54) Judul Invensi : METODE PEMBUATAN EKSOTIK DRAGON PASSION TEA DARI EKSTRAK BUAH NAGA

(57) Abstrak :
Invensi ini berhubungan dengan Metode pembuatan eksotik dragon passion tea dari ekstrak buah naga. Lamanya waktu pengadukan isi buah naga dengan blender adalah 2-5 menit, namun lebih disukai 3 menit. Campuran pembuatan boba adalah gula pasir, dan ekstrak buah naga. Lamanya waktu pendidihan campuran klaim 1.b adalah 10-20 menit, namun lebih disukai 15 menit. Pencampuran tepung tapioka dalam kondisi api mati. Lamanya pengadukan klaim 1.d adalah 5-15 menit, namun lebih disukai 10 menit. Pembentukan boba hasil klaim 1.e dengan taburan tepung tapioka. Campuran pembuatan sirup adalah ekstrak buah naga, air, dan gula pasir. Lamanya waktu pendidihan campuran klaim 1.g adalah 10-20 menit, namun lebih disukai 15 menit. Pencampuran hasil klaim 1.f pada klaim 1.h dalam keadaan panas. Lamanya waktu pengadukan klaim 1.i adalah 5-15 menit, namun lebih disukai 10 menit. Campuran pembuatan eksotik dragon passion tea adalah boba, sirup, es batu, air teh, dan ekstrak buah markisa. Pencampuran klaim 1.g pada gelas plastik.

(20) RI Permohonan Paten

(19) ID

(11) No Pengumuman : 2023/S/00905

(13) A

(51) I.P.C : A 22C 29/04,A 23L 17/40

(21) No. Permohonan Paten : S00202300880

(22) Tanggal Penerimaan Permohonan Paten :
31 Januari 2023

(30) Data Prioritas :
(31) Nomor (32) Tanggal (33) Negara

(43) Tanggal Pengumuman Paten :
02 Maret 2023

(71) Nama dan Alamat yang Mengajukan Permohonan Paten :
Universitas Negeri Gorontalo
Jl. Jenderal Sudirman No. 6 Indonesia

(72) Nama Inventor :
Margaretha Solang,ID
Vivien Novarina A. Kasim,ID
Lia Amalia,ID
Syam S. Kumaji,ID
Muh. Nur Akbar,ID
Yuliana Retnowati,ID
Asniwati Zainuddin,ID
Budy Santoso,ID

(74) Nama dan Alamat Konsultan Paten :

(54) Judul Invensi : Formulasi Bakso Kerang Darah Yang Disuplementasi Tepung Kerang Darah Untuk Perbaikan Berat Badan Dan Kadar Zinc Plasma Balita Stunting

(57) Abstrak :
Invensi ini mengungkapkan suatu bakso kerang darah yang dibuat dengan bahan kerang darah segar, tepung kerang darah, tepung bakso, tepung tapioka, bawang putih, ketumbar, dan telur. Bakso intervensi ini mengandung protein 5,12%, 10 karbohidrat 6,22%, lemak 6,83%, kadar abu 1,63%, Zinc 2,28 ppm, Besi 1,74 ppm, kalsium 394,2 ppm. Invensi bakso kerang darah ini dapat meningkatkan berat badan dan kadar zinc balita stunting umur 12-59 bulan.

(20) RI Permohonan Paten

(19) ID (11) No Pengumuman : 2023/S/00926 (13) A

(51) I.P.C : A 01K 63/00

(21) No. Permohonan Paten : S00202300659

(22) Tanggal Penerimaan Permohonan Paten :
22 Januari 2023

(30) Data Prioritas :
(31) Nomor (32) Tanggal (33) Negara

(43) Tanggal Pengumuman Paten :
03 Maret 2023

(71) Nama dan Alamat yang Mengajukan Permohonan Paten :
Dr. Mauli Kasmi, S.Pi., M.Si.
Jl. Racing Centre 1, Blok E/16, RT 001/ RW 001, Kel. Karampuang, Kec. Panakkukang, Kota Makassar Indonesia

(72) Nama Inventor :

Dr. Mauli Kasmi., S.Pi., M.Si.,ID
Paharuddin, ST., M.Si.,ID
Irawan Alham, ST., M.Si.,ID
Dr. Andi Ridwan Makkulawu, ST., M.Si.,ID
Sulkifli, S.Pi., M.Si.,ID
Andryanto. A, S.Kom., M.Kom.,ID

(74) Nama dan Alamat Konsultan Paten :

(54) Judul Invensi : AKUARIUM MODULAR RESIRKULASI TERTUTUP IKAN HIAS DAN KARANG HIAS LESTARI

(57) Abstrak :
Suatu peralatan untuk memanfaatkan aliran air atau arus air dengan membuat sistem pompanisasi atau rangkaian pipa pembuangan dengan ukuran yang berbeda dengan pengaturan stop kran yang sudah terpasang dapat menghasilkan pola arus air laut yang dapat disesuaikan untuk kebutuhan ikan hias dan karang hias bersumber dari water pump sebagai daya penyuplai air air laut secara merata. Suatu akuarium resirkulasi tertutup sistem modular terintegrasi dalam satu unit akuarium untuk pemeliharaan tidak terpisah seperti kebiasaan yang dilakukan oleh industri ikan hias dan karang hias. Akuarium resirkulasi tertutup sistem modular terintegrasi ini merupakan alternatif sebagai media pemeliharaan untuk meningkatkan produksi secara efisien dan efektif, berfungsi juga untuk mengontrol atau mempertahankan kualitas air sehingga kualitas produk dapat ditingkatkan tanpa melakukan perlakuan secara khusus yang membutuhkan biaya operasional atau perawatan yang sangat tinggi.

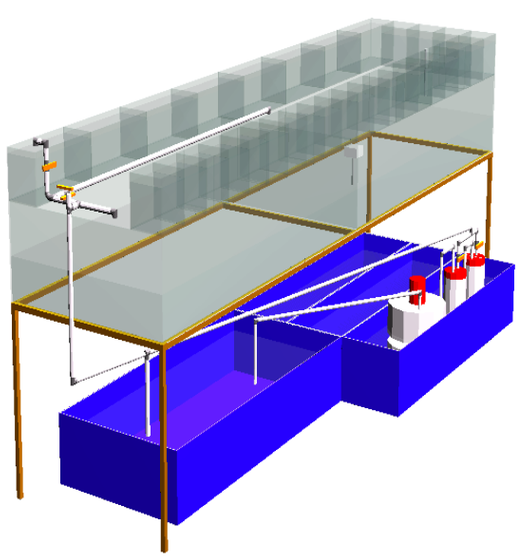

(20) RI Permohonan Paten

(19) ID (11) No Pengumuman : 2023/S/00910 (13) A

(51) I.P.C : C 10L 5/00

(21) No. Permohonan Paten : S00202214651

(22) Tanggal Penerimaan Permohonan Paten :
12 Desember 2022

(30) Data Prioritas :
(31) Nomor (32) Tanggal (33) Negara

(43) Tanggal Pengumuman Paten :
02 Maret 2023

(71) Nama dan Alamat yang Mengajukan Permohonan Paten :
LPPM UNIVERSITAS LAMBUNG MANGKURAT
Jl. Brigjend. H. Hasan Basry, Kayu Tangi, Banjarmasin Indonesia

(72) Nama Inventor :
Prof. Ir. Meilana Dharma Putra, ST., M. Sc, Ph.D /,ID
Rinny Jelita, ST., M.Eng,ID
Prof. Ir. Iryanti Fatyasari Nata, ST., MT., Ph.D,ID
Prof. Ir. Chairul Irawan, ST., MT., Ph.D ,ID
Jefriadi, ST., M.Eng.,ID
Meda Nur Anisa,ID

(74) Nama dan Alamat Konsultan Paten :

(54) Judul Invensi : KOMPOSISI PERBANDINGAN TANDAN KOSONG KELAPA SAWIT (TKSS) DENGAN LIGNIT PADA PROSES PEMBUATAN BRIKET BATUBARA HIBRIDA

(57) Abstrak :
Briket batubara hibrida dapat digunakan sebagai salah satu sumber energi alternatif. Briket ini dapat dibuat dari limbah tandan kosong kelapa sawit (TKSS) dan lignit (batubara kualitas rendah). Lignit dihaluskan hingga diameter ukuran partikel 0,3-1,0 mm. TKKS dipotong, dicuci, dijemur dan dihaluskan hingga diameter ukuran partikel 0,15-0,3 mm, lalu dikeringkan pada suhu 105 oC hingga massanya konstan. Campuran TKSS dan lignit dengan perbandingan komposisi dimasukkan dalam reaktor co-pyrolysis dipanaskan suhu 400 oC selama 1 jam dengan aliran gas nitrogen (1,5 L/menit). Perekat tapioka ditambahkan sebanyak 6% dan campuran dibentuk pelet berbentuk silinder berdiameter 5 cm dengan tekanan 750 psi. Hasil analisis nilai kalor, kadar abu, kadar air, volatile matter dan kadar fixed carbon telah memenuhi syarat mutu bahan bakar padat.

(20) **RI Permohonan Paten**

(19) **ID** **(11)** **No Pengumuman : 2023/S/00887** **(13) A**

(51) **I.P.C : A 61B 5/01**

(21) **No. Permohonan Paten :** S00202214468

(22) **Tanggal Penerimaan Permohonan Paten :**
09 Desember 2022

(30) **Data Prioritas :**
(31) Nomor (32) Tanggal (33) Negara

(43) **Tanggal Pengumuman Paten :**
27 Februari 2023

(71) **Nama dan Alamat yang Mengajukan Permohonan Paten :**
Lembaga Penelitian dan Pengabdian kepada Masyarakat (LP2M) Universitas Mulawarman
Jl. Kerayan no. 1 gedung A8, kampus gunung kelua, Samarinda Indonesia

(72) **Nama Inventor :**

Ns. MAYUSEF sukmana, S.kep.,M.kep,ID
Dr. dr. Rahmat Bakhtiar, MPPM,ID
Sholichin, S.Kp.,M.Kep,ID
Ns. Ediyar Miharja, S.kep.,MH,ID
Ns. Muhammad Aminuddin, S.Kep.,M.Sc,ID
Dwi Nopriyanto, S.Kep.,M.Kep,ID

(74) **Nama dan Alamat Konsultan Paten :**

(54) **Judul Invensi :** ALAT TEST SENSASI SUHU KULIT TELAPAK KAKI

(57) **Abstrak :**

Invensi ini berhubungan dengan alat mengukur sensasi suhu pada kulit khususnya pada telapak kaki dengan cara bagian probe alat ditempelkan pada kulit kaki dan indikator suhu dalam derajat Celsius dapat dibaca saat ambang panas dapat dirasakan kulit, dimana stimulasi panas pada rentang suhu 37 derajat Celcius sampai dengan 50 derajat Celcius, yang terdiri: bagian probe(1) berfungsi menghantarkan suhu (7) yang diterima di kaki, yang dihubungkan oleh sensor suhu (2) yang berfungsi mengatur on pada 37°C dan off pada 50°C(8) terhubung LED(3) berfungsi sebagai indikator arus listrik(9) dihubungkan temperatur controller(4) berfungsi mengatur suhu(10) , dan kabel sumber arus listrik AC (6) berfungsi menimbulkan arus listrik pada komponen (4), (3), (2) dan (1).

Gambar 1

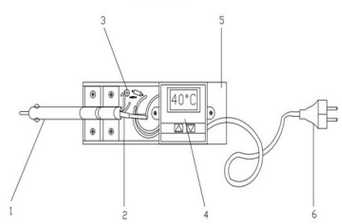

Gambar 2

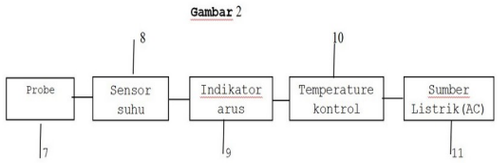

(20) RI Permohonan Paten

(19) ID (11) No Pengumuman : 2023/S/00902 (13) A

(51) I.P.C : C 08K 5/00

(21) No. Permohonan Paten : S00202300941

(22) Tanggal Penerimaan Permohonan Paten :
01 Februari 2023

(30) Data Prioritas :
(31) Nomor (32) Tanggal (33) Negara

(43) Tanggal Pengumuman Paten :
28 Februari 2023

(71) Nama dan Alamat yang Mengajukan Permohonan Paten :
PT. Pertamina EP Asset 5 Sangatta Field
Jl. Gas No. 1 KM. 13, Desa Sangkima, Kec. Sangatta Selatan, Kab. Kutai Timur Indonesia

(72) Nama Inventor :
Sofian Cahyo Aji Pratama,ID
Kukuh Rahmatullah,ID
Dedy Rasianor,ID
Zsazie Indah Dwipayanti,ID

(74) Nama dan Alamat Konsultan Paten :

(54) Judul Invensi : FLUIDA YANG DITINGKATKAN UNTUK SUBSITUSI AIR BERSIH PADA MEKANISME PEMANASAN MINYAK MENTAH DI UNIT PEMANAS TIDAK-LANGSUNG

(57) Abstrak :
Invensi ini berkaitan dengan suatu fluida yang ditingkatkan dan digunakan untuk subsitusi air bersih pada mekanisme pemanasan minyak mentah di unit pemanas tidak-langsung, secara khusus fluida yang ditingkatkan adalah penggunaan fluida jenis mono etilena glikol tertentu yang memenuhi kriteria substitusi media air bersih yang sebelumnya digunakan, yaitu dengan titik didih 196-198 ºC, titik nyala 111 ºC untuk pengujian cawan tertutup dan 115 ºC untuk pengujian cawan terbuka, laju penguapan 1 ml/jam, titik batas terendah ledakan 3,2%, titik tertinggi batas ledakan 15,3%, tekanan uap 1 hPA pada 51,1 ºC, densitas uap relative 2,14 gram/cm3, densitas 1,113 gram/mL pada 25 ºC, kelarutan dalam air pada 20 ºC tercampur sepenuhnya dan tegangan permukaan fluida 48,4 mN/m pada 20 ºC. Dengan peningkatan fluida ini, kinerja dari unit pemanas tidak-langsung pun menjadi lebih baik. Proses pemanasan dapat berlangsung secara terus menerus tanpa memerlukan tabahan suplai fluida harian dan kegiatan pemanasan minyak mentah pun berjalasn secara optimal.

(20) **RI Permohonan Paten**

(19) **ID** **(11)** **No Pengumuman : 2023/S/00913** **(13) A**

(51) **I.P.C : B 02C 18/00**

(21) **No. Permohonan Paten :** S00202214446

(22) **Tanggal Penerimaan Permohonan Paten :**
08 Desember 2022

(30) **Data Prioritas :**
(31) Nomor (32) Tanggal (33) Negara

(43) **Tanggal Pengumuman Paten :**
03 Maret 2023

(71) **Nama dan Alamat yang Mengajukan Permohonan Paten :**
Universitas Islam Malang
Jl. Mayjen Haryono 193 Indonesia

(72) **Nama Inventor :**
Ifit Novita Sari,ID
Otto Fajarianto,ID
Citra Kurniawan,ID
Ena Marlina,ID
Tri Candra Wulandari,ID

(74) **Nama dan Alamat Konsultan Paten :**

(54) **Judul Invensi :** ALAT PENCACAH PAKAN TERNAK UNTUK SAPI PERAH

(57) **Abstrak :**

ALAT PENCACAH PAKAN TERNAK UNTUK SAPI PERAH Invensi ini mengenai alat dan mesin pencacah pakan ternak, lebih khusus lagi, invensi ini berhubungan dengan alat 5 pencacah pakan untuk sapi perah yang menggunakan belt-conveyor. Dimana selama ini alat pencacah hanya menggunakan sabit sehingga membutuhkan waktu yang lama dalam mencacah pakan. Dari permasalahan itu makan perlu dilakukan modifikasi alat pencacah pakan ternak menggunakan belt- conveyor sehingga 10 menghemat biaya dan tenaga dalam pengerjaan mencacah pakan serta menghemat waktu. Adapun invensi yang diklaim yaitu: belt-conveyor, mata pisau, cover penutup mata pisau dan dek.

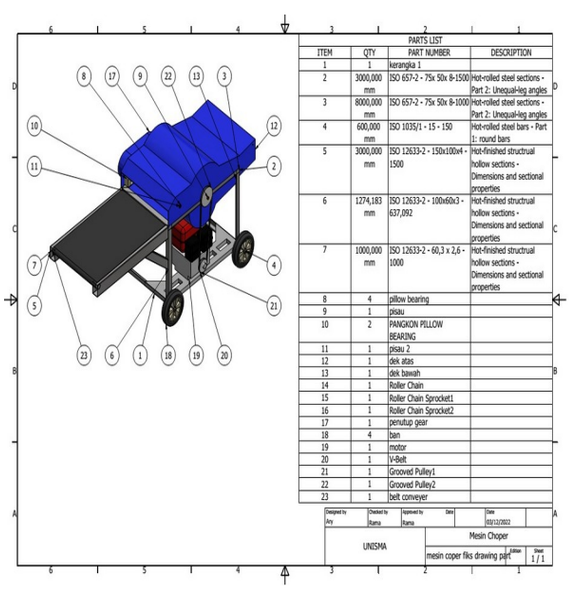

PARTS LIST

ITEM	QTY	PART NUMBER	DESCRIPTION
1	1	kerangka 1	
2	3000,000 mm	ISO 657-2 - 75x 50x 8-1500	Hot-rolled steel sections - Part 2: Unequal-leg angles
3	8000,000 mm	ISO 657-2 - 75x 50x 8-1000	Hot-rolled steel sections - Part 2: Unequal-leg angles
4	600,000 mm	ISO 1035/1 - 15 - 150	Hot-rolled steel bars - Part 1: round bars
5	3000,000 mm	ISO 12633-2 - 150x100x4 - 1500	Hot-finished structrual hollow sections - Dimensions and sectional properties
6	1274,183 mm	ISO 12633-2 - 100x60x3 - 637,092	Hot-finished structrual hollow sections - Dimensions and sectional properties
7	1000,000 mm	ISO 12633-2 - 60,3 x 2,6 - 1000	Hot-finished structrual hollow sections - Dimensions and sectional properties
8	4	pillow bearing	
9	1	pisau	
10	2	PANGKION PILLOW BEARING	
11	1	pisau 2	
12	1	dek atas	
13	1	dek bawah	
14	1	Roller Chain	
15	1	Roller Chain Sprocket1	
16	1	Roller Chain Sprocket2	
17	1	penutup gear	
18	4	ban	
19	1	motor	
20	1	V-Belt	
21	1	Grooved Pulley1	
22	1	Grooved Pulley2	
23	1	belt conveyer	

Designed by: Ary | Checked by: Ramia | Approved by: Ramia | Date | Date: 07/12/2022

UNISMA | Mesin Choper | mesin coper fiks drawing part | Sheet: 1 / 1

(20) RI Permohonan Paten

(19) ID (11) No Pengumuman : 2023/S/00899 (13) A

(51) I.P.C : A 23C 19/00

(21) No. Permohonan Paten : S00202214905

(22) Tanggal Penerimaan Permohonan Paten :
15 Desember 2022

(30) Data Prioritas :
(31) Nomor (32) Tanggal (33) Negara

(43) Tanggal Pengumuman Paten :
28 Februari 2023

(71) Nama dan Alamat yang Mengajukan Permohonan Paten :
Universitas Gadjah Mada
Direktorat Penelitian, Gedung Pusat UGM Lantai 3 Sayap Selatan, Bulaksumur, Yogyakarta, Indonesia, 55281 Indonesia

(72) Nama Inventor :
Tyas Utami,ID
Endang Sutriswati Rahayu,ID
Mariyatun,ID
Mifta Gatya,ID
Aiman Arkan,ID
Luthfi Fathul Huda,ID
Muhammad Wildan Ash Shiddieqy,ID

(74) Nama dan Alamat Konsultan Paten :

(54) Judul Invensi : SCALE UP PROSES PRODUKSI CREAM CHEESE PROBIOTIK DENGAN KULTUR STARTER Lactiplantibacillus plantarum subps. plantarum Dad-13 DAN Streptococcus thermophilus Dad-11

(57) Abstrak :
Invensi ini secara umum mengenai scale up proses produksi cream cheese probiotik dengan kultur starter Lactiplantibacillus plantarum subps. plantarum Dad-13 dan Streptococcus thermophilus Dad-11, khusus lagi, invensi ini berhubungan dengan penerapaan proses produksi cream cheese probiotik dengan kultur starter lokal Lactiplantibacillus plantarum subps. plantarum Dad-13 dan Streptococcus thermophilus Dad-11 skala lab pada skala yang lebih besar dalam pengembangan produk pangan fungsional. Scale up produksi cream cheese probiotik dilakukan dari produksi sebanyak 22 liter susu segar menjadi 330 liter susu segar setiap batch produksi. Dalam proses scale up produksi cream cheese probiotik dengan kultur starter Lactiplantibacillus plantarum subps. plantarum Dad-13 dan Streptococcus thermophilus Dad-11 dihasilkan cream cheese dengan karakteristik kimia antara lain kadar air 47,15%, kadar lemak 44,89%, kadar protein 4,31%, karbohidrat 2,40%.

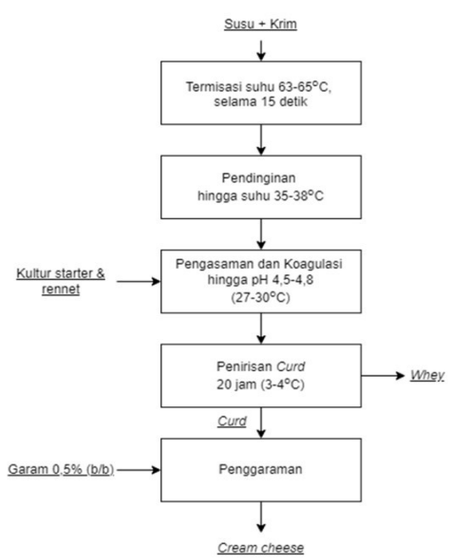

(20) RI Permohonan Paten

(19) ID (11) No Pengumuman : 2023/S/00918 (13) A

(51) I.P.C : A 23K 50/80,A 23K 50/70,A 23K 20/00

(21) No. Permohonan Paten : S00202301586

(22) Tanggal Penerimaan Permohonan Paten :
22 Februari 2023

(30) Data Prioritas :
(31) Nomor (32) Tanggal (33) Negara

(43) Tanggal Pengumuman Paten :
03 Maret 2023

(71) Nama dan Alamat yang Mengajukan Permohonan Paten :
UNIVERSITAS AHMAD DAHLAN
Jl. Pramuka 5F, Pandeyan, Umbulharjo, Yogyakarta, DI Yogyakarta 55161 Indonesia

(72) Nama Inventor :
Dr. Ing. Suhendra,ID
Mustafa Ahda, S.Si., M.Sc,ID
Agung Budiantoro, S.Si., M.Si,ID
Chuzaimah, S.T.,ID
dr. Dewi Yuniasih,ID

(74) Nama dan Alamat Konsultan Paten :

(54) Judul Invensi : PENGGUNAAN OMEGA 3 (ASAM DOCOSAHEXANOAT, DHA) DARI MIKROALGA AURANTIOCHYTRIUM SP. DALAM PAKAN TERNAK DAN IKAN

(57) Abstrak :
Invensi ini bertujuan untuk mengetahui penggunaan suplemen omega 3 (DHA) yang berasal dari spesies mikroalga Aurantiochytrium ke dalam formulasi pakan ternak. Kandungan asam lemak tidak jenuh rantai ganda (PUFA) dalam mikroalga Aurantiochytrium antara lain seperti asam heksadekanoat (asam palmitat), Metil tetradekanoat (asam Miristat), asam dokosaheksaenoat (DHA) dan Asam eicosapentaenoat (EPA).

(20) **RI Permohonan Paten**

(19) **ID** **(11)** **No Pengumuman : 2023/S/00888** **(13) A**

(51) **I.P.C : F 16B 12/00**

(21) **No. Permohonan Paten :** S00202300989

(22) **Tanggal Penerimaan Permohonan Paten :**
02 Februari 2023

(30) **Data Prioritas :**
(31) Nomor (32) Tanggal (33) Negara

(43) **Tanggal Pengumuman Paten :**
27 Februari 2023

(71) **Nama dan Alamat yang Mengajukan Permohonan Paten :**
RUDY CHANDRA
Bukit Cimanggu Villa Blok M2/16, RT.002/RW.011, Kelurahan Cibadak, Kecamatan Tanah Sereal, Bogor Indonesia

(72) **Nama Inventor :**
RUDY CHANDRA,ID

(74) **Nama dan Alamat Konsultan Paten :**
Agustia Krisanti S.H., M.H.
Gedung JAGAT (Megah Bangun Baja), Lantai 1, Jl. RP. Soeroso No. 42B Gondangdia, Menteng, Jakarta Pusat

(54) **Judul Invensi :** KOMPONEN PENGIKAT PADA SAMBUNGAN PAPAN BERONGGA uPVC

(57) **Abstrak :**

Suatu suatu komponen pengikat pada sambungan papan/lembaran uPVC berongga (hollow) yang akan dirangkai atau disusun menjadi satu kesatuan bentuk bangun suatu produk yang diinginkan sesuai rancang bangun unit produknya. karenanya untuk memudahkan identifikasi pembuatan dan penggunaan, komponen ini selanjutnya kami diberi sebutan/nama “Konektor 25BM”. Tujuan utama dari invensi ini adalah untuk menyediakan suatu komponen konektor atau penyambung papan uPVC pada konstruksi furniture yang pratis, sederhana, fungsional dan bisa dilepas/dibongkar pasang sesuai keinginan pengguna. Bentuk dasar kotak persegi berongga yang pada salah satu sisinya terbuka menyerupai mangkuk atau kedua sisinya terbuka menyerupai balok atau kubus berlubang tembus yang mempunyai empat sisi/dinding

1

1/3

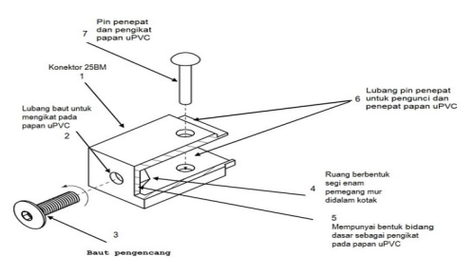

5

Gambar 1

(20) RI Permohonan Paten

(19) ID (11) No Pengumuman : 2023/S/00890 (13) A

(51) I.P.C : A 61K 31/00,A 61P 35/00

(21) No. Permohonan Paten : S00202215949

(22) Tanggal Penerimaan Permohonan Paten :
31 Desember 2022

(30) Data Prioritas :
(31) Nomor (32) Tanggal (33) Negara

(43) Tanggal Pengumuman Paten :
27 Februari 2023

(71) Nama dan Alamat yang Mengajukan Permohonan Paten :
Institut Pertanian Bogor
Gedung STP IPB University, Jalan Taman Kencana No.3
Indonesia

(72) Nama Inventor :
Novriyandi Hanif, S.Si., M.Sc., D.Sc.,ID
Andi Setiawan, Drs., Ph.D., Prof.,ID
Gibral Abdul Khalik, S.Si.,ID
Fabians Faisal Dinelsa, S.Si.,ID

(74) Nama dan Alamat Konsultan Paten :

(54) Judul Invensi : METODE EFEKTIF DAN EFISIEN KRISTALISASI SENYAWA ANTIKANKER AMPUH MANZAMINA A

(57) Abstrak :
Suatu metode baru, mudah dan efisien dalam penyediaan senyawa murni manzamina A (1) dengan tahapan ekstraksi, partisi cair-cair, pemurnian dengan kromatografi kolom, rekristalisasi dengan CHCl3/MeCN 7:3 menghasilkan senyawa murni manzamina A dengan ukuran kristal besar dan transparan, verifikasi senyawa manzamina A dengan TLC [Rf senyawa manzamina A = 0.86 (CHCl3/MeOH/H2O 30:3:1)], sudut putar jenis [α]D = +53.1° (c 0.05, CHCl3), NMR, MS, dan kristal tunggal sinar-X, evaluasi aktivitas biologis manzamina A terhadap sel HEK293T dengan nilai IC50 0.60 ± 0.05 μM. Metode ini merupakan metode efektif dan efisien untuk penyediaan senyawa murni manzamina A yang sangat berpotensi untuk dijadikan obat antikanker, sebagai chemical probes dan senyawa komersial (blue gold compounds).

(20) RI Permohonan Paten

(19) ID (11) No Pengumuman : 2023/S/00896 (13) A

(51) I.P.C : A 23L 9/10,A 23L 19/00

(21) No. Permohonan Paten : S00202215729

(22) Tanggal Penerimaan Permohonan Paten :
28 Desember 2022

(30) Data Prioritas :
(31) Nomor (32) Tanggal (33) Negara

(43) Tanggal Pengumuman Paten :
27 Februari 2023

(71) Nama dan Alamat yang Mengajukan Permohonan Paten :
LPPM Universitas Negeri Padang
Jl. Prof. Dr. Hamka, Air Tawar Barat Indonesia

(72) Nama Inventor :
Yolanda Intan Sari, M.Pd,ID
Deviana Ridhani, S.Pd,ID
Fadhillah Majid Saragih, S.Pd,ID
Dony Novaliendry, S.Kom, M.Kom,ID
Prof. Dr. Rahadian Zainul, S.Pd, M.Si,ID
Dr. Elida, M.Pd,ID
Dr. Delfi Eliza, M.Pd,ID
Titi Sriwahyuni, S.Pd, M.Eng,ID

(74) Nama dan Alamat Konsultan Paten :

(54) Judul Invensi : METODE PEMBUATAN PUDING DARI EKSTRAK BUAH NAGA

(57) Abstrak :
Invensi ini berhubungan dengan Metode pembuatan puding dari ekstrak buah naga. Lamanya pengadukan isi buah naga adalah 2-5 menit, namun lebih disukai 3 menit. Campuran klaim 1.a adalah susu dan gula. Pengadukan bubuk agar selama 1-3 menit, namun lebih disukai 2 menit. Pencampuran klaim 1.b dan 1.c. Pendidihan dilakukan selama 30-60 menit dengan suhu 100oC-110oC, namun lebih disukai 45 menit. Penambahan bubur naga dan essens vanila dengan claim 1.e.

(20) **RI Permohonan Paten**

(19) **ID** (11) **No Pengumuman : 2023/S/00901** (13) **A**

(51) **I.P.C : A 61K 36/00**

(21) **No. Permohonan Paten :** S00202300912

(22) **Tanggal Penerimaan Permohonan Paten :**
31 Januari 2023

(30) **Data Prioritas :**
(31) Nomor (32) Tanggal (33) Negara

(43) **Tanggal Pengumuman Paten :**
28 Februari 2023

(71) **Nama dan Alamat yang Mengajukan Permohonan Paten :**
UNIVERSITAS AIRLANGGA
Gedung AUP Lantai 2, Kampus C Universitas Airlangga. Mulyorejo Indonesia

(72) **Nama Inventor :**
Dr. Hani Plumeriastuti, drh., M.Si,ID
Dr. Annise Proboningrat, drh., M.Si,ID
Prof. Sri Agus Sudjarwo, drh., Ph.D,ID
Agung Budianto Achmad, drh, M.Si,ID

(74) **Nama dan Alamat Konsultan Paten :**

(54) **Judul Invensi :** EKSTRAK ETANOL KULIT BATANG PINUS (Pinus merkusii) SEBAGAI AGEN SITOTOKSIK SEL KANKER LEHER RAHIM

(57) **Abstrak :**

Invensi ini mengenai penggunaan ekstrak etanol 96% dari kulit batang pinus (Pinus merkusii) yang memiliki potensi sebagai antikanker alami khususnya untuk sel kanker leher rahim (sel HeLa). Kanker leher rahim merupakan salah satu jenis kanker yang paling banyak dialami wanita dan penanganannya memiliki banyak efek samping dan pengembangan resistensi obat. Aktivitas sitotoksik ekstrak etanol kulit batang pinus (Pinus merkusii) yang telah diujikan pada sel HeLa dengan variasi dosis 25, 50, 100, 200, dan 400 ppm menghasilkan nilai konsentrasi penghambatan 50% (IC50) sebesar 226,6 ppm, sehingga dapat dikatakan sebagai kandidat bahan alami yang aktif dalam menghambat pertumbuhan sel kanker leher rahim.