ISSN : 0854-6789

BERITA RESMI PATEN DIVISIONAL (PECAHAN) SERI-A

No. BRPD 57/VI/2023

SESUAI DENGAN KETENTUAN PASAL 54 AYAT(4) DALAM PERMENKUMHAM NOMOR 38 TAHUN 2018 YANG MENYATAKAN BAHWA TERHADAP PERMOHONAN DIVISIONAL (PECAHAN) TERKAIT TANGGAL DAN NOMOR PENGUMUMAN MERUJUK PADA PERMOHONAN SEMULA (PERMOHONAN INDUK).

DITERBITKAN TANGGAL 09 Juni 2023

DIREKTORAT PATEN, DTLST, DAN RD
DIREKTORAT JENDERAL KEKAYAAN INTELEKTUAL
KEMENTERIAN HUKUM DAN HAK ASASI MANUSIA REPUBLIK INDONESIA

BERITA RESMI PATEN DIVISIONAL (PECAHAN) SERI-A

No. 57 TAHUN 2023

PELINDUNG
MENTERI HUKUM DAN HAK ASASI MANUSIA
REPUBLIK INDONESIA

TIM REDAKSI

Penasehat	:	**Direktur Jenderal Kekayaan Intelektual**
Penanggung Jawab	:	**Direktur Paten, DTLST, dan RD**
Ketua	:	Koordinator Permohonan dan Publikasi
Publikasi Sekretaris	:	Subkoordinator Publikasi dan Dokumentasi
Anggota	:	Staf Seksi Publikasi dan Dokumentasi

Penyelenggara

Direktorat Paten, DTLST, dan RD
Direktorat Jenderal Kekayaan Intelektual

Alamat Redaksi dan Tata Usaha

Jl. H.R. Rasuna Said Kav. 8-9
Jakarta Selatan 12190

Telepon: (021) 57905611 Faksimili: (021) 57905611
Website : www.dgip.go.id

INFORMASI UMUM

Berita Resmi Paten Divisional **Nomor 57 Tahun Ke-33** ini berisi segala kegiatan yang berkaitan dengan pengajuan Permintaan Paten ke Kantor Paten dan memuat lembar halaman pertama (front page) dari dokumen Paten.

Daftar Bibliografi yang tertera dalam lembar halaman pertama (front page) adalah sesuai dengan INID Code (Internationally agreed Number of the Identification of Date Code).

Penjelasan **Nomor Kode** pada halaman pertama (front page) Paten adalah sebagai berikut :

(11) : Nomor Dokumen

(20) : Jenis Publikasi (Paten atau Permohonan Paten)

(13) : Pengumuman Paten (pertama)

(19) : Negara dimana tempat diajukan Permohonan Paten

(21) : Nomor Permohonan Paten

(22) : Tanggal Penerimaan Permohonan Paten

(30) : Data Prioritas

(31) : Nomor Prioritas

(32) : Tanggal / Bulan / Tahun diberikan Hak Prioritas

(33) : Negara yang memberikan Hak Prioritas

(43) : Tanggal Pengumuman Permohonan Paten

(51) : International Patent Classification (IPC)

(54) : Judul Invensi

(57) : Abstrak atau Klaim

(71) : Nama dan Alamat yang Mengajukan Permohonan Paten

(72) : Nama Penemu (Inventor)

(74) : Nama dan Alamat Konsultan Paten

(20) RI Permohonan Paten

(19) ID (11) No Pengumuman : 2021/PID/03518 (13) A

(51) I.P.C : H 04N 19/597

(21) No. Permohonan Paten : P00202304906

(22) Tanggal Penerimaan Permohonan Paten :
09 September 2019

(30) Data Prioritas :

(31) Nomor	(32) Tanggal	(33) Negara
10-2018-0107256	07 September 2018	KR

(43) Tanggal Pengumuman Paten :
22 April 2021

(71) Nama dan Alamat yang Mengajukan Permohonan Paten :
B1 INSTITUTE OF IMAGE TECHNOLOGY, INC.
1213-ho, 525, Gonghangdae-ro, Gangseo-gu, Seoul 07563 Republic of Korea

(72) Nama Inventor :
Ki Baek KIM,KR

(74) Nama dan Alamat Konsultan Paten :
Budi Rahmat S.H.,
Jalan Griya Agung No 21 Blok M3 Komplek Griya Inti Sentosa Sunter

(54) Judul Invensi : METODE DAN ALAT PENGENKODEAN/PENDEKODEAN CITRA

(57) Abstrak :
Metode dan alat pengenkodean/pendekodean citra menurut invensi ini memungkinkan penentuan mode prediksi intra-layar dari blok target, pembangkitan blok prediksi dari blok target berdasarkan mode prediksi intra-layar, dan koreksi blok prediksi yang dihasilkan.

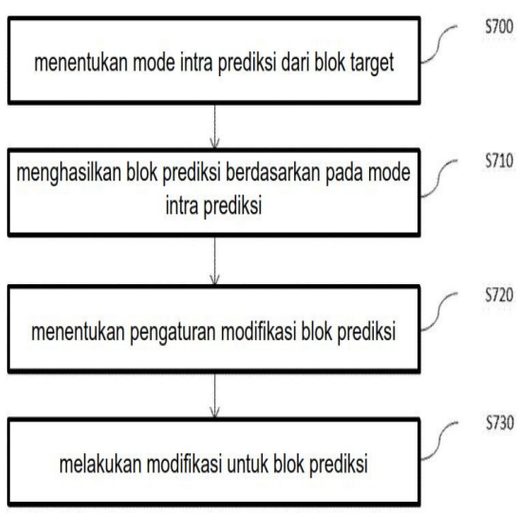

(20) **RI Permohonan Paten**

(19) **ID** **(11)** **No Pengumuman : 2021/PID/09775** **(13) A**

(51) **I.P.C : C 11B 1/06,C 11B 1/04,C 11B 13/00**

(21) **No. Permohonan Paten :** P00202302274

(22) **Tanggal Penerimaan Permohonan Paten :**
16 November 2020

(30) **Data Prioritas :**

(31) Nomor	(32) Tanggal	(33) Negara
19210629.2	21 November 2019	EP

(43) **Tanggal Pengumuman Paten :**
20 Desember 2021

(71) **Nama dan Alamat yang Mengajukan Permohonan Paten :**
ALFA LAVAL CORPORATE AB
P.O. Box 73, SE-221 00 Lund, Sweden Sweden

(72) **Nama Inventor :**
Amol HUKKERIKAR ,IN

(74) **Nama dan Alamat Konsultan Paten :**
Ir. Migni Myriasandra Noerhadi MIP. MSEL.
PT. BIRO OKTROI ROOSSENO Kantor Taman A-9, Unit A6 & A7 Jl. Dr. Ide Anak Agung Gde Agung (Mega Kuningan) Jakarta 12950, INDONESIA

(54) **Judul Invensi :** METODE UNTUK MEMPRODUKSI MINYAK KELAPA SAWIT MENTAH DARI BAHAN BAKU YANG MENGANDUNG MINYAK KELAPA SAWIT DAN SISTEM UNTUK PRODUKSI MINYAK KELAPA SAWIT MENTAH

(57) **Abstrak :**

Invensi ini berhubungan dengan suatu metode dan sistem untuk memproduksi minyak kelapa sawit mentah dari bahan baku yang mengandung minyak kelapa sawit yang mencakup menerima dan mengumpankan bahan baku yang mengandung minyak kelapa sawit ke alat sterilisasi (11), mensterilisasi bahan baku di dalam alat sterilisasi (11) dengan menggunakan uap, merontokkan bahan baku di dalam unit perontok (12), mendigesti buah di dalam unit pendigesti (13), dan mengepres buah dalam susunan pengepresan (14) untuk mengekstraksi minyak kelapa sawit dari buah yang didigesti, menjernihkan minyak kelapa sawit yang diekstraksi di dalam tangki penjernihan (15) dan mengeringkan minyak kelapa sawit yang diekstraksi di dalam unit pengering (18) untuk memproduksi minyak kelapa sawit mentah, dimana selama produksi, efluen kilang minyak kelapa sawit (POME) dihasilkan sebagai lumpur residu, dan metode tersebut lebih lanjut mencakup: memisahkan air (A) dan padatan (B) dari sedikitnya bagian efluen kilang minyak kelapa sawit (POME) dengan menggunakan separator POME (26); mengumpankan sedikitnya bagian air yang dipisahkan (A) ke generator uap (21), yang merupakan peranti yang terpisah dan berbeda dibandingkan dengan boiler kilang; menghasilkan uap (C) di dalam generator uap (21) dengan menggunakan air yang dipisahkan (A); mengumpankan uap yang dihasilkan (C) ke alat sterilisasi (11).

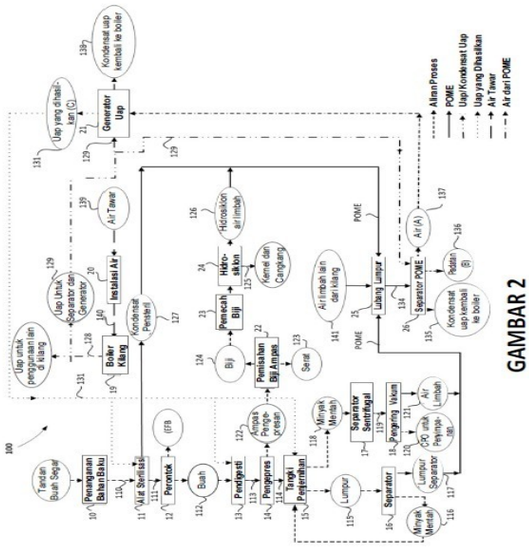

GAMBAR 2

(20) RI Permohonan Paten

(19) ID (11) No Pengumuman : 2021/PID/03518 (13) A

(51) I.P.C : H 04N 19/597

(21) No. Permohonan Paten : P00202304907

(22) Tanggal Penerimaan Permohonan Paten :
09 September 2019

(30) Data Prioritas :

(31) Nomor	(32) Tanggal	(33) Negara
10-2018-0107256	07 September 2018	KR

(43) Tanggal Pengumuman Paten :
22 April 2021

(71) Nama dan Alamat yang Mengajukan Permohonan Paten :
B1 INSTITUTE OF IMAGE TECHNOLOGY, INC.
1213-ho, 525, Gonghangdae-ro, Gangseo-gu, Seoul 07563 Republic of Korea

(72) Nama Inventor :
Ki Baek KIM,KR

(74) Nama dan Alamat Konsultan Paten :
Budi Rahmat S.H.,
Jalan Griya Agung No 21 Blok M3 Komplek Griya Inti Sentosa Sunter

(54) Judul Invensi : METODE DAN ALAT PENGENKODEAN/PENDEKODEAN CITRA

(57) Abstrak :
Metode dan alat pengenkodean/pendekodean citra menurut invensi ini memungkinkan penentuan mode prediksi intra-layar dari blok target, pembangkitan blok prediksi dari blok target berdasarkan mode prediksi intra-layar, dan koreksi blok prediksi yang dihasilkan.

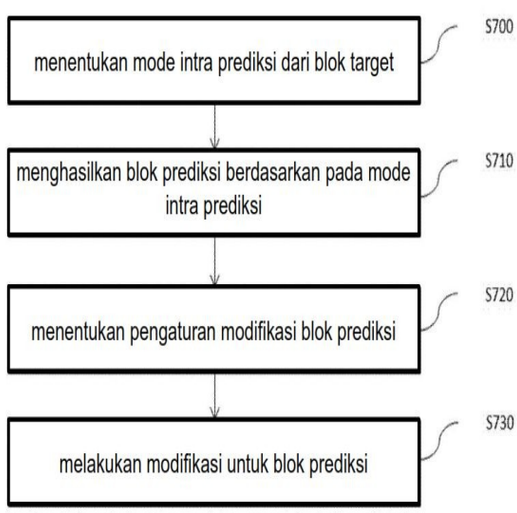

(20) **RI Permohonan Paten**

(19) **ID** **(11)** **No Pengumuman : 2021/PID/05981** **(13) A**

(51) **I.P.C : E 01B 1/00,E 01B 2/00,E 01C 3/00**

(21) **No. Permohonan Paten :** P00202301804

(22) **Tanggal Penerimaan Permohonan Paten :**
14 September 2018

(30) **Data Prioritas :**

(31) Nomor	(32) Tanggal	(33) Negara
1714867.7	15 September 2017	GB

(43) **Tanggal Pengumuman Paten :**
12 Juli 2021

(71) **Nama dan Alamat yang Mengajukan Permohonan Paten :**
Tensar Technologies Limited
Sett End Road, Shadsworth Business Park, Shadsworth Blackburn BB1 2PU, UK United Kingdom

(72) **Nama Inventor :**
Horton, Mike,GB

(74) **Nama dan Alamat Konsultan Paten :**
Kusno Hadi S.Si
Kartika Chandra Office Tower 4 th Floor Suite 409 Jalan Gatot Subroto Kavling 18-20

(54) **Judul Invensi :** KONSTRUKSI REKAYASA KEBUMIAN UNTUK DIGUNAKAN PADA REL KERETA

(57) **Abstrak :**
Ada diungkapkan suatu konstruksi geogrid rel kereta yang sesuai untuk penggunaan dengan kereta berkecepatan tinggi untuk mengurangi dampak gelombang Rayleigh yang dihasilkan pada kecepatan tinggi dan/atau di atas tanah dasar lunak, konstruksi yang mencakup: suatu landasan lintasan (misalnya, yang memiliki rel untuk suatu kereta) yang menentukan suatu lintasan yang berlokasi di atas suatu bidang lintasan; suatu massa bahan partikulat (misalnya, agregat) yang membentuk suatu lapisan yang berlokasi dibawah bidang lintasan; dan suatu geogrid yang berlokasi di dan/atau dibawah massa partikulat dalam suatu bidang (bidang geogrid) yang secara substansial sejajar dengan bidang lintasan dimana jarak rata-rata antara bidang lintasan dan bidang geogrid, diukur tegak lurus terhadap keduanya lebih besar dari 0,65 meter.

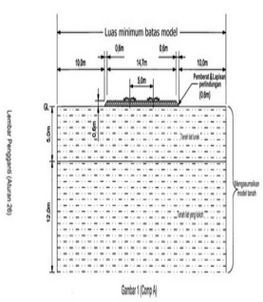

(20) RI Permohonan Paten

(19) ID (11) No Pengumuman : 2018/09720 (13) A

(51) I.P.C : A 62C 37/00,F 04D 15/00,G 05D 13/62

(21) No. Permohonan Paten : P00202302164

(22) Tanggal Penerimaan Permohonan Paten :
25 November 2016

(30) Data Prioritas :

(31) Nomor	(32) Tanggal	(33) Negara
62/350,038	14 Juni 2016	US

(43) Tanggal Pengumuman Paten :
07 September 2018

(71) Nama dan Alamat yang Mengajukan Permohonan Paten :
S. A. ARMSTRONG LIMITED
23 Bertrand Avenue, Scarborough, Ontario M1L 2P3 Canada

(72) Nama Inventor :
THOMSEN, Peter,CA

(74) Nama dan Alamat Konsultan Paten :
Daru Lukiantono S.H.
Hadiputranto, Hadinoto and Partners, Pacific Century Place Lt. 35, SCBD Lot 10, Jl. Jenderal Sudirman Kav. 52-53

(54) Judul Invensi : UNIT POMPA DENGAN SIRKUIT TERBUKA YANG MENGATUR SENDIRI

(57) Abstrak :

Suatu unit pompa pemadam api yang dapat mengatur sendiri yang dapat dikontrol untuk beroperasi di bawah kondisi yang diperlukan untuk mendapatkan sistem proteksi kebakaran misalnya alat penyiram. Unit pompa pemadam api tersebut dapat dioperasikan sesuai dengan kurva kontrol berdasarkan tekanan dan aliran yang terdeteksi. Kurva kontrol tersebut dapat meliputi : a) titik target pertama dari nilai total yang diinginkan dari beban sistem untuk tekanan dan aliran, b) titik target kedua dari persentase parsial minimum dari nilai total yang diinginkan tekanan pada persentase-lebih dari nilai total yang diinginkan aliran, c) jalur yang mempertahankan nilai total tekanan yang diinginkan untuk semua nilai aliran sampai titik target pertama, d) jalur antara titik target pertama dan titik target kedua, e) jalur dari titik target kedua yang membatasi nilai-nilai tekanan untuk nilai-nilai aliran yang lebih besar dari titik target kedua.

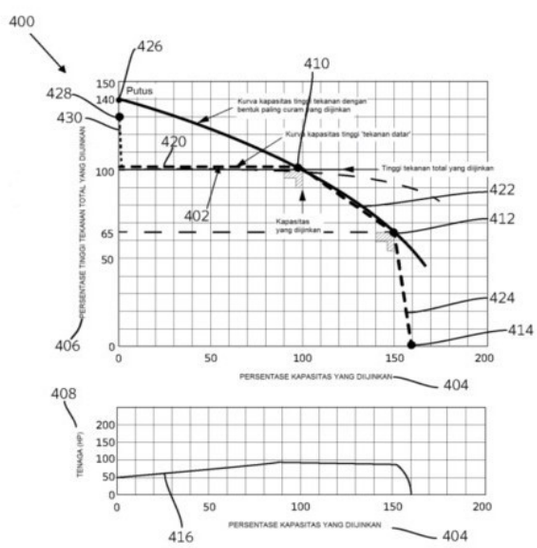

(20) RI Permohonan Paten

(19) ID (11) No Pengumuman : 2022/PID/00115 (13) A

(51) I.P.C : E 02F 9/26

(21) No. Permohonan Paten : P00202304256

(22) Tanggal Penerimaan Permohonan Paten :
29 Mei 2020

(30) Data Prioritas :

(31) Nomor	(32) Tanggal	(33) Negara
62/855,783	31 Mei 2019	US

(43) Tanggal Pengumuman Paten :
03 Januari 2022

(71) Nama dan Alamat yang Mengajukan Permohonan Paten :
ESCO GROUP LLC
2141 NW 25th Avenue Portland, OR 97210-2578 United States of America

(72) Nama Inventor :
Steven D. HYDE,US
Jason W. BETOURNAY,US
Christopher D. SNYDER,US

(74) Nama dan Alamat Konsultan Paten :
Budi Rahmat S.H.,
Jalan Griya Agung No 21 Blok M3 Komplek Griya Inti Sentosa Sunter

(54) Judul Invensi : MEMANTAU PRODUK PENGOLAH TANAH UNTUK PERALATAN PEKERJAAN TANAH

(57) Abstrak :
Perangkat dan sistem pemantauan yang terletak di lubang di alas produk pengolah tanah untuk memantau karakteristik produk pengolah tanah. Karakteristik ini dapat berhubungan dengan keberadaan, ID suku cadang, kondisi, penggunaan dan/atau kinerja produk pengolah tanah yang dikencangkan ke peralatan pekerjaan tanah. Sistem pemantauan dapat mendeteksi keberadaan dan/atau ketiadaan satu atau beberapa komponen produk pengolah tanah.

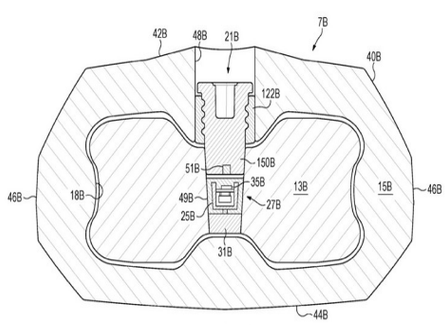

Gambar. 7B

(20) RI Permohonan Paten

(19) ID (11) No Pengumuman : 2021/PID/02280 (13) A

(51) I.P.C : G 01C 21/26,G 01C 21/26

(21) No. Permohonan Paten : P00202302125

(22) Tanggal Penerimaan Permohonan Paten :
07 Juni 2019

(30) Data Prioritas :

(31) Nomor	(32) Tanggal	(33) Negara
2018-109115	07 Juni 2018	JP

(43) Tanggal Pengumuman Paten :
01 April 2021

(71) Nama dan Alamat yang Mengajukan Permohonan Paten :
Dentsu Inc.
1-8-1, Higashi-Shimbashi, Minato-ku, Tokyo 1057001, Japan Japan

(72) Nama Inventor :
Hakubun SO,JP

(74) Nama dan Alamat Konsultan Paten :
Marolita Setiati
PT.Spruson Ferguson Indonesia Graha Paramita 3B Floor, Zona D Jalan Denpasar Raya Blok D2 Kavling 8 Kuningan

(54) Judul Invensi : ALAT PENYEDIAAN LAYANAN, METODE PENYEDIAAN LAYANAN, DAN PROGRAM PENYEDIAAN LAYANAN

(57) Abstrak :
Suatu tujuan dari invensi ini adalah untuk menyediakan suatu alat penyediaan layanan, suatu metode penyediaan layanan, dan suatu program penyediaan layanan yang mampu menyediakan layanan-layanan secara efisien seperti iklan-iklan dan konten-konten. Yang disediakan adalah suatu alat penyediaan layanan yang meliputi: suatu sarana penerimaan informasi rute yang menerima informasi rute yang menunjukkan masing-masing rute bergerak dari masing-masing sejumlah unit bergerak yang masing-masing meliputi fungsi operasi otomatis; suatu sarana penerimaan informasi posisi yang menerima informasi posisi yang menunjukkan posisi saat ini dari masing-masing sejumlah unit bergerak tersebut; dan suatu sarana penyediaan layanan yang, ketika suatu kondisi penyediaan layanan dipenuhi oleh informasi rute dari dua unit bergerak atau lebih di antara sejumlah unit bergerak, menyediakan suatu layanan kepada para pengguna dari dua unit bergerak atau lebih tersebut berdasarkan pada informasi rute dan informasi posisi.

GAMBAR 1

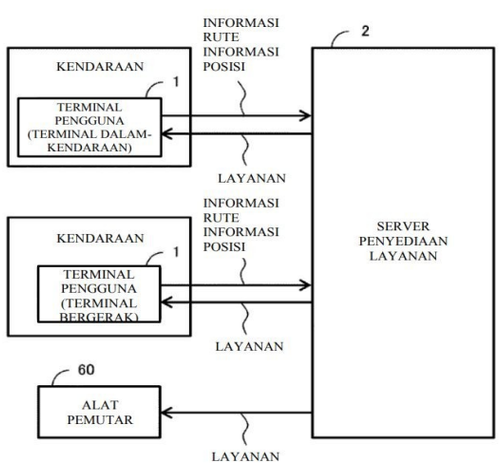

(20) RI Permohonan Paten

(19) ID (11) No Pengumuman : 2019/05602 (13) A

(51) I.P.C : A 01N 43/76,A 01N 43/50,C 07D 413/14

(21) No. Permohonan Paten : P00202102576

(22) Tanggal Penerimaan Permohonan Paten :
10 Juli 2017

(30) Data Prioritas :

(31) Nomor	(32) Tanggal	(33) Negara
16180315.0	20 Juli 2016	EP
16203964.8	14 Desember 2016	EP

(43) Tanggal Pengumuman Paten :
02 Agustus 2019

(71) Nama dan Alamat yang Mengajukan Permohonan Paten :
BAYER AKTIENGESELLSCHAFT
Kaiser-Wilhelm-Allee 1 51373 Leverkusen (DE) Germany

(72) Nama Inventor :
ALBUS, Udo,DE
NICOLAI, Janine,DE
LUSTIG, Klemens,DE
ANLAHR, Johanna,DE
COLLINS, Karl,DE
DELBECK, Martina,DE
MÜLLER, Thomas,DE
ROSENSTEIN, Björn,DE
LINDNER, Niels,DE
GEHRING, Doris,DE
BECK-BROICHSITTER, Moritz,DE
HAHN, Michael,DE

(74) Nama dan Alamat Konsultan Paten :
Emirsyah Dinar
AFFA IPR Gedung Graha Pratama Lantai 15 Jalan MT. Haryono Kavling 15

(54) Judul Invensi : SENYAWA BISIKLIK TERSUBSTITUSI DIAZAHETERO DAN PENGGUNAAN DARIPADANYA

(57) Abstrak :
Aplikasi ini berhubungan dengan senyawa diazaheterobiklik tersubstitusi (imidazo [1,2-a] piridin-3-il) metil, dengan proses pembuatannya, penggunaannya sendiri atau dalam kombinasi untuk pengobatan dan/atau pencegahan penyakit, dan penggunaannya untuk produksi obat-obatan untuk pengobatan dan/atau pencegahan penyakit, terutama untuk pengobatan dan/atau pencegahan gangguan pernapasan termasuk gangguan pernapasan terkait tidur seperti apnea tidur obstruktif dan apnea tidur pusat dan mendengkur. Aplikasi ini lebih lanjut berhubungan dengan metode invensi senyawa yang memiliki sifat pemblokiran TASK-1- dan/atau TASK-3.

(20) **RI Permohonan Paten**

(19) **ID** **(11)** **No Pengumuman : 2021/PID/05982** **(13) A**

(51) **I.P.C : A 23L 2/60,A 23L 2/52,A 23L 2/52**

(21) **No. Permohonan Paten :** P00202304947

(22) **Tanggal Penerimaan Permohonan Paten :**
06 Desember 2019

(30) **Data Prioritas :**

(31) Nomor	(32) Tanggal	(33) Negara
2018-230148	07 Desember 2018	JP
2019-036285	28 Februari 2019	JP

(43) **Tanggal Pengumuman Paten :**
12 Juli 2021

(71) **Nama dan Alamat yang Mengajukan Permohonan Paten :**
SUNTORY HOLDINGS LIMITED
1-40, Dojimahama 2-chome, Kita-ku, Osaka-shi, Osaka 5308203 Japan Japan

(72) **Nama Inventor :**
ITOYAMA, Akinori,JP
ASAMI, Yoji,JP
FUJIE, Akiko,JP
SARADA, Shigeru,JP

(74) **Nama dan Alamat Konsultan Paten :**
Januar Ferry S.Si
PT. Hakindah International Gedung Gajah Unit AT Jalan Dr Saharjo No. 111 Tebet

(54) **Judul Invensi :** KOMPOSISI

(57) **Abstrak :**
KOMPOSISI Invensi ini menyediakan komposisi minuman yang mencakup rebaudiosida M (Reb M) yang secara tak terduga memiliki pengaruh pelepasan dahaga. Komposisi ini sangat cocok untuk digunakan dalam mencapai dan/atau mempertahankan kelegaan dahaga. Misalnya, komposisi minuman tersebut dapat sangat bermanfaat dalam area dari minuman olahraga.

GAMBAR 1

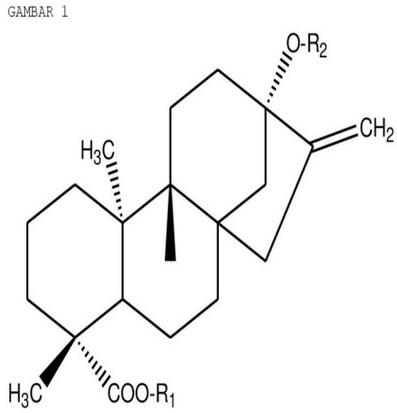

(20) RI Permohonan Paten

(19) ID (11) No Pengumuman : 2019/07549 (13) A

(51) I.P.C : E 04C 5/16

(21) No. Permohonan Paten : P00202305037

(22) Tanggal Penerimaan Permohonan Paten :
12 September 2017

(30) Data Prioritas :

(31) Nomor	(32) Tanggal	(33) Negara
724218	12 September 2016	NZ

(43) Tanggal Pengumuman Paten :
18 Oktober 2019

(71) Nama dan Alamat yang Mengajukan Permohonan Paten :
Coupler Solutions Limited
Level 2, 50 Customhouse Quay, Wellington, 6011 New Zealand

(72) Nama Inventor :
ALLINGTON, Christopher James,NZ
DIEHL, Andrew Karl,NZ
SCOTT, Peter John,NZ
WOODS, Benjamin,NZ
GIBSON, James Gray,NZ

(74) Nama dan Alamat Konsultan Paten :
Dr. Inda Citraninda Noerhadi, SS, MA
BIRO OKTROI ROOSSENO, Kantor Taman A9, Unit C1 & C2, Jl. Dr. Ide Anak Agung Gde Agung, Mega Kuningan

(54) Judul Invensi : ALAT PENGGANDENG, BAGIAN YANG BERKAITAN DAN METODE PENGGUNAAN ALAT PENGGANDENG

(57) Abstrak :
Invensi ini berhubungan dengan suatu alat penggandeng, bagian-bagian yang berkaitan dan metode penggunaan alat penggandeng tersebut. Ciri teknik alat pengandeng ini adalah, meliputi selongsong dengan permukaan dalam yang menyelubungi setidaknya sebagian dari elemen memanjang yang berjumlah sedikitnya satu tersebut yang akan digandeng; dan sarana deformasi yang berjumlah sedikitnya satu tersebut yang dipasang dalam suaian paksa antara, dan menyebabkan deformasi lokal di sekeliling, setidaknya sebagian permukaan dalam selongsong dan/atau permukaan luar yang berdekatan elemen memanjang yang berjumlah sedikitnya satu tersebut. Diungkapkan pula alat penyisipan sarana deformasi, selongsong penggandeng, sarana deformasi, dan metode penggandengan sedikitnya satu elemen. Alat penggandeng, bagian-bagian terkaitnya dan metode penggunaannya mampu menggandengkan dengan kuat dan/atau teguh elemen-elemen yang berbeda. Penggandengan yang dapat disesuaikan dengan penerapan itu dapat mengatasi masalah-masalah teknik di dalam bidang invensi ini seperti ukuran penggandeng yang besar, khususnya tonjolan radial. Penggandeng juga dapat memperbesar gaya penggandengan sehingga memperbesar beban yang dapat dikenakan pada alat penggandeng. Lebih lanjut, cara merakit bagian-bagian alat dapat meminimalkan timbulnya titik-titik tegangan yang lokal sehingga dapat pula meningkatkan beban yang dapat dikelola pada alat penggandeng.

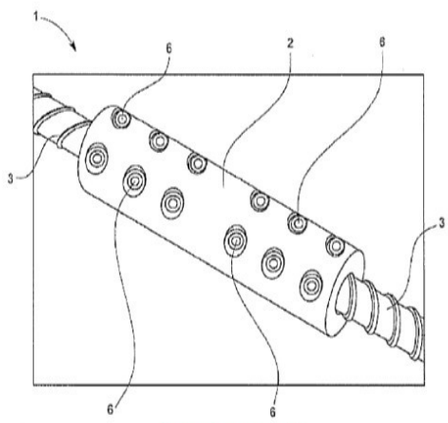

Gambar 2

(20) RI Permohonan Paten

(19) ID (11) No Pengumuman : 2021/PID/03107 (13) A

(51) I.P.C : H 04N 19/593

(21) No. Permohonan Paten : P00202301352

(22) Tanggal Penerimaan Permohonan Paten :
23 Mei 2019

(30) Data Prioritas :

(31) Nomor	(32) Tanggal	(33) Negara
10-2018-0058260	23 Mei 2018	KR

(43) Tanggal Pengumuman Paten :
19 April 2021

(71) Nama dan Alamat yang Mengajukan Permohonan Paten :
KT CORPORATION
90, Buljeong-ro, Bundang-gu, Seongnam-si, Gyeonggi-do 13606 Republic of Korea

(72) Nama Inventor :
Bae Keun LEE,KR

(74) Nama dan Alamat Konsultan Paten :
Budi Rahmat S.H.,
Jalan Griya Agung No 21 Blok M3 Komplek Griya Inti Sentosa Sunter

(54) Judul Invensi : METODE DAN PERALATAN UNTUK PEMROSESAN SINYAL VIDEO

(57) Abstrak :
Suatu citra mendekodekan metode yang sesuai dengan invensi ini dapat termasuk: tahap untuk menurunkan kandidat gabungan dari blok-blok yang bersebelahan yang dekat dengan blok saat ini; tahap untuk menghasilkan daftar kandidat gabungan pertama yang termasuk kandidat gabungan; tahap untuk mendekodekan informasi untuk menetapkan salah satu dari kandidat gabungan yang termasuk dalam daftar kandidat gabungan pertama; dan tahap untuk menurunkan informasi gerakan mengenai blok saat ini dari kandidat gabungan yang ditempatkan dengan indeks yang ditentukan dengan informasi. Di sini, ketika jumlah kandidat gabungan yang termasuk dalam daftar kandidat gabungan pertama lebih kecil daripada nilai yang ditentukan sebelumnya, kandidat gabungan yang termasuk dalam daftar kandidat gabungan kedua dapat ditambahkan ke daftar kandidat gabungan pertama.

Gambar 10

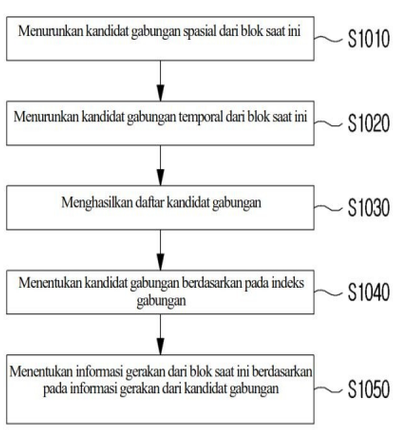

(20) RI Permohonan Paten

(19) ID (11) No Pengumuman : 2017/08943 (13) A

(51) I.P.C : A 01N 43/78,A 01N 43/56,C 07D 401/14,C 07D 405/14,C 07D 407/14,C 07D 409/14,C 07D 413/14,C 07D 417/14,C 07D 401/04,C 07D 403/04,C 07D 413/04,C 07D 417/04,C 07D 471/04,C 07D 513/04

(21) **No. Permohonan Paten :** P00202207072

(22) **Tanggal Penerimaan Permohonan Paten :**
11 Maret 2016

(30) **Data Prioritas :**

(31) Nomor	(32) Tanggal	(33) Negara
61/877,329	13 September 2013	US

(43) **Tanggal Pengumuman Paten :**
18 Agustus 2017

(71) **Nama dan Alamat yang Mengajukan Permohonan Paten :**
E. I. DU PONT DE NEMOURS AND COMPANY
Chestnut Run Plaza, 974 Centre Road, P.O. Box 2915, Wilmington, Delaware 19805 United States of America

(72) **Nama Inventor :**
CLARK, David, Alan,US
FRAGA, Breena, Gloriana,US
ZHANG, Wenming,US

(74) **Nama dan Alamat Konsultan Paten :**
Daru Lukiantono
Hadiputranto, Hadinoto and Partners, Pacific Century Place Lt. 35, SCBD Lot 10, Jl. Jenderal Sudirman Kav. 52-53

(54) **Judul Invensi :** PESTISIDA AZOL BISIKLIS TERSUBSTITUSI-HETEROSIKLIS

(57) **Abstrak :**
Yang dijelaskan adalah senyawa Formula 1, termasuk semua stereoisomer dan geometrik, N-oksida, dan garamnya, dimana Q adalah dan A, R1, m, X1, X2, X3, X4, Y1, Y2 dan Y3 adalah sebagaimana didefinisikan dalam penjelasan ini. Yang juga dijelaskan adalah komposisi yang mengandung senyawa Formula 1 dan metode untuk mengendalikan hama invertebrata yang terdiri atas mengontakkan hama invertebrata atau lingkungannya dengan senyawa atau komposisi invensi ini dalam jumlah yang efektif secara biologis.

(20) RI Permohonan Paten

(19) ID (11) No Pengumuman : 2021/PID/08294 (13) A

(51) I.P.C : A 61P 31/06,A 61P 31/06,C 07D 498/18,C 07K 16/12

(21) No. Permohonan Paten : P00202304676

(22) Tanggal Penerimaan Permohonan Paten :
20 Desember 2019

(30) Data Prioritas :

(31) Nomor	(32) Tanggal	(33) Negara
62/783,506	21 Desember 2018	US
62/844,860	08 Mei 2019	US

(43) Tanggal Pengumuman Paten :
11 Oktober 2021

(71) Nama dan Alamat yang Mengajukan Permohonan Paten :
Regeneron Pharmaceuticals, Inc.
777 Old Saw Mill River Road, Tarrytown, New York 10591, United States of America United States of America

(72) Nama Inventor :
Thomas NITTOLI ,US
Seungyong Sean CHOI,US
Mrinmoy SAHA,IN

(74) Nama dan Alamat Konsultan Paten :
Marolita Setiati
PT SPRUSON FERGUSON INDONESIA, Graha Paramita 3B Floor Zona D Jl. Denpasar Raya Blok D2 Kav.8 Kuningan

(54) Judul Invensi : ANALOG RIFAMISIN DAN KONJUGAT ANTIBODI-OBATNYA

(57) Abstrak :
Pengungkapan ini berhubungan dengan senyawa analog rifamisin, senyawa antara dan prekursornya, dan komposisi farmasi yang mampu menghambat pertumbuhan bakteri (misalnya, pertumbuhan S. aureus) dan mengobati infeksi bakteri (misalnya, infeksi S. aureus). Pengungkapan selanjutnya berhubungan dengan konjugat antibodi-obat dari senyawa analog rifamisin dan antibodi, misalnya, antibodi yang spesifik untuk target terkait penyakit infeksius seperti reseptor glikoprotein membran (MSR1), asam teikoat dinding (WTA) atau Protein A, dan metode penggunaan untuk menghambat pertumbuhan bakteri dan mengobati infeksi bakteri.

(20) RI Permohonan Paten

(19) ID (11) No Pengumuman : 2021/PID/06717 (13) A

(51) I.P.C : C 07K 16/28

(21) No. Permohonan Paten : P00202302155

(22) Tanggal Penerimaan Permohonan Paten :
01 April 2019

(30) Data Prioritas :

(31) Nomor	(32) Tanggal	(33) Negara
62/651,605	02 April 2018	US

(43) Tanggal Pengumuman Paten :
09 Agustus 2021

(71) Nama dan Alamat yang Mengajukan Permohonan Paten :
Bristol-Myers Squibb Company
Route 206 and Province Line Road, Princeton, New Jersey 08543, United States of America United States of America

(72) Nama Inventor :

Achal PASHINE,US	Michael L. GOSSELIN,US
Aaron P. YAMNIUK,CA	Derek A. HOLMES,US
Guodong CHEN,US	Priyanka Apurva MADIA,US
Richard Yu-Cheng HUANG,US	Stephen Michael CARL,US

(74) Nama dan Alamat Konsultan Paten :
Marolita Setiati
PT SPRUSON FERGUSON INDONESIA, Graha Paramita 3B Floor Zona D Jl. Denpasar Raya Blok D2 Kav.8 Kuningan

(54) Judul Invensi : ANTIBODI ANTI-TREM-1 DAN PENGGUNAANNYA

(57) Abstrak :
Invensi ini menyediakan suatu antibodi, atau bagian pengikat antigen, yang secara spesifik mengikat dan menghambat pensinyalan TREM-1, dimana antibodi tidak mengikat satu atau lebih FcγR dan tidak menginduksi sel-sel mieloid untuk menghasilkan sitokin inflamasi. Invensi ini juga menyediakan penggunaan antibodi tersebut, atau bagian pengikat antigennya, dalam aplikasi terapeutik, seperti pengobatan penyakit autoimun.

(20) RI Permohonan Paten

(19) ID (11) No Pengumuman : 2021/PID/03119 (13) A

(51) I.P.C : H 04N 19/103

(21) No. Permohonan Paten : P00202301213

(22) Tanggal Penerimaan Permohonan Paten :
21 Juni 2019

(30) Data Prioritas :

(31) Nomor	(32) Tanggal	(33) Negara
10-2018-0071539	21 Juni 2018	KR

(43) Tanggal Pengumuman Paten :
19 April 2021

(71) Nama dan Alamat yang Mengajukan Permohonan Paten :
KT CORPORATION
90, Buljeong-ro, Bundang-gu, Seongnam-si, Gyeonggi-do 13606 Republic of Korea

(72) Nama Inventor :
Bae Keun LEE,KR

(74) Nama dan Alamat Konsultan Paten :
Budi Rahmat S.H.,
Jalan Griya Agung No 21 Blok M3 Komplek Griya Inti Sentosa Sunter

(54) Judul Invensi : METODE DAN PERALATAN UNTUK PEMROSESAN SINYAL VIDEO

(57) Abstrak :
Suatu metode pendekodean citra sesuai dengan invensi ini mencakup tahap: menurunkan kandidat Mode Paling Mungkin (MPM) berdasarkan mode intra-prediksi dari blok kandidat; menentukan apakah kandidat MPM yang memiliki mode intra-prediksi, yang sama seperti blok saat ini, ada di antara kandidat MPM; dan menurunkan mode intra-prediksi dari blok saat ini berdasarkan penentuan, dimana blok kandidat termasuk blok bersebelahan yang berdekatan dengan blok saat ini, dan blok tidak bersebelahan yang tidak berdekatan dengan blok saat ini.

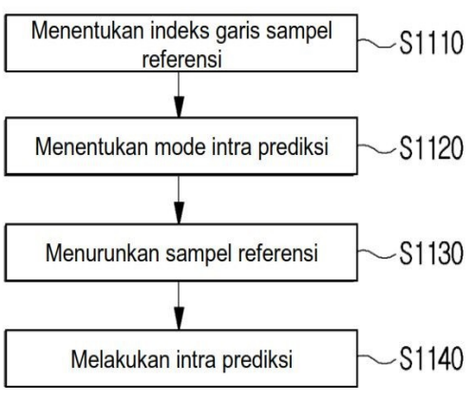

(20) **RI Permohonan Paten**

(19) **ID** **(11)** **No Pengumuman : 2018/07054** **(13) A**

(51) **I.P.C : H 04N 13/04,H 04S 5/02**

(21) **No. Permohonan Paten :** P00202301382

(22) **Tanggal Penerimaan Permohonan Paten :**
01 Juli 2016

(30) **Data Prioritas :**

(31) Nomor	(32) Tanggal	(33) Negara
2015-142253	16 Juli 2015	JP
2015-198582	06 Oktober 2015	JP

(43) **Tanggal Pengumuman Paten :**
20 Juli 2018

(71) **Nama dan Alamat yang Mengajukan Permohonan Paten :**
SONY CORPORATION
1-7-1, Konan, Minato-ku, Tokyo 1080075 JAPAN
Japan

(72) **Nama Inventor :**
TSUJI Minoru,JP
CHINEN Toru,JP

(74) **Nama dan Alamat Konsultan Paten :**
Reza Adhiyanto Sapardan,S.E.
Kantor konsultan Wijojo (Oei Tat Hway) , Wisma Kemang Lantai 5, Jalan Kemang Selatan No. 1

(54) **Judul Invensi :** METODE DAN PERANGKAT PENGOLAHAN INFORMASI, DAN PROGRAM

(57) **Abstrak :**

Teknik ini berkaitan dengan suatu peralatan pemrosesan informasi, suatu metode pemrosesan informasi, dan suatu program yang mampu untuk melakukan pemetaan ulang yang sesuai. Suatu bagian kalkulasi sudut ofset mengalkulasi jumlah ofset dari posisi cadar acuan dari posisi acuan yang hadir dalam arah depan dari pengguna, dan bagian pengoreksian informasi posisi mengoreksi posisi objek audio yang diacukan dengan posisi acuan, dengan konformitas dengan posisi cadar acuan pada basis jumlah ofset. Lebih lanjut, suatu bagian pemetaan ulang objek memetakan ulang posisi objek audio dengan konformitas dengan posisi cadar reproduksi pada basis posisi terkoreksi dari objek audio. Teknik ini dapat diaplikasikan pada peralatan pemrosesan informasi.

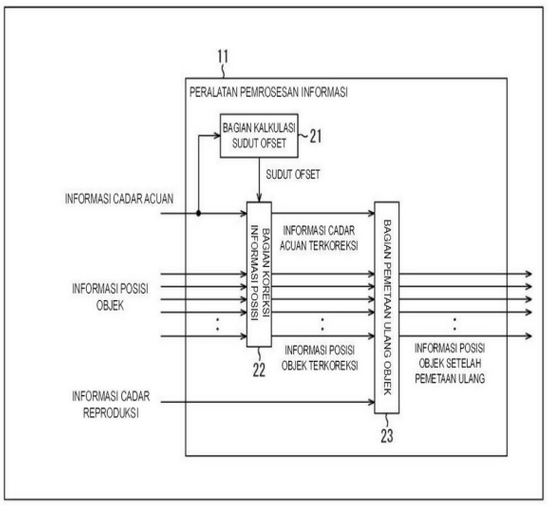

GAMBAR 8

(20) RI Permohonan Paten

(19) ID (11) No Pengumuman : 2022/06503 (13) A

(51) I.P.C : A 61P 31/18,C 07D 491/06

(21) No. Permohonan Paten : P00202303407

(22) Tanggal Penerimaan Permohonan Paten :
20 Maret 2020

(30) Data Prioritas :

(31) Nomor	(32) Tanggal	(33) Negara
62/822,703	22 Maret 2019	US
62/948,697	16 Desember 2019	US

(43) Tanggal Pengumuman Paten :
01 November 2022

(71) Nama dan Alamat yang Mengajukan Permohonan Paten :
GILEAD SCIENCES, INC.
333 Lakeside Drive, Foster City, California 94404, United States of America United States of America

(72) Nama Inventor :

Hang CHU,US
Ana Z. GONZALEZ BUENROSTRO,US
Hongyan GUO,CN
Xiaochun HAN,CN
Lan JIANG,US
Jiayao LI,US
Michael L. MITCHELL,US
Hyung-Jung PYUN,US
Scott D. SCHROEDER,US
Gregg M. SCHWARZWALDER,US
Nathan D. SHAPIRO,US
Devleena M. SHIVAKUMAR,US
Qiaoyin WU,US
Hong YANG,CN
Jennifer R. ZHANG,US

(74) Nama dan Alamat Konsultan Paten :
Prudence Jahja S.H.,LL.M
Januar Jahja and Partners, Menara Batavia lantai 19, Jalan K.H. Mas Mansyur Kavling 126, Jakarta Pusat

(54) Judul Invensi : SENYAWA KARBAMOILPIRIDON TRISIKLIK BERJEMBATAN DAN PENGGUNAAN FARMASINYA

(57) Abstrak :
Invensi ini mengungkapkan suatu senyawa untuk digunakan dalam mengobati atau mencegah infeksi virus imunodefisiensi manusia (HIV). Senyawa tersebut memiliki formula (I) berikut: yang mencakup stereoisomer dan garamnya yang dapat diterima secara farmasi, dimana R1, R2, L, W1, W2, X, Y, dan Z adalah sebagaimana ditetapkan di sini. Invensi ini juga mengungkapkan suatu metode yang dihubungkan dengan pembuatan dan penggunaan senyawa tersebut, serta komposisi farmasi yang mengandung senyawa tersebut.

(20) **RI Permohonan Paten**

(19) **ID** **(11)** **No Pengumuman : 2021/PID/08294** **(13) A**

(51) **I.P.C : A 61P 31/06,A 61P 31/06,C 07D 498/18,C 07K 16/12**

(21) **No. Permohonan Paten :** P00202304677

(22) **Tanggal Penerimaan Permohonan Paten :**
20 Desember 2019

(30) **Data Prioritas :**

(31) Nomor	(32) Tanggal	(33) Negara
62/783,506	21 Desember 2018	US
62/844,860	08 Mei 2019	US

(43) **Tanggal Pengumuman Paten :**
11 Oktober 2021

(71) **Nama dan Alamat yang Mengajukan Permohonan Paten :**
Regeneron Pharmaceuticals, Inc.
777 Old Saw Mill River Road, Tarrytown, New York 10591, United States of America United States of America

(72) **Nama Inventor :**
Thomas NITTOLI ,US
Seungyong Sean CHOI,US
Mrinmoy SAHA,IN

(74) **Nama dan Alamat Konsultan Paten :**
Marolita Setiati
PT SPRUSON FERGUSON INDONESIA, Graha Paramita 3B Floor Zona D Jl. Denpasar Raya Blok D2 Kav.8 Kuningan

(54) **Judul Invensi :** ANALOG RIFAMISIN DAN KONJUGAT ANTIBODI-OBATNYA

(57) **Abstrak :**
Pengungkapan ini berhubungan dengan senyawa analog rifamisin, senyawa antara dan prekursornya, dan komposisi farmasi yang mampu menghambat pertumbuhan bakteri (misalnya, pertumbuhan S. aureus) dan mengobati infeksi bakteri (misalnya, infeksi S. aureus). Pengungkapan selanjutnya berhubungan dengan konjugat antibodi-obat dari senyawa analog rifamisin dan antibodi, misalnya, antibodi yang spesifik untuk target terkait penyakit infeksius seperti reseptor glikoprotein membran (MSR1), asam teikoat dinding (WTA) atau Protein A, dan metode penggunaan untuk menghambat pertumbuhan bakteri dan mengobati infeksi bakteri.

(20) **RI Permohonan Paten**

(19) **ID** **(11)** **No Pengumuman : 2022/01546** **(13) A**

(51) **I.P.C : A 01D 41/12,A 01D 69/08,A 01D 57/03,A 01D 69/00,B 60K 11/04,F 01P 11/10**

(21) **No. Permohonan Paten :** P00202304106

(22) **Tanggal Penerimaan Permohonan Paten :**
15 April 2020

(30) **Data Prioritas :**

(31) Nomor	(32) Tanggal	(33) Negara
2019-083085	24 April 2019	JP
2019-102495	31 Mei 2019	JP
2019-102492	31 Mei 2019	JP

(43) **Tanggal Pengumuman Paten :**
25 Maret 2022

(71) **Nama dan Alamat yang Mengajukan Permohonan Paten :**
KUBOTA CORPORATION
2-47, Shikitsuhigashi 1-chome, Naniwa-ku, Osaka-shi, Osaka, 5568601 Japan

(72) **Nama Inventor :**

MATSUMOTO Kenta,JP
TODA Yoshiyuki,JP
SAITO Takashi,JP
Tan Chia Yuan,MY
ISOZAKI Koki,JP
SARUWATARI Kenji,JP
MARUYAMA Junichi,JP
KAWAI Yuichiro,JP

(74) **Nama dan Alamat Konsultan Paten :**
Annisa Am Badar S.H., LL.M.
Jl. Proklamasi No. 79, Pegangsaan, Menteng, Jakarta

(54) **Judul Invensi :** KENDARAAN KERJA, PEMANEN, DAN MESIN KERJA

(57) **Abstrak :**

Disediakan sumber penggerak yang dapat digerakkan untuk memutar, perangkat kerja yang digerakkan oleh sumber penggerak, sabuk transmisi yang dapat mentransmisikan daya penggerak dari sumber penggerak ke perangkat kerja, kopling kerja (23A) yang dapat beralih untuk keadaan transmisi yang menyebabkan sabuk transmisi mentransmisikan daya gerak dan keadaan non-transmisi tidak menyebabkan sabuk transmisi mentransmisikan daya gerak, unit operasi kopling yang dapat melakukan operasi peralihan pada kopling kerja (23A) ke keadaan transmisi dan keadaan non-transmisi berdasarkan sinyal kontrol pengikatan, yang merupakan sinyal kontrol yang berkaitan dengan operasi pengikatan kopling kerja (23A), dan sinyal kontrol pelepasan, yang merupakan sinyal kontrol yang berkaitan dengan operasi pelepasan kopling kerja (23A), dan sensor pendeteksi kecepatan putaran yang mampu mendeteksi kecepatan putaran (R) dari sumber penggerak.
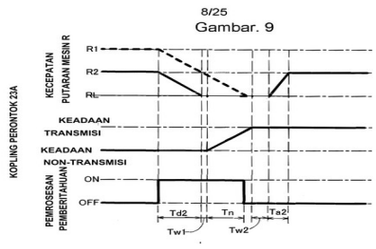
Gambar. 9