BERITA RESMI DESAIN INDUSTRI

No. 6/DI/2021

DIUMUMKAN TANGGAL
24 Februari 2021 s.d. 23 Mei 2021

PENGUMUMAN BERLANGSUNG SELAMA 3 (TIGA) BULAN

PASAL 25 AYAT (1) UNDANG-UNDANG DESAIN INDUSTRI
NOMOR 31 TAHUN 2001

DITERBITKAN BULAN
Februari 2021

DIREKTORAT HAK CIPTA DAN DESAIN INDUSTRI
DIREKTORAT JENDERAL KEKAYAAN INTELEKTUAL
KEMENTERIAN HUKUM DAN HAK ASASI MANUSIA REPUBLIK INDONESIA

DAFTAR ISI BRDI No. 6/DI/2021

24 Februari 2021 s.d. 23 Mei 2021

No	Nomor Permohonan	Tanggal Penerimaan	Kelas	Judul Desain
1	A00202001609	08-JUN-20	13-03	PENCATU DAYA PORTABEL UNTUK SUMBER TEGANGAN AC & DC
2	A00202002214	04-AUG-20	09-07	KEMASAN SILIKON UNTUK PENUTUP KONTAINER
3	A00202003295	06-NOV-20	09-07	KEMASAN TEMPERED GLASS ATOM TECH
4	A00202003489	24-NOV-20	21-01	MOBIL MAINAN
5	A00202003573	30-NOV-20	09-01	BOTOL / KEMASAN ISI PELUMAS 120 ML BPR GEAR OIL
6	A00202003581	01-DEC-20	09-03	WADAH CAIRAN TERSEGEL
7	A00202003737	16-DEC-20	12-08	KENDARAAN
8	A00202003740	16-DEC-20	12-16	BEMPER BELAKANG KENDARAAN
9	A00202003742	16-DEC-20	26-06	LAMPU BELAKANG UNTUK MOBIL
10	A00202003752	16-DEC-20	12-16	BEMPER DEPAN KENDARAAN
11	A00202003754	16-DEC-20	26-06	LAMPU DEPAN UNTUK MOBIL
12	A00202003755	16-DEC-20	12-16	KISI-KISI KENDARAAN
13	A00202003756	16-DEC-20	12-16	PANEL KENDARAAN
14	A00202003789	18-DEC-20	28-03	KARTRIJ PISAU CUKUR
15	A00202100141	21-JAN-21	09-05	KANTONG KEMASAN
16	A00202100155	22-JAN-21	07-07	DESAIN CETAKAN
17	A00202100223	27-JAN-21	21-02	PELINDUNG LUTUT V04
18	A00202100260	02-FEB-21	03-01	TAS TANGAN WANITA BERBAHAN ULAP DOYO DAN KULIT ASLI
19	A00202100287	03-FEB-21	14-04	PANEL LAYAR TAMPILAN DENGAN ANTARMUKA PENGGUNA GRAFIS UNTUK FUNGSI TAMPILAN VIDEO
20	A00202100290	04-FEB-21	22-06	KOTAK STERILISASI UV
21	A00202100301	05-FEB-21	03-03	TIP TAP
22	A00202100316	09-FEB-21	03-01	TAS POT
23	A00202100325	09-FEB-21	21-02	TAFFSPORT PELINDUNG WAJAH UNTUK PERMAINAN PAINTBALL
24	A00202100326	09-FEB-21	23-04	KIPAS ANGIN BERDIRI PW-1818 S
25	A00202100329	09-FEB-21	23-04	PEMBERSIH UDARA
26	A00202100330	09-FEB-21	06-02	TEMPAT TIDUR LIPAT
27	A00202100331	09-FEB-21	23-04	PEMBERSIH UDARA
28	A00202100332	09-FEB-21	23-04	PEMBERSIH UDARA
29	A00202100333	09-FEB-21	20-03	RAMBU BATAS PETAK PARKIR
30	A00202100334	09-FEB-21	02-03	TOPI
31	A00202100335	09-FEB-21	29-02	MASKER
32	A00202100336	09-FEB-21	07-02	PEGANGAN
33	A00202100337	09-FEB-21	07-02	PEGANGAN
34	A00202100338	09-FEB-21	07-02	PEGANGAN
35	A00202100339	10-FEB-21	06-01	KURSI
36	A00202100340	10-FEB-21	06-01	KURSI
37	A00202100341	10-FEB-21	06-01	KURSI
38	A00202100342	10-FEB-21	06-01	KURSI
39	A00202100343	10-FEB-21	06-01	KURSI
40	A00202100345	10-FEB-21	29-02	MASKER

41	A00202100346	10-FEB-21	26-04	LAMPU DISINFEKTAN ULTRAVIOLET (MODEL BOHLAM)
42	A00202100347	10-FEB-21	26-05	LAMPU STERILISASI ULTRAVIOLET PLAFON
43	A00202100348	10-FEB-21	26-05	LAMPU SANITASI ULTRAVIOLET (DOWNLIGHT 4,5,6)
44	A00202100350	10-FEB-21	06-02	TEMPAT TIDUR
45	A00202100351	10-FEB-21	25-02	FASAD PELINDUNG MATAHARI
46	A00202100352	10-FEB-21	06-04	RAK SERBAGUNA RUANG KERJA
47	A00202100353	10-FEB-21	15-02	POMPA AIR
48	A00202100355	11-FEB-21	11-01	GELANG
49	A00202100356	11-FEB-21	11-01	GELANG
50	A00202100357	11-FEB-21	11-01	LIONTIN
51	A00202100358	11-FEB-21	11-01	LIONTIN
52	A00202100364	11-FEB-21	13-02	HIDROPONIK SOLAR MODULAR
53	A00202100369	11-FEB-21	06-04	RAK BUKU
54	A00202100371	11-FEB-21	06-01	KURSI
55	A00202100372	11-FEB-21	07-02	ALAT PEMBUAT KOPI MANUAL
56	A00202100374	11-FEB-21	06-04	LEMARI
57	A00202100375	11-FEB-21	06-04	RAK
58	A00202100378	12-FEB-21	05-05	KAIN BUNGA PUTIK SEPULUH
59	A00202100381	15-FEB-21	03-01	TAS BUNGA 3D BULAT
60	A00202100382	15-FEB-21	03-01	TAS BUNGA LG BULAT
61	A00202100383	15-FEB-21	09-03	DESAIN TEMPAT TISSUE
62	A00202100385	15-FEB-21	23-01	KERAN AIR
63	A00202100386	15-FEB-21	06-01	BANGKU
64	A00202100387	15-FEB-21	06-05	SET TEMPAT CUCI TANGAN
65	A00202100388	15-FEB-21	06-01	KURSI
66	A00202100389	16-FEB-21	07-04	STOPLES
67	A00202100390	16-FEB-21	09-03	KOTAK KEMASAN
68	A00202100391	16-FEB-21	02-02	MUKENA
69	A00202100392	16-FEB-21	08-06	PEGANGAN KUNCI PINTU CERDAS
70	A00202100393	16-FEB-21	08-06	PEGANGAN KUNCI PINTU CERDAS
71	A00202100406	18-FEB-21	01-99	SEDIAAN PADAT ORAL BERBENTUK MATAHARI
72	A00202100407	18-FEB-21	09-03	KOTAK KEMASAN
73	A00202100415	18-FEB-21	29-02	MASKER
74	A00202100416	18-FEB-21	29-02	MASKER
75	A00202100418	19-FEB-21	26-06	LAMPU KOMBINASI BELAKANG MOTOR SKUTER
76	A00202100419	19-FEB-21	12-11	MOTOR SKUTER
77	A00202100420	19-FEB-21	06-01	KURSI
78	A00202100422	19-FEB-21	23-04	SELUBUNG VENTILATOR

Jakarta, 24 Februari 2021
Kepala Seksi Klasifikasi dan Publikasi

Suprapto, S. IP., M.H.
NIP. 196802031993031001

Nomor Permohonan : A00202001609
Tanggal Penerimaan : 08-JUN-20
Prioritas : -
Kelas Locarno : 13-03
Judul Desain : PENCATU DAYA PORTABEL UNTUK SUMBER TEGANGAN AC & DC
Nama Pemohon : LPPM Universitas Riau
Alamat Pemohon : Kampus Bina Widya, Jalan. HR. Soebrantas Km. 12,5 Panam, Pekanbaru 28293, Riau.
Pendesain : Narwan, Almasdi Syahza, Azriyenni
Klaim : Bentuk, Konfigurasi
Nama Kuasa : -
Alamat Kuasa : -

Nomor Permohonan : A00202002214
Tanggal Penerimaan : 04-AUG-20
Prioritas : 30-2020-0004654 04/02/2020 KR
Kelas Locarno : 09-07
Judul Desain : KEMASAN SILIKON UNTUK PENUTUP KONTAINER
Nama Pemohon : HWANG, GUM NAM
Alamat Pemohon : 202ho, 8-10, 20da-gil, Gamasan-ro, Guro-gu, Seoul (Guro-dong), Republic of Korea
Pendesain : HWANG, GUM NAM(KR)
Klaim : Bentuk, Konfigurasi
Nama Kuasa : Tony R. Simbolon S.H.
Alamat Kuasa : Gandaria 8 Office Tower Level 8 Jalan Sultan Iskandar Muda No.57

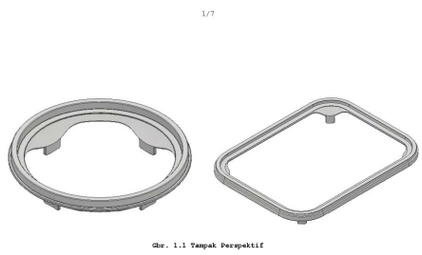

Nomor Permohonan : A00202003295
Tanggal Penerimaan : 06-NOV-20
Prioritas : -
Kelas Locarno : 09-07
Judul Desain : KEMASAN TEMPERED GLASS ATOM TECH
Nama Pemohon : BRYAN ERWAN TANAEL
Alamat Pemohon : Jl. Rena Wijaya No. 14 RT.008/RW.014, Kel. Baranangsiang, Kec. Kota Bogor Timur, Bogor
Pendesain : BRYAN ERWAN TANAEL
Klaim : Komposisi Garis, Komposisi Warna
Nama Kuasa : Rini Listya Kusumawardani S.H.
Alamat Kuasa : NSP Law offoce Jalan Menteng Raya No 35

Nomor Permohonan : A00202003489
Tanggal Penerimaan : 24-NOV-20
Prioritas : 007968094 26/05/2020 EM
Kelas Locarno : 21-01
Judul Desain : MOBIL MAINAN
Nama Pemohon : FERRARI S.p.A.
Alamat Pemohon : Via Emilia Est 1163, MODENA, ITALY
Pendesain : Flavio MANZONI(IT)
Klaim : Konfigurasi
Nama Kuasa : Ir. Migni Myriasandra Noerhadi MIP. MSEL.
Alamat Kuasa : Kantor Taman A9 Unit C1 dan C2 Jalan DR. Ide Anak Agung Gde Agung Mega Kuningan

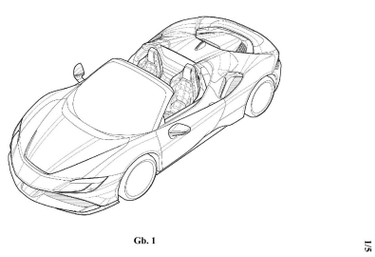

Nomor Permohonan	:	A00202003573
Tanggal Penerimaan	:	30-NOV-20
Prioritas	:	-
Kelas Locarno	:	09-01
Judul Desain	:	BOTOL / KEMASAN ISI PELUMAS 120 ML BPR GEAR OIL
Nama Pemohon	:	PT BESTARI PUTRA RAJAWALI
Alamat Pemohon	:	JLN. RAYA MUNJUL - TIGARAKSA PERUM SAVANA RESIDENCE K/12 MUNJUL SOLEAR TANGERANG BANTEN
Pendesain	:	DR. ADI SUMINTO, SSOS, MH
Klaim	:	Bentuk, Konfigurasi, Komposisi Garis, Komposisi Warna
Nama Kuasa	:	-
Alamat Kuasa	:	-

Nomor Permohonan	:	A00202003581
Tanggal Penerimaan	:	01-DEC-20
Prioritas	:	29/736,603 01/06/2020 US
Kelas Locarno	:	09-03
Judul Desain	:	WADAH CAIRAN TERSEGEL
Nama Pemohon	:	Koska Family Limited
Alamat Pemohon	:	The Barn, Pippingford Park Millbrook Hill, Nutley East Sussex TN22 3HQ GB
Pendesain	:	Jeff Price(US), Marc Andrew Koska(GB)
Klaim	:	Bentuk, Konfigurasi
Nama Kuasa	:	Marodin Sijabat S.H
Alamat Kuasa	:	Adastra An Intellectual Property Firm Epi Walk Building 3 rd Floor Jl. HR Rasuna Said No. 306, Rt 2/Rw 5 Karet Kuningan Setia Budi

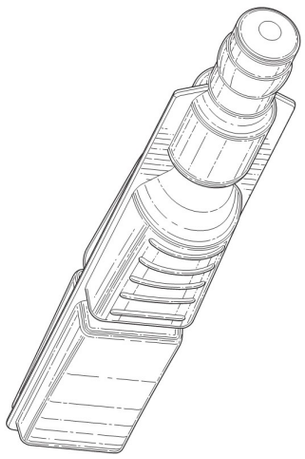

Nomor Permohonan	:	A00202003737
Tanggal Penerimaan	:	16-DEC-20
Prioritas	:	202030311070.5 17/06/2020 CN
Kelas Locarno	:	12-08
Judul Desain	:	KENDARAAN
Nama Pemohon	:	Great Wall Motor Company Limited
Alamat Pemohon	:	2266 Chaoyang South Street, Baoding city, Hebei Pro.,P.R.China
Pendesain	:	Pengfei LI (CN), Yanjun GE(CN), Hongquan HAO(CN), Chunfeng HU(CN), Haili MA(CN), Jinbiao DU(CN), Jiahua SHI(CN)
Klaim	:	Bentuk, Konfigurasi
Nama Kuasa	:	Emirsyah Dinar
Alamat Kuasa	:	Gedung Graha Pratama Lantai 15 Jalan MT. Haryono Kavling 15

Nomor Permohonan	:	A00202003740
Tanggal Penerimaan	:	16-DEC-20
Prioritas	:	202030311582.1 17/06/2020 CN
Kelas Locarno	:	12-16
Judul Desain	:	BEMPER BELAKANG KENDARAAN
Nama Pemohon	:	Great Wall Motor Company Limited
Alamat Pemohon	:	2266 Chaoyang South Street, Baoding city, Hebei Pro.,P.R.China
Pendesain	:	Ze WANG(CN), Xiaodong JIA(CN), Chao HOU(CN), Pengfei LI (CN), Yanjun GE(CN), Zhiling YANG(CN), Haili MA(CN), Hongquan HAO(CN), Yingliang ZUO(CN), Taotao JIA(CN), Ye MA(CN)
Klaim	:	Bentuk, Konfigurasi
Nama Kuasa	:	Emirsyah Dinar
Alamat Kuasa	:	Gedung Graha Pratama Lantai 15 Jalan MT. Haryono Kavling 15

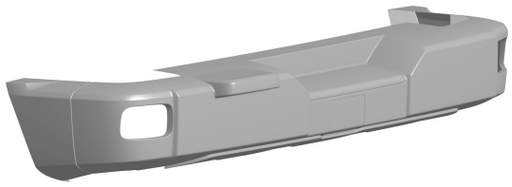

Nomor Permohonan	:	A00202003742
Tanggal Penerimaan	:	16-DEC-20
Prioritas	:	202030311604.4 17/06/2020 CN
Kelas Locarno	:	26-06
Judul Desain	:	LAMPU BELAKANG UNTUK MOBIL
Nama Pemohon	:	Great Wall Motor Company Limited
Alamat Pemohon	:	2266 Chaoyang South Street, Baoding city, Hebei Pro.,P.R.China
Pendesain	:	Yuezhou LIU(CN), Haili MA(CN), Ye MA(CN), Chunfeng HU(CN), Hongquan HAO(CN), Pengfei LI(CN), Yue LIU(CN)
Klaim	:	Bentuk, Konfigurasi
Nama Kuasa	:	Emirsyah Dinar
Alamat Kuasa	:	Gedung Graha Pratama Lantai 15 Jalan MT. Haryono Kavling 15

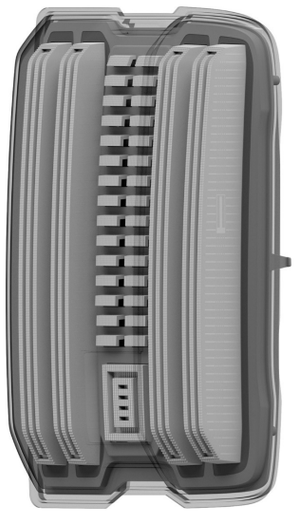

Nomor Permohonan	:	A00202003752
Tanggal Penerimaan	:	16-DEC-20
Prioritas	:	202030311081.3 17/06/2020 CN
Kelas Locarno	:	12-16
Judul Desain	:	BEMPER DEPAN KENDARAAN
Nama Pemohon	:	Great Wall Motor Company Limited
Alamat Pemohon	:	2266 Chaoyang South Street, Baoding city, Hebei Pro.,P.R.China
Pendesain	:	Yangang LIU(CN), Yanjun GE(CN), Ze WANG(CN), Zhiling YANG(CN), Pengfei LI(CN), Hao YU(CN), Chunquan GAO(CN), Chunfeng HU(CN), Ye MA(CN), Haili MA(CN)
Klaim	:	Bentuk, Konfigurasi
Nama Kuasa	:	Emirsyah Dinar
Alamat Kuasa	:	Gedung Graha Pratama Lantai 15 Jalan MT. Haryono Kavling 15

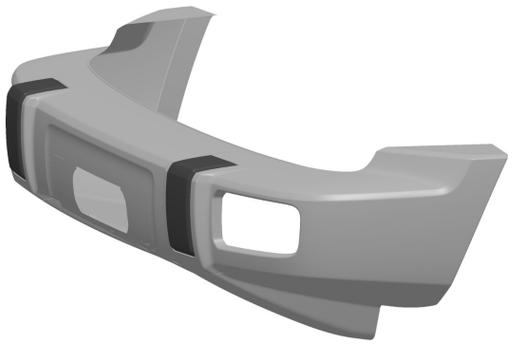

Nomor Permohonan	:	A00202003754
Tanggal Penerimaan	:	16-DEC-20
Prioritas	:	202030311087.0 17/06/2020 CN
Kelas Locarno	:	26-06
Judul Desain	:	LAMPU DEPAN UNTUK MOBIL
Nama Pemohon	:	Great Wall Motor Company Limited
Alamat Pemohon	:	2266 Chaoyang South Street, Baoding city, Hebei Pro.,P.R.China
Pendesain	:	Pengfei LI(CN), Yuezhou LIU(CN), Hongquan HAO(CN), Hang REN(CN), Haili MA(CN), Chunfeng HU(CN), Ye MA(CN), Xuehui REN(CN)
Klaim	:	Bentuk, Konfigurasi
Nama Kuasa	:	Emirsyah Dinar
Alamat Kuasa	:	Gedung Graha Pratama Lantai 15 Jalan MT. Haryono Kavling 15

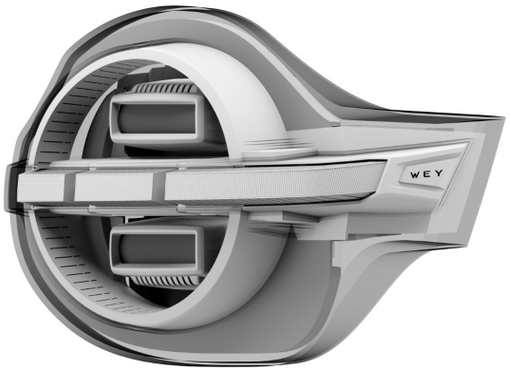

Nomor Permohonan	:	A00202003755
Tanggal Penerimaan	:	16-DEC-20
Prioritas	:	202030310984.X 17/06/2020 CN
Kelas Locarno	:	12-16
Judul Desain	:	KISI-KISI KENDARAAN
Nama Pemohon	:	Great Wall Motor Company Limited
Alamat Pemohon	:	2266 Chaoyang South Street, Baoding city, Hebei Pro.,P.R.China
Pendesain	:	Pengfei LI(CN), Yanjun GE(CN), Xiangyu CHEN(CN), Jiangfeng TAO(CN), Kuankuan LIU(CN), Chunfeng HU(CN), Haili MA(CN), Ye MA(CN), Zhiling YANG(CN), Hao YU(CN)
Klaim	:	Bentuk, Konfigurasi
Nama Kuasa	:	Emirsyah Dinar
Alamat Kuasa	:	Gedung Graha Pratama Lantai 15 Jalan MT. Haryono Kavling 15

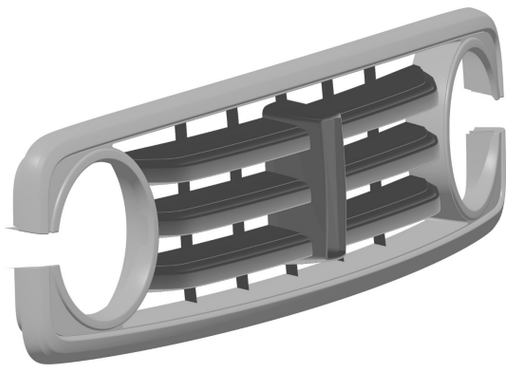

Nomor Permohonan	:	A00202003756
Tanggal Penerimaan	:	16-DEC-20
Prioritas	:	202030311457.0 17/06/2020 CN
Kelas Locarno	:	12-16
Judul Desain	:	PANEL KENDARAAN
Nama Pemohon	:	Great Wall Motor Company Limited
Alamat Pemohon	:	2266 Chaoyang South Street, Baoding city, Hebei Pro.,P.R.China
Pendesain	:	Xianghuan WANG(CN), Hongquan HAO(CN), Bo HU(CN), You LIANG(CN), Fenghuan LIU(CN), Jiangen WANG(CN), Peng LIAO(CN), Qinghua ZHAO(CN), Haili MA(CN), Ye MA(CN), Zhiling YANG(CN), Yaning WANG(CN)
Klaim	:	Bentuk, Konfigurasi
Nama Kuasa	:	Emirsyah Dinar
Alamat Kuasa	:	Gedung Graha Pratama Lantai 15 Jalan MT. Haryono Kavling 15

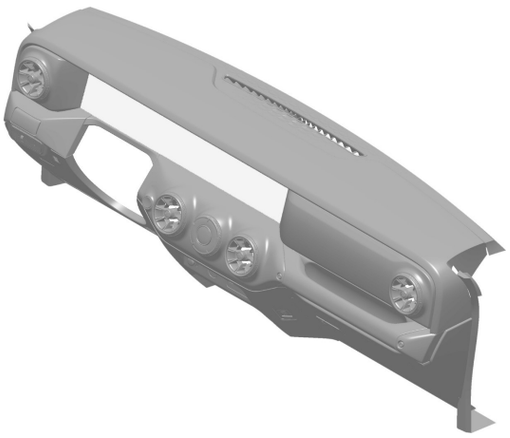

Nomor Permohonan	:	A00202003789
Tanggal Penerimaan	:	18-DEC-20
Prioritas	:	29/738823 19/06/2020 US
Kelas Locarno	:	28-03
Judul Desain	:	KARTRIJ PISAU CUKUR
Nama Pemohon	:	The Gillette Company LLC
Alamat Pemohon	:	One Gillette Park Boston Massachusetts 02127 United States of America
Pendesain	:	Philipp GOEDER(DE), Jonathon Albert RIEHLE(US), Jack Anthony WASHINGTON(US)
Klaim	:	Bentuk, Konfigurasi, Komposisi Garis, Komposisi Warna
Nama Kuasa	:	Maulitta Pramulasari S.Pd
Alamat Kuasa	:	Sudirman Plaza, Plaza Marein Lantai 10E Jalan Jenderal Sudirman Kavling 76-78

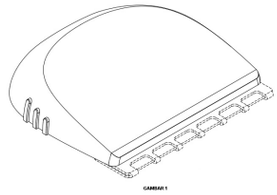

Nomor Permohonan	:	A00202100141
Tanggal Penerimaan	:	21-JAN-21
Prioritas	:	2020-016663 07/08/2020 JP
Kelas Locarno	:	09-05
Judul Desain	:	KANTONG KEMASAN
Nama Pemohon	:	HISAMITSU PHARMACEUTICAL CO., INC.
Alamat Pemohon	:	408, Tashirodaikan-machi, Tosu-shi, Saga 841-0017 Japan
Pendesain	:	Sayaka MOCHIZUKI(JP), Shigeo KUSUMI(JP)
Klaim	:	Bentuk, Konfigurasi, Komposisi Garis, Komposisi Warna
Nama Kuasa	:	Willy Isananda Tunggal S.H.,
Alamat Kuasa	:	Sudirman Plaza Office Tower Marein Plaza 12th Floor Jalan Jenderal Sudirman Kavling 76-78 Jakarta 12910- Indonesia

---

Nomor Permohonan	:	A00202100155
Tanggal Penerimaan	:	22-JAN-21
Prioritas	:	-
Kelas Locarno	:	07-07
Judul Desain	:	DESAIN CETAKAN
Nama Pemohon	:	PT. ASVITA MANDIRI PLASTINDO
Alamat Pemohon	:	JL. HUSEIN SASTRANEGARA PERGUDANGAN NUSA INDAH A-90, JURUMUDI, BENDA
Pendesain	:	ANDRE LIANDO
Klaim	:	Bentuk, Konfigurasi
Nama Kuasa	:	Hendrawati Santoso S.H.
Alamat Kuasa	:	Komplek Gedung Rahardjo Blok 5E, Jalan Roa Malaka Utara No. 4-6,

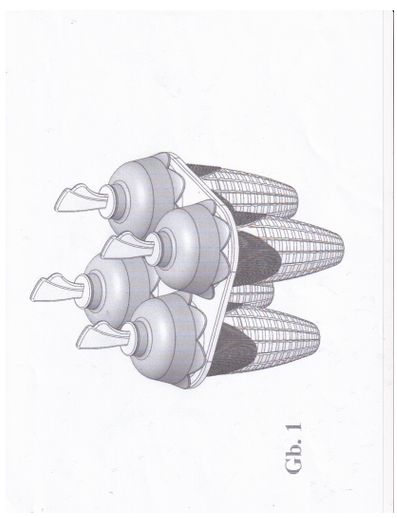

Nomor Permohonan	:	A00202100223
Tanggal Penerimaan	:	27-JAN-21
Prioritas	:	-
Kelas Locarno	:	21-02
Judul Desain	:	PELINDUNG LUTUT V04
Nama Pemohon	:	YUSAN PIETER TJOAMIR
Alamat Pemohon	:	JALAN SAWAH BESAR 1
Pendesain	:	Yusan Pieter Tjoamir
Klaim	:	Bentuk, Konfigurasi
Nama Kuasa	:	-
Alamat Kuasa	:	-

Nomor Permohonan	:	A00202100260
Tanggal Penerimaan	:	02-FEB-21
Prioritas	:	-
Kelas Locarno	:	03-01
Judul Desain	:	TAS TANGAN WANITA BERBAHAN ULAP DOYO DAN KULIT ASLI
Nama Pemohon	:	Politeknik Negeri Samarinda
Alamat Pemohon	:	Jl. DR. Ciptomangunkusumo, Kampus Gunung Lipan, Samarinda, Kalimantan Timur
Pendesain	:	Dita Andansari,S.T.,M.Ds., Said Keliwar,S.ST.,Par.,M.Sc.
Klaim	:	Bentuk, Komposisi Garis, Komposisi Warna
Nama Kuasa	:	-
Alamat Kuasa	:	-

Gambar 1 dari 1

Gambar 1 : Perspektif

Nomor Permohonan	:	A00202100287
Tanggal Penerimaan	:	03-FEB-21
Prioritas	:	202030445841.X 07/08/2020 CN
Kelas Locarno	:	14-04
Judul Desain	:	PANEL LAYAR TAMPILAN DENGAN ANTARMUKA PENGGUNA GRAFIS UNTUK FUNGSI TAMPILAN VIDEO
Nama Pemohon	:	Beijing Bytedance Network Technology Co., Ltd.
Alamat Pemohon	:	Room B-0035, 2/F, No.3 Building, No.30, Shixing Road, Shijingshan. Beijing, China , zip code : l 00041
Pendesain	:	Ziyun CHEN(CN), Jiayi LIU(CN)
Klaim	:	Bentuk, Konfigurasi
Nama Kuasa	:	Emirsyah Dinar
Alamat Kuasa	:	Gedung Graha Pratama Lantai 15 Jalan MT. Haryono Kavling 15

Nomor Permohonan	:	A00202100290
Tanggal Penerimaan	:	04-FEB-21
Prioritas	:	-
Kelas Locarno	:	22-06
Judul Desain	:	KOTAK STERILISASI UV
Nama Pemohon	:	PT. ASTRA OTOPARTS Tbk Engineering Development (EDC) Division
Alamat Pemohon	:	KAWASAN INDUSTRI GIIC KAV. AA NO. 25 DELTAMAS
Pendesain	:	SINGGIH SETYO BUDI, DANIEL TULUS DIPUTRA, ARGA EKO MARDYANTO, RENDI ADE PRATAMA
Klaim	:	Bentuk, Konfigurasi, Komposisi Warna
Nama Kuasa	:	-
Alamat Kuasa	:	-

Nomor Permohonan	:	A00202100301
Tanggal Penerimaan	:	05-FEB-21
Prioritas	:	-
Kelas Locarno	:	03-03
Judul Desain	:	TIP TAP
Nama Pemohon	:	TOMMY AGUSTINA
Alamat Pemohon	:	GREEN GARDEN BLOK C2 NO 2
Pendesain	:	TOMMY AGUSTINA
Klaim	:	Bentuk, Konfigurasi, Komposisi Garis
Nama Kuasa	:	-
Alamat Kuasa	:	-

Nomor Permohonan	:	A00202100316
Tanggal Penerimaan	:	09-FEB-21
Prioritas	:	-
Kelas Locarno	:	03-01
Judul Desain	:	TAS POT
Nama Pemohon	:	Laurencia Irena
Alamat Pemohon	:	Jl. Pademangan III Gg. 5 No. 7 RT.006 / RW.009, Kel. Pademangan timur
Pendesain	:	Laurencia Irena
Klaim	:	Bentuk, Konfigurasi, Komposisi Garis, Komposisi Warna
Nama Kuasa	:	-
Alamat Kuasa	:	-

Gambar 7 dari 7

Gambar perspektif

Nomor Permohonan	:	A00202100325
Tanggal Penerimaan	:	09-FEB-21
Prioritas	:	-
Kelas Locarno	:	21-02
Judul Desain	:	TAFFSPORT PELINDUNG WAJAH UNTUK PERMAINAN PAINTBALL
Nama Pemohon	:	PT JAKARTA DIGITAL NUSANTARA
Alamat Pemohon	:	Podomoro City Ruko Garden Shopping Arcade Blok B No. 8 EK, Jl. S. Parman Kav. 28 , Kel. Tanjung Duren Selatan, Kec. Grogol Petamburan, Kota Adm. Jakarta Barat, Prov. DKI Jakarta
Pendesain	:	H. CECEP HERNAWAN
Klaim	:	Bentuk, Konfigurasi, Komposisi Garis
Nama Kuasa	:	-
Alamat Kuasa	:	-

Nomor Permohonan	:	A00202100326
Tanggal Penerimaan	:	09-FEB-21
Prioritas	:	-
Kelas Locarno	:	23-04
Judul Desain	:	KIPAS ANGIN BERDIRI PW-1818 S
Nama Pemohon	:	PT. MASPION
Alamat Pemohon	:	Kantor: JL. KEMBANG JEPUN 38-40, SURABAYA. Pabrik: DESA SAWOTRATAP (WARU), GEDANGAN, SIDOARJO 61254 - JAWA TIMUR
Pendesain	:	TOTOK SUGIARTO
Klaim	:	Konfigurasi
Nama Kuasa	:	Bastian Hasan S.H.,S.T.,M.T.,M.H.,
Alamat Kuasa	:	BAZT Law Office & Consultants Gedung Thamrin City, Lantai 3 Blok G28 Nomor 7-8, Jalan Thamrin Boulevard, Jakarta Pusat 10230

Nomor Permohonan	:	A00202100329
Tanggal Penerimaan	:	09-FEB-21
Prioritas	:	202030469761.8 17/08/2020 CN
Kelas Locarno	:	23-04
Judul Desain	:	PEMBERSIH UDARA
Nama Pemohon	:	BEIJING XIAOMI MOBILE SOFTWARE CO., LTD., Beijing Smartmi Technology Co., Ltd.
Alamat Pemohon	:	No. 018, Floor 8, Building 6, Yard 33, Middle Xierqi Road, Haidian District, Beijing 100085, China Room 201-203, Unit 10, Building A, No. 66, Zhufang Road, Qinghe, Haidian District, Beijing,100085, China
Pendesain	:	XI, Guang(CN), JIA, Lei(CN)
Klaim	:	Bentuk, Konfigurasi
Nama Kuasa	:	Nadia Am Badar S.H.
Alamat Kuasa	:	Jalan Wahid Hasyim No. 14, Jakarta Pusat

Gambar 7

Gambar 8

Nomor Permohonan	:	A00202100330
Tanggal Penerimaan	:	09-FEB-21
Prioritas	:	-
Kelas Locarno	:	06-02
Judul Desain	:	TEMPAT TIDUR LIPAT
Nama Pemohon	:	LO MAY LING
Alamat Pemohon	:	Silamat RT.003 RW.012, Ngringo, Jaten, Kabupaten Karanganyar - Jawa Tengah
Pendesain	:	LO MAY LING
Klaim	:	Bentuk, Konfigurasi
Nama Kuasa	:	Hendra Prasetya M.Si
Alamat Kuasa	:	Gajahmada Plaza Lantai 2 D-17-18 Simpang Lima, Semarang

GAMBAR 1

TAMPAK PERSPEKTIF

Nomor Permohonan	:	A00202100331
Tanggal Penerimaan	:	09-FEB-21
Prioritas	:	202030469770.7 17/08/2020 CN
Kelas Locarno	:	23-04
Judul Desain	:	PEMBERSIH UDARA
Nama Pemohon	:	BEIJING XIAOMI MOBILE SOFTWARE CO., LTD., Beijing Smartmi Technology Co., Ltd.
Alamat Pemohon	:	No. 018, Floor 8, Building 6, Yard 33, Middle Xierqi Road, Haidian District, Beijing 100085, China Room 201-203, Unit 10, Building A, No. 66, Zhufang Road, Qinghe, Haidian District, Beijing,100085, China
Pendesain	:	WANG, Mengnan(CN)
Klaim	:	Bentuk, Konfigurasi
Nama Kuasa	:	Nadia Am Badar S.H.
Alamat Kuasa	:	Jalan Wahid Hasyim No. 14, Jakarta Pusat

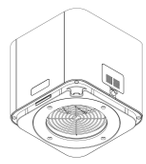

Gambar 7

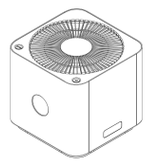

Gambar 8

Nomor Permohonan	:	A00202100332
Tanggal Penerimaan	:	09-FEB-21
Prioritas	:	202030469770.7 17/08/2020 CN
Kelas Locarno	:	23-04
Judul Desain	:	PEMBERSIH UDARA
Nama Pemohon	:	BEIJING XIAOMI MOBILE SOFTWARE CO., LTD., Beijing Smartmi Technology Co., Ltd.
Alamat Pemohon	:	No. 018, Floor 8, Building 6, Yard 33, Middle Xierqi Road, Haidian District, Beijing 100085, China Room 201-203, Unit 10, Building A, No. 66, Zhufang Road, Qinghe, Haidian District, Beijing, 100085, China
Pendesain	:	WANG, Mengnan(CN)
Klaim	:	Bentuk, Konfigurasi
Nama Kuasa	:	Nadia Am Badar S.H.
Alamat Kuasa	:	Jalan Wahid Hasyim No. 14, Jakarta Pusat

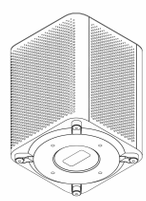

Gambar 7

Nomor Permohonan	:	A00202100333
Tanggal Penerimaan	:	09-FEB-21
Prioritas	:	-
Kelas Locarno	:	20-03
Judul Desain	:	RAMBU BATAS PETAK PARKIR
Nama Pemohon	:	Universitas Kristen Petra
Alamat Pemohon	:	Jl. Siwalankerto 121-131 Surabaya
Pendesain	:	Rudy Setiawan
Klaim	:	Konfigurasi
Nama Kuasa	:	Nugraha Pratama Adhi S.T.,
Alamat Kuasa	:	Perum Gunung Sari Indah S/18, Surabaya, Jawa Timur 60223

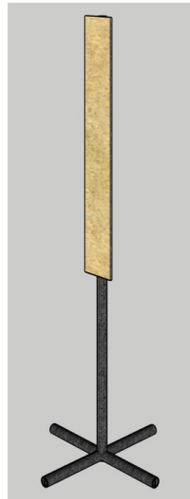

Nomor Permohonan	:	A00202100334
Tanggal Penerimaan	:	09-FEB-21
Prioritas	:	-
Kelas Locarno	:	02-03
Judul Desain	:	TOPI
Nama Pemohon	:	DARIYADI ISKANDAR
Alamat Pemohon	:	Jl. Permata Hijau II No. A 21, Kel. Grogol Selatan, Kec. Kebayoran Lama, Jakarta Selatan
Pendesain	:	DARIYADI ISKANDAR
Klaim	:	Bentuk, Konfigurasi, Komposisi Garis
Nama Kuasa	:	Prudence Jahja S.H.,LL.M
Alamat Kuasa	:	Januar Jahja and Partners, Menara Batavia lantai 19, Jalan K.H Mas Mansyur Kavling 126, Jakarta Pusat

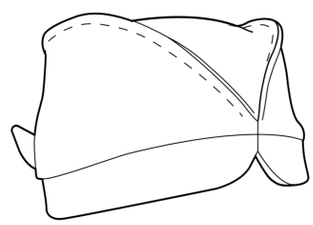

Nomor Permohonan	:	A00202100335
Tanggal Penerimaan	:	09-FEB-21
Prioritas	:	-
Kelas Locarno	:	29-02
Judul Desain	:	MASKER
Nama Pemohon	:	ANANTA KUSUMA
Alamat Pemohon	:	Jl. Sudirman 546-550 Blok C 16-17, RT. 001/RW. 008, Kel. Dungus Cariang, Kec. Andir, Bandung
Pendesain	:	ANANTA KUSUMA
Klaim	:	Konfigurasi
Nama Kuasa	:	H. Eko Tanuwiharja S.H.
Alamat Kuasa	:	Komplek Banceuy Permai Kav. E-19 No. 27, Sumur Bandung, Kota Bandung, Jawa Barat 40111

Nomor Permohonan	:	A00202100336
Tanggal Penerimaan	:	09-FEB-21
Prioritas	:	29/753,240 30/09/2020 US
Kelas Locarno	:	07-02
Judul Desain	:	PEGANGAN
Nama Pemohon	:	DART INDUSTRIES INC.
Alamat Pemohon	:	14901 S. Orange Blossom Trail, Orlando, Florida 32837, U.S.A.
Pendesain	:	Judicaël Cornu(FR)
Klaim	:	Bentuk, Konfigurasi
Nama Kuasa	:	Daru Lukiantono S.H.
Alamat Kuasa	:	Hadiputranto, Hadinoto and Partners, Pacific Century Place Lt. 35, SCBD Lot 10, Jl. Jenderal Sudirman Kav. 52-53

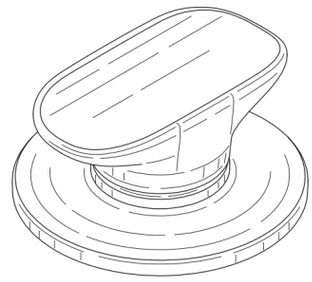

Nomor Permohonan	:	A00202100337
Tanggal Penerimaan	:	09-FEB-21
Prioritas	:	29/753,229 30/09/2020 US
Kelas Locarno	:	07-02
Judul Desain	:	PEGANGAN
Nama Pemohon	:	DART INDUSTRIES INC.
Alamat Pemohon	:	14901 S. Orange Blossom Trail, Orlando, Florida 32837, U.S.A.
Pendesain	:	Judicaël Cornu(FR)
Klaim	:	Bentuk, Konfigurasi
Nama Kuasa	:	Daru Lukiantono S.H.
Alamat Kuasa	:	Hadiputranto, Hadinoto and Partners, Pacific Century Place Lt. 35, SCBD Lot 10, Jl. Jenderal Sudirman Kav. 52-53

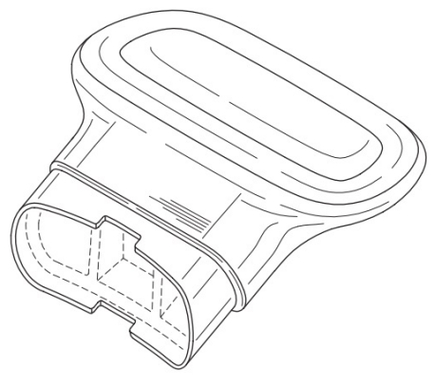

Nomor Permohonan	:	A00202100338
Tanggal Penerimaan	:	09-FEB-21
Prioritas	:	29/753,235 30/09/2020 US
Kelas Locarno	:	07-02
Judul Desain	:	PEGANGAN
Nama Pemohon	:	DART INDUSTRIES INC.
Alamat Pemohon	:	14901 S. Orange Blossom Trail, Orlando, Florida 32837, U.S.A.
Pendesain	:	Judicaël Cornu(FR)
Klaim	:	Bentuk, Konfigurasi
Nama Kuasa	:	Daru Lukiantono S.H.
Alamat Kuasa	:	Hadiputranto, Hadinoto and Partners, Pacific Century Place Lt. 35, SCBD Lot 10, Jl. Jenderal Sudirman Kav. 52-53

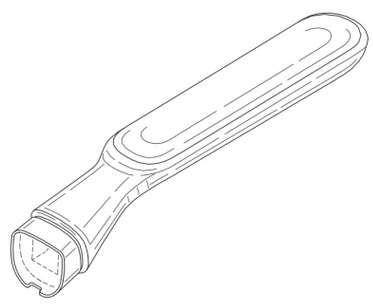

Nomor Permohonan	:	A00202100339
Tanggal Penerimaan	:	10-FEB-21
Prioritas	:	-
Kelas Locarno	:	06-01
Judul Desain	:	KURSI
Nama Pemohon	:	Universitas Telkom
Alamat Pemohon	:	Jl. Telekomunikasi Terusan Buah Batu Dayeuhkolot
Pendesain	:	FAJARSANI RETNO PALUPI, VICTORINA GERALDINE ANGLIN PUTRI
Klaim	:	Konfigurasi
Nama Kuasa	:	-
Alamat Kuasa	:	-

Nomor Permohonan	:	A00202100340
Tanggal Penerimaan	:	10-FEB-21
Prioritas	:	-
Kelas Locarno	:	06-01
Judul Desain	:	KURSI
Nama Pemohon	:	Universitas Telkom
Alamat Pemohon	:	Jl. Telekomunikasi Terusan Buah Batu Dayeuhkolot
Pendesain	:	FAJARSANI RETNO PALUPI, BAYU AJI PURNAWARMAN
Klaim	:	Bentuk, Konfigurasi
Nama Kuasa	:	-
Alamat Kuasa	:	-

Nomor Permohonan	:	A00202100341
Tanggal Penerimaan	:	10-FEB-21
Prioritas	:	-
Kelas Locarno	:	06-01
Judul Desain	:	KURSI
Nama Pemohon	:	Universitas Telkom
Alamat Pemohon	:	Jl. Telekomunikasi Terusan Buah Batu Dayeuhkolot
Pendesain	:	FAJARSANI RETNO PALUPI, ALLICIA SANDRA MEIRISSA
Klaim	:	Konfigurasi
Nama Kuasa	:	-
Alamat Kuasa	:	-

Nomor Permohonan	:	A00202100342
Tanggal Penerimaan	:	10-FEB-21
Prioritas	:	-
Kelas Locarno	:	06-01
Judul Desain	:	KURSI
Nama Pemohon	:	Universitas Telkom
Alamat Pemohon	:	Jl. Telekomunikasi Terusan Buah Batu Dayeuhkolot
Pendesain	:	FAJARSANI RETNO PALUPI, MUHAMMAD KHALID ALDIAZ RAHMAN
Klaim	:	Konfigurasi
Nama Kuasa	:	-
Alamat Kuasa	:	-

Nomor Permohonan	:	A00202100343
Tanggal Penerimaan	:	10-FEB-21
Prioritas	:	-
Kelas Locarno	:	06-01
Judul Desain	:	KURSI
Nama Pemohon	:	Universitas Telkom
Alamat Pemohon	:	Jl. Telekomunikasi Terusan Buah Batu Dayeuhkolot
Pendesain	:	FAJARSANI RETNO PALUPI, NURUL NABILLAH SARI
Klaim	:	Konfigurasi
Nama Kuasa	:	-
Alamat Kuasa	:	-

Nomor Permohonan	:	A00202100345
Tanggal Penerimaan	:	10-FEB-21
Prioritas	:	-
Kelas Locarno	:	29-02
Judul Desain	:	MASKER
Nama Pemohon	:	ANANTA KUSUMA
Alamat Pemohon	:	Jl. Sudirman 546-550 Blok C 16-17, RT. 001/RW. 008, Kel. Dungus Cariang, Kec. Andir, Bandung
Pendesain	:	ANANTA KUSUMA
Klaim	:	Konfigurasi
Nama Kuasa	:	H. Eko Tanuwiharja S.H.
Alamat Kuasa	:	Komplek Banceuy Permai Kav. E-19 No. 27, Sumur Bandung, Kota Bandung, Jawa Barat 40111

Nomor Permohonan	:	A00202100346
Tanggal Penerimaan	:	10-FEB-21
Prioritas	:	202030594827.6 30/09/2020 CN
Kelas Locarno	:	26-04
Judul Desain	:	LAMPU DISINFEKTAN ULTRAVIOLET (MODEL BOHLAM)
Nama Pemohon	:	SHENZHEN UVLED OPTICAL TECHNOLOGY CO.,LTD
Alamat Pemohon	:	301, (1ST PHASE) BANGKAI TECHNOLOGY INDUSTRIAL PARK, WEST OF BANGKAI ROAD, SOUTH OF GUAN'GUANG ROAD, GUANGMING HIGH-TECH INDUSTRIAL PARK, TANGJIA COMMUNITY, FENGHUANG STREET, GUANGMING DISTRICT, SHENZHEN CITY,GUANGDONG PROVINCE, CHINA
Pendesain	:	OU YANG,CHEN YI (CN)
Klaim	:	Bentuk, Konfigurasi, Komposisi Garis, Komposisi Warna
Nama Kuasa	:	Rulita Windawati Mongan S.Kom
Alamat Kuasa	:	PT. KARYA PATEN INDONESIA Centennial Tower, 29 Floor Unit D-F, Jl. Jend. Gatot Subroto Kav. 24-25, Jakarta Selatan 12930,

---

Nomor Permohonan	:	A00202100347
Tanggal Penerimaan	:	10-FEB-21
Prioritas	:	-
Kelas Locarno	:	26-05
Judul Desain	:	LAMPU STERILISASI ULTRAVIOLET PLAFON
Nama Pemohon	:	SHENZHEN UVLED OPTICAL TECHNOLOGY CO.,LTD
Alamat Pemohon	:	301, (1ST PHASE) BANGKAI TECHNOLOGY INDUSTRIAL PARK, WEST OF BANGKAI ROAD, SOUTH OF GUAN'GUANG ROAD, GUANGMING HIGH-TECH INDUSTRIAL PARK, TANGJIA COMMUNITY, FENGHUANG STREET, GUANGMING DISTRICT, SHENZHEN CITY,GUANGDONG PROVINCE, CHINA
Pendesain	:	OU YANG CHEN YI(CN)
Klaim	:	Bentuk, Konfigurasi, Komposisi Garis, Komposisi Warna
Nama Kuasa	:	Rulita Windawati Mongan S.Kom
Alamat Kuasa	:	PT. KARYA PATEN INDONESIA Centennial Tower, 29 Floor Unit D-F, Jl. Jend. Gatot Subroto Kav. 24-25, Jakarta Selatan 12930,

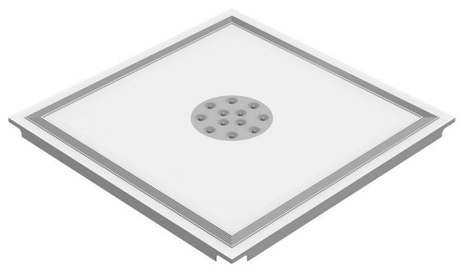

Nomor Permohonan	:	A00202100348
Tanggal Penerimaan	:	10-FEB-21
Prioritas	:	202030594826.1 30/09/2020 CN
Kelas Locarno	:	26-05
Judul Desain	:	LAMPU SANITASI ULTRAVIOLET (DOWNLIGHT 4,5,6)
Nama Pemohon	:	SHENZHEN UVLED OPTICAL TECHNOLOGY CO.,LTD
Alamat Pemohon	:	301, (1ST PHASE) BANGKAI TECHNOLOGY INDUSTRIAL PARK, WEST OF BANGKAI ROAD, SOUTH OF GUAN'GUANG ROAD, GUANGMING HIGH-TECH INDUSTRIAL PARK, TANGJIA COMMUNITY, FENGHUANG STREET, GUANGMING DISTRICT, SHENZHEN CITY,GUANGDONG PROVINCE, CHINA
Pendesain	:	OU YANG,CHEN YI (CN)
Klaim	:	Bentuk, Konfigurasi, Komposisi Garis, Komposisi Warna
Nama Kuasa	:	Rulita Windawati Mongan S.Kom
Alamat Kuasa	:	PT. KARYA PATEN INDONESIA Centennial Tower, 29 Floor Unit D-F, Jl. Jend. Gatot Subroto Kav. 24-25, Jakarta Selatan 12930,

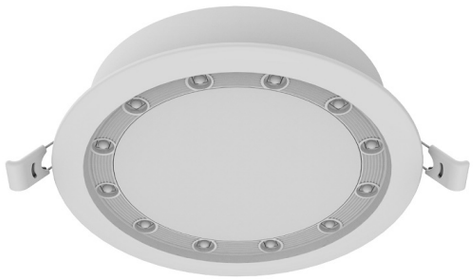

Nomor Permohonan	:	A00202100350
Tanggal Penerimaan	:	10-FEB-21
Prioritas	:	-
Kelas Locarno	:	06-02
Judul Desain	:	TEMPAT TIDUR
Nama Pemohon	:	Universitas Ciputra
Alamat Pemohon	:	CitraLand CBD Boulevard, Kelurahan Made, Kecamatan Sambikerep
Pendesain	:	Susan, Martin Wilyanto
Klaim	:	Konfigurasi
Nama Kuasa	:	-
Alamat Kuasa	:	-

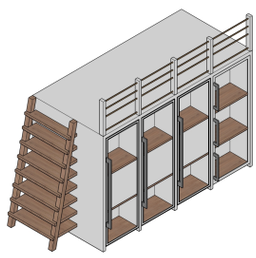

Nomor Permohonan	:	A00202100351
Tanggal Penerimaan	:	10-FEB-21
Prioritas	:	-
Kelas Locarno	:	25-02
Judul Desain	:	FASAD PELINDUNG MATAHARI
Nama Pemohon	:	Universitas Ciputra
Alamat Pemohon	:	CitraLand CBD Boulevard, Kelurahan Made, Kecamatan Sambikerep
Pendesain	:	Ade Ma'dika Putra, Susan
Klaim	:	Konfigurasi
Nama Kuasa	:	-
Alamat Kuasa	:	-

Nomor Permohonan	:	A00202100352
Tanggal Penerimaan	:	10-FEB-21
Prioritas	:	-
Kelas Locarno	:	06-04
Judul Desain	:	RAK SERBAGUNA RUANG KERJA
Nama Pemohon	:	Universitas Ciputra
Alamat Pemohon	:	CitraLand CBD Boulevard, Kelurahan Made, Kecamatan Sambikerep
Pendesain	:	Amanda Afryllia Ramadhania, Handoko Istanto
Klaim	:	Bentuk, Konfigurasi
Nama Kuasa	:	-
Alamat Kuasa	:	-

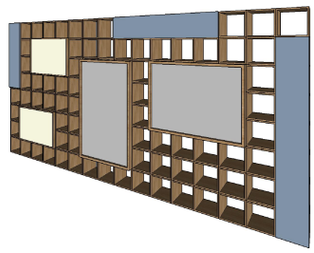

Nomor Permohonan	:	A00202100353
Tanggal Penerimaan	:	10-FEB-21
Prioritas	:	-
Kelas Locarno	:	15-02
Judul Desain	:	POMPA AIR
Nama Pemohon	:	Hermawanto
Alamat Pemohon	:	Jalan Gunung Salju No. 72 RT.002 RW.008, Bencongan Indah, Kelapa Dua
Pendesain	:	Hermawanto
Klaim	:	Konfigurasi
Nama Kuasa	:	Nadia Am Badar S.H.
Alamat Kuasa	:	Jalan Wahid Hasyim No. 14, Jakarta Pusat

Gambar 7

Gambar 8

Nomor Permohonan	:	A00202100355
Tanggal Penerimaan	:	11-FEB-21
Prioritas	:	-
Kelas Locarno	:	11-01
Judul Desain	:	GELANG
Nama Pemohon	:	PT. KK INDONESIA
Alamat Pemohon	:	Jl. Daan Mogot Raya No, 59 A, Jakarta Barat.
Pendesain	:	ANG CONG YONG
Klaim	:	Bentuk, Konfigurasi, Komposisi Warna
Nama Kuasa	:	Willy Isananda Tunggal S.H.,
Alamat Kuasa	:	Sudirman Plaza Office Tower Marein Plaza 12th Floor Jalan Jenderal Sudirman Kavling 76-78 Jakarta 12910- Indonesia

---

Nomor Permohonan	:	A00202100356
Tanggal Penerimaan	:	11-FEB-21
Prioritas	:	-
Kelas Locarno	:	11-01
Judul Desain	:	GELANG
Nama Pemohon	:	PT. KK INDONESIA
Alamat Pemohon	:	Jl. Daan Mogot Raya No, 59 A, Jakarta Barat.
Pendesain	:	ANG CONG YONG
Klaim	:	Bentuk, Konfigurasi, Komposisi Warna
Nama Kuasa	:	Willy Isananda Tunggal S.H.,
Alamat Kuasa	:	Sudirman Plaza Office Tower Marein Plaza 12th Floor Jalan Jenderal Sudirman Kavling 76-78 Jakarta 12910- Indonesia

---

Nomor Permohonan	:	A00202100357
Tanggal Penerimaan	:	11-FEB-21
Prioritas	:	-
Kelas Locarno	:	11-01
Judul Desain	:	LIONTIN
Nama Pemohon	:	PT. KK INDONESIA
Alamat Pemohon	:	Jl. Daan Mogot Raya No, 59 A, Jakarta Barat.
Pendesain	:	ANG CONG YONG
Klaim	:	Bentuk, Konfigurasi, Komposisi Warna
Nama Kuasa	:	Willy Isananda Tunggal S.H.,
Alamat Kuasa	:	Sudirman Plaza Office Tower Marein Plaza 12th Floor Jalan Jenderal Sudirman Kavling 76-78 Jakarta 12910- Indonesia

---

Nomor Permohonan	:	A00202100358
Tanggal Penerimaan	:	11-FEB-21
Prioritas	:	-
Kelas Locarno	:	11-01
Judul Desain	:	LIONTIN
Nama Pemohon	:	PT. KK INDONESIA
Alamat Pemohon	:	Jl. Daan Mogot Raya No, 59 A, Jakarta Barat.
Pendesain	:	ANG CONG YONG
Klaim	:	Bentuk, Konfigurasi, Komposisi Warna
Nama Kuasa	:	Willy Isananda Tunggal S.H.,
Alamat Kuasa	:	Sudirman Plaza Office Tower Marein Plaza 12th Floor Jalan Jenderal Sudirman Kavling 76-78 Jakarta 12910- Indonesia

---

Nomor Permohonan	:	A00202100364
Tanggal Penerimaan	:	11-FEB-21
Prioritas	:	-
Kelas Locarno	:	13-02
Judul Desain	:	HIDROPONIK SOLAR MODULAR
Nama Pemohon	:	Institut Teknologi Bandung
Alamat Pemohon	:	Divisi Transfer Teknologi LPIK ITB, Jalan Ganesa No. 15F Bandung
Pendesain	:	Bismo Jelantik Joyodiharjo, Harmein Khagi
Klaim	:	Bentuk, Konfigurasi
Nama Kuasa	:	-
Alamat Kuasa	:	-

Nomor Permohonan	:	A00202100369
Tanggal Penerimaan	:	11-FEB-21
Prioritas	:	-
Kelas Locarno	:	06-04
Judul Desain	:	RAK BUKU
Nama Pemohon	:	Universitas Telkom
Alamat Pemohon	:	Jl. Telekomunikasi Terusan Buah Batu Dayeuhkolot
Pendesain	:	AKHMADI, SITI ASYAH SUHARTINAH DAY
Klaim	:	Konfigurasi
Nama Kuasa	:	-
Alamat Kuasa	:	-

Nomor Permohonan	:	A00202100371
Tanggal Penerimaan	:	11-FEB-21
Prioritas	:	-
Kelas Locarno	:	06-01
Judul Desain	:	KURSI
Nama Pemohon	:	Universitas Telkom
Alamat Pemohon	:	Jl. Telekomunikasi Terusan Buah Batu Dayeuhkolot
Pendesain	:	AKHMADI, AFIAH SAFINATUNNAJAH
Klaim	:	Konfigurasi, Komposisi Warna
Nama Kuasa	:	-
Alamat Kuasa	:	-

Nomor Permohonan	:	A00202100372
Tanggal Penerimaan	:	11-FEB-21
Prioritas	:	-
Kelas Locarno	:	07-02
Judul Desain	:	ALAT PEMBUAT KOPI MANUAL
Nama Pemohon	:	O WAHJUDI
Alamat Pemohon	:	Jl. Kertajaya Indah Timur 9/11, RT/RW : 004/010, Kel. Manyar Sabrangan
Pendesain	:	SIA TIENG HUI
Klaim	:	Bentuk, Konfigurasi, Komposisi Garis, Komposisi Warna
Nama Kuasa	:	Benny Muliawan S,E.,M.H.,
Alamat Kuasa	:	PT. BNL Patent, BNL Patent Building Jalan Ngagel Jaya No. 40, Surabaya. 60283, Indonesia

---

Nomor Permohonan	:	A00202100374
Tanggal Penerimaan	:	11-FEB-21
Prioritas	:	-
Kelas Locarno	:	06-04
Judul Desain	:	LEMARI
Nama Pemohon	:	Universitas Telkom
Alamat Pemohon	:	Jl. Telekomunikasi Terusan Buah Batu Dayeuhkolot
Pendesain	:	REZA HAMBALI WILMAN ABDULHADI, ANNISA BELLA SAFITRI
Klaim	:	Konfigurasi
Nama Kuasa	:	-
Alamat Kuasa	:	-

Gambar 6 dari 6

Gambar 6 : Perspektif

Nomor Permohonan	:	A00202100375
Tanggal Penerimaan	:	11-FEB-21
Prioritas	:	-
Kelas Locarno	:	06-04
Judul Desain	:	RAK
Nama Pemohon	:	Universitas Telkom
Alamat Pemohon	:	Jl. Telekomunikasi Terusan Buah Batu Dayeuhkolot
Pendesain	:	MARTIYADI NURHIDAYAT
Klaim	:	Konfigurasi
Nama Kuasa	:	-
Alamat Kuasa	:	-

Nomor Permohonan	:	A00202100378
Tanggal Penerimaan	:	12-FEB-21
Prioritas	:	-
Kelas Locarno	:	05-05
Judul Desain	:	KAIN BUNGA PUTIK SEPULUH
Nama Pemohon	:	YUDI SURJADI
Alamat Pemohon	:	Taman Kopo Indah II Blok D5 No.3, Rt.005 Rw.019, Kel. Margarahayu, Kec. Margaasih, Bandung
Pendesain	:	YUDI SURJADI
Klaim	:	Konfigurasi, Komposisi Garis
Nama Kuasa	:	-
Alamat Kuasa	:	-

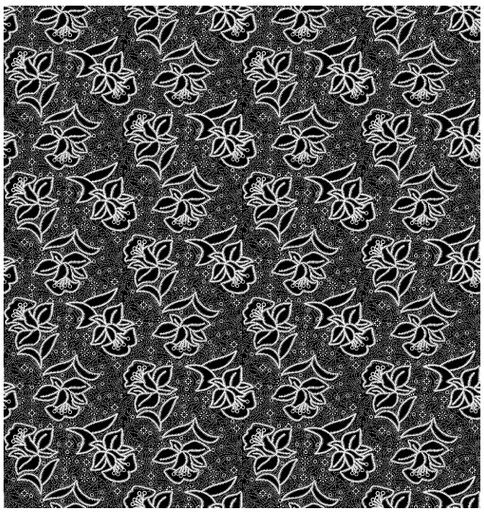

Nomor Permohonan	:	A00202100381
Tanggal Penerimaan	:	15-FEB-21
Prioritas	:	-
Kelas Locarno	:	03-01
Judul Desain	:	TAS BUNGA 3D BULAT
Nama Pemohon	:	Laurencia Irena
Alamat Pemohon	:	Jl. Pademangan III Gg. 5 No. 7 RT.006 / RW.009, Kel. Pademangan timur
Pendesain	:	Laurencia Irena
Klaim	:	Bentuk, Konfigurasi, Komposisi Garis, Komposisi Warna
Nama Kuasa	:	-
Alamat Kuasa	:	-

Nomor Permohonan	:	A00202100382
Tanggal Penerimaan	:	15-FEB-21
Prioritas	:	-
Kelas Locarno	:	03-01
Judul Desain	:	TAS BUNGA LG BULAT
Nama Pemohon	:	Laurencia Irena
Alamat Pemohon	:	Jl. Pademangan III Gg. 5 No. 7 RT.006 / RW.009, Kel. Pademangan timur
Pendesain	:	Laurencia Irena
Klaim	:	Bentuk, Konfigurasi, Komposisi Garis, Komposisi Warna
Nama Kuasa	:	-
Alamat Kuasa	:	-

Nomor Permohonan	:	A00202100383
Tanggal Penerimaan	:	15-FEB-21
Prioritas	:	-
Kelas Locarno	:	09-03
Judul Desain	:	DESAIN TEMPAT TISSUE
Nama Pemohon	:	PT. ASVITA MANDIRI PLASTINDO
Alamat Pemohon	:	JL. HUSEIN SASTRANEGARA PERGUDANGAN NUSA INDAH A-90, JURUMUDI, BENDA
Pendesain	:	ANDRE LIANDO
Klaim	:	Bentuk, Konfigurasi
Nama Kuasa	:	Hendrawati Santoso S.H.
Alamat Kuasa	:	Komplek Gedung Rahardjo Blok 5E, Jalan Roa Malaka Utara No. 4-6,

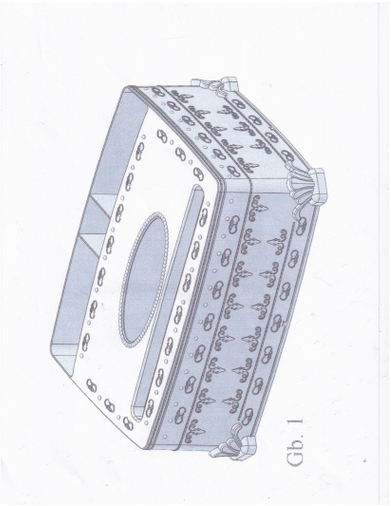

Nomor Permohonan	:	A00202100385
Tanggal Penerimaan	:	15-FEB-21
Prioritas	:	-
Kelas Locarno	:	23-01
Judul Desain	:	KERAN AIR
Nama Pemohon	:	Universitas Telkom
Alamat Pemohon	:	Jl. Telekomunikasi Terusan Buah Batu Dayeuhkolot
Pendesain	:	ANTON SISWO RAHARJO ANSORI, AGUS VIRGINO, RANDY ERFA SAPUTRA
Klaim	:	Bentuk, Konfigurasi
Nama Kuasa	:	-
Alamat Kuasa	:	-

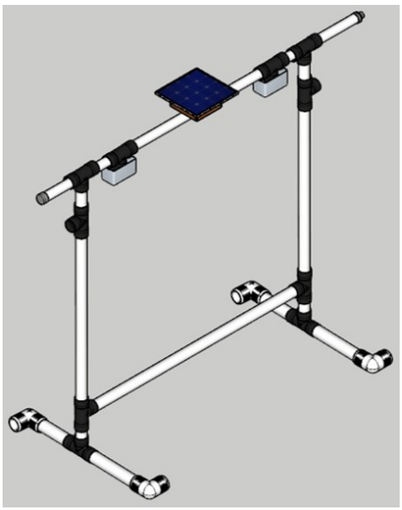

Nomor Permohonan	:	A00202100386
Tanggal Penerimaan	:	15-FEB-21
Prioritas	:	-
Kelas Locarno	:	06-01
Judul Desain	:	BANGKU
Nama Pemohon	:	UNIVERSITAS TELKOM
Alamat Pemohon	:	Jl. Telekomunikasi Terusan Buah Batu Dayeuhkolot
Pendesain	:	ERLANA ADLI WISMOYO, ZULFA KARIMAH
Klaim	:	Bentuk, Konfigurasi
Nama Kuasa	:	-
Alamat Kuasa	:	-

Nomor Permohonan	:	A00202100387
Tanggal Penerimaan	:	15-FEB-21
Prioritas	:	-
Kelas Locarno	:	06-05
Judul Desain	:	SET TEMPAT CUCI TANGAN
Nama Pemohon	:	Universitas Telkom
Alamat Pemohon	:	Jl. Telekomunikasi Terusan Buah Batu Dayeuhkolot
Pendesain	:	T ZULKARNAIN M, TITIHAN SARIHATI, ATI MUSTIKASARI, SANTI SALAYANTI, SYARIP HIDAYAT
Klaim	:	Bentuk, Konfigurasi, Komposisi Garis, Komposisi Warna
Nama Kuasa	:	-
Alamat Kuasa	:	-

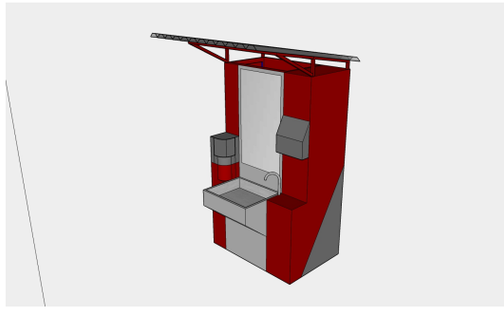

Nomor Permohonan	:	A00202100388
Tanggal Penerimaan	:	15-FEB-21
Prioritas	:	-
Kelas Locarno	:	06-01
Judul Desain	:	KURSI
Nama Pemohon	:	Universitas Telkom
Alamat Pemohon	:	Jl. Telekomunikasi Terusan Buah Batu Dayeuhkolot
Pendesain	:	INDIRA FIRDASARI, IRWANA ZULFIA BUDIONO
Klaim	:	Bentuk, Konfigurasi, Komposisi Garis
Nama Kuasa	:	-
Alamat Kuasa	:	-

Nomor Permohonan	:	A00202100389
Tanggal Penerimaan	:	16-FEB-21
Prioritas	:	-
Kelas Locarno	:	07-04
Judul Desain	:	STOPLES
Nama Pemohon	:	PT. EASYTOP RAYA HARMONI
Alamat Pemohon	:	Komp. Pergudangan Bandara Mas Blok A 6 No. 5, Jl. Marsekal Surya Dama Kel. Selapajang Jaya
Pendesain	:	NAGA SANDE SONGKO
Klaim	:	Bentuk, Konfigurasi, Komposisi Garis
Nama Kuasa	:	Hendra Widjaya S.H., M.Kn.
Alamat Kuasa	:	The Bellezza Office Tower 19th floor, Jl. Arteri Permata Hijau No. 34 Permata Hijau

---

Nomor Permohonan	:	A00202100390
Tanggal Penerimaan	:	16-FEB-21
Prioritas	:	-
Kelas Locarno	:	09-03
Judul Desain	:	KOTAK KEMASAN
Nama Pemohon	:	PT. INTIBOGA SUKSES BERJAYA
Alamat Pemohon	:	Rukan Grand Aries Niaga Blok E1-5E, Jalan Taman Aries, Kel. Meruya Utara
Pendesain	:	MARIA NATALIA, TAN
Klaim	:	Komposisi Garis, Komposisi Warna
Nama Kuasa	:	Decy Putri Yudianti S.Sn., M.Ba
Alamat Kuasa	:	General Paten International Jalan Hayam Wuruk No 3i,j & jj

---

Nomor Permohonan	:	A00202100391
Tanggal Penerimaan	:	16-FEB-21
Prioritas	:	-
Kelas Locarno	:	02-02
Judul Desain	:	MUKENA
Nama Pemohon	:	NOVA SUGIAR PERTIWI
Alamat Pemohon	:	Gg. Nur Salim No. 222 Rt. 04 Rw. 05 Kel. Cibeureum
Pendesain	:	NOVA SUGIAR PERTIWI
Klaim	:	Konfigurasi, Komposisi Garis
Nama Kuasa	:	Rully Purwanto, S.H., S.Mn.
Alamat Kuasa	:	Jalan Soekarno Hatta No. 590, Komplek Metro Trade Center Blok B-36, Lt. 2, Bandung

---

Nomor Permohonan	:	A00202100392
Tanggal Penerimaan	:	16-FEB-21
Prioritas	:	202030472853.1 18/08/2020 CN
Kelas Locarno	:	08-06
Judul Desain	:	PEGANGAN KUNCI PINTU CERDAS
Nama Pemohon	:	BEIJING XIAOMI MOBILE SOFTWARE CO., LTD.
Alamat Pemohon	:	No. 018, Floor 8, Building 6, yard 33, middle Xierqi Road, Haidian District, Beijing, 100085 China
Pendesain	:	Jianyu TANG(CN), Ningning LI(CN)
Klaim	:	Bentuk
Nama Kuasa	:	Belinda Rosalina S.H., LL.M.
Alamat Kuasa	:	Gandaria 8, Lantai 3 Unit D Jalan Sultan Iskandar Muda (Arteri Pondok Indah), Jakarta Selatan 12240

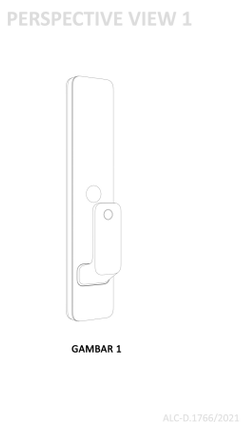

Nomor Permohonan	:	A00202100393
Tanggal Penerimaan	:	16-FEB-21
Prioritas	:	202030472853.1 18/08/2020 CN
Kelas Locarno	:	08-06
Judul Desain	:	PEGANGAN KUNCI PINTU CERDAS
Nama Pemohon	:	BEIJING XIAOMI MOBILE SOFTWARE CO., LTD.
Alamat Pemohon	:	No. 018, Floor 8, Building 6, yard 33, middle Xierqi Road, Haidian District, Beijing, 100085 China
Pendesain	:	Jianyu TANG(CN), Ningning LI(CN)
Klaim	:	Bentuk
Nama Kuasa	:	Belinda Rosalina S.H., LL.M.
Alamat Kuasa	:	Gandaria 8, Lantai 3 Unit D Jalan Sultan Iskandar Muda (Arteri Pondok Indah), Jakarta Selatan 12240

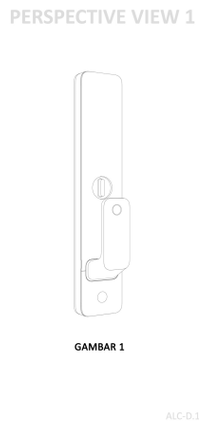

Nomor Permohonan	:	A00202100406
Tanggal Penerimaan	:	18-FEB-21
Prioritas	:	-
Kelas Locarno	:	01-99
Judul Desain	:	SEDIAAN PADAT ORAL BERBENTUK MATAHARI
Nama Pemohon	:	PT KONIMEX
Alamat Pemohon	:	Desa Sanggrahan, Grogol, Sukoharjo, Jawa Tengah, Indonesia
Pendesain	:	Rachmadi Joesoef
Klaim	:	Bentuk, Konfigurasi
Nama Kuasa	:	George Widjojo S.H.
Alamat Kuasa	:	Jalan Kali Besar Barat No. 5 Jakarta

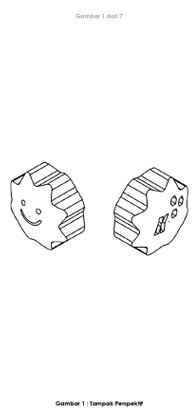

Nomor Permohonan	:	A00202100407
Tanggal Penerimaan	:	18-FEB-21
Prioritas	:	-
Kelas Locarno	:	09-03
Judul Desain	:	KOTAK KEMASAN
Nama Pemohon	:	PT. INTIBOGA SUKSES BERJAYA
Alamat Pemohon	:	Rukan Grand Aries Niaga Blok E1-5E, Jalan Taman Aries, Kel. Meruya Utara
Pendesain	:	MARIA NATALIA, TAN
Klaim	:	Komposisi Garis, Komposisi Warna
Nama Kuasa	:	Decy Putri Yudianti S.Sn., M.Ba
Alamat Kuasa	:	General Paten International Jalan Hayam Wuruk No 3i,j & jj

---

Nomor Permohonan	:	A00202100415
Tanggal Penerimaan	:	18-FEB-21
Prioritas	:	-
Kelas Locarno	:	29-02
Judul Desain	:	MASKER
Nama Pemohon	:	ANANTA KUSUMA
Alamat Pemohon	:	Jl. Sudirman 546-550 Blok C 16-17, RT. 001/RW. 008, Kel. Dungus Cariang, Kec. Andir, Bandung
Pendesain	:	ANANTA KUSUMA
Klaim	:	Konfigurasi
Nama Kuasa	:	H. Eko Tanuwiharja S.H.
Alamat Kuasa	:	Komplek Banceuy Permai Kav. E-19 No. 27, Sumur Bandung, Kota Bandung, Jawa Barat 40111

Nomor Permohonan	:	A00202100416
Tanggal Penerimaan	:	18-FEB-21
Prioritas	:	-
Kelas Locarno	:	29-02
Judul Desain	:	MASKER
Nama Pemohon	:	ANANTA KUSUMA
Alamat Pemohon	:	Jl. Sudirman 546-550 Blok C 16-17, RT. 001/RW. 008, Kel. Dungus Cariang, Kec. Andir, Bandung
Pendesain	:	ANANTA KUSUMA
Klaim	:	Konfigurasi
Nama Kuasa	:	H. Eko Tanuwiharja S.H.
Alamat Kuasa	:	Komplek Banceuy Permai Kav. E-19 No. 27, Sumur Bandung, Kota Bandung, Jawa Barat 40111

Nomor Permohonan	:	A00202100418
Tanggal Penerimaan	:	19-FEB-21
Prioritas	:	2020-018266 31/08/2020 JP
Kelas Locarno	:	26-06
Judul Desain	:	LAMPU KOMBINASI BELAKANG MOTOR SKUTER
Nama Pemohon	:	HONDA MOTOR CO., LTD.
Alamat Pemohon	:	1-1, Minami-Aoyama 2-chome, Minato-ku, Tokyo, 107-8556 Japan
Pendesain	:	Kota NAKAMORI(JP), Hirotsugu SHIINA(JP), Eiji ASHIHARA(JP)
Klaim	:	Bentuk, Konfigurasi
Nama Kuasa	:	Yenny Halim S.E., S.H., M.H.
Alamat Kuasa	:	ACEMARK, Jl. Cikini Raya No. 58 G-H, Jakarta 10330, Indonesia

Gambar 1

Gambar 2

Gambar 3

Gambar 4

Nomor Permohonan	:	A00202100419
Tanggal Penerimaan	:	19-FEB-21
Prioritas	:	2020-018268 31/08/2020 JP
Kelas Locarno	:	12-11
Judul Desain	:	MOTOR SKUTER
Nama Pemohon	:	HONDA MOTOR CO., LTD.
Alamat Pemohon	:	1-1, Minami-Aoyama 2-chome, Minato-ku, Tokyo, 107-8556 Japan
Pendesain	:	Genichi KITO(JP), Toshiaki KISHI(JP)
Klaim	:	Bentuk, Konfigurasi
Nama Kuasa	:	Yenny Halim S.E., S.H., M.H.
Alamat Kuasa	:	ACEMARK, Jl. Cikini Raya No. 58 G-H, Jakarta 10330, Indonesia

Gambar 1

Gambar 2

Gambar 3

Gambar 4

Nomor Permohonan	:	A00202100420
Tanggal Penerimaan	:	19-FEB-21
Prioritas	:	-
Kelas Locarno	:	06-01
Judul Desain	:	KURSI
Nama Pemohon	:	Universitas Telkom
Alamat Pemohon	:	Jl. Telekomunikasi No.1 Sukapura
Pendesain	:	MAHENDRA NUR HADIANSYAH, AMANDA PUTRI KIRANA
Klaim	:	Konfigurasi, Komposisi Warna
Nama Kuasa	:	-
Alamat Kuasa	:	-

Nomor Permohonan	:	A00202100422
Tanggal Penerimaan	:	19-FEB-21
Prioritas	:	-
Kelas Locarno	:	23-04
Judul Desain	:	SELUBUNG VENTILATOR
Nama Pemohon	:	Universitas Telkom
Alamat Pemohon	:	Jl. Telekomunikasi Terusan Buah Batu Dayeuhkolot
Pendesain	:	SONY SUMARYO, SURYO ADHI WIBOWO, MAMAN ABDUROHMAN, YANUAR HERLAMBANG, WARSINO
Klaim	:	Bentuk, Konfigurasi
Nama Kuasa	:	-
Alamat Kuasa	:	-

Gambar 6 : Perspektif