BERITA RESMI DESAIN INDUSTRI

No. 9/DI/2022

DIUMUMKAN TANGGAL
15 Maret 2022 s.d. 14 Juni 2022

PENGUMUMAN BERLANGSUNG SELAMA 3 (TIGA) BULAN

PASAL 25 AYAT (1) UNDANG-UNDANG DESAIN INDUSTRI
NOMOR 31 TAHUN 2001

DITERBITKAN BULAN
Maret 2022

DIREKTORAT HAK CIPTA DAN DESAIN INDUSTRI
DIREKTORAT JENDERAL KEKAYAAN INTELEKTUAL
KEMENTERIAN HUKUM DAN HAK ASASI MANUSIA REPUBLIK INDONESIA

DAFTAR ISI BRDI No. 9/DI/2022

15 Maret 2022 s.d. 14 Juni 2022

No	Nomor Permohonan	Tanggal Penerimaan	Kelas	Judul Desain
1	A00202101904	09-JUL-21	09-07	TUTUP DENGAN SENDOK
2	A00202102379	20-AUG-21	06-04	LEMARI ANAK
3	A00202102889	23-SEP-21	19-08	LABEL (SISI KANAN)
4	A00202103709	23-NOV-21	10-04	INSTRUMEN SURVEI
5	A00202103713	23-NOV-21	10-04	INSTRUMEN SURVEI
6	A00202103724	23-NOV-21	28-03	PISAU CUKUR
7	A00202103952	08-DEC-21	26-06	MOBIL (PARSIAL)
8	A00202103954	08-DEC-21	26-06	MOBIL (PARSIAL)
9	A00202103957	08-DEC-21	12-08	MOBIL
10	A00202103960	08-DEC-21	12-16	VELG RODA KENDARAAN
11	A00202103961	08-DEC-21	21-01	MOBIL MAINAN
12	A00202103975	08-DEC-21	24-02	ALAT POMPA PAYUDARA
13	A00202103976	08-DEC-21	24-02	ALAT POMPA PAYUDARA
14	A00202103977	08-DEC-21	24-02	ALAT POMPA PAYUDARA
15	A00202103997	09-DEC-21	24-02	ALAT POMPA PAYUDARA
16	A00202103998	09-DEC-21	24-02	WADAH PADA ALAT POMPA PAYUDARA
17	A00202104224	21-DEC-21	02-06	BENDA ELASTOMER DENGAN BAGIAN TRANSPARAN
18	A00202104255	22-DEC-21	04-02	SIKAT GIGI (TOOTHBRUSH)
19	A00202104362	30-DEC-21	09-03	PAKET
20	A00202104372	31-DEC-21	02-02	KAOS
21	A00202200031	07-JAN-22	14-04	ANTARMUKA PENGGUNA GRAFIS UNTUK PEMUTAR PANEL LAYAR TAMPILAN
22	A00202200033	07-JAN-22	14-04	ANTARMUKA PENGGUNA GRAFIS UNTUK PEMUTAR PANEL LAYAR TAMPILAN
23	A00202200123	14-JAN-22	14-04	ANTARMUKA PENGGUNA GRAFIS UNTUK MENAMPILKAN KARTU INFORMASI DARI PANEL LAYAR TAMPILAN
24	A00202200242	25-JAN-22	24-01	DENTAL ARTICULATOR DENGAN PENGGERAK ENGSEL VERSI 1
25	A00202200262	26-JAN-22	24-01	DENTAL ARTICULATOR DENGAN PENGGERAK ENGSEL VERSI 4
26	A00202200270	26-JAN-22	24-01	DENTAL ARTICULATOR DENGAN PENGGERAK ENGSEL VERSI 3
27	A00202200275	26-JAN-22	01-01	JELLY MOTIF BONEKA
28	A00202200281	26-JAN-22	01-01	JELLY MOTIF SEGI EMPAT
29	A00202200303	28-JAN-22	14-04	PANEL LAYAR TAMPILAN DENGAN ANTARMUKA PENGGUNA GRAFIS UNTUK MENGEKSTRAKSI HAK CIPTA VIDEO
30	A00202200305	28-JAN-22	14-04	PANEL LAYAR TAMPILAN DENGAN ANTARMUKA PENGGUNA GRAFIS UNTUK MEMILIH HAK CIPTA VIDEO
31	A00202200312	28-JAN-22	28-03	PENGERING RAMBUT
32	A00202200383	04-FEB-22	13-02	BATERAI MOTOR LISTRIK
33	A00202200428	10-FEB-22	09-05	KANTONG KEMASAN
34	A00202200429	10-FEB-22	09-05	KANTONG KEMASAN
35	A00202200441	14-FEB-22	09-03	WADAH (CONTAINER)
36	A00202200457	15-FEB-22	29-02	PENUTUP MATA

37	A00202200466	16-FEB-22	09-01	BOTOL
38	A00202200483	17-FEB-22	09-01	WADAH BESAR KEMASAN LEM
39	A00202200494	18-FEB-22	02-02	PAKAIAN
40	A00202200513	21-FEB-22	23-08	MEDIA FILTER BOLA RUGBY
41	A00202200523	22-FEB-22	08-07	KUNCI GEMBOK
42	A00202200526	23-FEB-22	24-04	BOHEME (EMPENG UNTUK BAYI)
43	A00202200565	25-FEB-22	12-11	PENUTUP SAMPING DEPAN SEPEDA MOTOR
44	A00202200566	25-FEB-22	12-11	PENUTUP TANGKI BAHAN BAKAR SEPEDA MOTOR
45	A00202200567	25-FEB-22	12-11	SEPEDA MOTOR
46	A00202200574	26-FEB-22	06-02	ORTHOPETBED TEMPAT TIDUR ANJING
47	A00202200576	27-FEB-22	02-04	SEPATU SERAGAM KEBESARAN SMAN 7 BENGKULU LAKI-LAKI
48	A00202200587	01-MAR-22	07-04	WADAH PENYIMPANAN TIPE 1
49	A00202200588	01-MAR-22	03-01	WADAH PENYIMPANAN TIPE 2
50	A00202200591	01-MAR-22	07-07	WADAH PENYIMPANAN TIPE 4
51	A00202200592	01-MAR-22	03-01	WADAH PENYIMPANAN TIPE 5
52	A00202200594	01-MAR-22	03-01	WADAH PENYIMPANAN TIPE 6
53	A00202200598	01-MAR-22	23-02	WASTAFEL CERDAS PORTABEL
54	A00202200600	02-MAR-22	09-07	PENUTUP WADAH PENYIMPANAN
55	A00202200601	02-MAR-22	09-07	PENUTUP WADAH PENYIMPANAN
56	A00202200602	02-MAR-22	09-07	PENUTUP WADAH PENYIMPANAN
57	A00202200603	02-MAR-22	09-07	PENUTUP WADAH PENYIMPANAN
58	A00202200604	02-MAR-22	09-07	PENUTUP WADAH PENYIMPANAN
59	A00202200605	02-MAR-22	09-07	PENUTUP WADAH PENYIMPANAN
60	A00202200607	02-MAR-22	25-01	PAPAN BANGUNAN
61	A00202200608	02-MAR-22	25-01	PAPAN BANGUNAN
62	A00202200609	02-MAR-22	06-04	LACI RAK TV
63	A00202200614	02-MAR-22	25-01	PAPAN BANGUNAN
64	A00202200616	02-MAR-22	25-01	PAPAN BANGUNAN
65	A00202200618	02-MAR-22	23-04	PENYEJUK UDARA (AIR CONDITIONER)
66	A00202200619	02-MAR-22	23-04	PENYEJUK UDARA (AIR CONDITIONER)
67	A00202200620	02-MAR-22	23-04	PENYEJUK UDARA (AIR CONDITIONER)
68	A00202200622	03-MAR-22	21-02	“EXERCISE BIKE” / “SEPEDA UNTUK OLAH TUBUH”
69	A00202200623	03-MAR-22	21-02	“EXERCISE BIKE” / “SEPEDA UNTUK OLAH TUBUH”
70	A00202200624	04-MAR-22	09-01	GALON
71	A00202200627	04-MAR-22	13-01	GENERATOR / GENSET (BLUE DIAMOND)
72	A00202200628	04-MAR-22	25-02	PLAFON PVC KL 1858
73	A00202200630	04-MAR-22	26-05	LAMPU UNTUK FOTOGRAFI ATAU FILM
74	A00202200631	04-MAR-22	12-12	RANGKA AYUNAN UNTUK BAYI
75	A00202200632	04-MAR-22	12-12	RANGKA AYUNAN UNTUK BAYI
76	A00202200633	04-MAR-22	12-12	RANGKA AYUNAN UNTUK BAYI
77	A00202200634	04-MAR-22	26-05	LAMPU UNTUK FOTOGRAFI ATAU FILM
78	A00202200637	07-MAR-22	15-03	SENTRANIK
79	A00202200638	07-MAR-22	31-00	MESIN PENYUIR DAGING
80	A00202200641	07-MAR-22	25-02	GENTENG METAL SAHARA
81	A00202200642	07-MAR-22	25-01	PAPAN COR DEK BAJA
82	A00202200643	07-MAR-22	03-01	TAS KANTOR ATASE
83	A00202200644	07-MAR-22	25-02	PLAFON PVC KL 7878
84	A00202200645	07-MAR-22	03-01	TAS JINJING

85	A00202200648	07-MAR-22	15-04	PANEL CONTROL VDU (VISUAL DISPLAY UNIT)
86	A00202200649	07-MAR-22	12-03	PANEL 2 ARAH
87	A00202200650	07-MAR-22	12-03	LX CONSOLE
88	A00202200651	07-MAR-22	19-08	DESAIN LABEL KEMASAN
89	A00202200652	08-MAR-22	12-03	LEN RAILWAY RACK
90	A00202200654	08-MAR-22	29-02	MASKER
91	A00202200656	08-MAR-22	29-02	MASKER
92	A00202200657	08-MAR-22	29-02	MASKER
93	A00202200658	08-MAR-22	05-05	1 SET KAIN SPREI
94	A00202200659	08-MAR-22	05-05	1 SET KAIN SPREI
95	A00202200660	08-MAR-22	05-05	1 SET KAIN SPREI
96	A00202200661	08-MAR-22	05-05	1 SET KAIN SPREI
97	A00202200662	08-MAR-22	05-05	1 SET KAIN SPREI
98	A00202200663	08-MAR-22	05-05	1 SET KAIN SPREI
99	A00202200664	08-MAR-22	05-05	1 SET KAIN SPREI
100	A00202200665	08-MAR-22	05-05	1 SET KAIN SPREI

Jakarta, 15 Maret 2022
Kepala Seksi Klasifikasi dan Publikasi

Suprapto, S. IP., M.H.
NIP. 196802031993031001

Nomor Permohonan	:	A00202101904
Tanggal Penerimaan	:	09-JUL-21
Prioritas	:	-
Kelas Locarno	:	09-07
Judul Desain	:	TUTUP DENGAN SENDOK
Nama Pemohon	:	PT. AMARILYS KARISMA GEMILANG
Alamat Pemohon	:	Jl. Raya Balapulang No. 60, RT.008/RW.005, Desa Balapulang Wetan, Kec. Balapulang, Kab. Tegal, Jawa Tengah. Alamat Korespondensi : Rukan Citta Graha Blok 1C, Jl. Raya Panjang No. 26, Kebon Jeruk, Jakarta Barat
Pendesain	:	ADITYA BUDIMAN
Klaim	:	Bentuk, Konfigurasi
Nama Kuasa	:	-
Alamat Kuasa	:	-

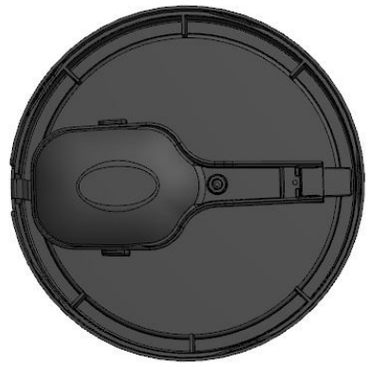

Gb. 8

Nomor Permohonan	:	A00202102379
Tanggal Penerimaan	:	20-AUG-21
Prioritas	:	-
Kelas Locarno	:	06-04
Judul Desain	:	LEMARI ANAK
Nama Pemohon	:	Alvin Agus Agustina
Alamat Pemohon	:	Bisnis Park Kebon Jeruk Blok G-6 RT.001/RW.005, Jl. Meruya ilir raya 88, Meruya Utara, Kembangan
Pendesain	:	Alvin Agus Agustina
Klaim	:	Bentuk, Konfigurasi, Komposisi Garis
Nama Kuasa	:	-
Alamat Kuasa	:	-

Nomor Permohonan	:	A00202102889
Tanggal Penerimaan	:	23-SEP-21
Prioritas	:	-
Kelas Locarno	:	19-08
Judul Desain	:	LABEL (SISI KANAN)
Nama Pemohon	:	ENEOS Corporation
Alamat Pemohon	:	1-2, Otemachi 1-chome, Chiyoda-ku, Tokyo 100-8162 JAPAN
Pendesain	:	SULAEMAN
Klaim	:	Komposisi Garis, Komposisi Warna
Nama Kuasa	:	IR. Erinaldi M.H.
Alamat Kuasa	:	Perumahan Puri Kencana Permai 2 Blok H No. 9 Rt. 04 Rw. 011 Mekarsari, (Jalan Radar AURI)

Nomor Permohonan	:	A00202103709
Tanggal Penerimaan	:	23-NOV-21
Prioritas	:	-
Kelas Locarno	:	10-04
Judul Desain	:	INSTRUMEN SURVEI
Nama Pemohon	:	FGV Holdings Berhad
Alamat Pemohon	:	Level 9, Wisma FGV, Jalan Raja Laut, 50350 Kuala Lumpur, Malaysia
Pendesain	:	Lee Yang Ping(MY), Haryati Abidin(MY), Mohd Na’aim Samad(MY), Mohd Najib Abd Rasid(MY), Muzaffar bin Tajuddin(MY), Azaini Aizat bin Abdul Jalil(MY)
Klaim	:	Bentuk, Konfigurasi
Nama Kuasa	:	Maria Carola D Monintja S.H.,M.H.
Alamat Kuasa	:	Wisma 46 Lt. 48 Jl. Jend. Sudirman Kav. 1

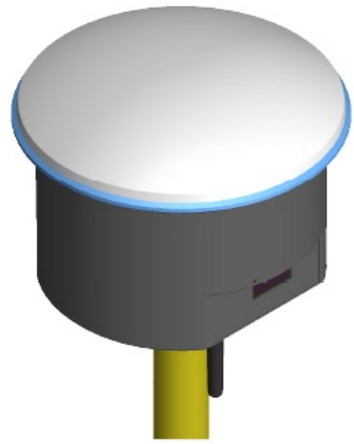

Nomor Permohonan	:	A00202103713
Tanggal Penerimaan	:	23-NOV-21
Prioritas	:	-
Kelas Locarno	:	10-04
Judul Desain	:	INSTRUMEN SURVEI
Nama Pemohon	:	FGV Holdings Berhad
Alamat Pemohon	:	Level 9, Wisma FGV, Jalan Raja Laut, 50350 Kuala Lumpur, Malaysia
Pendesain	:	Haryati Abidin(MY), Lee Yang Ping(MY), Mohd Na’aim Samad(MY), Mohd Najib Abd Rasid(MY), Muzaffar bin Tajuddin(MY), Azaini Aizat bin Abdul Jalil(MY)
Klaim	:	Bentuk, Konfigurasi
Nama Kuasa	:	Maria Carola D Monintja S.H.,M.H.
Alamat Kuasa	:	Wisma 46 Lt. 48 Jl. Jend. Sudirman Kav. 1

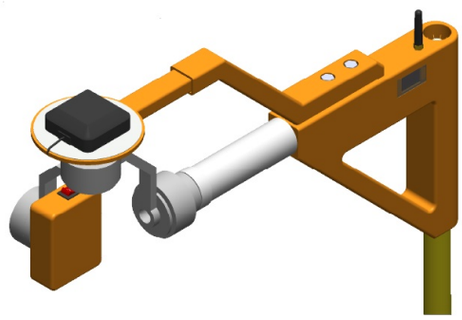

Nomor Permohonan	:	A00202103724
Tanggal Penerimaan	:	23-NOV-21
Prioritas	:	29/785293 25/05/2021 US
Kelas Locarno	:	28-03
Judul Desain	:	PISAU CUKUR
Nama Pemohon	:	The Gillette Company LLC
Alamat Pemohon	:	One Gillette Park Boston Massachusetts 02127 United States of America
Pendesain	:	Michael Hal BRUNO(US), Michael SULLIVAN(CA), Matthew Michael LONG(US), Jeffrey Michael MITROU(US), Jonathon Albert RIEHLE(US), Rory Frederick Wellington MCGARRY(CA)
Klaim	:	Bentuk, Konfigurasi, Komposisi Garis
Nama Kuasa	:	Maulitta Pramulasari
Alamat Kuasa	:	Mirandah Asia Indonesia Sudirman Plaza, Plaza Marein Lantai 10E Jalan Jenderal Sudirman Kavling 76-78

Nomor Permohonan	:	A00202103952
Tanggal Penerimaan	:	08-DEC-21
Prioritas	:	DM/214831 10/06/2021 WO
Kelas Locarno	:	26-06
Judul Desain	:	MOBIL (PARSIAL)
Nama Pemohon	:	FERRARI S.p.A.
Alamat Pemohon	:	Via Emilia Est 1163, Modena, Italy
Pendesain	:	Flavio MANZONI(IT)
Klaim	:	Konfigurasi
Nama Kuasa	:	Ir. Migni Myriasandra Noerhadi MIP. MSEL.
Alamat Kuasa	:	PT. BIRO OKTROI ROOSSENO Kantor Taman A-9, Unit A6 & A7 Jl. Dr. Ide Anak Agung Gde Agung (Mega Kuningan) Jakarta 12950, INDONESIA

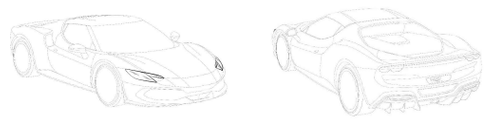

Nomor Permohonan	:	A00202103954
Tanggal Penerimaan	:	08-DEC-21
Prioritas	:	DM/214831 10/06/2021 WO
Kelas Locarno	:	26-06
Judul Desain	:	MOBIL (PARSIAL)
Nama Pemohon	:	FERRARI S.p.A.
Alamat Pemohon	:	Via Emilia Est 1163, Modena, Italy
Pendesain	:	Flavio MANZONI(IT)
Klaim	:	Konfigurasi
Nama Kuasa	:	Ir. Migni Myriasandra Noerhadi MIP. MSEL.
Alamat Kuasa	:	PT. BIRO OKTROI ROOSSENO Kantor Taman A-9, Unit A6 & A7 Jl. Dr. Ide Anak Agung Gde Agung (Mega Kuningan) Jakarta 12950, INDONESIA

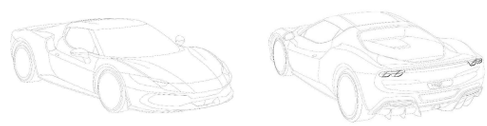

Nomor Permohonan	:	A00202103957
Tanggal Penerimaan	:	08-DEC-21
Prioritas	:	DM/214850 10/06/2021 WO
Kelas Locarno	:	12-08
Judul Desain	:	MOBIL
Nama Pemohon	:	FERRARI S.p.A.
Alamat Pemohon	:	Via Emilia Est 1163, Modena, Italy
Pendesain	:	Flavio MANZONI(IT)
Klaim	:	Konfigurasi
Nama Kuasa	:	Ir. Migni Myriasandra Noerhadi MIP. MSEL.
Alamat Kuasa	:	PT. BIRO OKTROI ROOSSENO Kantor Taman A-9, Unit A6 & A7 Jl. Dr. Ide Anak Agung Gde Agung (Mega Kuningan) Jakarta 12950, INDONESIA

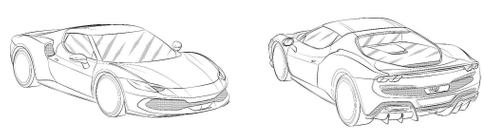

Nomor Permohonan	:	A00202103960
Tanggal Penerimaan	:	08-DEC-21
Prioritas	:	DM/214850 10/06/2021 WO
Kelas Locarno	:	12-16
Judul Desain	:	VELG RODA KENDARAAN
Nama Pemohon	:	FERRARI S.p.A.
Alamat Pemohon	:	Via Emilia Est 1163, Modena, Italy
Pendesain	:	Flavio MANZONI(IT)
Klaim	:	Konfigurasi
Nama Kuasa	:	Ir. Migni Myriasandra Noerhadi MIP. MSEL.
Alamat Kuasa	:	PT. BIRO OKTROI ROOSSENO Kantor Taman A-9, Unit A6 & A7 Jl. Dr. Ide Anak Agung Gde Agung (Mega Kuningan) Jakarta 12950, INDONESIA

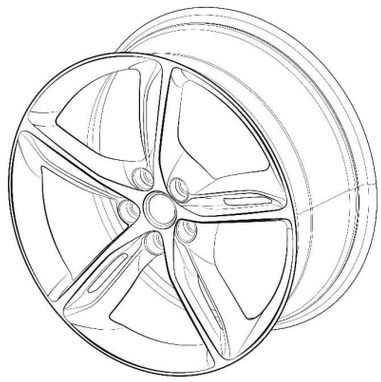

Nomor Permohonan	:	A00202103961
Tanggal Penerimaan	:	08-DEC-21
Prioritas	:	DM/216002 10/06/2021 WO
Kelas Locarno	:	21-01
Judul Desain	:	MOBIL MAINAN
Nama Pemohon	:	FERRARI S.p.A.
Alamat Pemohon	:	Via Emilia Est 1163, Modena, Italy
Pendesain	:	Flavio MANZONI(IT)
Klaim	:	Konfigurasi
Nama Kuasa	:	Ir. Migni Myriasandra Noerhadi MIP. MSEL.
Alamat Kuasa	:	PT. BIRO OKTROI ROOSSENO Kantor Taman A-9, Unit A6 & A7 Jl. Dr. Ide Anak Agung Gde Agung (Mega Kuningan) Jakarta 12950, INDONESIA

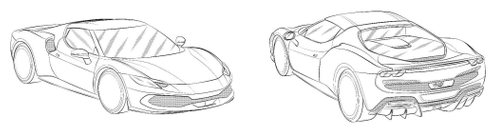

Nomor Permohonan	:	A00202103975
Tanggal Penerimaan	:	08-DEC-21
Prioritas	:	008568653-0034 10/06/2021 EM
Kelas Locarno	:	24-02
Judul Desain	:	ALAT POMPA PAYUDARA
Nama Pemohon	:	Koninklijke Philips N.V.
Alamat Pemohon	:	High Tech Campus 52, 5656 AG Eindhoven, The Netherlands
Pendesain	:	JUKS, Kristjan(SE)
Klaim	:	Bentuk, Konfigurasi
Nama Kuasa	:	Arifia Jauharia Fajra S.T., S.H.
Alamat Kuasa	:	Suite 701, Pondok lndah Office Tower 2 Jl. Sultan Iskandar Muda Kav. V-TA, Pondok lndah Jakarta 12310, Indonesia

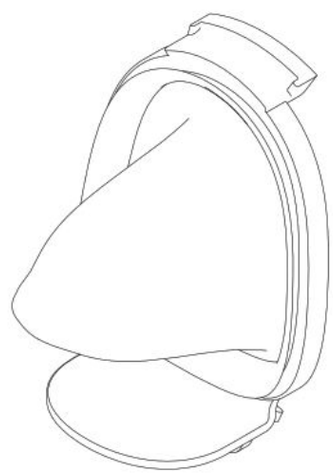

Nomor Permohonan	:	A00202103976
Tanggal Penerimaan	:	08-DEC-21
Prioritas	:	008568653-0036 10/06/2021 EM
Kelas Locarno	:	24-02
Judul Desain	:	ALAT POMPA PAYUDARA
Nama Pemohon	:	Koninklijke Philips N.V.
Alamat Pemohon	:	High Tech Campus 52, 5656 AG Eindhoven, The Netherlands
Pendesain	:	JUKS, Kristjan(SE)
Klaim	:	Bentuk, Konfigurasi
Nama Kuasa	:	Arifia Jauharia Fajra S.T., S.H.
Alamat Kuasa	:	Suite 701, Pondok lndah Office Tower 2 Jl. Sultan Iskandar Muda Kav. V-TA, Pondok lndah Jakarta 12310, Indonesia

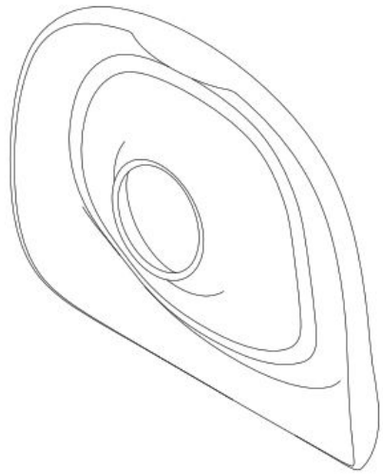

Nomor Permohonan	:	A00202103977
Tanggal Penerimaan	:	08-DEC-21
Prioritas	:	008568653-0050 10/06/2021 EM
Kelas Locarno	:	24-02
Judul Desain	:	ALAT POMPA PAYUDARA
Nama Pemohon	:	Koninklijke Philips N.V.
Alamat Pemohon	:	High Tech Campus 52, 5656 AG Eindhoven, The Netherlands
Pendesain	:	JUKS, Kristjan(SE)
Klaim	:	Bentuk, Konfigurasi
Nama Kuasa	:	Arifia Jauharia Fajra S.T., S.H.
Alamat Kuasa	:	Suite 701, Pondok lndah Office Tower 2 Jl. Sultan Iskandar Muda Kav. V-TA, Pondok lndah Jakarta 12310, Indonesia

---

Nomor Permohonan	:	A00202103997
Tanggal Penerimaan	:	09-DEC-21
Prioritas	:	008568653-0052 10/06/2021 EM
Kelas Locarno	:	24-02
Judul Desain	:	ALAT POMPA PAYUDARA
Nama Pemohon	:	Koninklijke Philips N.V.
Alamat Pemohon	:	High Tech Campus 52, 5656 AG Eindhoven, The Netherlands
Pendesain	:	JUKS, Kristjan(SE)
Klaim	:	Bentuk, Konfigurasi
Nama Kuasa	:	Arifia Jauharia Fajra S.T., S.H.
Alamat Kuasa	:	Suite 701, Pondok lndah Office Tower 2 Jl. Sultan Iskandar Muda Kav. V-TA, Pondok lndah Jakarta 12310, Indonesia

---

Nomor Permohonan	:	A00202103998
Tanggal Penerimaan	:	09-DEC-21
Prioritas	:	008568653-0078 10/06/2021 EM
Kelas Locarno	:	24-02
Judul Desain	:	WADAH PADA ALAT POMPA PAYUDARA
Nama Pemohon	:	Koninklijke Philips N.V.
Alamat Pemohon	:	High Tech Campus 52, 5656 AG Eindhoven, The Netherlands
Pendesain	:	JUKS, Kristjan(SE)
Klaim	:	Bentuk, Konfigurasi
Nama Kuasa	:	Arifia Jauharia Fajra S.T., S.H.
Alamat Kuasa	:	Suite 701, Pondok lndah Office Tower 2 Jl. Sultan Iskandar Muda Kav. V-TA, Pondok lndah Jakarta 12310, Indonesia

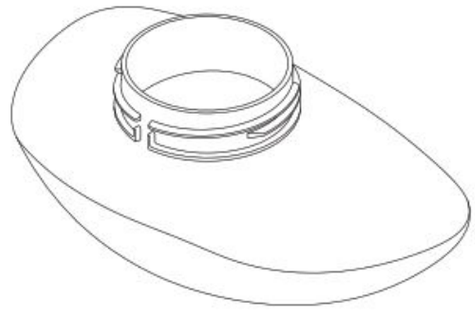

Nomor Permohonan	:	A00202104224
Tanggal Penerimaan	:	21-DEC-21
Prioritas	:	29/796,494 24/06/2021 US
Kelas Locarno	:	02-06
Judul Desain	:	BENDA ELASTOMER DENGAN BAGIAN TRANSPARAN
Nama Pemohon	:	InnovatioNxt, LLC
Alamat Pemohon	:	14960 Asheville Highway, Gramling, SC 29348, United States of America
Pendesain	:	Jonathan Murphy BEHLERT(US)
Klaim	:	Bentuk, Konfigurasi
Nama Kuasa	:	Marolita Setiati
Alamat Kuasa	:	PT SPRUSON FERGUSON INDONESIA, Graha Paramita 3B Floor Zona D Jl. Denpasar Raya Blok D2 Kav.8 Kuningan

---

Nomor Permohonan	:	A00202104255
Tanggal Penerimaan	:	22-DEC-21
Prioritas	:	008607386-0003 18/07/2021 EM
Kelas Locarno	:	04-02
Judul Desain	:	SIKAT GIGI (TOOTHBRUSH)
Nama Pemohon	:	Unilever IP Holdings B.V.
Alamat Pemohon	:	Weena 455, 3013 AL Rotterdam, Netherlands
Pendesain	:	Adrian Barclay CAROEN(GB), Charles Peter BILLINGTON(GB), Neil Martin BARON(GB)
Klaim	:	Bentuk, Konfigurasi
Nama Kuasa	:	Arifia Jauharia Fajra S.T., S.H.
Alamat Kuasa	:	Suite 701, Pondok lndah Office Tower 2 Jl. Sultan Iskandar Muda Kav. V-TA, Pondok lndah Jakarta 12310, Indonesia

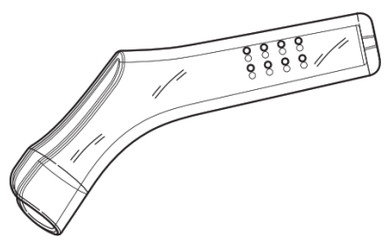

Nomor Permohonan	:	A00202104362
Tanggal Penerimaan	:	30-DEC-21
Prioritas	:	29/797764 02/07/2021 US
Kelas Locarno	:	09-03
Judul Desain	:	PAKET
Nama Pemohon	:	The Gillette Company LLC
Alamat Pemohon	:	One Gillette Park Boston Massachusetts 02127 United States of America
Pendesain	:	Sharika D. Anderson (US), Jiong Hui LI (US), Matthew James HELLE(US), Rory Frederick Wellington MCGARRY(CA), HyungJoo LEE(DE), Shane Daison Crips (US)
Klaim	:	Bentuk, Konfigurasi, Komposisi Garis
Nama Kuasa	:	Maulitta Pramulasari
Alamat Kuasa	:	Mirandah Asia Indonesia Sudirman Plaza, Plaza Marein Lantai 10E Jalan Jenderal Sudirman Kavling 76-78

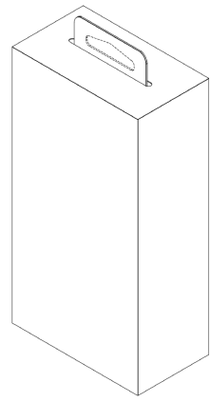

Nomor Permohonan	:	A00202104372
Tanggal Penerimaan	:	31-DEC-21
Prioritas	:	-
Kelas Locarno	:	02-02
Judul Desain	:	KAOS
Nama Pemohon	:	INSTITUT SENI INDONESIA SURAKARTA
Alamat Pemohon	:	JL. KI HADJAR DEWANTARA 19, KENTINGAN
Pendesain	:	FAIZ RIZQY ABDILLAH
Klaim	:	Komposisi Garis, Komposisi Warna
Nama Kuasa	:	-
Alamat Kuasa	:	-

Nomor Permohonan	:	A00202200031
Tanggal Penerimaan	:	07-JAN-22
Prioritas	:	202130435331.9 09/07/2021 CN
Kelas Locarno	:	14-04
Judul Desain	:	ANTARMUKA PENGGUNA GRAFIS UNTUK PEMUTAR PANEL LAYAR TAMPILAN
Nama Pemohon	:	Beijing Kuaimajiabian Technology Co., Ltd.
Alamat Pemohon	:	Shuangjing Incubator No.1576, 2F, Building No.2, No.39 Guangqu Road, Chaoyang District, Beijing, P.R. China zip code : 100022
Pendesain	:	Bowen YANG(CN)
Klaim	:	Konfigurasi
Nama Kuasa	:	Emirsyah Dinar
Alamat Kuasa	:	Gedung Graha Pratama Lantai 15 Jalan MT. Haryono Kavling 15

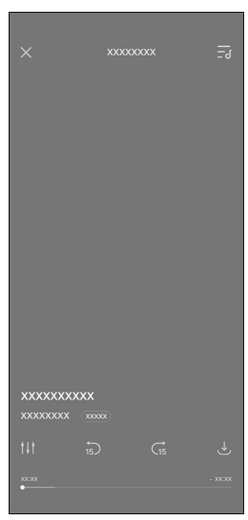

Nomor Permohonan	:	A00202200033
Tanggal Penerimaan	:	07-JAN-22
Prioritas	:	202130435336.1 09/07/2021 CN
Kelas Locarno	:	14-04
Judul Desain	:	ANTARMUKA PENGGUNA GRAFIS UNTUK PEMUTAR PANEL LAYAR TAMPILAN
Nama Pemohon	:	Beijing Kuaimajiabian Technology Co., Ltd.
Alamat Pemohon	:	Shuangjing Incubator No.1576, 2F, Building No.2, No.39 Guangqu Road, Chaoyang District, Beijing, P.R. China zip code : 100022
Pendesain	:	Bowen YANG(CN)
Klaim	:	Konfigurasi
Nama Kuasa	:	Emirsyah Dinar
Alamat Kuasa	:	Gedung Graha Pratama Lantai 15 Jalan MT. Haryono Kavling 15

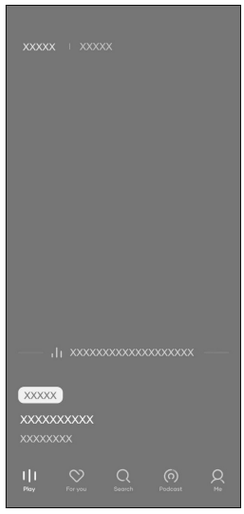

Nomor Permohonan	:	A00202200123
Tanggal Penerimaan	:	14-JAN-22
Prioritas	:	202130454025.X 16/07/2021 CN
Kelas Locarno	:	14-04
Judul Desain	:	ANTARMUKA PENGGUNA GRAFIS UNTUK MENAMPILKAN KARTU INFORMASI DARI PANEL LAYAR TAMPILAN
Nama Pemohon	:	Beijing Bytedance Network Technology Co., Ltd.
Alamat Pemohon	:	Room B-0035, 2/F, No.3 Building, No.30, Shixing Road, Shijingshan District, Beijing, China, zip code: 100041
Pendesain	:	Chen CHEN(CN), Hanfei WU(CN)
Klaim	:	Konfigurasi
Nama Kuasa	:	Emirsyah Dinar
Alamat Kuasa	:	Gedung Graha Pratama Lantai 15 Jalan MT. Haryono Kavling 15

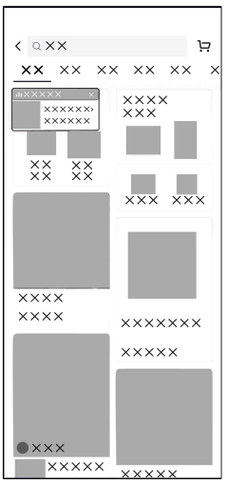

Nomor Permohonan	:	A00202200242
Tanggal Penerimaan	:	25-JAN-22
Prioritas	:	-
Kelas Locarno	:	24-01
Judul Desain	:	DENTAL ARTICULATOR DENGAN PENGGERAK ENGSEL VERSI 1
Nama Pemohon	:	Universitas Gadjah Mada
Alamat Pemohon	:	Gedung Pusat UGM, Lantai 3 Sayap Selatan, Bulaksumur
Pendesain	:	Sugiyanto, Arga Prasetya, Anwar Saifuddin, Radhian Krisnaputra, Angga Agus Harianto, Fathurahman, Samsudin, Mujiraharjo, Isworo Djati, Sudarmaji
Klaim	:	Bentuk, Konfigurasi
Nama Kuasa	:	-
Alamat Kuasa	:	-

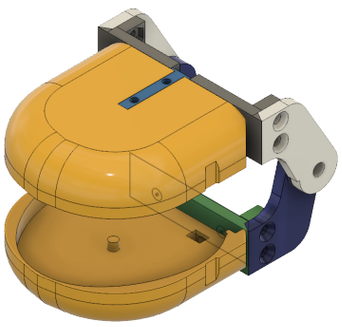

Nomor Permohonan	:	A00202200262
Tanggal Penerimaan	:	26-JAN-22
Prioritas	:	-
Kelas Locarno	:	24-01
Judul Desain	:	DENTAL ARTICULATOR DENGAN PENGGERAK ENGSEL VERSI 4
Nama Pemohon	:	Universitas Gadjah Mada
Alamat Pemohon	:	Gedung Pusat UGM, Lantai 3 Sayap Selatan, Bulaksumur
Pendesain	:	Sugiyanto, Sudarmaji, Arga Prasetya, Radhian Krisnaputra, Pradhita Putri Ariani, Septi Putri Prima, Fathurahman, Samsudin, Mujiraharjo, Isworo Djati
Klaim	:	Bentuk, Konfigurasi
Nama Kuasa	:	-
Alamat Kuasa	:	-

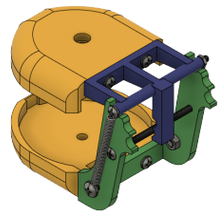

Nomor Permohonan	:	A00202200270
Tanggal Penerimaan	:	26-JAN-22
Prioritas	:	-
Kelas Locarno	:	24-01
Judul Desain	:	DENTAL ARTICULATOR DENGAN PENGGERAK ENGSEL VERSI 3
Nama Pemohon	:	Universitas Gadjah Mada
Alamat Pemohon	:	Gedung Pusat UGM, Lantai 3 Sayap Selatan, Bulaksumur
Pendesain	:	Radhian Krisnaputra, Nareswari Novita Satiti, Dwi Annasrah Putri , Fathurahman, Sugiyanto, Samsudin, Mujiraharjo, Isworo Djati, Sudarmaji, Arga Prasetya
Klaim	:	Bentuk, Konfigurasi
Nama Kuasa	:	-
Alamat Kuasa	:	-

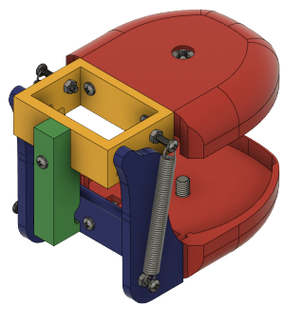

Nomor Permohonan	:	A00202200275
Tanggal Penerimaan	:	26-JAN-22
Prioritas	:	-
Kelas Locarno	:	01-01
Judul Desain	:	JELLY MOTIF BONEKA
Nama Pemohon	:	SUSANTO
Alamat Pemohon	:	Jl. HOS Cokroaminoto RT/RW : 002/010, Kel/Desa : Larangan Utara, Kecamatan : Larangan, Kota Tangerang, Provinsi Banten.
Pendesain	:	SUSANTO
Klaim	:	Konfigurasi, Komposisi Garis, Komposisi Warna
Nama Kuasa	:	-
Alamat Kuasa	:	-

Nomor Permohonan	:	A00202200281
Tanggal Penerimaan	:	26-JAN-22
Prioritas	:	-
Kelas Locarno	:	01-01
Judul Desain	:	JELLY MOTIF SEGI EMPAT
Nama Pemohon	:	SUSANTO
Alamat Pemohon	:	Jl. HOS Cokroaminoto RT/RW : 002/010, Kel/Desa : Larangan Utara, Kecamatan : Larangan, Kota Tangerang, Provinsi Banten.
Pendesain	:	SUSANTO
Klaim	:	Konfigurasi, Komposisi Garis, Komposisi Warna
Nama Kuasa	:	-
Alamat Kuasa	:	-

Nomor Permohonan	:	A00202200303
Tanggal Penerimaan	:	28-JAN-22
Prioritas	:	202130485438.4 29/07/2021 CN
Kelas Locarno	:	14-04
Judul Desain	:	PANEL LAYAR TAMPILAN DENGAN ANTARMUKA PENGGUNA GRAFIS UNTUK MENGEKSTRAKSI HAK CIPTA VIDEO
Nama Pemohon	:	Beijing Kuaimajiabian Technology Co., Ltd.
Alamat Pemohon	:	Shuangjing Incubator No.1576, 2F, Building No.2, No.39 Guangqu Road, Chaoyang District, Beijing, P.R. China zip code : 100022
Pendesain	:	Yanglan FENG(CN)
Klaim	:	Konfigurasi
Nama Kuasa	:	Emirsyah Dinar
Alamat Kuasa	:	Gedung Graha Pratama Lantai 15 Jalan MT. Haryono Kavling 15

Nomor Permohonan	:	A00202200305
Tanggal Penerimaan	:	28-JAN-22
Prioritas	:	202130485461.3 29/07/2021 CN
Kelas Locarno	:	14-04
Judul Desain	:	PANEL LAYAR TAMPILAN DENGAN ANTARMUKA PENGGUNA GRAFIS UNTUK MEMILIH HAK CIPTA VIDEO
Nama Pemohon	:	Beijing Kuaimajiabian Technology Co., Ltd.
Alamat Pemohon	:	Shuangjing Incubator No.1576, 2F, Building No.2, No.39 Guangqu Road, Chaoyang District, Beijing, P.R. China zip code : 100022
Pendesain	:	Yanglan FENG(CN)
Klaim	:	Konfigurasi
Nama Kuasa	:	Emirsyah Dinar
Alamat Kuasa	:	Gedung Graha Pratama Lantai 15 Jalan MT. Haryono Kavling 15

Nomor Permohonan	:	A00202200312
Tanggal Penerimaan	:	28-JAN-22
Prioritas	:	008640569-0001 03/08/2021 EM
Kelas Locarno	:	28-03
Judul Desain	:	PENGERING RAMBUT
Nama Pemohon	:	GA.MA srl unipersonale
Alamat Pemohon	:	Via Sant'Alberto, 1714, San Pietro In Casale, Bolonia, Italia
Pendesain	:	CARLOS JOSE CEVA(AR)
Klaim	:	Bentuk, Konfigurasi
Nama Kuasa	:	Muhammad Faisal S.H.,
Alamat Kuasa	:	ACACIA Octrooibureau Kemang Swatama Blok B-18 Rt/002 Rw/008

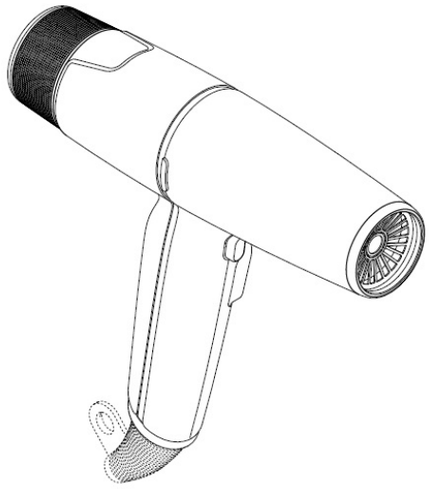

Nomor Permohonan	:	A00202200383
Tanggal Penerimaan	:	04-FEB-22
Prioritas	:	-
Kelas Locarno	:	13-02
Judul Desain	:	BATERAI MOTOR LISTRIK
Nama Pemohon	:	IRWAN TJAHAJA
Alamat Pemohon	:	Taman Duta Mas Blok B-6/12-A RT/RW. 002/009, Kel. Wijaya Kusuma, Kec. Grogol Petamburan, Jakarta Barat, Provinsi DKI Jakarta.
Pendesain	:	IRWAN TJAHAJA
Klaim	:	Bentuk, Konfigurasi, Komposisi Garis
Nama Kuasa	:	Patricia Ann Winarta B.A., S.H., M.H.,
Alamat Kuasa	:	Winarta IP Practice Kompleks Bukit Gading Mediterania (Florencia) Boulevard Bukit Gading Raya Blok A 16-17 Kelapa Gading Permai

---

Nomor Permohonan	:	A00202200428
Tanggal Penerimaan	:	10-FEB-22
Prioritas	:	2021-02761 20/12/2021 JP
Kelas Locarno	:	09-05
Judul Desain	:	KANTONG KEMASAN
Nama Pemohon	:	HISAMITSU PHARMACEUTICAL CO., INC.
Alamat Pemohon	:	408, Tashirodaikan-machi, Tosu-shi, Saga 841-0017 Japan
Pendesain	:	Yusuke HANANO(JP), Sayaka MOCHIZUKI(JP), Shigeo KUSUMI(JP)
Klaim	:	Bentuk, Konfigurasi, Komposisi Garis, Komposisi Warna
Nama Kuasa	:	Willy Isananda Tunggal S.H.,
Alamat Kuasa	:	Sudirman Plaza Office Tower Marein Plaza 12th Floor Jalan Jenderal Sudirman Kavling 76-78 Jakarta 12910- Indonesia

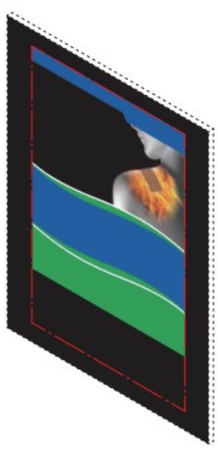

Nomor Permohonan	:	A00202200429
Tanggal Penerimaan	:	10-FEB-22
Prioritas	:	2021-027962 20/12/2021 JP
Kelas Locarno	:	09-05
Judul Desain	:	KANTONG KEMASAN
Nama Pemohon	:	HISAMITSU PHARMACEUTICAL CO., INC.
Alamat Pemohon	:	408, Tashirodaikan-machi, Tosu-shi, Saga 841-0017 Japan
Pendesain	:	Sayaka MOCHIZUKI(JP), Shigeo KUSUMI(JP), Yusuke HANANO(JP)
Klaim	:	Bentuk, Konfigurasi, Komposisi Garis, Komposisi Warna
Nama Kuasa	:	Willy Isananda Tunggal S.H.,
Alamat Kuasa	:	Sudirman Plaza Office Tower Marein Plaza 12th Floor Jalan Jenderal Sudirman Kavling 76-78 Jakarta 12910- Indonesia

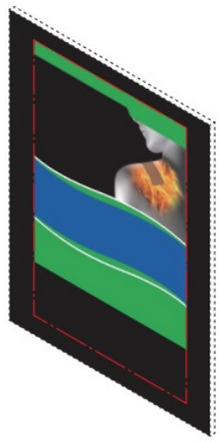

Nomor Permohonan	:	A00202200441
Tanggal Penerimaan	:	14-FEB-22
Prioritas	:	008652069 17/08/2021 EM
Kelas Locarno	:	09-03
Judul Desain	:	WADAH (CONTAINER)
Nama Pemohon	:	Unilever IP Holdings B.V.
Alamat Pemohon	:	Weena 455, 3013 AL Rotterdam, Netherlands
Pendesain	:	Melanie Odette, Liliane BROWN(US), Akriti MALHOTRA(IN)
Klaim	:	Konfigurasi, Komposisi Garis, Komposisi Warna
Nama Kuasa	:	Arifia Jauharia Fajra S.T., S.H.
Alamat Kuasa	:	Suite 701, Pondok lndah Office Tower 2 Jl. Sultan Iskandar Muda Kav. V-TA, Pondok lndah Jakarta 12310, Indonesia

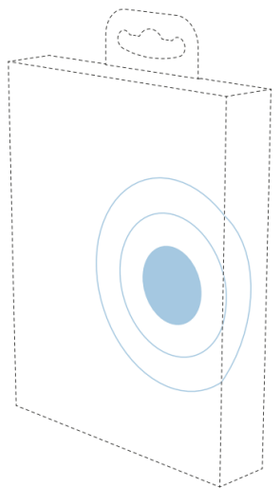

Nomor Permohonan	:	A00202200457
Tanggal Penerimaan	:	15-FEB-22
Prioritas	:	-
Kelas Locarno	:	29-02
Judul Desain	:	PENUTUP MATA
Nama Pemohon	:	IDRUS HALIM
Alamat Pemohon	:	Ruko Permata Ancol Blok J No. 11, RT/RW 003/016, Kel. Pademangan Barat, Kec. Pademangan, Jakarta Utara, DKI Jakarta, 14420.
Pendesain	:	IDRUS HALIM
Klaim	:	Bentuk, Konfigurasi, Komposisi Garis, Komposisi Warna
Nama Kuasa	:	ICHWAN ANGGAWIRYA S.Sn., S.H., M.H.
Alamat Kuasa	:	STC Senayan Lantai 3 No 169 Jalan Asia Afrika Jakarta

---

Nomor Permohonan	:	A00202200466
Tanggal Penerimaan	:	16-FEB-22
Prioritas	:	-
Kelas Locarno	:	09-01
Judul Desain	:	BOTOL
Nama Pemohon	:	IPB
Alamat Pemohon	:	Ged. STP IPB University Jl. Taman Kencana No. 3, Babakan
Pendesain	:	Dr.Ir. Rokhani Hasbullah, MSi, Prof.Dr.Ir. Erika Budiarti Laconi, MS, Dr. Ir. Tri Prartono M.Sc, Mhd Hendra Wibowo, S.TP, M.M, drh. I Ketut Mudite Adnyane, M.Si, PhD, PAVet, Deva Primadia Almada, SPi, MSi, Dr. Roza Yusfiandayani, S.Pi, Dadang Tresna Koesoemah, S.TP
Klaim	:	Konfigurasi
Nama Kuasa	:	-
Alamat Kuasa	:	-

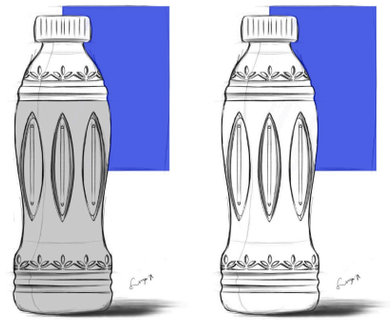

Nomor Permohonan	:	A00202200483
Tanggal Penerimaan	:	17-FEB-22
Prioritas	:	-
Kelas Locarno	:	09-01
Judul Desain	:	WADAH BESAR KEMASAN LEM
Nama Pemohon	:	JIANG NAIJIE
Alamat Pemohon	:	Jl.Kartini VII Dalam No.19 Rt.011 rw.004
Pendesain	:	abednego wibowo
Klaim	:	Bentuk, Konfigurasi, Komposisi Garis, Komposisi Warna
Nama Kuasa	:	-
Alamat Kuasa	:	-

Nomor Permohonan	:	A00202200494
Tanggal Penerimaan	:	18-FEB-22
Prioritas	:	-
Kelas Locarno	:	02-02
Judul Desain	:	PAKAIAN
Nama Pemohon	:	Universitas Ciputra
Alamat Pemohon	:	CitraLand CBD Boulevard, Kelurahan Made, Kecamatan Sambikerep
Pendesain	:	Janet Rine, Vincentia Deavy Pamvelia Soeganda
Klaim	:	Komposisi Garis, Komposisi Warna
Nama Kuasa	:	-
Alamat Kuasa	:	-

Nomor Permohonan	:	A00202200513
Tanggal Penerimaan	:	21-FEB-22
Prioritas	:	-
Kelas Locarno	:	23-08
Judul Desain	:	MEDIA FILTER BOLA RUGBY
Nama Pemohon	:	CV. TIGA BIDAK
Alamat Pemohon	:	Ruko Jalur Sutera Timur Kav.6A No.22 Alam Sutera, Kel. Kunciran
Pendesain	:	CUNTORO KINARDI
Klaim	:	Bentuk
Nama Kuasa	:	-
Alamat Kuasa	:	-

Nomor Permohonan	:	A00202200523
Tanggal Penerimaan	:	22-FEB-22
Prioritas	:	30202110220R 02/12/2021 SG
Kelas Locarno	:	08-07
Judul Desain	:	KUNCI GEMBOK
Nama Pemohon	:	IGLOOCOMPANY PTE. LTD
Alamat Pemohon	:	67 Ayer Rajah Crescent, #06-14/21, Singapore 139950
Pendesain	:	NG Matthew Mantik(SG), PANG Chee Kin(SG), KHOO Joe Liqiang(SG), ZHU Shugen(SG)
Klaim	:	Bentuk, Konfigurasi
Nama Kuasa	:	Rahajeng Handayani S.H.,
Alamat Kuasa	:	SS&R Legal Consultants (Divisi IPR) Bogar Icon Central Office, 2nd Floor, No.9, Office Complex of Bukit Cimanggu City-Bogor

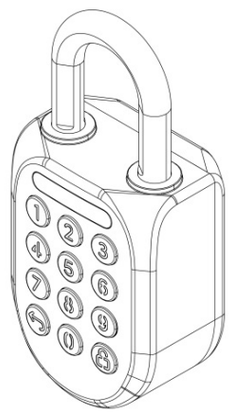

Nomor Permohonan	:	A00202200526
Tanggal Penerimaan	:	23-FEB-22
Prioritas	:	WIPO107896 24/08/2021 WO
Kelas Locarno	:	24-04
Judul Desain	:	BOHEME (EMPENG UNTUK BAYI)
Nama Pemohon	:	AH License ApS
Alamat Pemohon	:	Høgevej 19, 3400 Hillerød, Denmark
Pendesain	:	Henrik Larsen(DK)
Klaim	:	Bentuk, Konfigurasi
Nama Kuasa	:	Dr., Inda Citraninda Noerhadi S.S.,M.A.,
Alamat Kuasa	:	Biro Oktroi Roosseno Kantor Taman A-9 Unit C1 & C2 Jalan DR. Ide Anak Agung Gde Agung

---

Nomor Permohonan	:	A00202200565
Tanggal Penerimaan	:	25-FEB-22
Prioritas	:	2021-019092 03/09/2021 JP
Kelas Locarno	:	12-11
Judul Desain	:	PENUTUP SAMPING DEPAN SEPEDA MOTOR
Nama Pemohon	:	HONDA MOTOR CO., LTD.
Alamat Pemohon	:	1-1, Minami-Aoyama 2-chome, Minato-ku, Tokyo, 107-8556 Japan
Pendesain	:	Takeshi FUTAMATA(JP), Naoki KANAZAWA(JP)
Klaim	:	Bentuk, Konfigurasi
Nama Kuasa	:	Yenny Halim S.E., S.H., M.H.
Alamat Kuasa	:	ACEMARK, Jl. Cikini Raya No. 58 G-H, Jakarta 10330, Indonesia

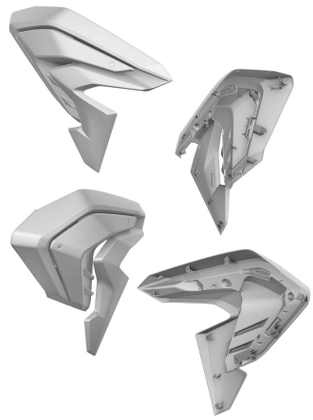

Nomor Permohonan	:	A00202200566
Tanggal Penerimaan	:	25-FEB-22
Prioritas	:	2021-019093 03/09/2021 JP
Kelas Locarno	:	12-11
Judul Desain	:	PENUTUP TANGKI BAHAN BAKAR SEPEDA MOTOR
Nama Pemohon	:	HONDA MOTOR CO., LTD.
Alamat Pemohon	:	1-1, Minami-Aoyama 2-chome, Minato-ku, Tokyo, 107-8556 Japan
Pendesain	:	Takeshi FUTAMATA(JP), Naoki KANAZAWA(JP)
Klaim	:	Bentuk, Konfigurasi
Nama Kuasa	:	Yenny Halim S.E., S.H., M.H.
Alamat Kuasa	:	ACEMARK, Jl. Cikini Raya No. 58 G-H, Jakarta 10330, Indonesia

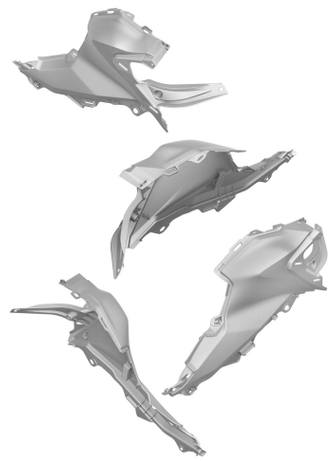

Nomor Permohonan	:	A00202200567
Tanggal Penerimaan	:	25-FEB-22
Prioritas	:	2021-019084 03/09/2021 JP
Kelas Locarno	:	12-11
Judul Desain	:	SEPEDA MOTOR
Nama Pemohon	:	HONDA MOTOR CO., LTD.
Alamat Pemohon	:	1-1, Minami-Aoyama 2-chome, Minato-ku, Tokyo, 107-8556 Japan
Pendesain	:	Takeshi FUTAMATA(JP), Shungo FUJII(JP)
Klaim	:	Bentuk, Konfigurasi
Nama Kuasa	:	Yenny Halim S.E., S.H., M.H.
Alamat Kuasa	:	ACEMARK, Jl. Cikini Raya No. 58 G-H, Jakarta 10330, Indonesia

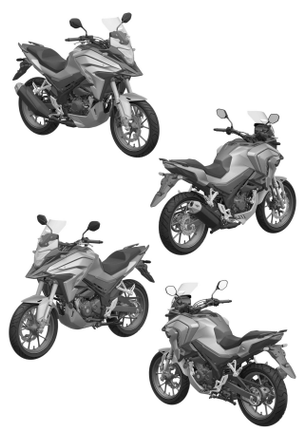

Nomor Permohonan	:	A00202200574
Tanggal Penerimaan	:	26-FEB-22
Prioritas	:	-
Kelas Locarno	:	06-02
Judul Desain	:	ORTHOPETBED TEMPAT TIDUR ANJING
Nama Pemohon	:	THOMSON CUGITO
Alamat Pemohon	:	JL. PINANG NIKEL 1 NO. 2 BLOK PQ RT. 010 RW. 016 KEL. PONDOK PINANG - KEC. KEBAYORAN LAMA
Pendesain	:	THOMSON CUGITO
Klaim	:	Bentuk, Konfigurasi
Nama Kuasa	:	-
Alamat Kuasa	:	-

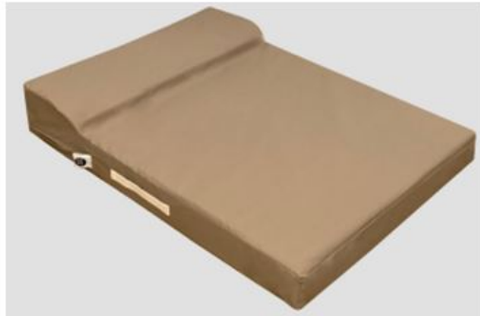

Nomor Permohonan	:	A00202200576
Tanggal Penerimaan	:	27-FEB-22
Prioritas	:	-
Kelas Locarno	:	02-04
Judul Desain	:	SEPATU SERAGAM KEBESARAN SMAN 7 BENGKULU LAKI-LAKI
Nama Pemohon	:	CHAIRUL FACHRUZI
Alamat Pemohon	:	Jl. S. Parman Rt. 03 Rw. 01 Kel. Padang Jati
Pendesain	:	CHAIRUL FACHRUZI
Klaim	:	Bentuk, Konfigurasi, Komposisi Garis, Komposisi Warna
Nama Kuasa	:	-
Alamat Kuasa	:	-

Nomor Permohonan	:	A00202200587
Tanggal Penerimaan	:	01-MAR-22
Prioritas	:	-
Kelas Locarno	:	07-04
Judul Desain	:	WADAH PENYIMPANAN TIPE 1
Nama Pemohon	:	PT. MULTI JAYA INDAH
Alamat Pemohon	:	Pergudangan Salembaran Jaya Blok HD No. 82, Salembaran Jaya Kosambi, Tangerang, Banten
Pendesain	:	Wilna Kurniati
Klaim	:	Bentuk, Konfigurasi, Komposisi Garis
Nama Kuasa	:	Chamelia Sari S.E., S.H., M.H., LL.M.
Alamat Kuasa	:	PRAWIRANEGARA International Patent & Trademark Law Office, Pusat Perkantoran Pulomas Blok XI Kav. 3, Jl. Perintis Kemerdekaan, Jakarta Timur 13260

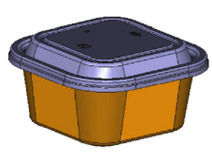

Nomor Permohonan	:	A00202200588
Tanggal Penerimaan	:	01-MAR-22
Prioritas	:	-
Kelas Locarno	:	03-01
Judul Desain	:	WADAH PENYIMPANAN TIPE 2
Nama Pemohon	:	PT. MULTI JAYA INDAH
Alamat Pemohon	:	Pergudangan Salembaran Jaya Blok HD No. 82, Salembaran Jaya Kosambi, Tangerang, Banten
Pendesain	:	Wilna Kurniati
Klaim	:	Bentuk, Konfigurasi, Komposisi Garis
Nama Kuasa	:	Chamelia Sari S.E., S.H., M.H., LL.M.
Alamat Kuasa	:	PRAWIRANEGARA International Patent & Trademark Law Office, Pusat Perkantoran Pulomas Blok XI Kav. 3, Jl. Perintis Kemerdekaan, Jakarta Timur 13260

Nomor Permohonan	:	A00202200591
Tanggal Penerimaan	:	01-MAR-22
Prioritas	:	-
Kelas Locarno	:	07-07
Judul Desain	:	WADAH PENYIMPANAN TIPE 4
Nama Pemohon	:	PT. MULTI JAYA INDAH
Alamat Pemohon	:	Pergudangan Salembaran Jaya Blok HD No. 82, Salembaran Jaya Kosambi, Tangerang, Banten
Pendesain	:	Wilna Kurniati
Klaim	:	Bentuk, Konfigurasi, Komposisi Garis
Nama Kuasa	:	Chamelia Sari S.E., S.H., M.H., LL.M.
Alamat Kuasa	:	PRAWIRANEGARA International Patent & Trademark Law Office, Pusat Perkantoran Pulomas Blok XI Kav. 3, Jl. Perintis Kemerdekaan, Jakarta Timur 13260

Nomor Permohonan	:	A00202200592
Tanggal Penerimaan	:	01-MAR-22
Prioritas	:	-
Kelas Locarno	:	03-01
Judul Desain	:	WADAH PENYIMPANAN TIPE 5
Nama Pemohon	:	PT. MULTI JAYA INDAH
Alamat Pemohon	:	Pergudangan Salembaran Jaya Blok HD No. 82, Salembaran Jaya Kosambi, Tangerang, Banten
Pendesain	:	Wilna Kurniati
Klaim	:	Bentuk, Konfigurasi, Komposisi Garis
Nama Kuasa	:	Chamelia Sari S.E., S.H., M.H., LL.M.
Alamat Kuasa	:	PRAWIRANEGARA International Patent & Trademark Law Office, Pusat Perkantoran Pulomas Blok XI Kav. 3, Jl. Perintis Kemerdekaan, Jakarta Timur 13260

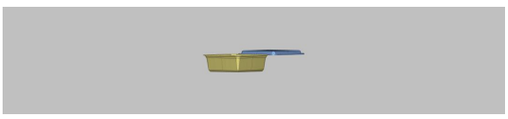

Nomor Permohonan	:	A00202200594
Tanggal Penerimaan	:	01-MAR-22
Prioritas	:	-
Kelas Locarno	:	03-01
Judul Desain	:	WADAH PENYIMPANAN TIPE 6
Nama Pemohon	:	PT. MULTI JAYA INDAH
Alamat Pemohon	:	Pergudangan Salembaran Jaya Blok HD No. 82, Salembaran Jaya Kosambi, Tangerang, Banten
Pendesain	:	Wilna Kurniati
Klaim	:	Bentuk, Konfigurasi, Komposisi Garis
Nama Kuasa	:	Chamelia Sari S.E., S.H., M.H., LL.M.
Alamat Kuasa	:	PRAWIRANEGARA International Patent & Trademark Law Office, Pusat Perkantoran Pulomas Blok XI Kav. 3, Jl. Perintis Kemerdekaan, Jakarta Timur 13260

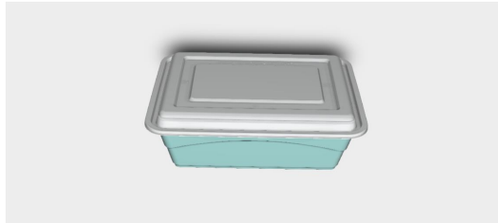

Nomor Permohonan	:	A00202200598
Tanggal Penerimaan	:	01-MAR-22
Prioritas	:	-
Kelas Locarno	:	23-02
Judul Desain	:	WASTAFEL CERDAS PORTABEL
Nama Pemohon	:	LPPM UPN VETERAN JAWA TIMUR
Alamat Pemohon	:	Jl. Raya Rungkut Madya, Gunung Anyar, Surabaya
Pendesain	:	Dr. Ir. Dedid Cahya Happyanto, MT, Muhammad Kemal Thariq, Fetty Tri Anggraeny, S.Kom, M.Kom , Prof. Dr. Ir. Akhmad Fauzi, M.MT., IPU, Dr. Dedin Finatsiyatull Rosida, S.TP, M.Kes, Wahyu S J Saputra S.Kom., M.Kom
Klaim	:	Bentuk, Konfigurasi
Nama Kuasa	:	-
Alamat Kuasa	:	-

Nomor Permohonan	:	A00202200600
Tanggal Penerimaan	:	02-MAR-22
Prioritas	:	29/814,609 08/11/2021 US
Kelas Locarno	:	09-07
Judul Desain	:	PENUTUP WADAH PENYIMPANAN
Nama Pemohon	:	Dart Industries Inc.
Alamat Pemohon	:	14901 S. Orange Blossom Trail, Orlando, Florida 32837, U.S.A.
Pendesain	:	Dongjin Byeon(KR)
Klaim	:	Bentuk, Konfigurasi
Nama Kuasa	:	Daru Lukiantono S.H.
Alamat Kuasa	:	Hadiputranto, Hadinoto and Partners, Pacific Century Place Lt. 35, SCBD Lot 10, Jl. Jenderal Sudirman Kav. 52-53

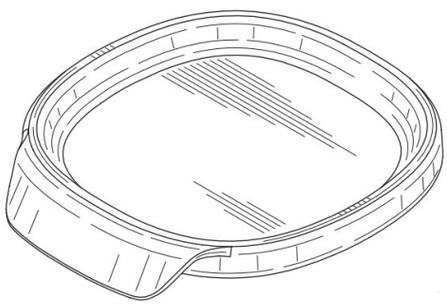

Nomor Permohonan	:	A00202200601
Tanggal Penerimaan	:	02-MAR-22
Prioritas	:	29/814,609 08/11/2021 US
Kelas Locarno	:	09-07
Judul Desain	:	PENUTUP WADAH PENYIMPANAN
Nama Pemohon	:	Dart Industries Inc.
Alamat Pemohon	:	14901 S. Orange Blossom Trail, Orlando, Florida 32837, U.S.A.
Pendesain	:	Dongjin Byeon(KR)
Klaim	:	Bentuk, Konfigurasi
Nama Kuasa	:	Daru Lukiantono S.H.
Alamat Kuasa	:	Hadiputranto, Hadinoto and Partners, Pacific Century Place Lt. 35, SCBD Lot 10, Jl. Jenderal Sudirman Kav. 52-53

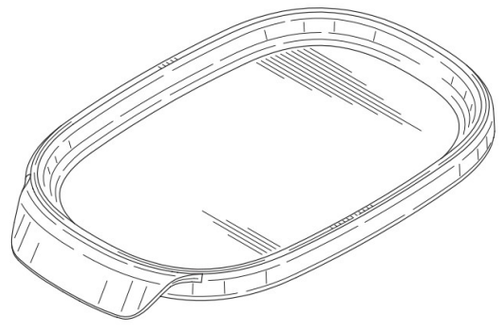

Nomor Permohonan	:	A00202200602
Tanggal Penerimaan	:	02-MAR-22
Prioritas	:	29/814,609 08/11/2021 US
Kelas Locarno	:	09-07
Judul Desain	:	PENUTUP WADAH PENYIMPANAN
Nama Pemohon	:	Dart Industries Inc.
Alamat Pemohon	:	14901 S. Orange Blossom Trail, Orlando, Florida 32837, U.S.A.
Pendesain	:	Dongjin Byeon(KR)
Klaim	:	Bentuk, Konfigurasi
Nama Kuasa	:	Daru Lukiantono S.H.
Alamat Kuasa	:	Hadiputranto, Hadinoto and Partners, Pacific Century Place Lt. 35, SCBD Lot 10, Jl. Jenderal Sudirman Kav. 52-53

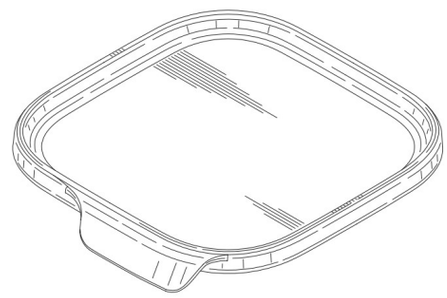

Nomor Permohonan	:	A00202200603
Tanggal Penerimaan	:	02-MAR-22
Prioritas	:	29/814,609 08/11/2021 US
Kelas Locarno	:	09-07
Judul Desain	:	PENUTUP WADAH PENYIMPANAN
Nama Pemohon	:	Dart Industries Inc.
Alamat Pemohon	:	14901 S. Orange Blossom Trail, Orlando, Florida 32837, U.S.A.
Pendesain	:	Dongjin Byeon(KR)
Klaim	:	Bentuk, Konfigurasi
Nama Kuasa	:	Daru Lukiantono S.H.
Alamat Kuasa	:	Hadiputranto, Hadinoto and Partners, Pacific Century Place Lt. 35, SCBD Lot 10, Jl. Jenderal Sudirman Kav. 52-53

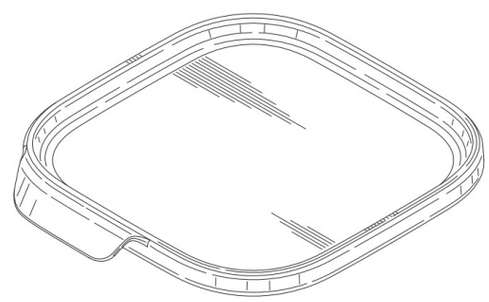

Nomor Permohonan	:	A00202200604
Tanggal Penerimaan	:	02-MAR-22
Prioritas	:	29/814,609 08/11/2021 US
Kelas Locarno	:	09-07
Judul Desain	:	PENUTUP WADAH PENYIMPANAN
Nama Pemohon	:	Dart Industries Inc.
Alamat Pemohon	:	14901 S. Orange Blossom Trail, Orlando, Florida 32837, U.S.A.
Pendesain	:	Dongjin Byeon(KR)
Klaim	:	Bentuk, Konfigurasi
Nama Kuasa	:	Daru Lukiantono S.H.
Alamat Kuasa	:	Hadiputranto, Hadinoto and Partners, Pacific Century Place Lt. 35, SCBD Lot 10, Jl. Jenderal Sudirman Kav. 52-53

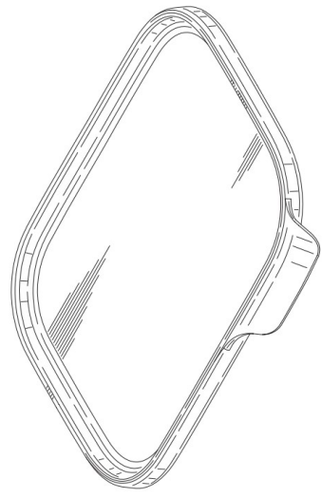

Nomor Permohonan	:	A00202200605
Tanggal Penerimaan	:	02-MAR-22
Prioritas	:	29/814,609 08/11/2021 US
Kelas Locarno	:	09-07
Judul Desain	:	PENUTUP WADAH PENYIMPANAN
Nama Pemohon	:	Dart Industries Inc.
Alamat Pemohon	:	14901 S. Orange Blossom Trail, Orlando, Florida 32837, U.S.A.
Pendesain	:	Dongjin Byeon(KR)
Klaim	:	Bentuk, Konfigurasi
Nama Kuasa	:	Daru Lukiantono S.H.
Alamat Kuasa	:	Hadiputranto, Hadinoto and Partners, Pacific Century Place Lt. 35, SCBD Lot 10, Jl. Jenderal Sudirman Kav. 52-53

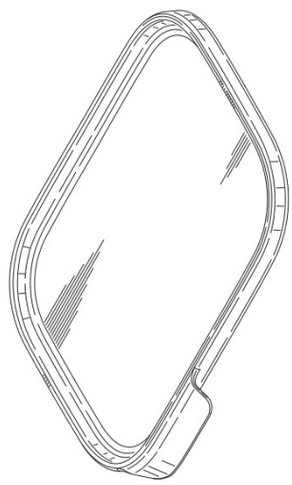

Nomor Permohonan	:	A00202200607
Tanggal Penerimaan	:	02-MAR-22
Prioritas	:	2021-021092 29/09/2021 JP
Kelas Locarno	:	25-01
Judul Desain	:	PAPAN BANGUNAN
Nama Pemohon	:	YOSHINO GYPSUM CO., LTD.
Alamat Pemohon	:	Shin-Tokyo Bldg., 3-1, Marunouchi 3-chome, Chiyoda-ku, Tokyo 100-0005 Japan
Pendesain	:	Ichiro UWAMORI(JP), Wataru OHUCHI(JP)
Klaim	:	Bentuk, Konfigurasi
Nama Kuasa	:	Melinda S.E.,S.H
Alamat Kuasa	:	PT. Tilleke & Gibbins Indonesia Lippo Kuningan Lantai 12, Unit A Jalan H.R. Rasuna Said Kavling B-12 Kuningan

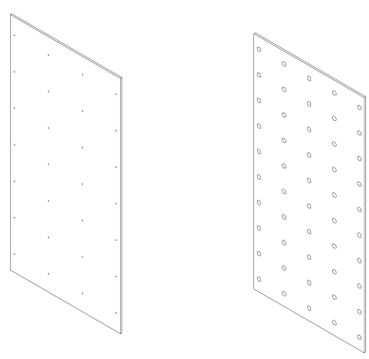

Nomor Permohonan	:	A00202200608
Tanggal Penerimaan	:	02-MAR-22
Prioritas	:	2021-021093 29/09/2021 JP
Kelas Locarno	:	25-01
Judul Desain	:	PAPAN BANGUNAN
Nama Pemohon	:	YOSHINO GYPSUM CO., LTD.
Alamat Pemohon	:	Shin-Tokyo Bldg., 3-1, Marunouchi 3-chome, Chiyoda-ku, Tokyo 100-0005 Japan
Pendesain	:	Ichiro UWAMORI(JP), Wataru OHUCHI(JP)
Klaim	:	Bentuk, Konfigurasi
Nama Kuasa	:	Melinda S.E.,S.H
Alamat Kuasa	:	PT. Tilleke & Gibbins Indonesia Lippo Kuningan Lantai 12, Unit A Jalan H.R. Rasuna Said Kavling B-12 Kuningan

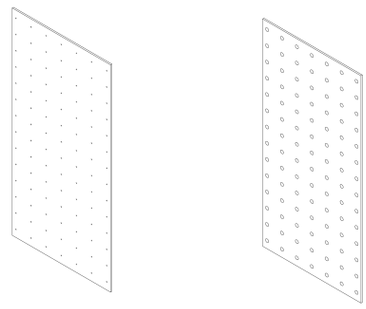

Nomor Permohonan	:	A00202200609
Tanggal Penerimaan	:	02-MAR-22
Prioritas	:	-
Kelas Locarno	:	06-04
Judul Desain	:	LACI RAK TV
Nama Pemohon	:	Alvin Agus Agustina
Alamat Pemohon	:	Bisnis Park Kebon Jeruk Blok G6 RT.001/RW.005, Meruya Utara, Kembangan, Jakarta Barat
Pendesain	:	Alvin Agus Agustina
Klaim	:	Bentuk, Konfigurasi, Komposisi Garis
Nama Kuasa	:	-
Alamat Kuasa	:	-

Tampak Perspektif 2

Nomor Permohonan	:	A00202200614
Tanggal Penerimaan	:	02-MAR-22
Prioritas	:	2021-021090 29/09/2021 JP
Kelas Locarno	:	25-01
Judul Desain	:	PAPAN BANGUNAN
Nama Pemohon	:	YOSHINO GYPSUM CO., LTD.
Alamat Pemohon	:	Shin-Tokyo Bldg., 3-1, Marunouchi 3-chome, Chiyoda-ku, Tokyo 100-0005 Japan
Pendesain	:	Ichiro UWAMORI(JP), Wataru OHUCHI(JP)
Klaim	:	Bentuk, Konfigurasi
Nama Kuasa	:	Melinda S.E.,S.H
Alamat Kuasa	:	PT. Tilleke & Gibbins Indonesia Lippo Kuningan Lantai 12, Unit A Jalan H.R. Rasuna Said Kavling B-12 Kuningan

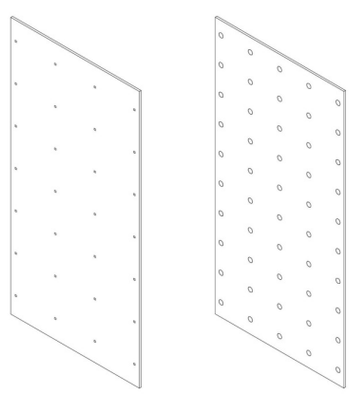

Nomor Permohonan	:	A00202200616
Tanggal Penerimaan	:	02-MAR-22
Prioritas	:	2021-021091 29/09/2021 JP
Kelas Locarno	:	25-01
Judul Desain	:	PAPAN BANGUNAN
Nama Pemohon	:	YOSHINO GYPSUM CO., LTD.
Alamat Pemohon	:	Shin-Tokyo Bldg., 3-1, Marunouchi 3-chome, Chiyoda-ku, Tokyo 100-0005 Japan
Pendesain	:	Ichiro UWAMORI(JP), Wataru OHUCHI(JP)
Klaim	:	Bentuk, Konfigurasi
Nama Kuasa	:	Melinda S.E.,S.H
Alamat Kuasa	:	PT. Tilleke & Gibbins Indonesia Lippo Kuningan Lantai 12, Unit A Jalan H.R. Rasuna Said Kavling B-12 Kuningan

---

Nomor Permohonan	:	A00202200618
Tanggal Penerimaan	:	02-MAR-22
Prioritas	:	2021-019222 06/09/2021 JP
Kelas Locarno	:	23-04
Judul Desain	:	PENYEJUK UDARA (AIR CONDITIONER)
Nama Pemohon	:	DAIKIN INDUSTRIES, LTD.
Alamat Pemohon	:	UMEDA CENTER BUILDING, 4-12 Nakazaki-Nishi 2-chome, Kita-ku, Osaka-shi, Osaka-fu, JAPAN
Pendesain	:	Hiroki HAYASHI(JP), Chihiro SUGANO(JP), Takaaki SANAGI(JP), Koki NISHIKAWA(JP)
Klaim	:	Bentuk, Konfigurasi
Nama Kuasa	:	Januar Ferry S.Si
Alamat Kuasa	:	PT. Hakindah International Gedung Gajah Unit AT Jalan Dr Saharjo No. 111 Tebet

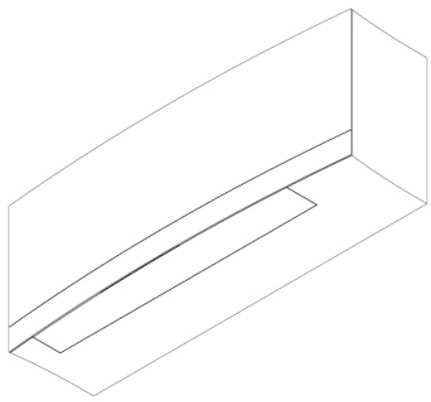

Nomor Permohonan	:	A00202200619
Tanggal Penerimaan	:	02-MAR-22
Prioritas	:	2021-019230 06/09/2021 JP
Kelas Locarno	:	23-04
Judul Desain	:	PENYEJUK UDARA (AIR CONDITIONER)
Nama Pemohon	:	DAIKIN INDUSTRIES, LTD.
Alamat Pemohon	:	UMEDA CENTER BUILDING, 4-12 Nakazaki-Nishi 2-chome, Kita-ku, Osaka-shi, Osaka-fu, JAPAN
Pendesain	:	Hiroki HAYASHI(JP), Chihiro SUGANO(JP), Takaaki SANAGI(JP), Koki NISHIKAWA(JP)
Klaim	:	Bentuk, Konfigurasi
Nama Kuasa	:	Januar Ferry S.Si
Alamat Kuasa	:	PT. Hakindah International Gedung Gajah Unit AT Jalan Dr Saharjo No. 111 Tebet

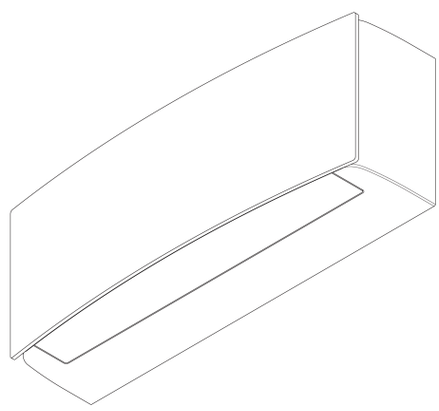

Nomor Permohonan	:	A00202200620
Tanggal Penerimaan	:	02-MAR-22
Prioritas	:	2021-019231 06/09/2021 JP
Kelas Locarno	:	23-04
Judul Desain	:	PENYEJUK UDARA (AIR CONDITIONER)
Nama Pemohon	:	DAIKIN INDUSTRIES, LTD.
Alamat Pemohon	:	UMEDA CENTER BUILDING, 4-12 Nakazaki-Nishi 2-chome, Kita-ku, Osaka-shi, Osaka-fu, JAPAN
Pendesain	:	Hiroki HAYASHI(JP), Chihiro SUGANO(JP), Takaaki SANAGI(JP), Koki NISHIKAWA(JP)
Klaim	:	Bentuk, Konfigurasi
Nama Kuasa	:	Januar Ferry S.Si
Alamat Kuasa	:	PT. Hakindah International Gedung Gajah Unit AT Jalan Dr Saharjo No. 111 Tebet

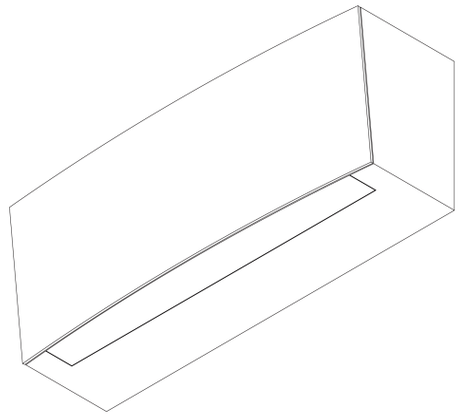

Nomor Permohonan	:	A00202200622
Tanggal Penerimaan	:	03-MAR-22
Prioritas	:	-
Kelas Locarno	:	21-02
Judul Desain	:	“EXERCISE BIKE” / “SEPEDA UNTUK OLAH TUBUH”
Nama Pemohon	:	Fujian YESOUL Health Technology Co., Ltd.
Alamat Pemohon	:	Rm-B616, 1#, Strait Economic and Trade Plaza, Fuzhou Free Trade Zone, Fuzhou, Fujian, PR. China
Pendesain	:	Shaomeng Luo(CN)
Klaim	:	Bentuk, Konfigurasi
Nama Kuasa	:	Agus Widodo S.H.,M.H.,
Alamat Kuasa	:	Ruko Golden Road C 28 Nomor 32 Jalan Pahlawan Seribu BSD City

---

Nomor Permohonan	:	A00202200623
Tanggal Penerimaan	:	03-MAR-22
Prioritas	:	-
Kelas Locarno	:	21-02
Judul Desain	:	“EXERCISE BIKE” / “SEPEDA UNTUK OLAH TUBUH”
Nama Pemohon	:	Fujian YESOUL Health Technology Co., Ltd.
Alamat Pemohon	:	Rm-B616, 1#, Strait Economic and Trade Plaza, Fuzhou Free Trade Zone, Fuzhou, Fujian, PR. China
Pendesain	:	Shaomeng Luo(CN)
Klaim	:	Bentuk, Konfigurasi
Nama Kuasa	:	Agus Widodo S.H.,M.H.,
Alamat Kuasa	:	Ruko Golden Road C 28 Nomor 32 Jalan Pahlawan Seribu BSD City

---

Nomor Permohonan	:	A00202200624
Tanggal Penerimaan	:	04-MAR-22
Prioritas	:	-
Kelas Locarno	:	09-01
Judul Desain	:	GALON
Nama Pemohon	:	PT SARIGUNA PRIMATIRTA, TBK
Alamat Pemohon	:	Jalan Raya A. Yani No. 41-43
Pendesain	:	HERMANTO TANOKO
Klaim	:	Bentuk, Konfigurasi, Komposisi Garis
Nama Kuasa	:	E. L. Sajogo S.H., MCIArb.
Alamat Kuasa	:	Sajogo Law Building, Jalan Untung Suropati Nomor 64 Tegal Sari, Surabaya, Jawa Timur 60264

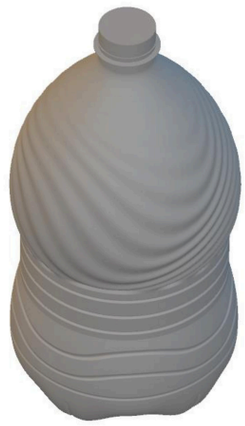

Nomor Permohonan	:	A00202200627
Tanggal Penerimaan	:	04-MAR-22
Prioritas	:	-
Kelas Locarno	:	13-01
Judul Desain	:	GENERATOR / GENSET (BLUE DIAMOND)
Nama Pemohon	:	TOMMY ADMADIREDJA
Alamat Pemohon	:	Jl. Gajah Mada No. 188, Apt. Green Central Adeni, RT/RW : 009/005, Kel. Glodok, Kec. Taman Sari, Jakarta Barat, DKI Jakarta, 11120.
Pendesain	:	TOMMY ADMADIREDJA
Klaim	:	Bentuk, Konfigurasi, Komposisi Garis, Komposisi Warna
Nama Kuasa	:	ICHWAN ANGGAWIRYA S.Sn., S.H., M.H.
Alamat Kuasa	:	STC Senayan Lantai 3 No 169 Jalan Asia Afrika Jakarta

---

Nomor Permohonan	:	A00202200628
Tanggal Penerimaan	:	04-MAR-22
Prioritas	:	-
Kelas Locarno	:	25-02
Judul Desain	:	PLAFON PVC KL 1858
Nama Pemohon	:	DODY
Alamat Pemohon	:	Jl. Sungai Itam No. 843, RT/RW: 013/004, Kel. Kemang Manis, Kec. Ilir Barat II, Palembang, Sumatera Selatan, 30144.
Pendesain	:	DODY
Klaim	:	Bentuk, Konfigurasi, Komposisi Garis, Komposisi Warna
Nama Kuasa	:	ICHWAN ANGGAWIRYA S.Sn., S.H., M.H.
Alamat Kuasa	:	STC Senayan Lantai 3 No 169 Jalan Asia Afrika Jakarta

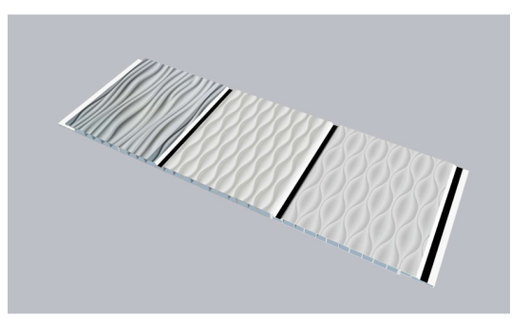

Nomor Permohonan	:	A00202200630
Tanggal Penerimaan	:	04-MAR-22
Prioritas	:	WIPO97643 08/09/2020 WO
Kelas Locarno	:	26-05
Judul Desain	:	LAMPU UNTUK FOTOGRAFI ATAU FILM
Nama Pemohon	:	YARA International ASA
Alamat Pemohon	:	P.O. Box 343 Skøyen Oslo N-0213 Norway
Pendesain	:	Sagar Narayana MURTHY(IN), Robin YEO JUN KIT(SG), Muhammad IZUDDIN(SG), Bendik Olai AGDAL(NL), Joe TAN JOO ANN(SG), Stephan THODESEN(NO)
Klaim	:	Bentuk, Konfigurasi, Komposisi Garis
Nama Kuasa	:	Maulitta Pramulasari
Alamat Kuasa	:	Mirandah Asia Indonesia Sudirman Plaza, Plaza Marein Lantai 10E Jalan Jenderal Sudirman Kavling 76-78

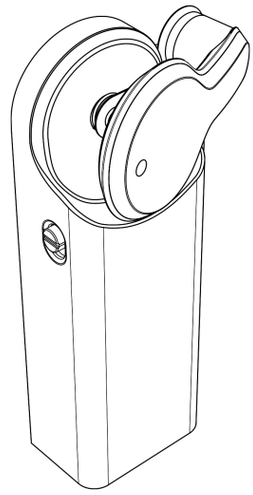

Nomor Permohonan	:	A00202200631
Tanggal Penerimaan	:	04-MAR-22
Prioritas	:	-
Kelas Locarno	:	12-12
Judul Desain	:	RANGKA AYUNAN UNTUK BAYI
Nama Pemohon	:	BUDIHARJO WIDJAJA
Alamat Pemohon	:	Taman Kebon Jeruk W.III/12, RT.012 RW.003, Kel. Joglo, Kec. Kembangan
Pendesain	:	BUDIHARJO WIDJAJA
Klaim	:	Bentuk, Konfigurasi
Nama Kuasa	:	-
Alamat Kuasa	:	-

Nomor Permohonan	:	A00202200632
Tanggal Penerimaan	:	04-MAR-22
Prioritas	:	-
Kelas Locarno	:	12-12
Judul Desain	:	RANGKA AYUNAN UNTUK BAYI
Nama Pemohon	:	BUDIHARJO WIDJAJA
Alamat Pemohon	:	Taman Kebon Jeruk W.III/12, RT.012 RW.003, Kel. Joglo, Kec. Kembangan
Pendesain	:	BUDIHARJO WIDJAJA
Klaim	:	Bentuk, Konfigurasi
Nama Kuasa	:	-
Alamat Kuasa	:	-

Nomor Permohonan	:	A00202200633
Tanggal Penerimaan	:	04-MAR-22
Prioritas	:	-
Kelas Locarno	:	12-12
Judul Desain	:	RANGKA AYUNAN UNTUK BAYI
Nama Pemohon	:	BUDIHARJO WIDJAJA
Alamat Pemohon	:	Taman Kebon Jeruk W.III/12, RT.012 RW.003, Kel. Joglo, Kec. Kembangan
Pendesain	:	BUDIHARJO WIDJAJA
Klaim	:	Bentuk, Konfigurasi
Nama Kuasa	:	-
Alamat Kuasa	:	-

Nomor Permohonan	:	A00202200634
Tanggal Penerimaan	:	04-MAR-22
Prioritas	:	WIPO97643 08/09/2020 WO
Kelas Locarno	:	26-05
Judul Desain	:	LAMPU UNTUK FOTOGRAFI ATAU FILM
Nama Pemohon	:	YARA International ASA
Alamat Pemohon	:	P.O. Box 343 Skøyen Oslo N-0213 Norway
Pendesain	:	Robin YEO JUN KIT(SG), Muhammad IZUDDIN(SG), Bendik Olai AGDAL(NL), Joe TAN JOO ANN(SG), Sagar Narayana MURTHY(IN), Stephan THODESEN(NO)
Klaim	:	Bentuk, Konfigurasi, Komposisi Garis
Nama Kuasa	:	Maulitta Pramulasari
Alamat Kuasa	:	Mirandah Asia Indonesia Sudirman Plaza, Plaza Marein Lantai 10E Jalan Jenderal Sudirman Kavling 76-78

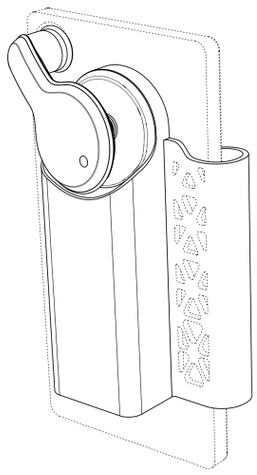

Nomor Permohonan	:	A00202200637
Tanggal Penerimaan	:	07-MAR-22
Prioritas	:	-
Kelas Locarno	:	15-03
Judul Desain	:	SENTRANIK
Nama Pemohon	:	PT Len Industri (Persero)
Alamat Pemohon	:	Jl. Soekarno Hatta 442 Bandung
Pendesain	:	Deden Rohimat, Satriyo Widyasmoro
Klaim	:	Bentuk, Konfigurasi, Komposisi Garis, Komposisi Warna
Nama Kuasa	:	-
Alamat Kuasa	:	-

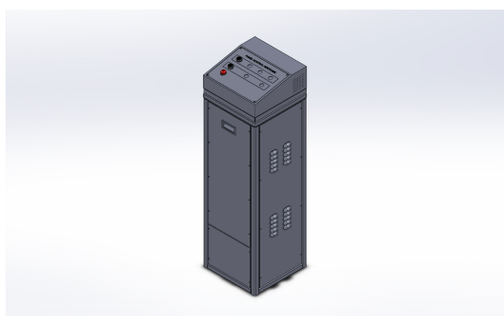

Nomor Permohonan	:	A00202200638
Tanggal Penerimaan	:	07-MAR-22
Prioritas	:	-
Kelas Locarno	:	31-00
Judul Desain	:	MESIN PENYUIR DAGING
Nama Pemohon	:	LPPMI ITNY
Alamat Pemohon	:	Kampus ITNY Jl. Babarsari No. 1, Caturtunggal, Depok, Sleman
Pendesain	:	Sutrisna, ST., MT., Ph.D, Didit Setyo Pamuji, ST., M.Eng, Syah Putra Anggara, Rizky Aji Setiawan
Klaim	:	Bentuk, Konfigurasi
Nama Kuasa	:	-
Alamat Kuasa	:	-

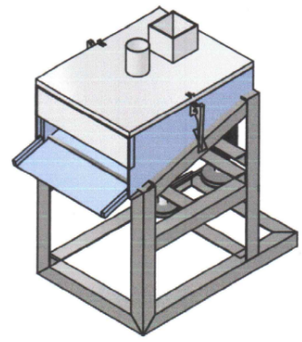

Nomor Permohonan	:	A00202200641
Tanggal Penerimaan	:	07-MAR-22
Prioritas	:	-
Kelas Locarno	:	25-02
Judul Desain	:	GENTENG METAL SAHARA
Nama Pemohon	:	PT BUMI LANCANG KUNING PUSAKA
Alamat Pemohon	:	Jl. Riau Nomor 26, Kel. Kampung Baru, Kec. Senapelan, Kota Pekanbaru, Provinsi Riau
Pendesain	:	Ayriko Megawan Wijaya
Klaim	:	Konfigurasi
Nama Kuasa	:	George Widjojo S.H.
Alamat Kuasa	:	Jalan Kali Besar Barat No. 5 Jakarta

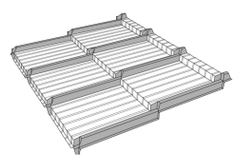

Nomor Permohonan	:	A00202200642
Tanggal Penerimaan	:	07-MAR-22
Prioritas	:	-
Kelas Locarno	:	25-01
Judul Desain	:	PAPAN COR DEK BAJA
Nama Pemohon	:	PT BUMI LESTARI KARYA PERKASA
Alamat Pemohon	:	Jalan Modern Industri XI Blok AG nomor 7-B, Kawasan Industri Modern Cikande, Kel. Nambo Udik, Kec. Cikande, Kab. Serang, Provinsi Banten 42186
Pendesain	:	Ayriko Megawan Wijaya
Klaim	:	Bentuk, Konfigurasi
Nama Kuasa	:	George Widjojo S.H.
Alamat Kuasa	:	Jalan Kali Besar Barat No. 5 Jakarta

Nomor Permohonan	:	A00202200643
Tanggal Penerimaan	:	07-MAR-22
Prioritas	:	008703367-0001 24/09/2021 EM
Kelas Locarno	:	03-01
Judul Desain	:	TAS KANTOR ATASE
Nama Pemohon	:	RIMOWA GmbH
Alamat Pemohon	:	Richard-Byrd-Str. 13, 50829 Cologne, Germany
Pendesain	:	Guillaume Henri Nabil Gadenne(FR)
Klaim	:	Bentuk, Konfigurasi
Nama Kuasa	:	George Widjojo S.H.
Alamat Kuasa	:	Jalan Kali Besar Barat No. 5 Jakarta

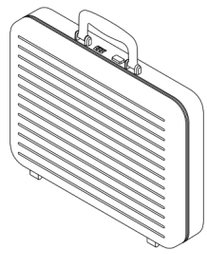

Nomor Permohonan	:	A00202200644
Tanggal Penerimaan	:	07-MAR-22
Prioritas	:	-
Kelas Locarno	:	25-02
Judul Desain	:	PLAFON PVC KL 7878
Nama Pemohon	:	DODY
Alamat Pemohon	:	Jl. Sungai Itam No. 843, RT/RW: 013/004, Kel. Kemang Manis, Kec. Ilir Barat II, Palembang, Sumatera Selatan, 30144.
Pendesain	:	DODY
Klaim	:	Bentuk, Konfigurasi, Komposisi Garis, Komposisi Warna
Nama Kuasa	:	ICHWAN ANGGAWIRYA S.Sn., S.H., M.H.
Alamat Kuasa	:	STC Senayan Lantai 3 No 169 Jalan Asia Afrika Jakarta

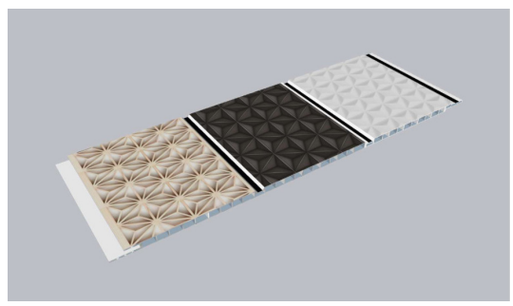

Nomor Permohonan	:	A00202200645
Tanggal Penerimaan	:	07-MAR-22
Prioritas	:	-
Kelas Locarno	:	03-01
Judul Desain	:	TAS JINJING
Nama Pemohon	:	Universitas Ciputra
Alamat Pemohon	:	CitraLand CBD Boulevard, Kelurahan Made, Kecamatan Sambikerep
Pendesain	:	Adiel Calvin Cahyadi, Shienny Megawati Sutanto
Klaim	:	Komposisi Garis, Komposisi Warna
Nama Kuasa	:	-
Alamat Kuasa	:	-

Nomor Permohonan : A00202200648
Tanggal Penerimaan : 07-MAR-22
Prioritas : -
Kelas Locarno : 15-04
Judul Desain : PANEL CONTROL VDU (VISUAL DISPLAY UNIT)
Nama Pemohon : PT Len Industri (Persero)
Alamat Pemohon : Jl. Soekarno Hatta 442 Bandung
Pendesain : Deden Rohimat, Agung Darmawan
Klaim : Bentuk, Konfigurasi
Nama Kuasa : -
Alamat Kuasa : -

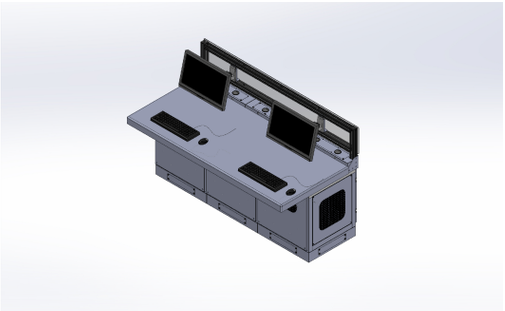

Nomor Permohonan : A00202200649
Tanggal Penerimaan : 07-MAR-22
Prioritas : -
Kelas Locarno : 12-03
Judul Desain : PANEL 2 ARAH
Nama Pemohon : PT Len Industri (Persero)
Alamat Pemohon : Jl. Soekarno Hatta 442 Bandung
Pendesain : Deden Rohimat, Dwi Apri Sugiarto
Klaim : Bentuk, Konfigurasi
Nama Kuasa : -
Alamat Kuasa : -

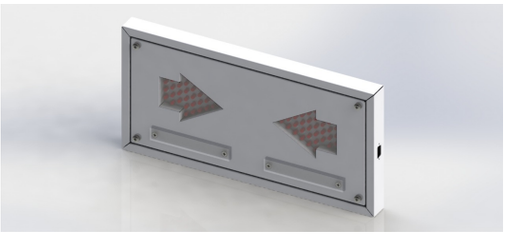

Nomor Permohonan : A00202200650
Tanggal Penerimaan : 07-MAR-22
Prioritas : -
Kelas Locarno : 12-03
Judul Desain : LX CONSOLE
Nama Pemohon : PT Len Industri (Persero)
Alamat Pemohon : Jl. Soekarno Hatta 442 Bandung
Pendesain : Deden Rohimat, Agung Darmawan
Klaim : Bentuk, Konfigurasi, Komposisi Garis, Komposisi Warna
Nama Kuasa : -
Alamat Kuasa : -

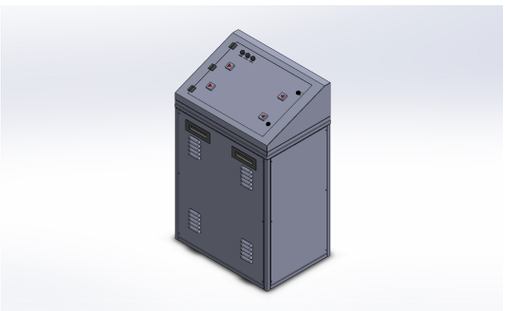

Nomor Permohonan : A00202200651
Tanggal Penerimaan : 07-MAR-22
Prioritas : -
Kelas Locarno : 19-08
Judul Desain : DESAIN LABEL KEMASAN
Nama Pemohon : PT. GIMASE SETIA SEJAHTERA
Alamat Pemohon : Jalan Sawah Dalam Jorong Simpang Koto Baru Nagari Koto Baru Kecamatan Kubung Kabupaten Solok Provinsi Sumatera Barat 27361
Pendesain : Ardiwanto, Susilastia
Klaim : Bentuk, Konfigurasi, Komposisi Garis, Komposisi Warna
Nama Kuasa : Reni Sunarty S.H., M.H.
Alamat Kuasa : Law Office LUSDA SUNARTY & Partners - RENCHMARK, Jl. Wahyu II No. 10 H RT. 004 RW. 05 Kel. Gandaria Selatan Kec. Cilandak, Jakarta Selatan

Nomor Permohonan	:	A00202200652
Tanggal Penerimaan	:	08-MAR-22
Prioritas	:	-
Kelas Locarno	:	12-03
Judul Desain	:	LEN RAILWAY RACK
Nama Pemohon	:	PT Len Industri (Persero)
Alamat Pemohon	:	Jl. Soekarno Hatta 442 Bandung
Pendesain	:	Dwi Apri Sugiarto, Agung Darmawan, Deden Rohimat
Klaim	:	Bentuk, Konfigurasi
Nama Kuasa	:	-
Alamat Kuasa	:	-

Nomor Permohonan	:	A00202200654
Tanggal Penerimaan	:	08-MAR-22
Prioritas	:	-
Kelas Locarno	:	29-02
Judul Desain	:	MASKER
Nama Pemohon	:	Universitas Ciputra
Alamat Pemohon	:	CitraLand CBD Boulevard, Kelurahan Made, Kecamatan Sambikerep
Pendesain	:	Antonia Angelia Widjaja, Jenny Lee, Marina Wardaya
Klaim	:	Komposisi Garis, Komposisi Warna
Nama Kuasa	:	-
Alamat Kuasa	:	-

Nomor Permohonan	:	A00202200656
Tanggal Penerimaan	:	08-MAR-22
Prioritas	:	-
Kelas Locarno	:	29-02
Judul Desain	:	MASKER
Nama Pemohon	:	Universitas Ciputra
Alamat Pemohon	:	CitraLand CBD Boulevard, Kelurahan Made, Kecamatan Sambikerep
Pendesain	:	Renata Kusuma, Monica Sherly Anggraini, Marina Wardaya
Klaim	:	Komposisi Garis, Komposisi Warna
Nama Kuasa	:	-
Alamat Kuasa	:	-

Nomor Permohonan	:	A00202200657
Tanggal Penerimaan	:	08-MAR-22
Prioritas	:	-
Kelas Locarno	:	29-02
Judul Desain	:	MASKER
Nama Pemohon	:	Universitas Ciputra
Alamat Pemohon	:	CitraLand CBD Boulevard, Kelurahan Made, Kecamatan Sambikerep
Pendesain	:	Marina Wardaya, Vianka Angelina, Jenny Lee
Klaim	:	Komposisi Garis, Komposisi Warna
Nama Kuasa	:	-
Alamat Kuasa	:	-

Nomor Permohonan	:	A00202200658
Tanggal Penerimaan	:	08-MAR-22
Prioritas	:	-
Kelas Locarno	:	05-05
Judul Desain	:	1 SET KAIN SPREI
Nama Pemohon	:	PT. INOVASINDO SUKSES BERSAMA
Alamat Pemohon	:	Perumahan Pakuwon City, Ruko San Antonio Shopping Street N.1 No.77
Pendesain	:	ANDRE EKA HANDOYO
Klaim	:	Komposisi Garis, Komposisi Warna
Nama Kuasa	:	Benny Muliawan S,E.,M.H.,
Alamat Kuasa	:	PT. BNL Patent, BNL Patent Building Jalan Ngagel Jaya No. 40, Surabaya. 60283, Indonesia

---

Nomor Permohonan	:	A00202200659
Tanggal Penerimaan	:	08-MAR-22
Prioritas	:	-
Kelas Locarno	:	05-05
Judul Desain	:	1 SET KAIN SPREI
Nama Pemohon	:	PT. INOVASINDO SUKSES BERSAMA
Alamat Pemohon	:	Perumahan Pakuwon City, Ruko San Antonio Shopping Street N.1 No.77
Pendesain	:	ANDRE EKA HANDOYO
Klaim	:	Komposisi Garis, Komposisi Warna
Nama Kuasa	:	Benny Muliawan S,E.,M.H.,
Alamat Kuasa	:	PT. BNL Patent, BNL Patent Building Jalan Ngagel Jaya No. 40, Surabaya. 60283, Indonesia

---

Nomor Permohonan	:	A00202200660
Tanggal Penerimaan	:	08-MAR-22
Prioritas	:	-
Kelas Locarno	:	05-05
Judul Desain	:	1 SET KAIN SPREI
Nama Pemohon	:	PT. INOVASINDO SUKSES BERSAMA
Alamat Pemohon	:	Perumahan Pakuwon City, Ruko San Antonio Shopping Street N.1 No.77
Pendesain	:	ANDRE EKA HANDOYO
Klaim	:	Komposisi Garis, Komposisi Warna
Nama Kuasa	:	Benny Muliawan S,E.,M.H.,
Alamat Kuasa	:	PT. BNL Patent, BNL Patent Building Jalan Ngagel Jaya No. 40, Surabaya. 60283, Indonesia

---

Nomor Permohonan	:	A00202200661
Tanggal Penerimaan	:	08-MAR-22
Prioritas	:	-
Kelas Locarno	:	05-05
Judul Desain	:	1 SET KAIN SPREI
Nama Pemohon	:	PT. INOVASINDO SUKSES BERSAMA
Alamat Pemohon	:	Perumahan Pakuwon City, Ruko San Antonio Shopping Street N.1 No.77
Pendesain	:	ANDRE EKA HANDOYO
Klaim	:	Komposisi Garis, Komposisi Warna
Nama Kuasa	:	Benny Muliawan S,E.,M.H.,
Alamat Kuasa	:	PT. BNL Patent, BNL Patent Building Jalan Ngagel Jaya No. 40, Surabaya. 60283, Indonesia

---

Nomor Permohonan	:	A00202200662
Tanggal Penerimaan	:	08-MAR-22
Prioritas	:	-
Kelas Locarno	:	05-05
Judul Desain	:	1 SET KAIN SPREI
Nama Pemohon	:	PT. INOVASINDO SUKSES BERSAMA
Alamat Pemohon	:	Perumahan Pakuwon City, Ruko San Antonio Shopping Street N.1 No.77
Pendesain	:	ANDRE EKA HANDOYO
Klaim	:	Komposisi Garis, Komposisi Warna
Nama Kuasa	:	Benny Muliawan S,E.,M.H.,
Alamat Kuasa	:	PT. BNL Patent, BNL Patent Building Jalan Ngagel Jaya No. 40, Surabaya. 60283, Indonesia

---

Nomor Permohonan	:	A00202200663
Tanggal Penerimaan	:	08-MAR-22
Prioritas	:	-
Kelas Locarno	:	05-05
Judul Desain	:	1 SET KAIN SPREI
Nama Pemohon	:	PT. INOVASINDO SUKSES BERSAMA
Alamat Pemohon	:	Perumahan Pakuwon City, Ruko San Antonio Shopping Street N.1 No.77
Pendesain	:	ANDRE EKA HANDOYO
Klaim	:	Komposisi Garis, Komposisi Warna
Nama Kuasa	:	Benny Muliawan S,E.,M.H.,
Alamat Kuasa	:	PT. BNL Patent, BNL Patent Building Jalan Ngagel Jaya No. 40, Surabaya. 60283, Indonesia

---

Nomor Permohonan	:	A00202200664
Tanggal Penerimaan	:	08-MAR-22
Prioritas	:	-
Kelas Locarno	:	05-05
Judul Desain	:	1 SET KAIN SPREI
Nama Pemohon	:	PT. INOVASINDO SUKSES BERSAMA
Alamat Pemohon	:	Perumahan Pakuwon City, Ruko San Antonio Shopping Street N.1 No.77
Pendesain	:	ANDRE EKA HANDOYO
Klaim	:	Komposisi Garis, Komposisi Warna
Nama Kuasa	:	Benny Muliawan S,E.,M.H.,
Alamat Kuasa	:	PT. BNL Patent, BNL Patent Building Jalan Ngagel Jaya No. 40, Surabaya. 60283, Indonesia

---

Nomor Permohonan	:	A00202200665
Tanggal Penerimaan	:	08-MAR-22
Prioritas	:	-
Kelas Locarno	:	05-05
Judul Desain	:	1 SET KAIN SPREI
Nama Pemohon	:	PT. INOVASINDO SUKSES BERSAMA
Alamat Pemohon	:	Perumahan Pakuwon City, Ruko San Antonio Shopping Street N.1 No.77
Pendesain	:	ANDRE EKA HANDOYO
Klaim	:	Komposisi Garis, Komposisi Warna
Nama Kuasa	:	Benny Muliawan S,E.,M.H.,
Alamat Kuasa	:	PT. BNL Patent, BNL Patent Building Jalan Ngagel Jaya No. 40, Surabaya. 60283, Indonesia

---