ISSN : 0854-6789

BERITA RESMI PATEN SERI-A

No. BRP728/XI/2021

DIUMUMKAN TANGGAL 15 NOVEMBER 2021 s/d 15 MEI 2022

PENGUMUMAN BERLANGSUNG SELAMA 6 (ENAM) BULAN
SESUAI DENGAN KETENTUAN PASAL 48 AYAT (1)
UNDANG-UNDANG PATEN NOMOR 13 TAHUN 2016

DITERBITKAN TANGGAL 15 NOVEMBER 2021

DIREKTORAT PATEN, DTLST, DAN RD
DIREKTORAT JENDERAL KEKAYAAN INTELEKTUAL
KEMENTERIAN HUKUM DAN HAK ASASI MANUSIA REPUBLIK INDONESIA

BERITA RESMI PATEN SERI-A

No. 728 TAHUN 2021

PELINDUNG
MENTERI HUKUM DAN HAK ASASI MANUSIA
REPUBLIK INDONESIA

TIM REDAKSI

Penasehat	:	**Direktur Jenderal Kekayaan Intelektual**
Penanggung jawab	:	**Direktur Paten, DTLST, dan RD**
Ketua	:	Kasubdit Permohonan dan Publikasi
Sekretaris	:	Kasi Publikasi dan Dokumentasi
Anggota	:	Staf Seksi Publikasi dan Dokumentasi

Penyelenggara

Direktorat Paten, DTLST, dan RD
Direktorat Jenderal Kekayaan Intelektual

Alamat Redaksi dan Tata Usaha

Jl. H.R. Rasuna Said Kav. 8-9
Jakarta Selatan 12190

Telepon: (021) 57905611 Faksimili: (021) 57905611
Website : www.dgip.go.id

INFORMASI UMUM

Berita Resmi Paten **Nomor 728 Tahun Ke-31** ini berisi segala kegiatan yang berkaitan dengan pengajuan Permintaan Paten ke Kantor Paten dan memuat lembar halaman pertama (front page) dari dokumen Paten.

Daftar Bibliografi yang tertera dalam lembar halaman pertama (front page) adalah sesuai dengan INID Code (Internationally agreed Number of the Identification of Date Code).

Penjelasan **Nomor Kode** pada halaman pertama (front page) Paten adalah sebagai berikut :

(11) : Nomor Dokumen

(20) : Jenis Publikasi (Paten atau Permohonan Paten)

(13) : Pengumuman Paten (pertama)

(19) : Negara dimana tempat diajukan Permohonan Paten

(21) : Nomor Permohonan Paten

(22) : Tanggal Penerimaan Permohonan Paten

(30) : Data Prioritas

(31) : Nomor Prioritas

(32) : Tanggal / Bulan / Tahun diberikan Hak Prioritas

(33) : Negara yang memberikan Hak Prioritas

(43) : Tanggal Pengumuman Permohonan Paten

(51) : International Patent Classification (IPC)

(54) : Judul Invensi

(57) : Abstrak atau Klaim

(71) : Nama dan Alamat yang Mengajukan Permohonan Paten

(72) : Nama Penemu (Inventor)

(74) : Nama dan Alamat Konsultan Paten

(20) RI Permohonan Paten

(19) ID | (11) No Pengumuman : 2021/PID/09037 | (13) A

(51) I.P.C : C21D 9/00 2006.1; C21D 9/46 2006.1; C22C 38/00 2006.1; C22C 38/06 2006.1; C22C 38/60 2006.1; C21D 1/30 2006.1

(21) No. Permohonan Paten : P00202109899

(22) Tanggal Penerimaan Permohonan Paten : 12-MAY-20

(30) Data Prioritas :

(31) Nomor	(32) Tanggal Prioritas	(33) Negara
2019-092656	16-MAY-19	Japan
2019-121144	28-JUN-19	Japan

(43) Tanggal Pengumuman Paten : 15/11/2021

(71) Nama dan Alamat yang mengajukan Permohonan Paten :
JFE STEEL CORPORATION
2-3, Uchisaiwai-cho 2-chome, Chiyoda-ku, Tokyo 1000011, JAPAN

(72) Nama Inventor :
Takuya HIRASHIMA, JP
Shinjiro KANEKO, JP

(74) Nama dan Alamat Konsultan Paten :
Ir., Dyah Paramitawidya Kusumawardani
Suite 701, Pondok Indah Office Tower 2 Jalan Sultan Iskandar Muda Kav. V-TA, Jakarta Selatan

(54) Judul Invensi : KOMPONEN KEKUATAN TINGGI, METODE UNTUK MEMBUAT KOMPONEN KEKUATAN TINGGI, DAN METODE UNTUK MEMBUAT LEMBARAN BAJA UNTUK KOMPONEN KEKUATAN TINGGI

(57) Abstrak :

Suatu tujuan dari invensi ini adalah untuk menyediakan suatu komponen kekuatan tinggi yang memiliki ketahanan patahan tertunda yang sangat baik, suatu metode untuk membuat komponen kekuatan tinggi, dan suatu metode untuk membuat suatu lembaran baja untuk komponen kekuatan tinggi. Suatu komponen kekuatan tinggi (10) menurut invensi ini adalah komponen kekuatan tinggi (10) yang memiliki suatu porsi garis bubungan pelentukan (12) yang terbentuk dari suatu lembaran baja (11), komponen tersebut yang memiliki suatu kekuatan tarik 1470 MPa atau lebih tinggi, suatu tegangan sisa 300 MPa atau lebih rendah dalam suatu permukaan ujung (13) dari porsi garis bubungan pelentukan (12), dan suatu kekerasan Vickers (HV) 200 atau lebih tinggi dan 450 atau lebih rendah dalam permukaan ujung (13) dari porsi garis bubungan pelentukan (12).

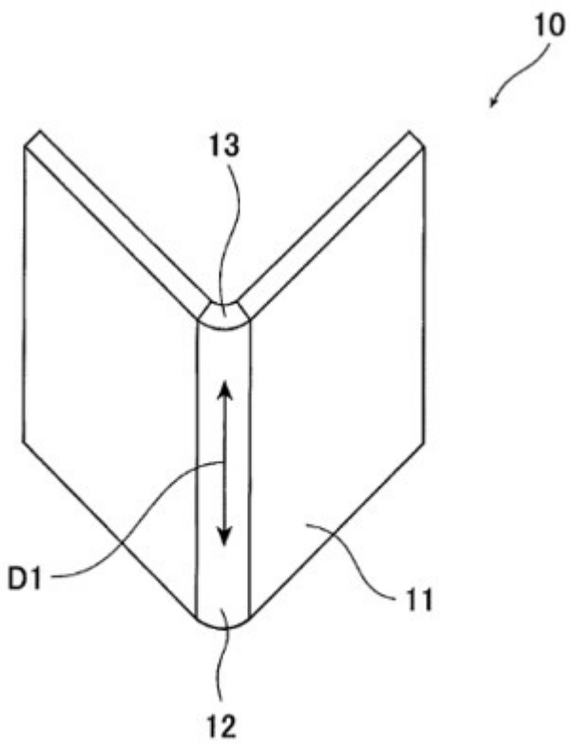

Gambar 1

(20) RI Permohonan Paten

(19) ID | (11) No Pengumuman : 2021/PID/09036 | (13) A

(51) I.P.C : A61K 31/5585, A61K 9/127, A61P 11/00

(21) No. Permohonan Paten : P00202109889

(22) Tanggal Penerimaan Permohonan Paten : 13-MAY-20

(30) Data Prioritas :

(31) Nomor	(32) Tanggal Prioritas	(33) Negara
62/847,337	14-MAY-19	United States of America

(43) Tanggal Pengumuman Paten : 15/11/2021

(71) Nama dan Alamat yang mengajukan Permohonan Paten :
PHARMOSA BIOPHARM INC.
3F-3, No.66, Sanchong Rd., Nangang Dist., Taipei City, 11560, Taiwan

(72) Nama Inventor :
Pei KAN, TW
Yi Fong LIN, TW
Ko Chieh CHEN, TW

(74) Nama dan Alamat Konsultan Paten :
Ludiyanto S.H., M.H., M.M.
Jalan Hayam Wuruk No. 3 i & j Jakarta Pusat

(54) Judul Invensi : KOMPOSISI FARMASI DARI OBAT ASAM LEMAH DAN METODE PENGGUNAANNYA

(57) Abstrak :

Invensi ini berkaitan dengan komposisi farmasi yang mengandung liposom, liposom tersebut terdiri dari lapisan ganda lipid eksternal; dan media encer internal meliputi obat asam lemah dengan half-life kurang dari 2 jam. Juga disajikan penggunaan komposisi farmasi yang diungkap disini untuk mengobati hipertensi pulmonari dengan frekuensi pendosisan yang dikurangi.

Gambar 4A

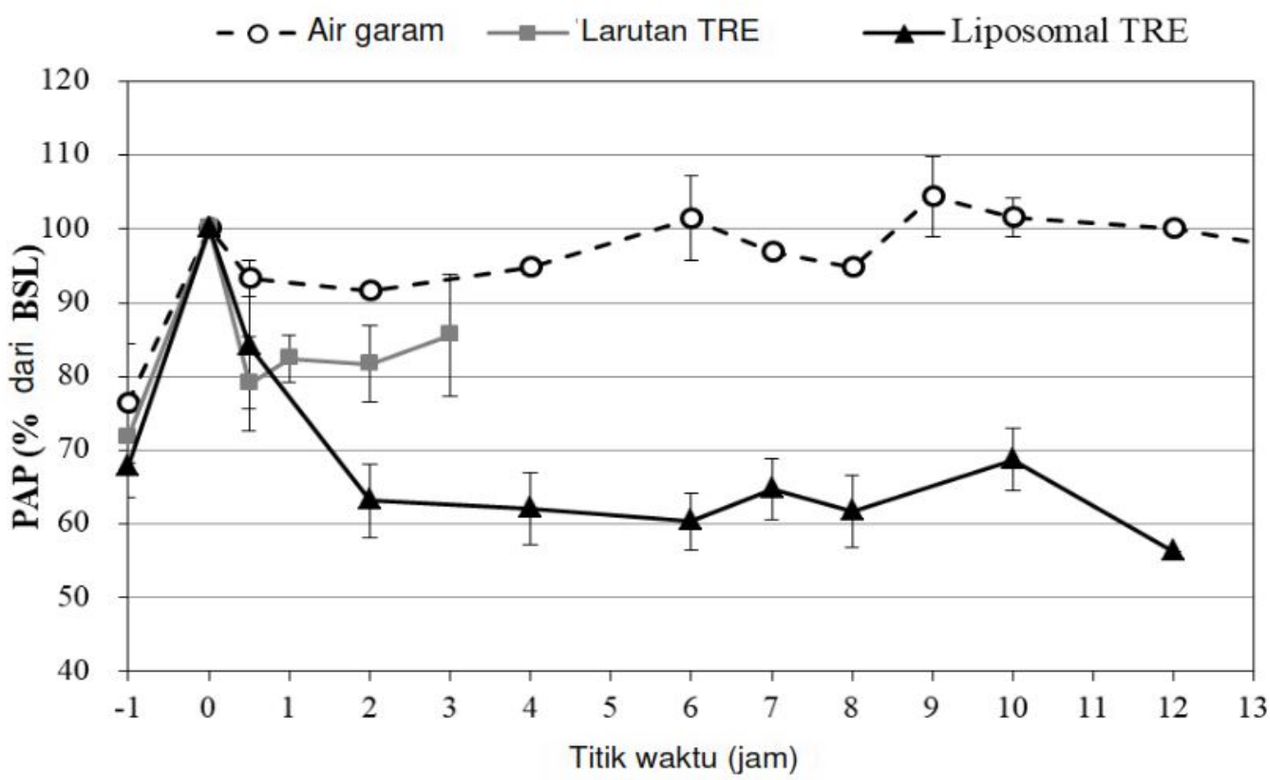

(20) RI Permohonan Paten

(19) ID | (11) No Pengumuman : 2021/PID/09035 | (13) A

(51) I.P.C : G06Q 20/32 (2012.01) G06Q 20/02 (2012.01) G06Q 20/40 (2012.01) G06Q 20/14 (2012.01)

(21) No. Permohonan Paten : P00202109888

(22) Tanggal Penerimaan Permohonan Paten : 18-FEB-21

(30) Data Prioritas :

(31) Nomor	(32) Tanggal Prioritas	(33) Negara
10-2020-0020635	19-FEB-20	Republic of Korea

(43) Tanggal Pengumuman Paten : 15/11/2021

(71) Nama dan Alamat yang mengajukan Permohonan Paten :
ALINK CO., LTD.
13F, 122, Mapo-daero, Mapo-gu, Seoul, 04213, Republic of Korea

(72) Nama Inventor :
KIM, Kyung Dong, KR

(74) Nama dan Alamat Konsultan Paten :
Anisa Ambadar S.H., LL.M.
Jl. Proklamasi No. 79, Pegangsaan, Menteng, Jakarta

(54) Judul Invensi : SISTEM DAN METODE UNTUK MENGIRIMKAN INFORMASI DENGAN MENGGUNAKAN TERMINAL SELULER

(57) Abstrak :

Invensi ini menyediakan metode untuk mentransmisikan informasi menggunakan terminal bergerak, yang terdiri dari: menerima, oleh server transmisi informasi, muatan dan ID terminal tujuan dari terminal bergerak; menentukan, oleh server transmisi informasi, terminal tujuan yang muatannya akan ditransmisikan, dengan menggunakan ID terminal tujuan; menghasilkan, oleh server transmisi informasi, sebuah instruksi yang akan dieksekusi oleh program penerusan yang dipasang pada terminal tujuan; dan mentransmisikan, oleh server transmisi informasi, instruksi dan muatan ke program penerusan. Metode menurut invensi ini memiliki keuntungan bahwa ketika informasi yang disimpan dalam terminal bergerak pengguna perlu ditransmisikan ke terminal tujuan tertentu, informasi tersebut dapat ditransmisikan secara efektif dan efisien melalui sistem terpadu dan terpadu terlepas dari jenis aplikasi yang disediakan oleh berbagai penyedia layanan.

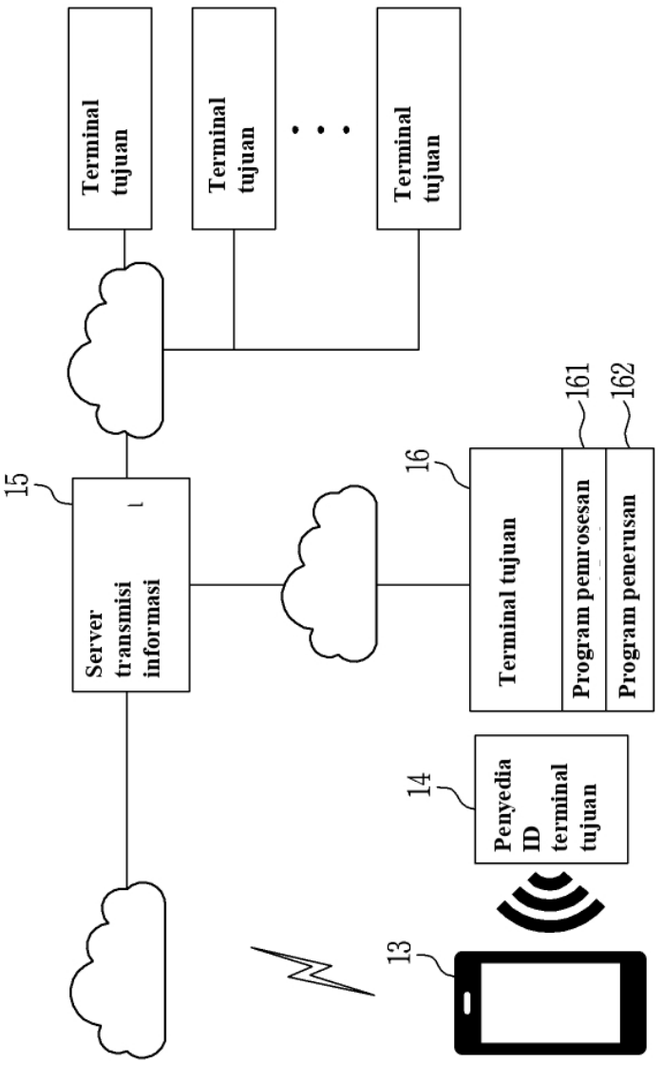

GAMBAR 1

(20) RI Permohonan Paten

(19) ID (11) No Pengumuman : 2021/PID/08953 (13) A

(51) I.P.C : C08L 75/08 (2006.01) C08L 75/06 (2006.01) C08J 9/14 (2006.01) C08J 9/12 (2006.01) C08G 18/66 (2006.01) C08G 18/48 (2006.01) C08G 18/42 (2006.01) C08G 18/32 (2006.01)

(21) No. Permohonan Paten : P00202109880

(22) Tanggal Penerimaan Permohonan Paten : 29-APR-20

(30) Data Prioritas :

(31) Nomor	(32) Tanggal Prioritas	(33) Negara
201910411191.3	16-MAY-19	China

(43) Tanggal Pengumuman Paten : 15/11/2021

(71) Nama dan Alamat yang mengajukan Permohonan Paten :
MIRACLL CHEMICALS CO., LTD.
ZHOU, Ya, No.35 Changsha Road, Development Zone, Yantai, Shandong 264006, China

(72) Nama Inventor :
SONG, Hongwei, CN
WANG, Guangfu, CN
YANG, Chongchong, CN
ZHANG, Sheng, CN
WANG, Renhong, CN

(74) Nama dan Alamat Konsultan Paten :
Anisa Ambadar S.H., LL.M.
Jl. Proklamasi No. 79, Pegangsaan, Menteng, Jakarta

(54) Judul Invensi : BAHAN BUSA POLIURETAN TERMOPLASTIK TAHAN PENGUNINGAN DAN METODE PEMBUATANNYA

(57) Abstrak :

Invensi ini berhubungan dengan bahan busa poliuretan termoplastik (TPU) tahan penguningan dan metode pembuatannya, dan termasuk dalam bidang bahan busa polimer. Bahan busa TPU tahan penguningan termasuk TPU yang dibuat dengan memasukkan diisosianat alifatik, pemanjang rantai, poliol, antioksidan, penyerap ultraviolet (UV), dan penstabil sinar UV pada suatu reaksi, dimana TPU memiliki titik pelunakan dari 90 °C hingga 160 °C, kekerasan Shore 40 A hingga 98 A, dan indeks lelehan 5 hingga 250 g/10 menit. Bahan busa TPU tahan penguningan yang disiapkan memiliki ketahanan penguningan yang sangat baik, kepadatan busa yang dapat dikontrol, dan ukuran sel busa yang seragam.

(20) RI Permohonan Paten

(19) ID | (11) No Pengumuman : 2021/PID/09034 | (13) A

(51) I.P.C : A23L 2/00 (2006.01); A23L 2/38 (2006.01); A23L 2/52 (2006.01); A23L 2/68 (2006.01)

(21) No. Permohonan Paten : P00202109878

(22) Tanggal Penerimaan Permohonan Paten : 08-APR-20

(30) Data Prioritas :

(31) Nomor	(32) Tanggal Prioritas	(33) Negara
2019-076550	12-APR-19	Japan
2019-076552	12-APR-19	Japan
2019-076554	12-APR-19	Japan

(43) Tanggal Pengumuman Paten : 15/11/2021

(71) Nama dan Alamat yang mengajukan Permohonan Paten :
SUNTORY HOLDINGS LIMITED
1-40, Dojimahama 2-chome, Kita-ku, Osaka-shi, Osaka 5308203 Japan

(72) Nama Inventor :
AOKI, Koji, JP
KOBAYASHI, Shinichi, JP

(74) Nama dan Alamat Konsultan Paten :
Januar Ferry S.Si
PT. Hakindah International Gedung Gajah Unit AT Jalan Dr Saharjo No. 111 Tebet

(54) Judul Invensi : MINUMAN YANG MENGANDUNG NATRIUM DAN ASAM ORGANIK

(57) Abstrak :

MINUMAN YANG MENGANDUNG NATRIUM DAN ASAM ORGANIK Disediakan adalah minuman yang mengandung natrium pada konsentrasi tinggi dan hampir netral (pH 5,0 - 7,0) serta memiliki daya minum yang tinggi. Minuman mengandung (i) 20 - 80 mg/100 ml natrium, (ii) 30 mg/100 ml atau kurang ion klorida, (iii) setidaknya satu jenis asam organik yang dipilih dari di antara 10 - 850 mg/100 ml asam glukonat, 50 - 700 mg/100 ml asam askorbat, dan 10 - 200 mg/l asam sitrat, dan (iv) bila asam organik mengandung asam askorbat dan/atau asam sitrat, 5 - 30 mg/l kalium. Minuman memiliki (v) nilai pH 5,0 – 7,0.

(20) RI Permohonan Paten

(19) ID | (11) No Pengumuman : 2021/PID/09009 | (13) A

(51) I.P.C : B32B 9/00 (2006.1), C23C 14/08 (2006.1), C23C 14/24 (2006.1), C23C 14/58 (2006.1)

(21) No. Permohonan Paten : P00202109836

(22) Tanggal Penerimaan Permohonan Paten : 26-MAY-20

(30) Data Prioritas :

(31) Nomor	(32) Tanggal Prioritas	(33) Negara
2019-102710	31-MAY-19	Japan
2019-102711	31-MAY-19	Japan

(43) Tanggal Pengumuman Paten : 15/11/2021

(71) Nama dan Alamat yang mengajukan Permohonan Paten :
TOYOBO CO., LTD.
2-8, Dojima Hama 2-chome, Kita-ku, Osaka-shi, Osaka 5308230, JAPAN

(72) Nama Inventor :
Kiyoshi ISEKI, JP
Daisuke IWATA, JP

(74) Nama dan Alamat Konsultan Paten :
Ronny Gunawan S.H.
Puri Indah Blok 1-6/No. 1, Jalan Kembang Permai, Jakarta Barat

(54) Judul Invensi : FILM PENGHALANG GAS TRANSPARAN DAN METODE PRODUKSINYA

(57) Abstrak :

Suatu tujuan dari invensi sekarang adalah untuk menyediakan film penghalang transparan yang memiliki ketahanan asam yang sangat baik dan tidak mahal, dan metode untuk memproduksinya. Film penghalang gas transparan mencakup film plastik dan lapisan aluminium oksida yang disediakan pada setidaknya satu permukaan film plastik, lapisan aluminium oksida terutama terdiri dari aluminium oksida. Koefisien penyerapan lapisan oksida anorganik segera setelah pengendapan uap kurang dari dari 0,03 nm-1, dan ketebalan film lapisan oksida anorganik adalah 6 nm atau lebih dan 10 nm atau kurang.

Gambar 3

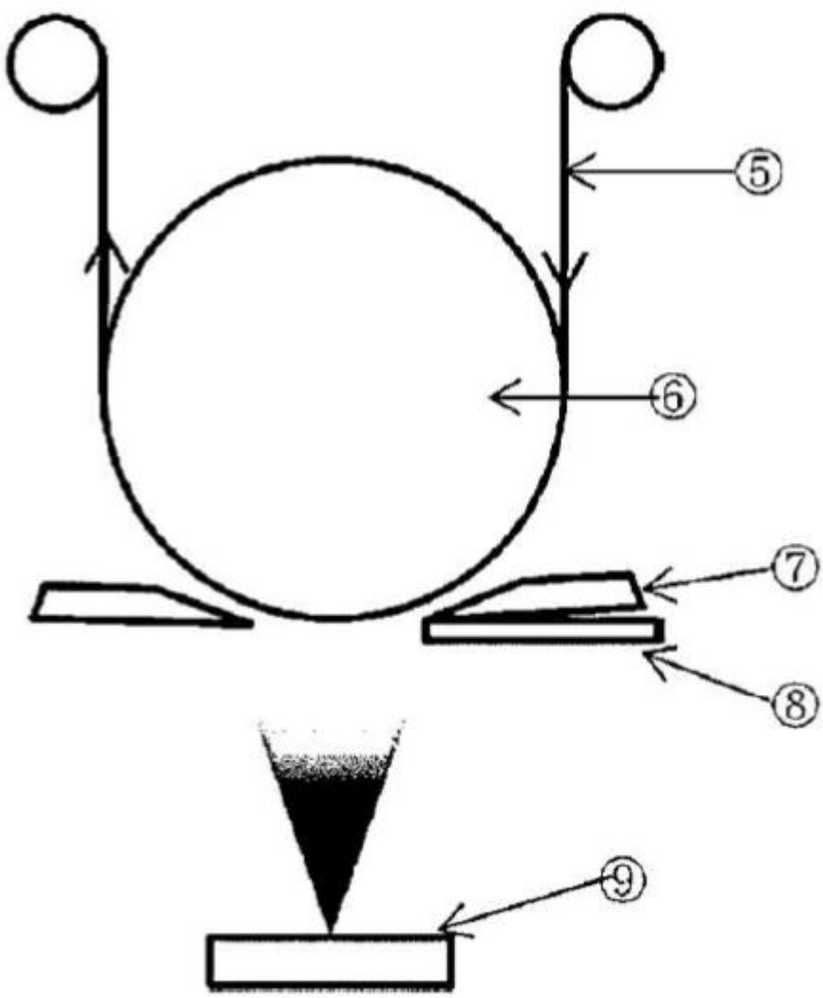

(20) RI Permohonan Paten

(19) ID (11) No Pengumuman : 2021/PID/08907 (13) A

(51) I.P.C : A23G 3/00 (2006.1), A21D 13/20 (2017.1), A21D 13/60 (2017.1), A23D 9/00 (2006.1), A23G 3/34 (2006.1), A23L 5/00 (2016.1), A23L 27/00 (2016.1), C13K 1/00 (2006.1)

(21) No. Permohonan Paten : P00202109832

(22) Tanggal Penerimaan Permohonan Paten : 10-JUL-19

(30) Data Prioritas :

(31) Nomor	(32) Tanggal Prioritas	(33) Negara

(43) Tanggal Pengumuman Paten : 15/11/2021

(71) Nama dan Alamat yang mengajukan Permohonan Paten :
NISSHIN SEIFUN PREMIX INC.
19-12, Nihonbashikoami-cho, Chuo-ku, TOKYO 103-8544, JAPAN

(72) Nama Inventor :
Naoto TAKAHASHI, JP
Takahiko OSAWA, JP

(74) Nama dan Alamat Konsultan Paten :
Ronny Gunawan S.H.
Puri Indah Blok 1-6/No. 1, Jalan Kembang Permai, Jakarta Barat

(54) Judul Invensi : GULA BUBUK BERLAPIS MINYAK DAN LEMAK

(57) Abstrak :

Tujuan dari invensi sekarang adalah untuk menyediakan gula bubuk berlapis minyak/lemak yang memiliki sedikit higroskopisitas dan unggul dalam ketahanan suhu selama distribusi, daya rekat pada produk-produk makanan, dan kemampuan penanganan. Gula bubuk berlapis minyak/lemak dari invensi sekarang mengandung: gula bubuk; dan lapisan pelapis minyak/lemak yang menempel pada permukaan gula bubuk. Lapisan pelapis minyak/lemak meliputi, dalam urutan kedekatan dengan gula bubuk: lapisan pelapis bagian dalam yang mengandung minyak/lemak yang memiliki titik leleh dari 50 sampai 70°C; dan lapisan pelapis bagian luar yang mengandung minyak/lemak yang memiliki titik leleh dari 40 sampai 50°C. Jumlah daya rekat dari lapisan pelapis bagian dalam adalah dari 0,2 sampai 2,2 cm3 per area permukaan dari 1 m2 gula bubuk, dan jumlah daya rekat dari lapisan pelapis bagian luar adalah dari 0,05 sampai 0,9 cm3 per area permukaan dari 1 m2 gula bubuk.

(20) RI Permohonan Paten

(19) ID | (11) No Pengumuman : 2021/PID/09008 | (13) A

(51) I.P.C : A61F 13/493 (2006.1), A61F 13/51 (2006.1), A61F 13/56 (2006.1)

(21) No. Permohonan Paten : P00202109826

(22) Tanggal Penerimaan Permohonan Paten : 25-MAY-20

(30) Data Prioritas :

(31) Nomor	(32) Tanggal Prioritas	(33) Negara
2019-101786	30-MAY-19	Japan

(43) Tanggal Pengumuman Paten : 15/11/2021

(71) Nama dan Alamat yang mengajukan Permohonan Paten :
KAO CORPORATION
14-10, Nihonbashi Kayabacho 1-chome, Chuo-ku, TOKYO 103-8210, JAPAN

(72) Nama Inventor :
Mina TOMITA, JP
Takuya KOUTA , JP
Takashi SHIRAKAWA, JP

(74) Nama dan Alamat Konsultan Paten :
Ronny Gunawan S.H.
Puri Indah Blok 1-6/No. 1, Jalan Kembang Permai Jakarta Barat

(54) Judul Invensi : BENDA PENYERAP

(57) Abstrak :

Benda penyerap dari invensi ini terdiri dari rakitan penyerap (1A) yang mencakup lembaran atas permeabel-cairan (2), komponen penyerap (4) dan lembaran tahan bocor (3), mencakup arah longitudinal (X) yang sesuai dengan arah depan-belakang pemakai dan arah lebar (Y) yang ortogonal dengan arah longitudinal, dan terdiri dari wilayah depan (F), wilayah selangkangan (M) dan wilayah belakang (R) sepanjang arah longitudinal (X), dan komponen penyerap (4) ditempatkan dari wilayah depan (F) sampai wilayah belakang (R). Lembaran luar (5) ditempatkan pada sisi permukaan yang tidak menghadap kulit dari rakitan penyerap (1A). Pada lembaran luar (5), bentuk belahan rabung longitudinal (5A) yang secara bergantian mencakup rabung longitudinal (51) dan belahan longitudinal (52) yang memanjang dalam arah longitudinal (X) terbentuk. Bentuk belahan rabung longitudinal (5A) dibentuk di wilayah yang menumpang-tindih komponen penyerap (4) di wilayah selangkangan M, dalam arah ketebalan (Z).

GAMBAR 2

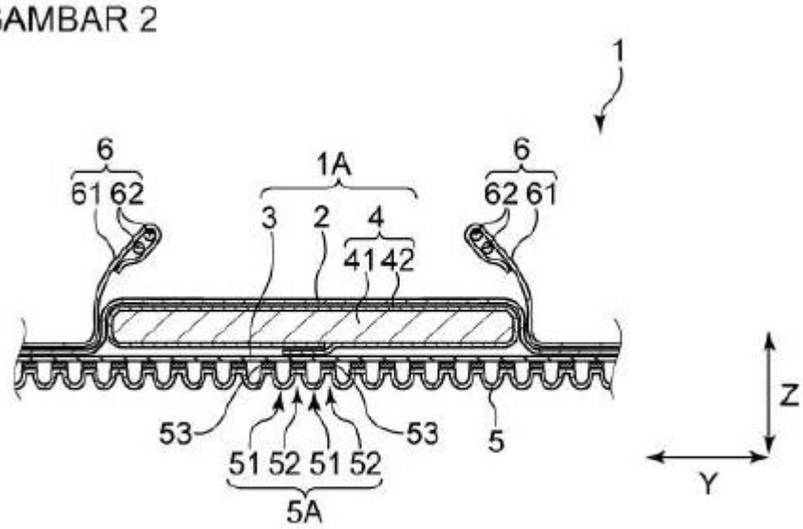

(20) RI Permohonan Paten

(19) ID | (11) No Pengumuman : 2021/PID/08955 | (13) A

(51) I.P.C : G02F 1/135 (2006.01)

(21) No. Permohonan Paten : P00202109810

(22) Tanggal Penerimaan Permohonan Paten : 23-APR-20

(30) Data Prioritas :

(31) Nomor	(32) Tanggal Prioritas	(33) Negara
62/837,800	24-APR-19	United States of America
16/855,258	22-APR-20	United States of America

(43) Tanggal Pengumuman Paten : 15/11/2021

(71) Nama dan Alamat yang mengajukan Permohonan Paten :
SEOUL VIOSYS CO., LTD.
65-16, Sandan-ro 163 beon-gil, Danwon-gu, Ansan-si, Gyeonggi-do
15429, Republic of Korea

(72) Nama Inventor :
Seong Kyu JANG, KR
Seom Geun LEE, KR
Chan Seob SHIN, KR
Ho Joon LEE, KR

(74) Nama dan Alamat Konsultan Paten :
Budi Rahmat S.H.,
Jalan Griya Agung No 21 Blok M3 Komplek Griya Inti Sentosa Sunter

(54) Judul Invensi : PANEL TAMPILAN DIODA PENGEMISI CAHAYA, ALAT TAMPILAN YANG MEMPUNYAI PANEL TAMPILAN DIODA PENGEMISI CAHAYA, DAN METODE PEMBUATANNYA

(57) Abstrak :

Suatu panel tampilan menurut satu perwujudan meliputi: papan rangkaian yang mempunyai bantalan; elemen pengemisi cahaya terhubung listrik pada bantalan dan diatur pada papan rangkaian; dan lapisan materi penyangga yang ditempatkan antara papan rangkaian dan elemen pengemisi cahaya sehingga untuk memenuhi ruang antara papan rangkaian dan elemen pengemisi cahaya, dimana lapisan materi penyangga ditempatkan di bawah permukaan atas dari elemen pengemisi cahaya.

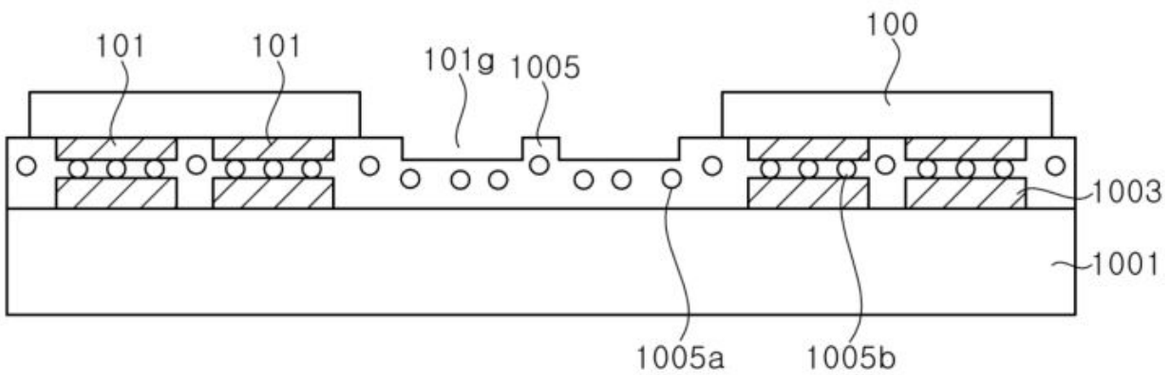

(20) RI Permohonan Paten

(19) ID | (11) No Pengumuman : 2021/PID/08906 | (13) A

(51) I.P.C : C08L 23/08 (2006.01); C08L 23/10 (2006.01); C08L 53/00 (2006.01)

(21) No. Permohonan Paten : P00202109802

(22) Tanggal Penerimaan Permohonan Paten : 25-MAR-20

(30) Data Prioritas :

(31) Nomor	(32) Tanggal Prioritas	(33) Negara
2019-083127	24-APR-19	Japan

(43) Tanggal Pengumuman Paten : 15/11/2021

(71) Nama dan Alamat yang mengajukan Permohonan Paten :
SUMITOMO CHEMICAL COMPANY, LIMITED
27-1, Shinkawa 2-chome, Chuo-ku, Tokyo 104-8260, Japan

(72) Nama Inventor :
Hiroshi FUKURODA, JP
Toshiharu SANADA, JP

(74) Nama dan Alamat Konsultan Paten :
Budi Rahmat S.H.,
Jalan Griya Agung No 21 Blok M3 Komplek Griya Inti Sentosa Sunter

(54) Judul Invensi : KOMPOSISI RESIN PROPILENA DAN BADAN CETAKAN

(57) Abstrak :

Disediakan komposisi resin propilena yang mengandung: (A) 30-65 bagian berat polimer berbahan dasar propilena; (B) 10-40 bagian berat kopolimer acak etilena-α-olefin; (C) 10-40 bagian berat pengisi; dan (D) 0,1-10 bagian berat kopolimer blok etilena-α-olefin. Kandungan total komponen A-D adalah 100 bagian berat, komponen D mengandung paling banyak 70% berat komponen larut xilena pada 20ºC, dan densitas komponen D adalah 0,865-0,867 g/cm3.

(20) RI Permohonan Paten

(19) ID (11) No Pengumuman : 2021/PID/08956 (13) A

(51) I.P.C : G01C 13/00 2006.1 G01V 1/38 2006.1 G08B 21/02 2006.1 G01L 7/00 2006.1 G01V 1/00 2006.1 G08B 25/00 2006.1

(21) No. Permohonan Paten : P00202109801

(22) Tanggal Penerimaan Permohonan Paten : 22-APR-20

(30) Data Prioritas :

(31) Nomor	(32) Tanggal Prioritas	(33) Negara
1950499-2	24-APR-19	Sweden

(43) Tanggal Pengumuman Paten : 15/11/2021

(71) Nama dan Alamat yang mengajukan Permohonan Paten :
SEAWARD TSUNAMI ALARM AB
Forssåvägen 13F, 824 65 NÄSVIKEN, Sweden

(72) Nama Inventor :
Sigurd MELIN , SE

(74) Nama dan Alamat Konsultan Paten :
Ir. Migni Myriasandra Noerhadi MIP. MSEL.
Kantor Taman A-9, Unit C1 & C2, Jl. DR. Ide Anak Agung Gde Agung, Mega Kuningan, Jakarta 12950

(54) Judul Invensi : ALAT DAN METODE UNTUK DETEKSI DAN PERINGATAN TERHADAP TSUNAMI

(57) Abstrak :

Invensi ini mengungkapkan suatu metode dan alat yang sesuai untuk deteksi dan peringatan terhadap tsunami. Alat tersebut terletak di dalam air di laut, alat tersebut meliputi bejana (2), sensor (3) untuk mengukur kuantitas fisik air sekitar, unit kendali (4) yang terletak di dalam bejana (2) dan secara operatif dihubungkan ke sensor (3) tersebut, dan sarana komunikasi (10) yang meliputi transmiter untuk berkomunikasi dengan penerima eksternal bahwa kondisi yang telah ditentukan yang berhubungan dengan kuantitas fisik tersebut dipenuhi. Yang dicirikan dengan alat lebih lanjut meliputi tangki balas (8) yang terletak di dalam bejana (2), dimana interior tangki balas (8) dihubungkan ke bagian luar bejana (2), dan pompa (6), bila aktif dikonfigurasi untuk memompakan air dari interior tangki balas (8) ke bagian luar bejana (2), dimana massa jenis keseluruhan dari alat tersebut lebih besar daripada massa jenis air sekitar bila tangki balas (8) diisi dengan air, dan massa jenis keseluruhan dari alat tersebut kurang daripada massa jenis air sekitar bila tangki balas (8) kosong airnya.

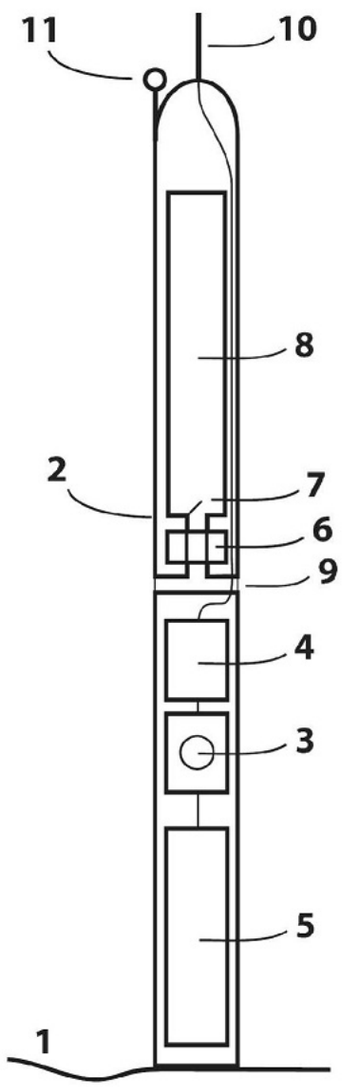

GAMBAR 1

(20) RI Permohonan Paten

(19) ID | (11) No Pengumuman : 2021/PID/09033 | (13) A

(51) I.P.C : A01K 61/73 (2017.01) E02B 3/04 (2006.01) E02B 3/06 (2006.01)

(21) No. Permohonan Paten : P00202109789

(22) Tanggal Penerimaan Permohonan Paten : 15-APR-20

(30) Data Prioritas :

(31) Nomor	(32) Tanggal Prioritas	(33) Negara
1905368.5	16-APR-19	United Kingdom/Great Britain

(43) Tanggal Pengumuman Paten : 15/11/2021

(71) Nama dan Alamat yang mengajukan Permohonan Paten :
DE LEENEER, Yves Joseph Guy
10 Tuas West Drive, Singapore 638404, Singapore

(72) Nama Inventor :
DE LEENEER, Yves Joseph Guy, BE

(74) Nama dan Alamat Konsultan Paten :
Anisa Ambadar S.H., LL.M.
Jl. Proklamasi No. 79, Pegangsaan, Menteng, Jakarta

(54) Judul Invensi : PEMECAH GELOMBANG

(57) Abstrak :

Pemecah gelombang yang terdiri dari komponen dasar yang memiliki permukaan luar, dan sejumlah komponen memanjang diungkapkan. Daerah ujung dari masing-masing sejumlah anggota memanjang terhubung ke permukaan luar dari anggota dasar. Bagian dasar dan/atau paling sedikit salah satu bagian memanjang memiliki permukaan bertekstur untuk penempelan biota laut. Pemecah gelombang dapat ditempatkan di dasar pantai, dasar sungai, dasar laut atau dasar saluran air, untuk melindungi pantai atau tepi sungai dari erosi pantai.

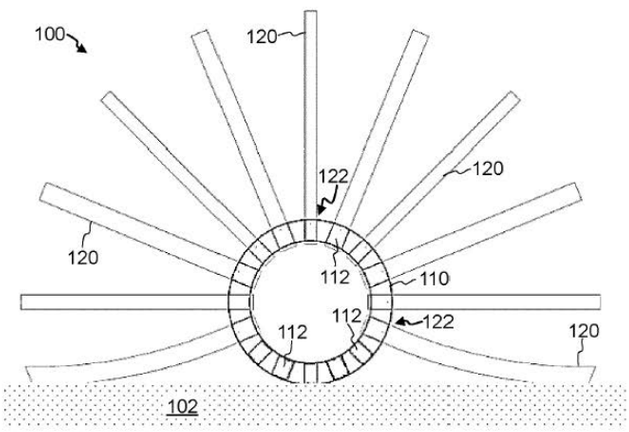

GAMBAR 1(a)

(20) RI Permohonan Paten

(19) ID | (11) No Pengumuman : 2021/PID/08922 | (13) A

(51) I.P.C : C08F 36/04 (2006.01) C08F 8/42 (2006.01) C08F 8/30 (2006.01)

(21) No. Permohonan Paten : P00202109787

(22) Tanggal Penerimaan Permohonan Paten : 27-NOV-20

(30) Data Prioritas :

(31) Nomor	(32) Tanggal Prioritas	(33) Negara
10-2019-0157390	29-NOV-19	Republic of Korea

(43) Tanggal Pengumuman Paten : 15/11/2021

(71) Nama dan Alamat yang mengajukan Permohonan Paten :
LG CHEM, LTD.
128, Yeoui-daero, Yeongdeungpo-gu Seoul 07336, Republic of Korea

(72) Nama Inventor :
BAEK, Geun Seung, KR
LEE, Ro Mi, KR
LEE, He Seung, KR
MUN, Min Sik, KR
KIM, No Ma, KR

(74) Nama dan Alamat Konsultan Paten :
Anisa Ambadar S.H., LL.M.
Jl. Proklamasi No. 79, Pegangsaan, Menteng, Jakarta

(54) Judul Invensi : POLIMER BERBASIS DIENA TERKONJUGASI TERMODIFIKASI

(57) Abstrak :

Invensi ini berhubungan dengan polimer berbasis diena terkonjugasi termodifikasi, lebih khusus lagi, polimer berbasis diena terkonjugasi termodifikasi yang dibuat melalui polimerisasi berkelanjutan dan dengan demikian, memiliki struktur polimer, distribusi berat molekul dan bentuk tertentu, daya proses yang sangat baik dan distribusi berat molekul yang sempit, kurva distribusi berat molekul bentuk unimodal dengan kromatografi permeasi gel (GPC), dan distribusi berat molekul (PDI; MWD) sebesar 1,0 sampai kurang dari 1,7 dan mengandung gugus fungsi yang berasal dari pemodifikasi yang diwakili dengan Formula 1 pada satu terminal dan gugus fungsi yang berasal dari inisiator modifikasi pada terminal lainnya.

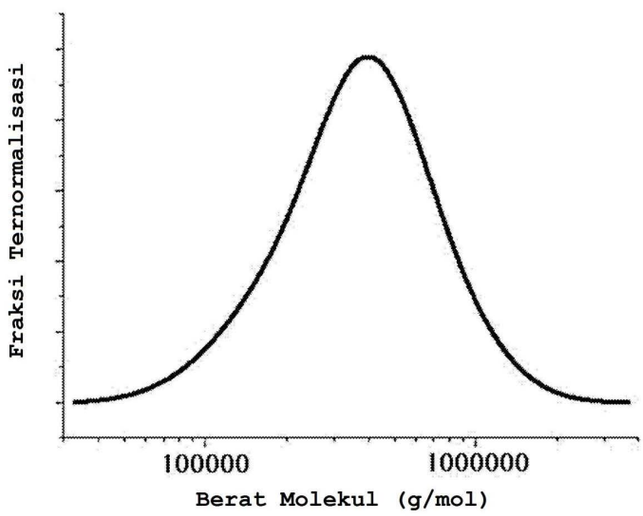

Gambar 1

(20) RI Permohonan Paten

(19) ID | (11) No Pengumuman : 2021/PID/09032 | (13) A

(51) I.P.C : A23L 27/00 (2016.01)

(21) No. Permohonan Paten : P00202109758

(22) Tanggal Penerimaan Permohonan Paten : 23-APR-20

(30) Data Prioritas :

(31) Nomor	(32) Tanggal Prioritas	(33) Negara
2019-083394	24-APR-19	Japan

(43) Tanggal Pengumuman Paten : 15/11/2021

(71) Nama dan Alamat yang mengajukan Permohonan Paten :
AJINOMOTO CO., INC.
15-1, Kyobashi 1-chome, Chuo-ku, Tokyo 104-8315 Japan

(72) Nama Inventor :
TAHARA, Keisuke, JP
TOKUDA, Mikako, JP

(74) Nama dan Alamat Konsultan Paten :
Insan Budi Maulana S.H.
Maulana and Partners Law Firm, Mayapada Tower 1, Lantai 5, Jalan Jenderal Sudirman Kavling 28, Jakarta 12920

(54) Judul Invensi : BUMBU PADAT

(57) Abstrak :

Bumbu padat dari invensi ini mengandung tidak kurang dari 0,1% berat dan kurang dari 30% berat dari garam makanan terhadap jumlah total dari bumbu padat, kurang dari 20% berat dari suatu pengganti garam padat terhadap jumlah total dari bumbu padat, dan 0-15 bagian berat dari gula per 100 bagian berat dari garam makanan dapat meningkatkan kelezatan dari bumbu padat yang mengandung suatu pengganti garam makanan, tanpa menggunakan bahan mentah yang tidak berhubungan dengan rasa dan tanpa memerlukan suatu tahap produksi yang rumit.

(20) RI Permohonan Paten

(19) ID | (11) No Pengumuman : 2021/PID/08923 | (13) A

(51) I.P.C : H04W 36/00 (2009.01)

(21) No. Permohonan Paten : P00202109757

(22) Tanggal Penerimaan Permohonan Paten : 24-APR-20

(30) Data Prioritas :

(31) Nomor	(32) Tanggal Prioritas	(33) Negara
201910345898.9	26-APR-19	China

(43) Tanggal Pengumuman Paten : 15/11/2021

(71) Nama dan Alamat yang mengajukan Permohonan Paten :
VIVO MOBILE COMMUNICATION CO., LTD.
#283, BBK Road, Wusha, Chang'an Dongguan, Guangdong 523860 (CN)

(72) Nama Inventor :
CHEN, Li, CN

(74) Nama dan Alamat Konsultan Paten :
Marodin Sijabat S.H
Adastra An Intellectual Property Firm Epi Walk Building 3 rd Floor Jl.HR Rasuna Said No. 306, Rt 2/Rw 5 Karet Kuningan Setia Budi

(54) Judul Invensi : METODE SERAH TERIMA DAN TERMINAL

(57) Abstrak :

Pengungkapan ini menyediakan metode serah terima dan terminal. Metode tersebut meliputi: terminal akan melakukan setidaknya salah satu dari operasi berikut setelah menerima informasi indikasi dari sel sumber selama serah terima bersyarat pertama: mengabaikan informasi indikasi; melanjutkan pelaksanaan serah terima bersyarat pertama; menghentikan serah terima bersyarat pertama; dan melakukan operasi yang ditunjukkan oleh informasi indikasi menurut informasi indikasi.

1/2

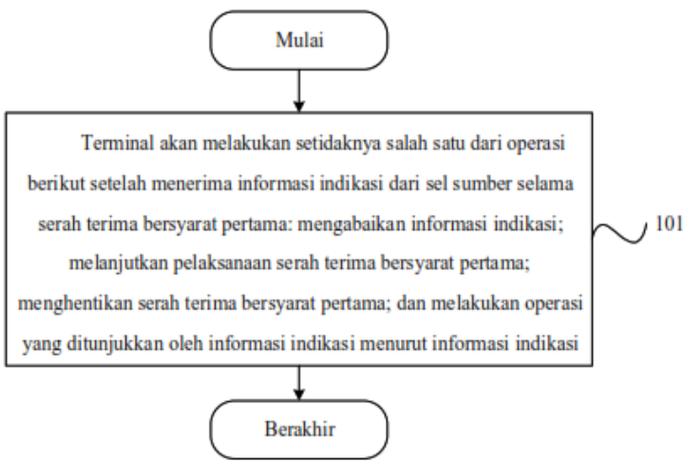

GBR. 1

(20) RI Permohonan Paten

(19) ID | (11) No Pengumuman : 2021/PID/08970 | (13) A

(51) I.P.C :

(21) No. Permohonan Paten : P00202109750

(22) Tanggal Penerimaan Permohonan Paten : 14-MAY-20

(30) Data Prioritas :

(31) Nomor	(32) Tanggal Prioritas	(33) Negara
62/849,689	17-MAY-19	United States of America
15/931,271	13-MAY-20	United States of America

(43) Tanggal Pengumuman Paten : 15/11/2021

(71) Nama dan Alamat yang mengajukan Permohonan Paten :
QUALCOMM INCORPORATED
5775 Morehouse Drive, San Diego, California 92121-1714, United States of America

(72) Nama Inventor :
Hilmi Enes EGILMEZ, TR
Vadim SEREGIN, US
Muhammed Zeyd COBAN, US
Marta KARCZEWICZ, US

(74) Nama dan Alamat Konsultan Paten :
Ludiyanto S.H., M.H., M.M.
Jalan Hayam Wuruk No. 3 i & j Jakarta Pusat

(54) Judul Invensi : PENSINYALAN TRANSFORMASI TIDAK TERPISAHKAN FREKUENSI-RENDAH BERDASARKAN POLA NOL UNTUK PENGKODEAN VIDEO

(57) Abstrak :

Suatu dekoder video dikonfigurasi untuk menentukan suatu posisi dari koefisien signifikan terakhir dalam suatu blok transformasi dari data video. Dekoder video tersebut kemudian dapat menentukan nilai dari indeks transformasi yang tidak terpisahkan frekuensi-rendah (LFNST) untuk blok transformasi berdasarkan posisi dari koefisien signifikan yang terakhir relatif terhadap daerah yang dibuat nol dari blok transformasi, dimana wilayah yang dibuat nol pada blok transformasi meliputi baik wilayah pertama dalam suatu wilayah LFNST dari blok transformasi dan wilayah kedua dari blok transformasi di luar wilayah LFNST. Dekoder video tersebut kemudian dapat mentransformasikan terbalik blok transformasi sesuai dengan nilai indeks LFNST.

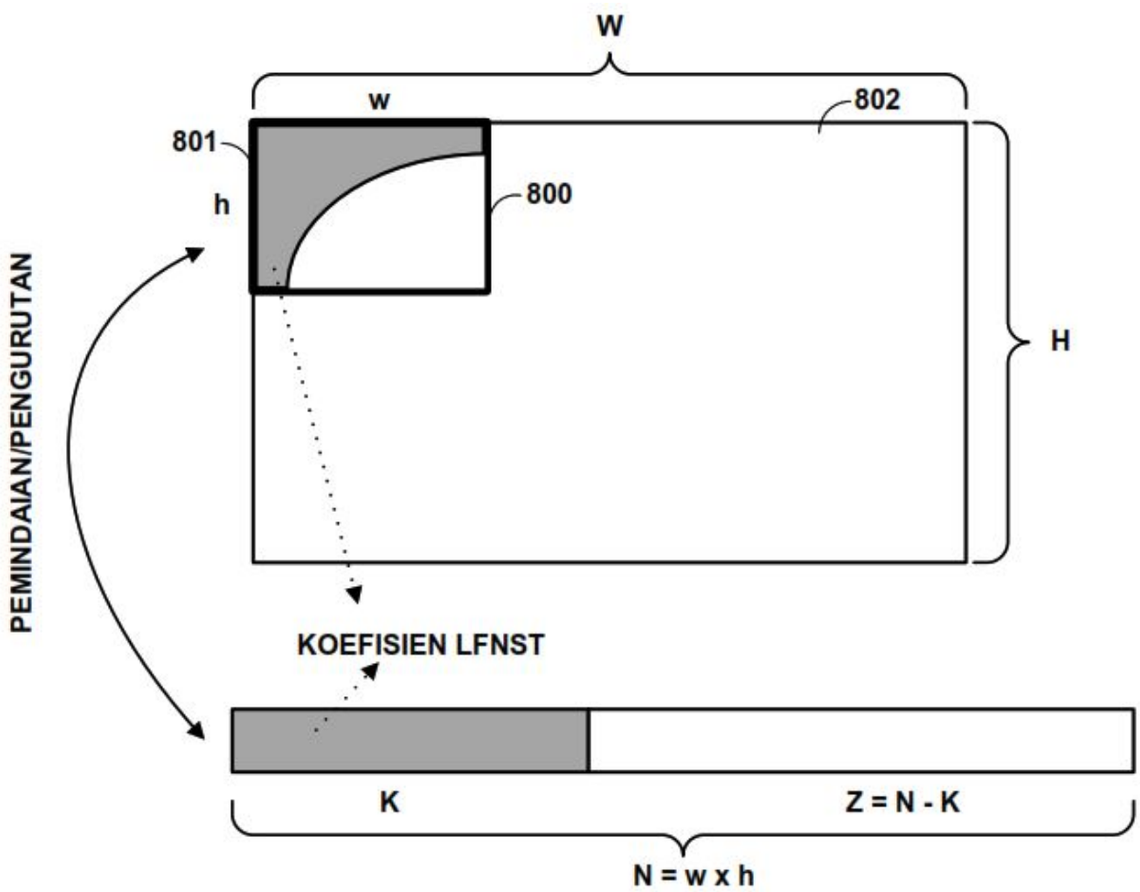

Gambar 8

(20) RI Permohonan Paten

(19) ID (11) No Pengumuman : 2021/PID/09031 (13) A

(51) I.P.C : A61K 31/402 (2006.01); A61K 31/519 (2006.01); A61P 19/02 (2006.01)

(21) No. Permohonan Paten : P00202109749

(22) Tanggal Penerimaan Permohonan Paten : 07-MAY-20

(30) Data Prioritas :

(31) Nomor	(32) Tanggal Prioritas	(33) Negara
19173734.5	10-MAY-19	European Patent Office

(43) Tanggal Pengumuman Paten : 15/11/2021

(71) Nama dan Alamat yang mengajukan Permohonan Paten :
SYNACT PHARMA APS
Dronninggårds Allé 136 2840 Holte (DK)

(72) Nama Inventor :
JONASSEN, Thomas, Engelbrecht, Nordkild, DK

(74) Nama dan Alamat Konsultan Paten :
Emirsyah Dinar
Gedung Graha Pratama Lantai 15 Jalan MT. Haryono Kavling 15

(54) Judul Invensi : PENGOBATAN KOMBINASI UNTUK PENYAKIT ARTRITIS

(57) Abstrak :

Invensi ini berkaitan dengan komposisi yang terdiri dari, secara terpisah atau bersama, metotreksat (MTX) dan (E)-N-trans-{3-[1-(2-nitrofenil)-1H-pirol-2-il]-alilidena}-aminoguanidinium asetat (AP1189), untuk digunakan dalam metode untuk mengobati penyakit artritis, seperti artritis reumatoid.

(20) RI Permohonan Paten

(19) ID | (11) No Pengumuman : 2021/PID/08934 | (13) A

(51) I.P.C : G05B 23/02 (2006.01) F25J 1/00 (2006.01) F25J 5/00 (2006.01) G01W 1/00 (2006.01)

(21) No. Permohonan Paten : P00202109745

(22) Tanggal Penerimaan Permohonan Paten : 28-MAY-19

(30) Data Prioritas :
(31) Nomor (32) Tanggal Prioritas (33) Negara

(43) Tanggal Pengumuman Paten : 15/11/2021

(71) Nama dan Alamat yang mengajukan Permohonan Paten :
JGC CORPORATION
3-1, Minatomirai 2-chome, Nishi-ku, Yokohama-shi, Kanagawa, 2206001, Japan

(72) Nama Inventor :
KAKUTANI, Yuzuru, JP
ASAKA, Teru, JP

(74) Nama dan Alamat Konsultan Paten :
Anisa Ambadar S.H., LL.M.
Jl. Proklamasi No. 79, Pegangsaan, Menteng, Jakarta

(54) Judul Invensi : METODE ANALISIS OPERASI UNTUK KILANG PRODUKSI

(57) Abstrak :

Disediakan metode analisis operasi untuk kilang produksi (1), yang meliputi: memperoleh, dengan menggunakan Doppler LIDAR (5), distribusi data kondisi angin tiga dimensi pada posisi ruang atas kilang produksi (1) dan ruang sekitarnya termasuk daerah pengaturan untuk penukar panas berpendingin udara (2); memperoleh data lingkungan yang menunjukkan keadaan lingkungan alami yang mempengaruhi pengoperasian penukar panas berpendingin udara (2); dan pembelajaran, melalui analisis numerik dengan menggunakan komputer, berdasarkan distribusi data kondisi angin tiga dimensi dan data lingkungan, kesesuaian antara pola distribusi data kondisi angin tiga dimensi dan data lingkungan.

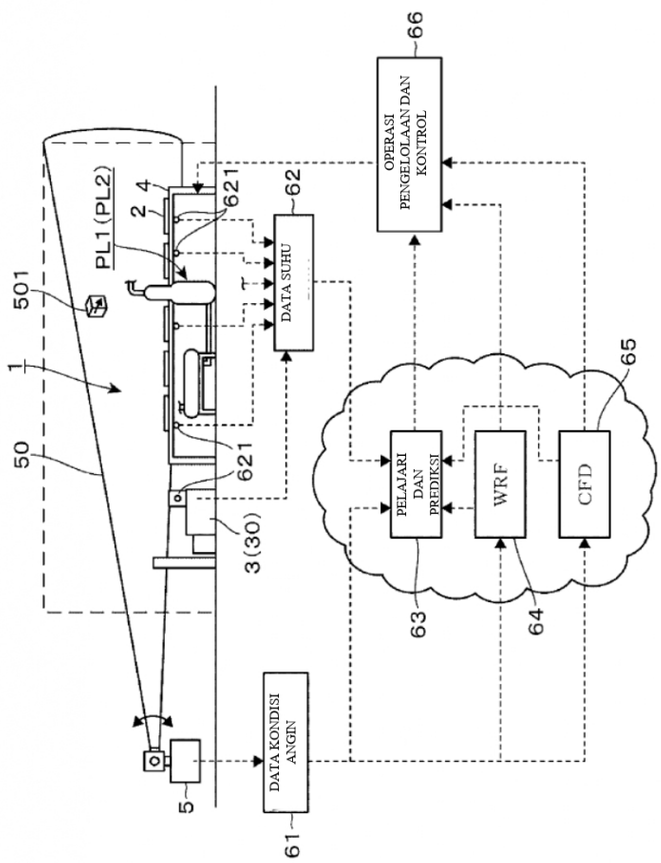

GAMBAR 6

(20) RI Permohonan Paten

(19) ID | (11) No Pengumuman : 2021/PID/09003 | (13) A

(51) I.P.C : A61N 2/00; A61N 2/02; A61B 18/12; A61B 18/14; A61B 18/00

(21) No. Permohonan Paten : P00202109714

(22) Tanggal Penerimaan Permohonan Paten : 09-APR-20

(30) Data Prioritas :

(31) Nomor	(32) Tanggal Prioritas	(33) Negara
62/832,688	11-APR-19	United States of America
62/832,738	11-APR-19	United States of America
62/932,259	07-NOV-19	United States of America

(43) Tanggal Pengumuman Paten : 15/11/2021

(71) Nama dan Alamat yang mengajukan Permohonan Paten :
BTL HEALTHCARE TECHNOLOGIES A.S.
Štěpánská 535/6, Nové Město, 120 00 Praha 2, Czech Republic

(72) Nama Inventor :
LANG, Frantisek, CZ
SCHWARZ, Tomás, CZ

(74) Nama dan Alamat Konsultan Paten :
Prudence Jahja S.H.,LL.M
Januar Jahja and Partners, Menara Batavia lantai 19, Jalan K.H Mas Mansyur Kavling 126, Jakarta Pusat 10220

(54) Judul Invensi : METODE DAN PERALATAN UNTUK PERAWATAN ESTETIKA STRUKTUR BIOLOGIS DENGAN FREKUENSI RADIO DAN ENERGI MAGNETIK

(57) Abstrak :

Invensi ini menyediakan suatu peralatan untuk menyediakan perawatan magnetik dengan cara membangkitkan kontraksi otot oleh medan magnet yang bervariasi terhadap waktu dan menyediakan perawatan RF dengan memanaskan struktur biologis. Peralatan tersebut mencakup aplikator yang memiliki elektroda RF dan peralatan pembangkit medan magnet. Peralatan tersebut juga dapat mencakup unit utama, antarmuka mesin manusia, dan unit kontrol. Unit kontrol menyesuaikan sinyal yang diberikan ke elektroda RF dan membuat sirkuit RF, dan juga menyesuaikan sinyal yang diberikan ke peralatan pembangkit medan magnet dan membuat sirkuit magnetik yang diinsulasi secara elektrik dari sirkuit RF. Sirkuit RF dapat mencakup sumber daya dan penguat daya, dan sirkuit magnetik dapat mencakup penyimpanan energi untuk memasok peralatan pembangkit medan magnet dengan arus listrik.

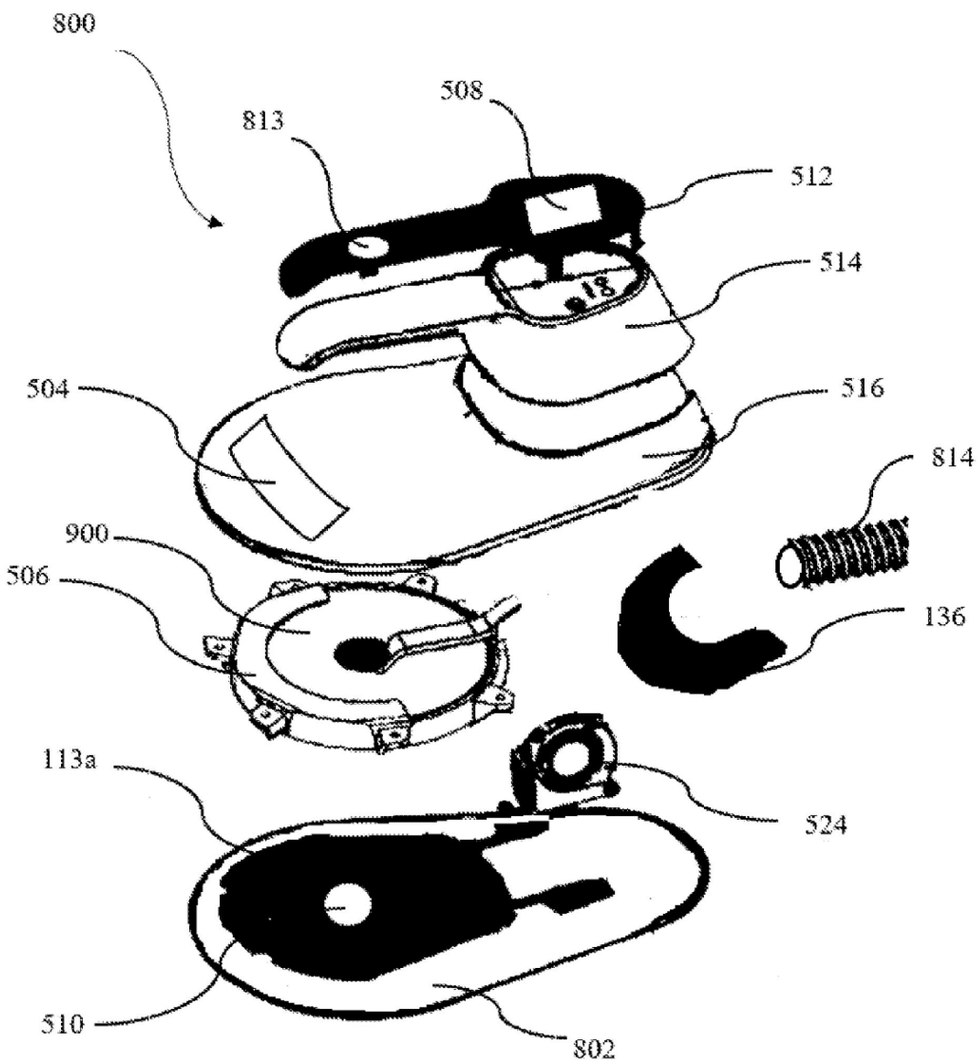

Gambar 25

(20) RI Permohonan Paten

(19) ID | (11) No Pengumuman : 2021/PID/08949 | (13) A

(51) I.P.C : PCT/JP2020/021436

(21) No. Permohonan Paten : P00202109693

(22) Tanggal Penerimaan Permohonan Paten : 29-MAY-20

(30) Data Prioritas :

(31) Nomor	(32) Tanggal Prioritas	(33) Negara
2019-104321	04-JUN-19	Japan

(43) Tanggal Pengumuman Paten : 15/11/2021

(71) Nama dan Alamat yang mengajukan Permohonan Paten :
NIPPON STEEL CORPORATION
6-1, Marunouchi 2-chome, Chiyoda-ku, Tokyo 100-8071 Japan

(72) Nama Inventor :
Naruhiko NOMURA , JP
Toshiya SUZUKI , JP
Kenta UENISHI , JP

(74) Nama dan Alamat Konsultan Paten :
Dr., Inda Citraninda Noerhadi S.S.,M.A.,
Kantor Taman A-9, Unit C1 & C2 Jl. Dr. Ide Anak Agung Gde Agung,
Mega Kuningan, Jakarta 12950

(54) Judul Invensi : UNIT PENGANGKUT BENDA KERJA, PERALATAN PENEKAN PANAS, METODE PENGANGKUTAN BENDA KERJA, DAN METODE PENEKANAN PANAS

(57) Abstrak :

Suatu unit pengangkut benda kerja yang mencakup sepasang bagian lengan, mekanisme pembukaan/penutupan yang dikonfigurasi untuk membuka dan menutup pasangan bagian lengan pada arah horizontal, sepasang permukaan penempatan pertama yang disediakan pada pasangan bagian lengan dan dikonfigurasi untuk benda kerja pertama yang akan ditempatkan padanya, dan sepasang permukaan penempatan kedua yang disediakan pada pasangan bagian lengan dan dikonfigurasi untuk benda kerja kedua yang akan ditempatkan padanya.

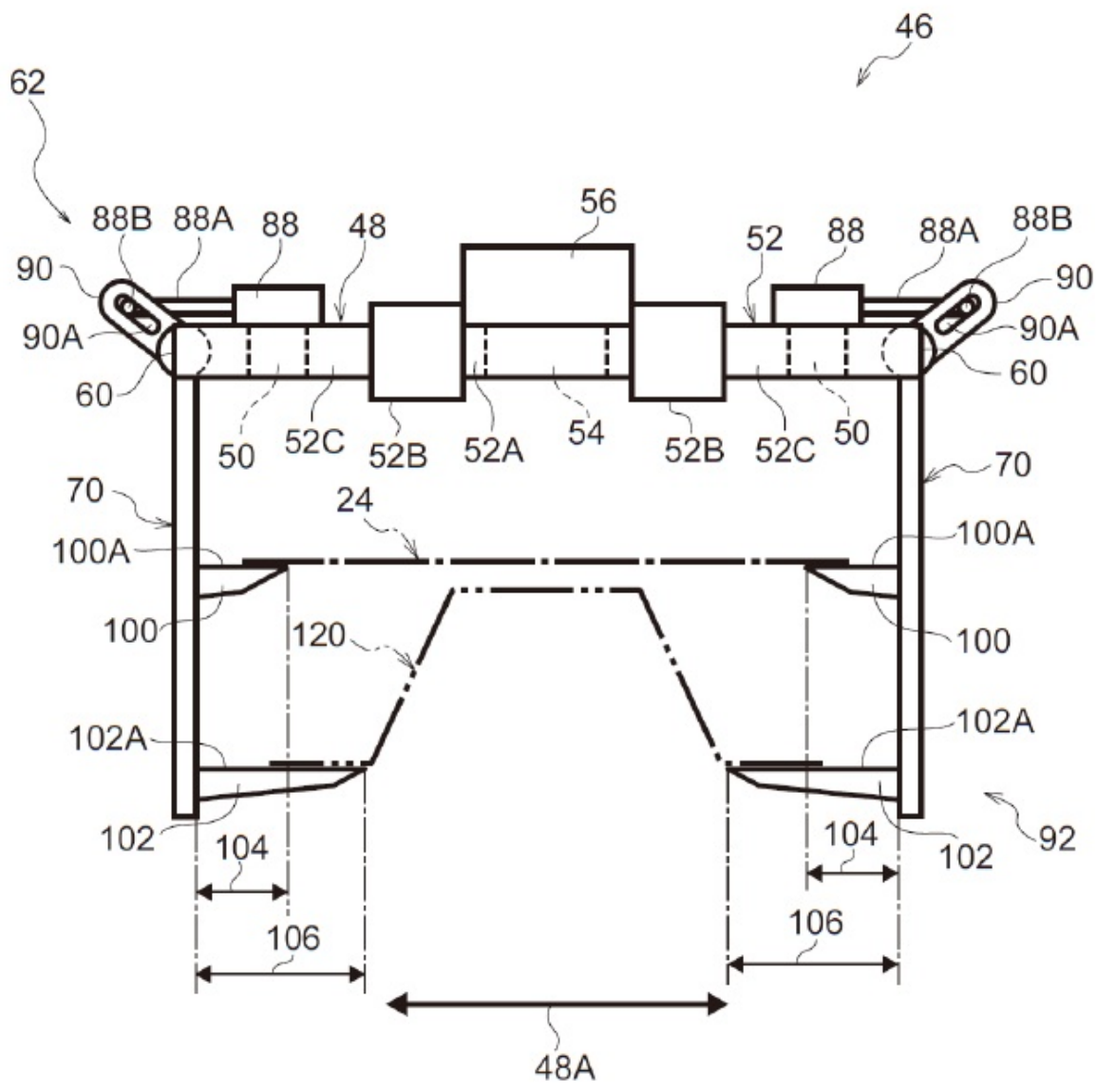

GAMBAR 6

(20) RI Permohonan Paten

(19) ID | (11) No Pengumuman : 2021/PID/09004 | (13) A

(51) I.P.C : A44B 19/12 2006.1

(21) No. Permohonan Paten : P00202109686

(22) Tanggal Penerimaan Permohonan Paten : 09-MAY-19

(30) Data Prioritas :
(31) Nomor (32) Tanggal Prioritas (33) Negara

(43) Tanggal Pengumuman Paten : 15/11/2021

(71) Nama dan Alamat yang mengajukan Permohonan Paten :
YKK CORPORATION
No. 1, Kanda Izumi-cho, Chiyoda-ku, Tokyo 101-8642, Japan

(72) Nama Inventor :
Takumi ARAI , JP
Kenichi YAMADA , JP

(74) Nama dan Alamat Konsultan Paten :
Dr., Inda Citraninda Noerhadi S.S.,M.A.,
Biro Oktroi Roosseno Kantor Taman A-9 Unit C1 & C2 Jalan DR. Ide Anak Agung Gde Agung

(54) Judul Invensi : RANTAI PENGANCING DAN RITSLETING

(57) Abstrak :

Invensi ini mengungkapkan suatu elemen pengancing (20) berbentuk lilitan yang dijahit ke pita pengancing (13) tanpa menggunakan tali inti. Bagian kaki atas (23) elemen pengancing (20) memiliki permukaan atas pertama (27a) yang berlanjut dari bagian penghubung (24) dan mengontak benang jahit (14, 16), dan permukaan atas kedua (27b) yang membentang dan miring ke atas dari permukaan atas pertama (27a) melalui bagian yang ditekuk (28). Dimensi tinggi (H1) antara permukaan ujung teratas (27c) dan bagian yang ditekuk (28) dari bagian kaki atas (23) adalah 20% atau lebih besar dari dimensi tinggi (He) elemen pengancing (20). Bagian kaki atas (23) memiliki permukaan bawah pertama (26a) yang dimiringkan terpisah dari pita pengancing (13) ke arah bagian kepala penggandeng (21), dan bagian kaki atas (23) memiliki bagian pengontak elemen (23a) pada area permukaan bawah pertama (26a). Dengan demikian, pengurangan biaya ritsleting (1) dapat dicapai, dan elemen pengancing (20) dapat dicegah agar tidak melewati benang jahit (14, 16) dan keluar.

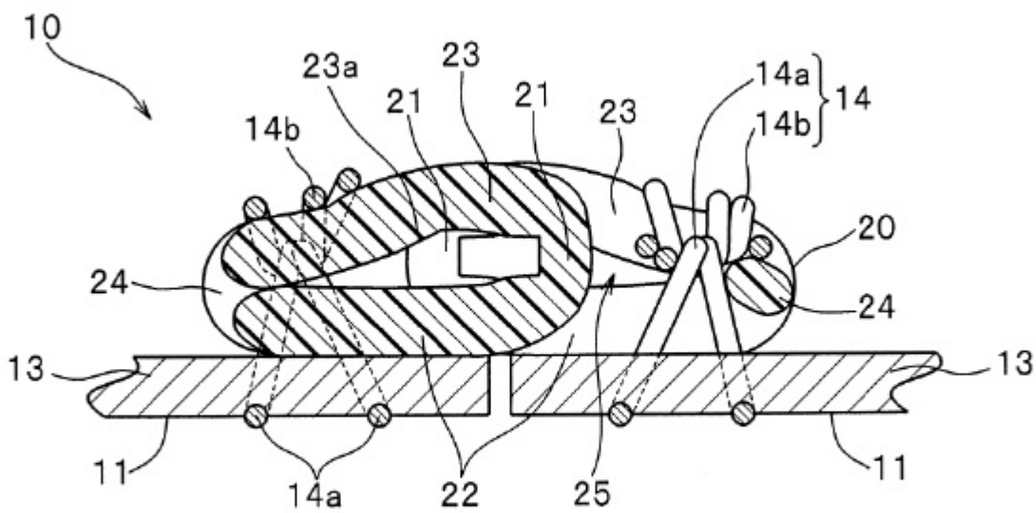

GAMBAR 3

(20) RI Permohonan Paten

(19) ID | (11) No Pengumuman : 2021/PID/08948 | (13) A

(51) I.P.C : B30B 11/22 (2006.01)

(21) No. Permohonan Paten : P00202109683

(22) Tanggal Penerimaan Permohonan Paten : 06-MAY-20

(30) Data Prioritas :

(31) Nomor	(32) Tanggal Prioritas	(33) Negara
2023087	08-MAY-19	Netherlands

(43) Tanggal Pengumuman Paten : 15/11/2021

(71) Nama dan Alamat yang mengajukan Permohonan Paten :
CPM EUROPE B.V.
Rijder 2 1507 DN Zaandam (NL)

(72) Nama Inventor :
VAN LINDENBERG, Jan-Willem, NL
MEIJER, Lukas, NL
BINDELS, Maurice, NL

(74) Nama dan Alamat Konsultan Paten :
Marodin Sijabat S.H
Adastra An Intellectual Property Firm Epi Walk Building 3 rd Floor Jl.HR Rasuna Said No. 306, Rt 2/Rw 5 Karet Kuningan Setia Budi

(54) Judul Invensi : RAKITAN MESIN PRES PELET DAN PERANTI PEMECAH PELET YANG DIPASANG PADA PERANTI PEMECAH PRES PELET

(57) Abstrak :

Rakitan mesin pres pelet (2) dan peranti pemecah pelet (1) yang dipasang pada mesin pres pelet (2), mesin pres pelet (2) tersebut dilengkapi dengan dinding luar silinder (3) yang disediakan dengan serangkaian lubang tembus radial (4) untuk menekan pelet secara radial dan keluar dari dalam mesin pres (2) menuju dan menjauh dari kontur keliling luar (5) pada mesin pres pelet (2), dimana peranti pemecah (1) tersebut mengelilingi mesin pres pelet (2) pada jarak yang telah ditentukan sebelumnya dari kontur keliling luar (5) pada mesin pres pelet (2), dan pelat (6) tersebut dilengkapi dengan serangkaian celah (7) yang menyediakan pelet suatu jalan keluar dari mesin pres pelet (2), dimana celah (7) tersebut membentang sedikitnya sebagian dari kontur keliling luar (5) pada mesin pres pelet (2) di sepanjang area (8) yang disediakan dengan lubang tembus (4) tersebut, dan dimana celah (7) disediakan dalam dua deret (7', 7'') dengan orientasi bayangan cermin yang saling menunjuk.

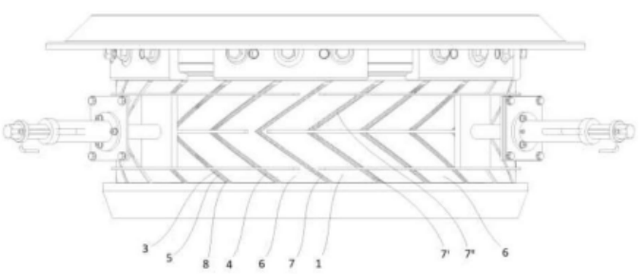

Gambar 2

(20) RI Permohonan Paten

(19) ID | (11) No Pengumuman : 2021/PID/08971 | (13) A

(51) I.P.C : C07K 14/33 2006.1 A61K 38/16 2006.1

(21) No. Permohonan Paten : P00202109681

(22) Tanggal Penerimaan Permohonan Paten : 31-MAR-20

(30) Data Prioritas :

(31) Nomor	(32) Tanggal Prioritas	(33) Negara

(43) Tanggal Pengumuman Paten : 15/11/2021

(71) Nama dan Alamat yang mengajukan Permohonan Paten :
OBI PHARMA, INC.
19F., No.3, Yuanqu St., Nangang Dist., Taipei City 115, Taiwan, China

(72) Nama Inventor :
TSAU, Tzu-Wen, CN
WANG, Yung-Kai, CN
SHEN, Kuan-Cheng, CN
WU, Yueh-Chin, CN
YU, Cheng-Der Tony, US
TSENG, Yu-Chun, CN

(74) Nama dan Alamat Konsultan Paten :
Yenny Halim S.E., S.H., M.H.
ACEMARK, Jl. Cikini Raya No. 58 G-H, Jakarta 10330, Indonesia

(54) Judul Invensi : KOMPOSISI TOKSIN CLOSTRIDIUM BOTULINUM JENIS A, FORMULASI DAN PENGGUNAANNYA

(57) Abstrak :

Pengungkapan ini berhubungan dengan suatu kompleks toksin botulinum jenis A, dan suatu formulasi dan penggunaannya. Kompleks toksin botulinum jenis A tersebut meliputi HA70, HA17, HA33, NTNH dan BoNT / A1. Berat molekul kompleks toksin botulinum adalah 740-790 kDa. Dibandingkan dengan kompleks toksin botulinum sebelumnya, kompleks toksin botulinum dari pengungkapan ini memiliki berat molekul yang lebih kecil, keamanan yang lebih tinggi, dan efek terapi yang cukup besar.

(20) RI Permohonan Paten

(19) ID | (11) No Pengumuman : 2021/PID/08968 | (13) A

(51) I.P.C : H04W 24/10 (2009.01)

(21) No. Permohonan Paten : P00202109680

(22) Tanggal Penerimaan Permohonan Paten : 09-MAY-20

(30) Data Prioritas :

(31) Nomor	(32) Tanggal Prioritas	(33) Negara
201910385825.2	09-MAY-19	China

(43) Tanggal Pengumuman Paten : 15/11/2021

(71) Nama dan Alamat yang mengajukan Permohonan Paten :
VIVO MOBILE COMMUNICATION CO., LTD.
#283, BBK Road, Wusha, Chang'an Dongguan, Guangdong 523860 (CN)

(72) Nama Inventor :
KANG, Yanchao, CN
PAN, Xueming, CN

(74) Nama dan Alamat Konsultan Paten :
Marodin Sijabat S.H
Adastra An Intellectual Property Firm Epi Walk Building 3 rd Floor Jl.HR Rasuna Said No. 306, Rt 2/Rw 5 Karet Kuningan Setia Budi

(54) Judul Invensi : METODE PELAPORAN INFORMASI, METODE PENERIMAAN INFORMASI, TERMINAL, DAN ENTITAS KENDALI JARINGAN

(57) Abstrak :

Pengungkapan ini menyediakan metode pelaporan informasi, metode penerimaan informasi, terminal, dan entitas kendali jaringan. Metode tersebut mencakup melaporkan informasi tentang sumber daya antarmuka udara yang digunakan oleh terminal dalam komunikasi berbasis jarak.

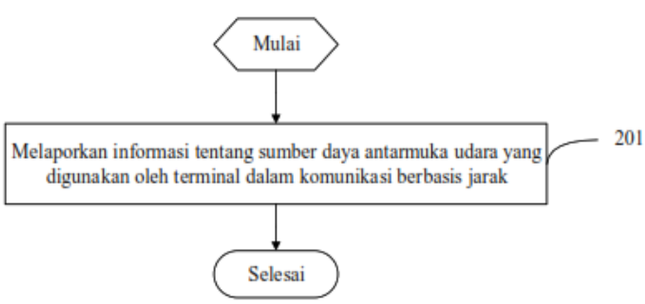

GBR. 2

(20) RI Permohonan Paten

(19) ID | (11) No Pengumuman : 2021/PID/09007 | (13) A

(51) I.P.C : B01D 46/44 (2006.01) B01D 53/64 (2006.01) B01D 53/83 (2006.01)

(21) No. Permohonan Paten : P00202109676

(22) Tanggal Penerimaan Permohonan Paten : 09-APR-20

(30) Data Prioritas :

(31) Nomor	(32) Tanggal Prioritas	(33) Negara
2019-075313	11-APR-19	Japan

(43) Tanggal Pengumuman Paten : 15/11/2021

(71) Nama dan Alamat yang mengajukan Permohonan Paten :
HITACHI ZOSEN CORPORATION
7-89, Nanko-kita 1-chome, Suminoe-ku, Osaka-shi, Osaka, 5598559, Japan

(72) Nama Inventor :
FURUBAYASHI, Michitaka, JP
YAMAMOTO, Tsunehira, JP

(74) Nama dan Alamat Konsultan Paten :
Anisa Ambadar S.H., LL.M.
Jl. Proklamasi No. 79, Pegangsaan, Menteng, Jakarta

(54) Judul Invensi : PERALATAN PENGOLAHAN GAS BUANG DAN METODE PENGOLAHAN GAS BUANG

(57) Abstrak :

Suatu bagian suplai adsorben (41) dari peralatan pengolahan gas buang (4) menyuplai adsorben merkuri ke gas buang dalam suatu cerobong asap (3) dimana gas buang mengalir. Sebuah penyaring kantong (42) disediakan dalam cerobong (3), dan mengumpulkan adsorben merkuri dengan menggunakan sejumlah baris kain penyaring (422) dan juga menyapu adsorben merkuri menjauh dari setiap baris kain penyaring (422) dengan melakukan operasi pencucian balik pada baris kain penyaring (422). Meter konsentrasi merkuri sisi hulu (45) mengukur konsentrasi merkuri dari gas buang pada sisi hulu dalam arah aliran gas buang sehubungan dengan sejumlah baris kain penyaring (422), sebagai konsentrasi merkuri sisi hulu. Bagian kontrol (40) memulai operasi pencucian balik pada siklus pendek yang lebih pendek dari siklus yang ditetapkan di mana operasi pencucian balik dilakukan secara berurutan pada sejumlah baris kain penyaring (422) selama waktu normal, ketika konsentrasi merkuri sisi hulu menjadi lebih rendah dari nilai ambang kedua dari nilai yang tidak lebih rendah dari nilai ambang kedua selama waktu abnormal ketika konsentrasi merkuri sisi hulu tidak lebih rendah dari nilai ambang pertama.

Gambar 2

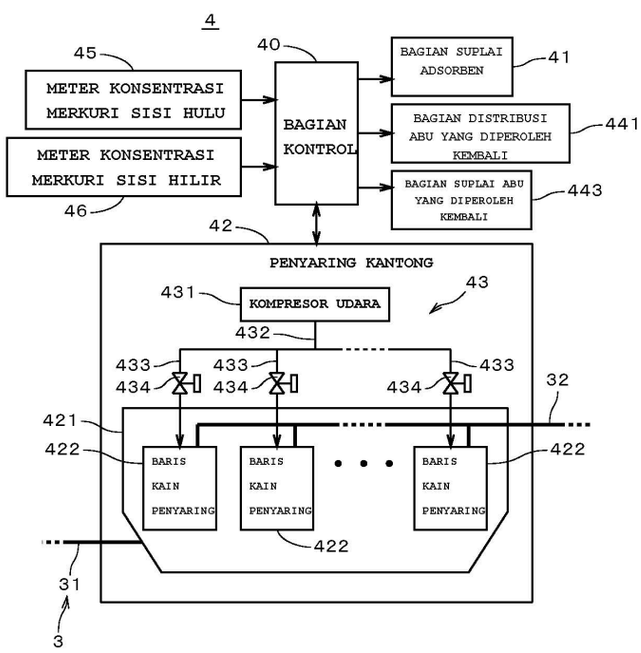

(20) RI Permohonan Paten

(19) ID | (11) No Pengumuman : 2021/PID/08957 | (13) A

(51) I.P.C : G09F 9/30 (2006.01); F16C 11/04 (2006.01); G06F 1/16 (2006.01); H04M 1/02 (2006.01)

(21) No. Permohonan Paten : P00202109650

(22) Tanggal Penerimaan Permohonan Paten : 02-APR-20

(30) Data Prioritas :

(31) Nomor	(32) Tanggal Prioritas	(33) Negara
10-2019-0064849	31-MAY-19	Republic of Korea
10-2019-0087535	19-JUL-19	Republic of Korea

(43) Tanggal Pengumuman Paten : 15/11/2021

(71) Nama dan Alamat yang mengajukan Permohonan Paten :
SAMSUNG ELECTRONICS CO., LTD.
129, Samsung-ro, Yeongtong-gu, Suwon-si, Gyeonggi-do, 16677
Republic of Korea

(72) Nama Inventor :
Jungwon PARK, KR
Jongmin KANG, KR
Daeyoung KIM, KR
Sunghun KIM, KR
Chijoon KIM, KR
Hyosang AN, KR
Seungjun LEE, KR
Hyunggeun LEE, KR
Seungwhee CHOI, KR
Junyoung CHOI, KR
Dooryong KIM, KR
Yonghee JANG, KR

(74) Nama dan Alamat Konsultan Paten :
Budi Rahmat S.H.,
Jalan Griya Agung No 21 Blok M3 Komplek Griya Inti Sentosa Sunter

(54) Judul Invensi : ALAT ELEKTRONIK LIPAT YANG MELIPUTI STRUKTUR PELINDUNG TAMPILAN

(57) Abstrak :

Suatu alat elektronik disediakan, yang meliputi struktur engsel, struktur rumahan pertama, struktur rumahan kedua, dimana struktur rumahan pertama dan struktur rumahan kedua melipat dan membuka mengelilingi struktur engsel, tampilan, penutup pelindung pertama yang ditempatkan pada struktur rumahan pertama pada sedikitnya beberapa tepi dari tampilan, penutup pelindung kedua yang ditempatkan pada struktur rumahan kedua pada sedikitnya beberapa tepi dari tampilan, dan struktur pelindung yang melindungi tepi dari tampilan pada daerah lipatan.

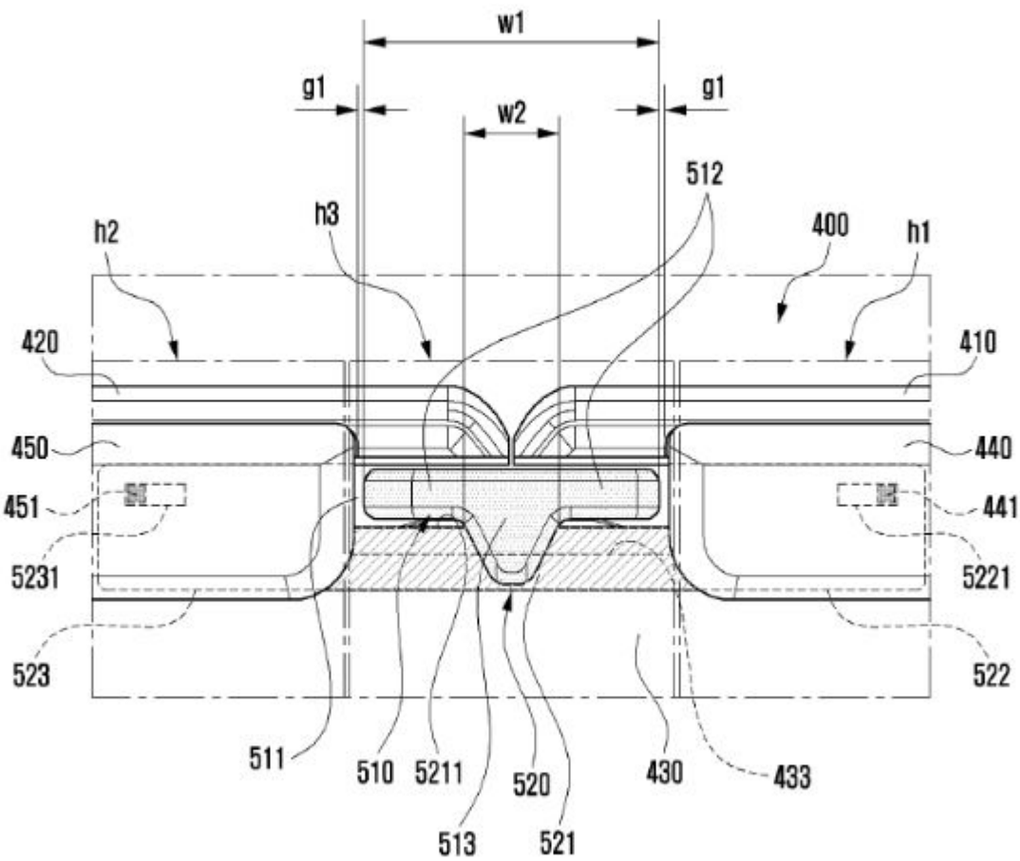

(20) RI Permohonan Paten

(19) ID | (11) No Pengumuman : 2021/PID/09006 | (13) A

(51) I.P.C : B65G 23/44 (2006.01) F16H 7/08 (2006.01)

(21) No. Permohonan Paten : P00202109646

(22) Tanggal Penerimaan Permohonan Paten : 03-APR-20

(30) Data Prioritas :

(31) Nomor	(32) Tanggal Prioritas	(33) Negara
62/831,329	09-APR-19	United States of America

(43) Tanggal Pengumuman Paten : 15/11/2021

(71) Nama dan Alamat yang mengajukan Permohonan Paten :
SEPARATION TECHNOLOGIES LLC
101 Hampton Avenue, Needham, MA 02494, United States of America

(72) Nama Inventor :
EIRIKSSON, Ari, IS
RIVERA-ORTIZ, Jose, L., US

(74) Nama dan Alamat Konsultan Paten :
Anisa Ambadar S.H., LL.M.
Jl. Proklamasi No. 79, Pegangsaan, Menteng, Jakarta

(54) Judul Invensi : MEKANISME PENEGANGAN UNTUK PERANGKAT PEMISAH TRIBOELEKTRIK TIPE SABUK

(57) Abstrak :

Sistem pemisah sabuk yang ditingkatkan dan metode yang ditingkatkan untuk memisahkan campuran partikel berdasarkan pemisahan triboelektrik partikel diungkapkan. Sistem pemisah tersebut mencakup sistem penegang yang mewujudkan rol penegang dan rakitan poros rotasi dua bagian.

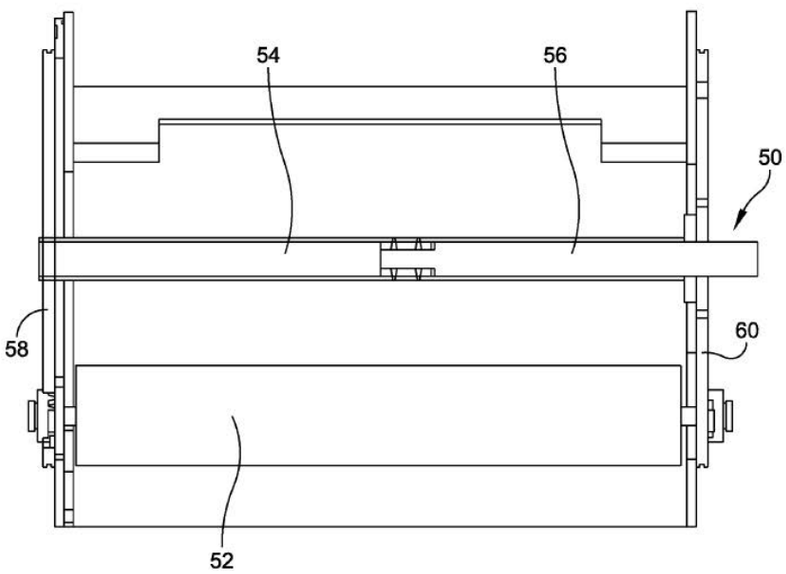

GAMBAR 4

(20) RI Permohonan Paten

(19) ID (11) No Pengumuman : 2021/PID/08964 (13) A

(51) I.P.C : A61K 39/395 2006.1 C07D 471/04 2006.1 C12Q 1/6886 2018.1 A61P 35/00 2006.1

(21) No. Permohonan Paten : P00202109640

(22) Tanggal Penerimaan Permohonan Paten : 16-APR-20

(30) Data Prioritas :

(31) Nomor	(32) Tanggal Prioritas	(33) Negara
201910310345.X	17-APR-19	China

(43) Tanggal Pengumuman Paten : 15/11/2021

(71) Nama dan Alamat yang mengajukan Permohonan Paten :
SHANGHAI JUNSHI BIOSCIENCES CO., LTD.
FLOOR 13, BUILDING 2, NOS. 36 AND 58, HAIQU ROAD, PILOT FREE TRADE ZONE, SHANGHAI 201210, CHINA

(72) Nama Inventor :
FENG, Hui, CN
WU,Hai, US
YAO,Sheng, US

(74) Nama dan Alamat Konsultan Paten :
Willy Isananda Tunggal S.H.,
Sudirman Plaza Office Tower Marein Plaza 12th Floor Jalan Jenderal Sudirman Kavling 76-78 Jakarta 12910- Indonesia

(54) Judul Invensi : PENGGUNAAN ANTIBODI ANTI-PD-1 DALAM SEDIAAN OBAT UNTUK MENGOBATI TUMOR PADAT

(57) Abstrak :

Invensi ini berhubungan dengan penggunaan antibodi anti-PD-1 dalam pengobatan tumor. Invensi ini juga berhubungan dengan penggunaan reagen untuk mendeteksi amplifikasi gen di wilayah kromosom 11q13 dalam kit uji untuk memprediksi efek terapeutik antibodi anti-PD-1 dan/atau fragmen pengikat antigennya pada pasien tumor.

(20) RI Permohonan Paten

(19) ID (11) No Pengumuman : 2021/PID/08924 (13) A

(51) I.P.C : G03G 7/00 (2006.01); G03G 9/12 (2006.01); G03G 9/135 (2006.01); B32B 27/00 (2006.01); B32B 27/30 (2006.01)

(21) No. Permohonan Paten : P00202109627

(22) Tanggal Penerimaan Permohonan Paten : 27-APR-20

(30) Data Prioritas :

(31) Nomor	(32) Tanggal Prioritas	(33) Negara
62/842,012	02-MAY-19	United States of America

(43) Tanggal Pengumuman Paten : 15/11/2021

(71) Nama dan Alamat yang mengajukan Permohonan Paten :
DOW GLOBAL TECHNOLOGIES LLC
2211 H.H. Dow Way, Midland, Michigan 48674 United States of America

ROHM AND HAAS COMPANY
400 Arcola Road, Collegeville, Pennsylvania 19426, United States of America

(72) Nama Inventor :
CASARRUBIAS, Juan Carlos, MX
MAZZOLA, Nicolas Cardoso, BR
MORRIS, Barry Alan, US
GOMES, Jorge Caminero, BR

(74) Nama dan Alamat Konsultan Paten :
Maria Carola D Monintja S.H.,M.H.
Wisma 46 Lt. 48 Jl. Jend. Sudirman Kav. 1, Jakarta 10220

(54) Judul Invensi : SISTEM DAN METODE PENCETAKAN TERMASUK FILM MULTILAPISAN

(57) Abstrak :

Perwujudan dari pengungkapan ini ditujukan untuk: sistem dan metode pencetakan yang dapat mencakup komposisi tinta termasuk partikel tinta bermuatan listrik yang terdispersi dalam cairan hidrokarbon dan film multilapisan. Film multilapisan dapat mencakup lapisan inti polimerik; dan satu atau lebih lapisan pencetakan yang berdekatan dengan lapisan inti polimer. Satu atau lebih lapisan pencetakan dapat mencakup setidaknya 50% bobot dari kopolimer etilen vinil asetat yang memiliki gugus fungsional asam dan akrilat. Kopolimer etilena vinil asetat yang memiliki gugus fungsional asam dan akrilat dapat mencakup dari 0,5% bobot sampai 4% bobot metakrilat atau asam akrilat; dari 0,5% bobot sampai 4% bobot akrilat, dari 7% bobot sampai 40% bobot vinil asetat; dan keseimbangan etilen, berdasarkan bobot total kopolimer etilen vinil asetat yang memiliki gugus fungsional asam dan akrilat.

(20) RI Permohonan Paten

(19) ID | (11) No Pengumuman : 2021/PID/09002 | (13) A

(51) I.P.C : C21D 9/46 2006.1 C22C 38/00 2006.1 C22C 38/60 2006.1 B22D 11/00 2006.1 B22D 11/11 2006.1

(21) No. Permohonan Paten : P00202109625

(22) Tanggal Penerimaan Permohonan Paten : 15-NOV-19

(30) Data Prioritas :

(31) Nomor	(32) Tanggal Prioritas	(33) Negara
2019-088962	09-MAY-19	Japan

(43) Tanggal Pengumuman Paten : 15/11/2021

(71) Nama dan Alamat yang mengajukan Permohonan Paten :
NIPPON STEEL CORPORATION
6-1, Marunouchi 2-chome, Chiyoda-ku, Tokyo 100-8071, Japan

(72) Nama Inventor :
Kengo TAKEDA , JP
Yuya SUZUKI, JP
Toyomitsu NAKAMURA , JP
Seiji FURUSAKO , JP

(74) Nama dan Alamat Konsultan Paten :
Dr., Inda Citraninda Noerhadi S.S.,M.A.,
Kantor Taman A-9, Unit C1 & C2 Jl. Dr. Ide Anak Agung Gde Agung,
Mega Kuningan, Jakarta 12950

(54) Judul Invensi : LEMBARAN BAJA DAN METODE UNTUK MEMPRODUKSINYA

(57) Abstrak :

Invensi ini mengungkapkan suatu lembaran baja yang memiliki komposisi dan struktur kimia yang telah ditentukan dimana endapan (Fe, Mn)2B yang memiliki diameter ekuivalen lingkaran 50 hingga 300 nm terdapat dalam densitas jumlah 1/500 □m2 atau lebih di daerah lapisan permukaan hingga kedalaman 100 µm dari permukaan pada arah ketebalan lembaran. Lebih lanjut, disediakan suatu metode untuk memproduksi lembaran baja yang meliputi mengecor secara kontinu lelehan baja yang memiliki komposisi kimia yang telah ditentukan untuk membentuk slab baja, dimana pengecoran secara kontinu mencakup memasukkan lebih dari 10 ppm dan kurang dari 100 ppm oksigen ke dalam lapisan permukaan slab baja, mencanai panas yang mencakup mencanai penyelesaian slab baja, dimana temperatur selesai pencanaian penyelesaian adalah 650 hingga 950°C, menggulung lembaran baja canai panas yang diperoleh tersebut pada temperatur penggulungan 400 hingga 700°C, dan mencanai dingin lembaran baja canai panas tersebut, kemudian menganilnya.

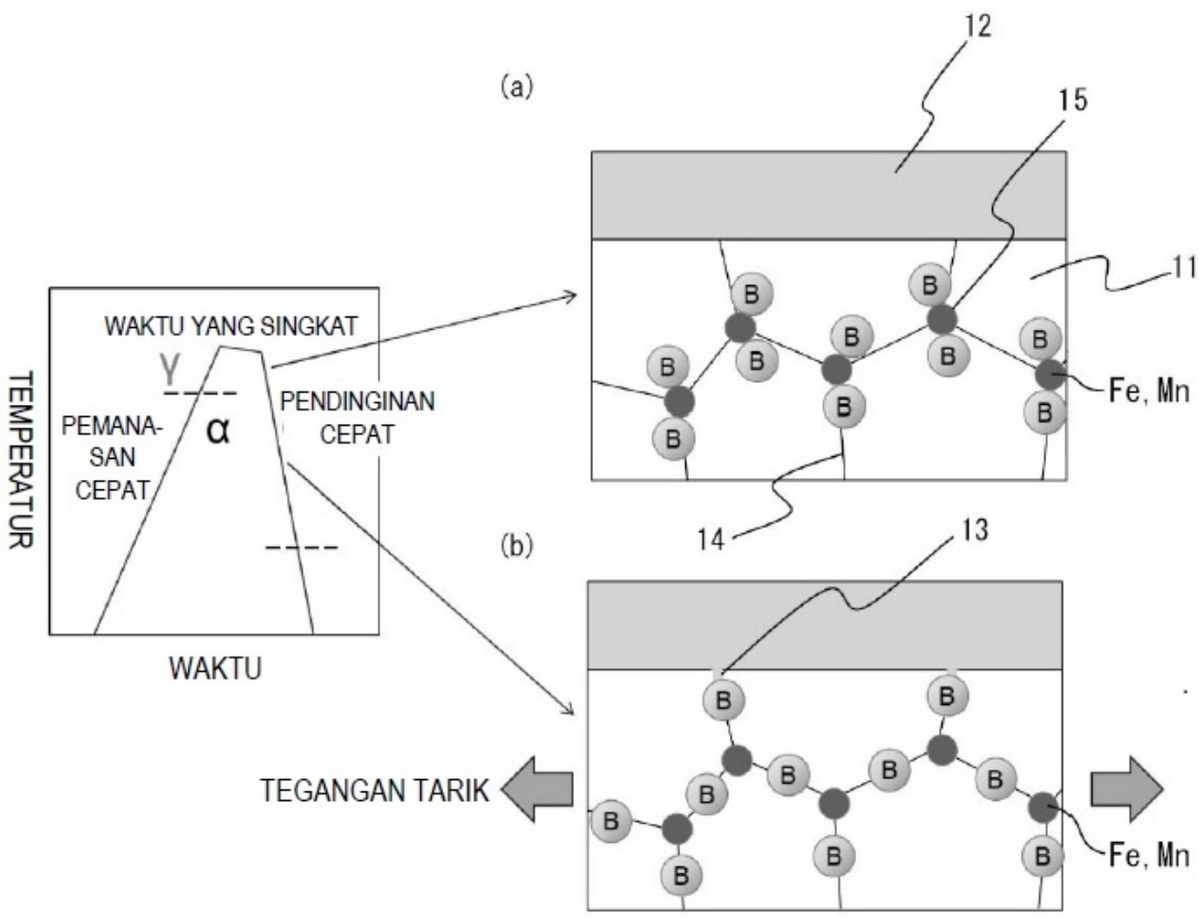

GAMBAR 6

(20) RI Permohonan Paten

(19) ID | (11) No Pengumuman : 2021/PID/09001 | (13) A

(51) I.P.C : H04R 9/06 (2006.01)

(21) No. Permohonan Paten : P00202109605

(22) Tanggal Penerimaan Permohonan Paten : 03-APR-20

(30) Data Prioritas :

(31) Nomor	(32) Tanggal Prioritas	(33) Negara
201910334738.4	24-APR-19	China

(43) Tanggal Pengumuman Paten : 15/11/2021

(71) Nama dan Alamat yang mengajukan Permohonan Paten :
VIVO MOBILE COMMUNICATION CO., LTD.
#283, BBK Road, Wusha, Chang'an Dongguan, Guangdong 523860 (CN)

(72) Nama Inventor :
ZHU, Lei, CN
WU, Shuang, CN
XIE, Changhong, CN

(74) Nama dan Alamat Konsultan Paten :
Marodin Sijabat S.H
Adastra An Intellectual Property Firm Epi Walk Building 3 rd Floor Jl. HR Rasuna Said No. 306, Rt 2/Rw 5 Karet Kuningan Setia Budi

(54) Judul Invensi : PERANGKAT TERMINAL

(57) Abstrak :

Dalam perangkat terminal yang diungkapkan dalam pengungkapan ini, rumah perangkat meliputi ruang pemasangan dan cekungan bagian dalam pertama yang diisolasi satu sama lain. Speaker dipasangkan di ruang pemasangan. Speaker meliputi cangkang speaker yang dilengkapi dengan lubang suara dan cekungan bagian dalam kedua, serta komponen getaran, penguat sinyal, dan badan speaker yang ditempatkan di cekungan bagian dalam kedua. Cekungan bagian dalam pertama dan cekungan bagian dalam kedua diisolasi satu sama lain. Papan sirkuit dipasangkan di cekungan bagian dalam pertama. Papan sirkuit dilengkapi dengan modul pemrosesan sinyal suara dan perangkat penghasil gelombang suara getaran. Perangkat penghasil gelombang suara getaran dihubungkan ke modul pemrosesan sinyal suara. Perangkat penghasil gelombang suara getaran mengubah sinyal suara dari modul pemrosesan sinyal suara menjadi sinyal getaran. Komponen getaran bergetar di bawah aksi sinyal getaran dan menghasilkan sinyal listrik. Penguat sinyal dihubungkan ke komponen getaran dan menguatkan sinyal listrik, serta badan speaker dihubungkan ke penguat sinyal dan menghasilkan suara berdasarkan sinyal listrik yang diperkuat melalui lubang suara.

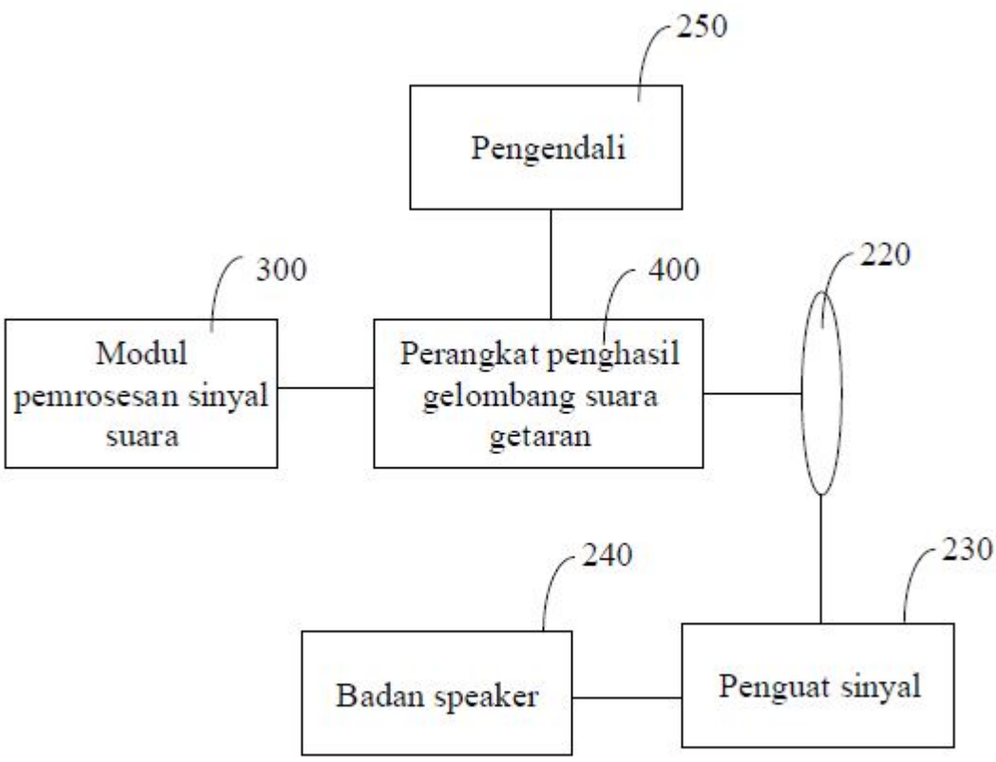

GBR. 4

(20) RI Permohonan Paten

(19) ID (11) No Pengumuman : 2021/PID/09000 (13) A

(51) I.P.C : C22C 1/02 (2006.01); B23K 35/14 (2006.01); B23K 35/26 (2006.01); B23K 35/40 (2006.01); C22B 9/02 (2006.01); C22B 25/08 (2006.01); C22C 13/00 (2006.01); B23K 101/36 (2006.01)

(21) No. Permohonan Paten : P00202109604

(22) Tanggal Penerimaan Permohonan Paten : 09-APR-20

(30) Data Prioritas :

(31) Nomor	(32) Tanggal Prioritas	(33) Negara
2019-074215	09-APR-19	Japan
2020-043538	12-MAR-20	Japan
2020-069965	08-APR-20	Japan
2020-069966	08-APR-20	Japan

(43) Tanggal Pengumuman Paten : 15/11/2021

(71) Nama dan Alamat yang mengajukan Permohonan Paten :
ISHIKAWA TECHNOLOGY LABORATORY CO., LTD.
475-2, Tsuruta, Mooka-shi, Tochigi 3214302 Japan

KAYABA OFFICE CO., LTD.
4-15-4, Chuo, Warabi-shi, Saitama 3350004 Japan

OGIHARA Akira
6-11-10, Mori, Isogo-ku, Yokohama-shi, Kanagawa 2350023 Japan

(72) Nama Inventor :
OGIHARA, Akira, JP
ISHIKAWA,Hisao, JP
KAYABA, Masao, JP

(74) Nama dan Alamat Konsultan Paten :
Januar Ferry S.Si
PT. Hakindah International Gedung Gajah Unit AT Jalan Dr Saharjo No. 111 Tebet

(54) Judul Invensi : METODE UNTUK PEMBUATAN PRODUK PATRI, PATRI, KOMPONEN PATRIAN, PRODUK PATRI, PRODUK PENGABELAN CETAK, PAPAN SIRKUIT CETAK, KABEL, PRODUK PATRIAN, PAPAN CETAK FLEKSIBEL, KOMPONEN ELEKTRONIK, METODE UNTUK PEMBUATAN BENDA TIMAH, METODE UNTUK PEMBUATAN PRODUK ANTARA TIMAH, BENDA TIMAH, PRODUK ANTARA TIMAH, DAN KOMPONEN KONDUKTIF

(57) Abstrak :

METODE UNTUK PEMBUATAN PRODUK PATRI, PATRI, KOMPONEN PATRIAN, PRODUK PATRI, PRODUK PENGABELAN CETAK, PAPAN SIRKUIT CETAK, KABEL, PRODUK PATRIAN, PAPAN CETAK FLEKSIBEL, KOMPONEN ELEKTRONIK, METODE UNTUK PEMBUATAN BENDA TIMAH, METODE UNTUK PEMBUATAN PRODUK ANTARA TIMAH, BENDA TIMAH, PRODUK ANTARA TIMAH, DAN KOMPONEN KONDUKTIF Produk patri (20) meliputi: bagian patri bebas timbal (21) yang mengandung timah sebagai komponen utama dan unsur logam selain timbal sebagai komponen sekunder; dan asam karboksilat yang memiliki 10 hingga 20 karbon, asam karboksilat terutama terdistribusi pada permukaan produk patri (20) untuk membentuk lapisan permukaan (22). Asam karboksilat disukai adalah asam lemak yang memiliki 12 hingga 16 karbon, dan lebih disukai asam palmitat.

Gambar 1A

Gambar 1B

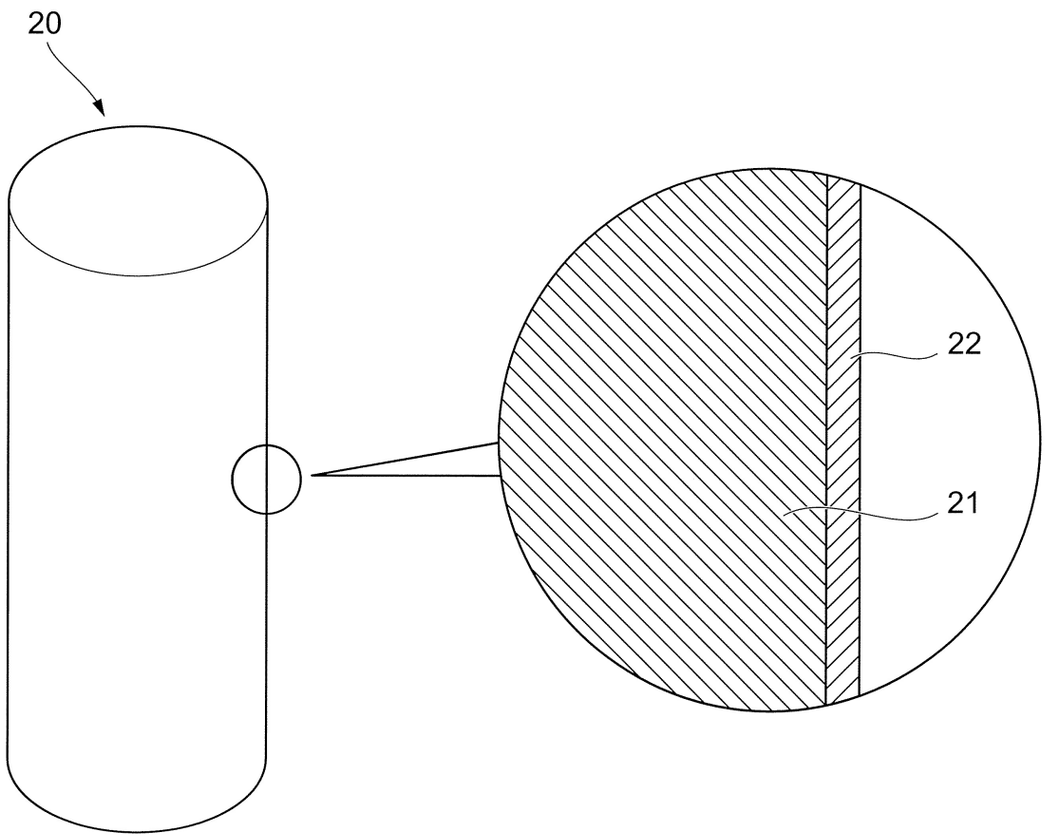

(20) RI Permohonan Paten

(19) ID (11) No Pengumuman : 2021/PID/08999 (13) A

(51) I.P.C : C07D 487/04 2006.1; C07D 403/00 2006.1; A61P 35/00 2006.1; A61P 29/00 2006.1; A61P 37/06 2006.1; A61P 19/02 2006.1

(21) No. Permohonan Paten : P00202109584

(22) Tanggal Penerimaan Permohonan Paten : 29-MAY-20

(30) Data Prioritas :

(31) Nomor	(32) Tanggal Prioritas	(33) Negara
201910454977.3	31-MAY-19	China
201910706239.3	02-AUG-19	China
201910997078.8	25-OCT-19	China
201911291561.0	16-DEC-19	China

(43) Tanggal Pengumuman Paten : 15/11/2021

(71) Nama dan Alamat yang mengajukan Permohonan Paten :
Sichuan Haisco Pharmaceutical Co., Ltd.
No.136 Beverley Road, Across the Taiwan Strait Technology Industry Development Park, Wenjiang District, Chengdu City, Sichuan Province, China

(72) Nama Inventor :
Chen ZHANG, CN
Yuting LIAO, CN
Jianmin WANG, CN
Guozhi ZHU, CN
Fei YE, CN
Pingming TANG, CN
Xiaogang CHEN, CN
Zhenggang HUANG, CN
Shoutao WU, CN
Yao LI, CN
Pangke YAN, CN

(74) Nama dan Alamat Konsultan Paten :
Lucky Setiawati S.H.
GLOBOMARK INTELLECTUAL PROPERTY, Menara Palma Lantai 12, Jalan H.R. Rasuna Said Blok X2 Kavling 6, Jakarta 12950, Indonesia

(54) Judul Invensi : TURUNAN CINCIN PENGHAMBAT BTK, METODE PEMBUATANNYA DAN APLIKASI FARMASINYA

(57) Abstrak :

Suatu turunan cincin penghambat BTK, suatu metode pembuatan untuknya dan suatu aplikasi farmasi daripadanya. Turunan cincin penghambat BTK adalah suatu senyawa yang diwakili oleh suatu rumus umum (I) atau suatu stereoisomer, suatu solvat, suatu bakal obat, suatu metabolit, suatu garam yang dapat diterima secara farmasi atau kokristal daripadanya, dan turunan cincin penghambat BTK digunakan untuk mengobati penyakit-penyakit terkait BTK seperti tumor atau penyakit sistem autoimun.

(20) RI Permohonan Paten

(19) ID | (11) No Pengumuman : 2021/PID/08963 | (13) A

(51) I.P.C : B01D 53/56 (2006.01); F27D 17/00 (2006.01); F27D 19/00 (2006.01)

(21) No. Permohonan Paten : P00202109580

(22) Tanggal Penerimaan Permohonan Paten : 20-MAY-19

(30) Data Prioritas :

(31) Nomor	(32) Tanggal Prioritas	(33) Negara
201910412942.3	17-MAY-19	China

(43) Tanggal Pengumuman Paten : 15/11/2021

(71) Nama dan Alamat yang mengajukan Permohonan Paten :
QINHUANGDAO XINTE TECHNOLOGY CO., LTD.
No.21 Heilongjiang Street, Third Phase, Economic & Technological Development Zone Qinhuangdao, Hebei 066004, China

(72) Nama Inventor :
GAO,Yan, CN

(74) Nama dan Alamat Konsultan Paten :
Maria Carola D Monintja S.H.,M.H.
Wisma 46 Lantai 48, Jalan Jend. Sudirman Kav. 1, Jakarta 10220

(54) Judul Invensi : METODE PERLAKUAN DENITRASI DAN PERALATAN UNTUK PENYINTERAN GAS ASAP

(57) Abstrak :

Diungkapkan adalah metode perlakuan denitrasi dan peralatan untuk penyinteran gas asap. Metode perlakuan denitrasi terdiri atas langkah-langkah berikut: menyalakan bahan yang disinter (70); menyemprotkan media pereduksi ke bahan yang disinter (70) yang dinyalakan, sehingga media pereduksi bereaksi dengan zat pengoksidasi di sekitar bahan yang disinter (70), sehingga dapat mengontrol pembakaran atmosfer bahan yang disinter (70). Peralatan perlakuan denitrasi terdiri atas: mekanisme transportasi (10) untuk: mengangkut bahan yang disinter (70); perangkat pengapian (20), diatur sesuai dengan mekanisme transportasi (10) dan digunakan untuk menyalakan bahan yang disinter (70); dan perangkat kontrol reaksi (30), terletak di bagian hilir perangkat pengapian (20) dan digunakan untuk menambahkan media pereduksi ke bahan yang disinter (70) yang dinyalakan.

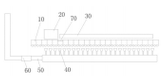

Gambar 1

(20) RI Permohonan Paten

(19) ID | (11) No Pengumuman : 2021/PID/08947 | (13) A

(51) I.P.C : G01C 3/10 2006.1 B29D 30/00 2006.1 G01B 11/02 2006.1 G01B 11/25 2006.1 G01C 3/12 2006.1 G01C 11/30 2006.1

(21) No. Permohonan Paten : P00202109573

(22) Tanggal Penerimaan Permohonan Paten : 13-MAR-20

(30) Data Prioritas :

(31) Nomor	(32) Tanggal Prioritas	(33) Negara
2022874	05-APR-19	Netherlands

(43) Tanggal Pengumuman Paten : 15/11/2021

(71) Nama dan Alamat yang mengajukan Permohonan Paten :
VMI HOLLAND B.V.
Gelriaweg 16 8161 RK EPE, NL

(72) Nama Inventor :
Egbert Grietinus KELLIJ, NL
John VAN DE VRUGT, NL
Niels TIELENBURG, NL
Teunis Johannes VERBRUGGEN, NL
Peter BEEKMAN, NL
Cees Johan VAN VOSKUILEN, NL
Gerjan Asuerus BERGHORST, NL
Titus Ruben VERLAAN, NL
Bart KOFOED, NL
Quinten Matthijs BERGMANS, NL
Robin NUSSELDER, NL

(74) Nama dan Alamat Konsultan Paten :
IR. Y.T. Widjojo
Wisma Kemang Lt. 5, Jl. Kemang Selatan No. 1

(54) Judul Invensi : ALAT DAN METODE KALIBRASI

(57) Abstrak :

Invensi ini berhubungan dengan peralatan kalibrasi dan metode untuk mengkalibrasi sistem pengukuran triangulasi laser, dimana peralatan kalibrasi terdiri dari bodi peralatan yang menentukan bidang acuan dan yang dapat diputar relatif terhadap sistem pengukuran di sekitar sumbu rotasi yang tegak lurus terhadap bidang acuan tersebut, dimana bodi peralatan dilengkapi dengan satu atau lebih permukaan kalibrasi yang menentukan pola posisi kalibrasi, dimana pola tersebut terdiri dari setidaknya tiga kolom yang memanjang dalam arah radial menjauhi sumbu rotasi dan setidaknya tiga baris memanjang dalam arah melingkar sekitar sumbu rotasi, dimana untuk setiap kolom posisi kalibrasi di dalam masing-masing kolom tersebut bervariasi tingginya relatif terhadap bidang acuan dalam arah ketinggian yang tegak lurus terhadap bidang acuan tersebut dan dimana untuk setiap baris posisi kalibrasi dalam masing-masing baris bervariasi ketinggiannya arah ketinggian relatif terhadap bidang acuan.

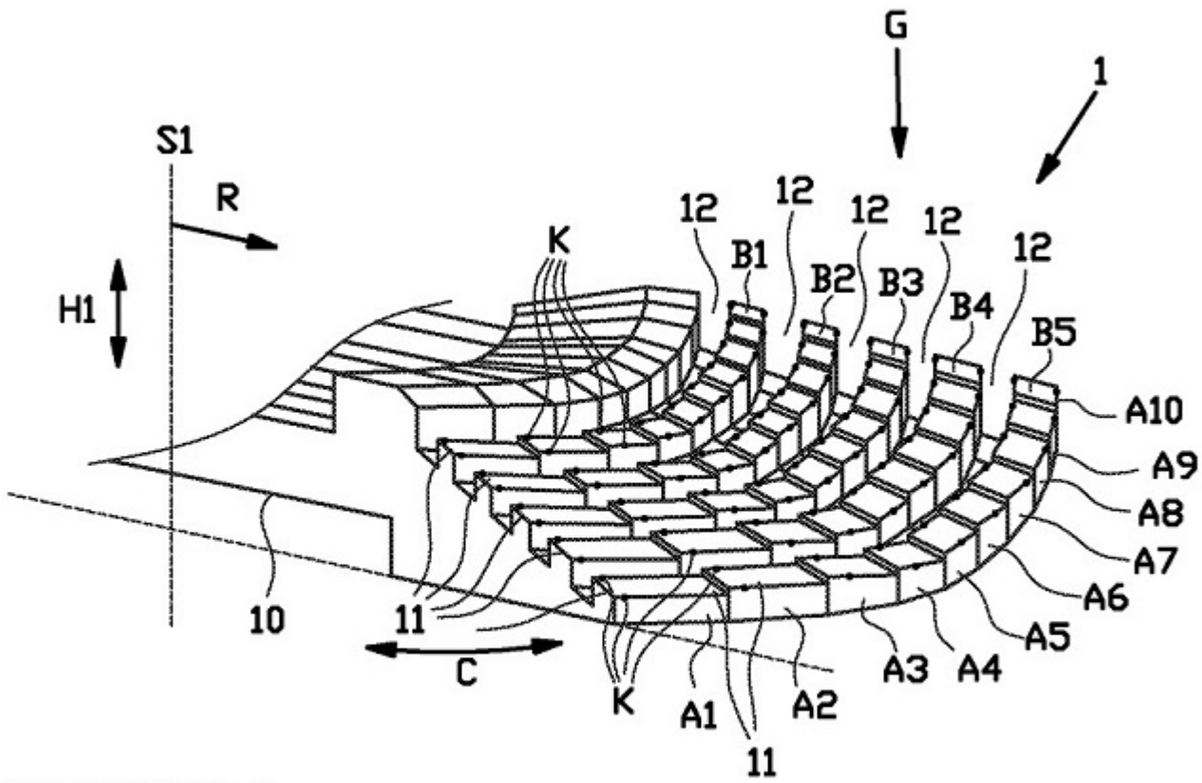

GAMBAR 4

(20) RI Permohonan Paten

(19) ID | (11) No Pengumuman : 2021/PID/08972 | (13) A

(51) I.P.C :

(21) No. Permohonan Paten : P00202109571

(22) Tanggal Penerimaan Permohonan Paten : 10-APR-20

(30) Data Prioritas :

(31) Nomor	(32) Tanggal Prioritas	(33) Negara
19305474.9	12-APR-19	European Patent Office

(43) Tanggal Pengumuman Paten : 15/11/2021

(71) Nama dan Alamat yang mengajukan Permohonan Paten :
SOCIÉTÉ ANONYME DES EAUX MINÉRALES D'EVIAN ET EN ABRÉGÉ "S.A.E.M.E"
11 avenue du Général Dupas, 74500 Evian-les-Bains, France

(72) Nama Inventor :
Jean-Baptiste TANCHETTE, FR
Catherine-Alix DRZEWIECKI, FR
Vincent LOISEL, FR

(74) Nama dan Alamat Konsultan Paten :
Decy Putri Yudianti S.Sn., M.Ba
General Paten International Jalan Hayam Wuruk No 3i,j & jj

(54) Judul Invensi : DISPENSER CAIRAN

(57) Abstrak :

Sistem untuk menyalurkan cairan 40 ke pengguna, terdiri dari: - wadah 10, - cairan 40, - dispenser 30, diatur untuk menerima dan menampung wadah 10 dalam posisi penyaluran, dan terdiri dari pengguna unit kontrol 32, - katup 20 yang terhubung ke wadah 10, dan terhubung ke unit kontrol 32 untuk secara selektif melepaskan atau menghentikan aliran cairan 40 keluar dari wadah 10, dicirikan dengan: - setelah melepaskan setidaknya sebagian dari cairan 40, wadah 10 dapat berubah bentuk, katup 20 melepaskan aliran cairan 40 keluar dari wadah 10, dan - setelah melepaskan setidaknya bagian lain dari cairan 40, katup 20 melepaskan aliran cairan 40 keluar dari wadah 10, dan memungkinkan aliran gas ke dalam wadah 10. Gambar 3

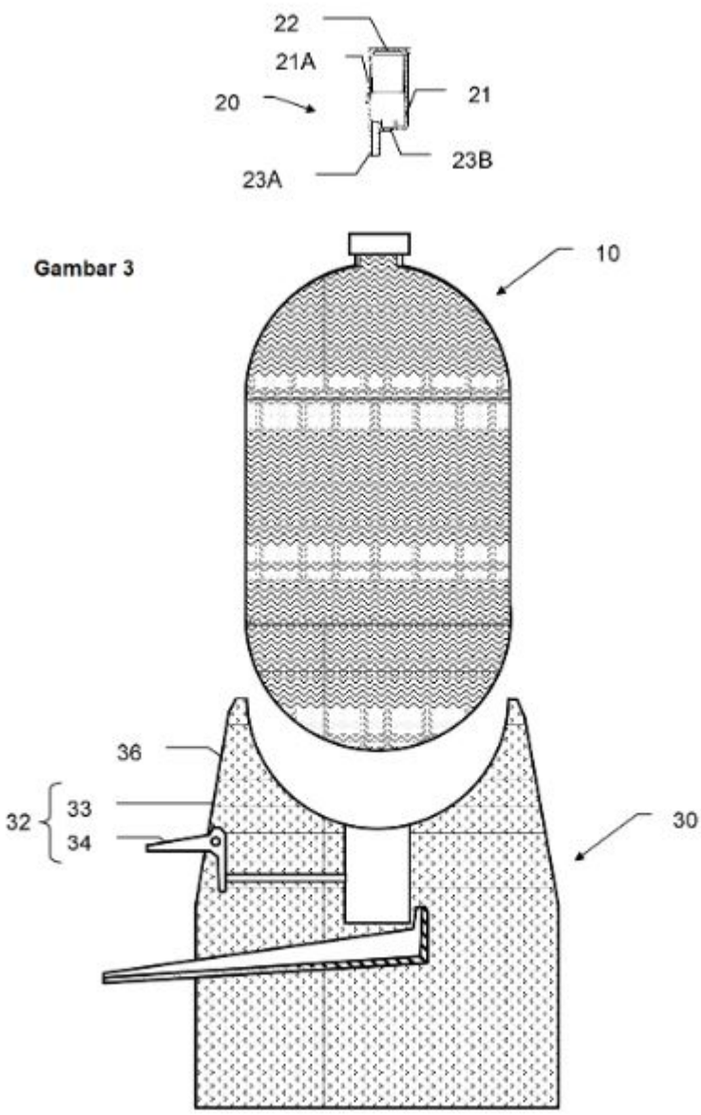

Gambar 3

(20) RI Permohonan Paten

(19) ID | (11) No Pengumuman : 2021/PID/08933 | (13) A

(51) I.P.C : A46B 7/04 (2006.01) A46B 15/00 (2006.01)

(21) No. Permohonan Paten : P00202109564

(22) Tanggal Penerimaan Permohonan Paten : 30-JUL-19

(30) Data Prioritas :
(31) Nomor (32) Tanggal Prioritas (33) Negara

(43) Tanggal Pengumuman Paten : 15/11/2021

(71) Nama dan Alamat yang mengajukan Permohonan Paten :
WORLD WIDE DAILY HOLDINGS COMPANY LIMITED
19/F, King Center, 5-9 Ka Hing Road, Kwai Chung, N.T., Hong Kong, China

(72) Nama Inventor :
TO, Chun Yuen, CN

(74) Nama dan Alamat Konsultan Paten :
Nadia Ambadar S.H.
Jl. Proklamasi No. 79, Pegangsaan, Menteng, Jakarta

(54) Judul Invensi : SIKAT GIGI DAN PERANGKAT UNTUK MENEMPELKAN DAN/ATAU MELEPASKAN KEPALA SIKAT GIGI

(57) Abstrak :

Invensi ini menyediakan sikat gigi dan perangkat untuk menempelkan dan/atau melepaskan kepala sikat gigi. Sikat gigi terdiri dari gagang yang terdiri dari bagian pencengkram dan bagian penempelan kepala yang terhubung ke bagian pencengkram, kepala yang terdiri dari bodi dan bulu yang dipasang ke sisi pertama dari bodi, bodi selanjutnya memiliki sisi kedua yang berlawanan dengan sisi pertama, dimana lubang pertama dibentuk di salah satu dari bagian penempelan kepala dan sisi kedua bodi, dan sumbat yang menonjol yang sesuai dibentuk di sisi lain dari bagian penempelan kepala dan sisi kedua bodi, kepala secara dapat dilepas dipasang ke bagian penempelan kepala dengan memasukkan sumbat yang menonjol ke dalam lubang pertama. Sesuai dengan invensi ini, gagang dapat digunakan kembali untuk meningkatkan pemanfaatan sumber daya dan mengurangi jumlah limbah yang akan diolah, serta memungkinkan penempalan dan/atau pelepasan kepala dilakukan dengan hemat tenaga, mudah dan efisien.

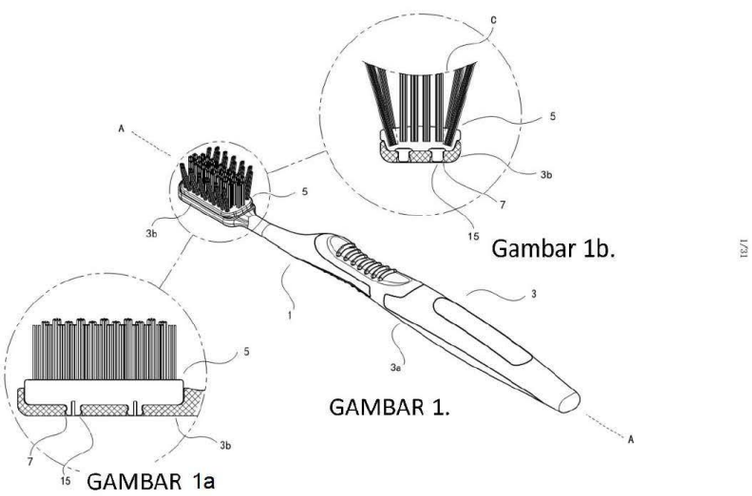

(20) RI Permohonan Paten

(19) ID | (11) No Pengumuman : 2021/PID/08969 | (13) A

(51) I.P.C : F02M 61/18 2006.1

(21) No. Permohonan Paten : P00202109561

(22) Tanggal Penerimaan Permohonan Paten : 13-MAY-19

(30) Data Prioritas :
(31) Nomor (32) Tanggal Prioritas (33) Negara

(43) Tanggal Pengumuman Paten : 15/11/2021

(71) Nama dan Alamat yang mengajukan Permohonan Paten :
Mitsubishi Electric Corporation
7-3, Marunouchi 2-chome, Chiyoda-ku, Tokyo 100-8310, Japan

(72) Nama Inventor :
Kyosuke WATANABE , JP
Keisuke ITO , JP
Tsuyoshi MUNEZANE , JP

(74) Nama dan Alamat Konsultan Paten :
Cut Mutia Dewi
Kantor Taman A-9, Unit A6 & A7 Jl. Dr. Ide Anak Agung Gde Agung,
Mega Kuningan, Jakarta 12950

(54) Judul Invensi : KATUP INJEKSI BAHAN BAKAR

(57) Abstrak :

Invensi ini mengungkapkan suatu bagian dudukan katup (12a) yang terdiri dari permukaan dudukan berbentuk kerucut (12b) pada sisi hulu dan permukaan menirus berbentuk kerucut (12c) pada sisi hilir yang terhubung secara kontinu ke ujung hilir dari permukaan dudukan (12b) di sisi hulu di bagian sambungan (20), dan ketika sudut di antara permukaan dudukan (12b) dan sumbu pusat (ca) dari dudukan katup (12) adalah α dan sudut di antara permukaan menirus (12c) dan sumbu pusat (ca) adalah β, α> β terpenuhi, selanjutnya, permukaan menirus (12c) dibentuk sehingga perpotongan Y dari puncak kerucut maya yang membentangkan permukaan menirus (12c) ke sisi hilir dan sumbu pusat (ca) terletak di sisi hilir dari bagian tengah bagian bukaan (19) dari dudukan katup (12, dimungkinkan untuk mendorong atomisasi bahan bakar.

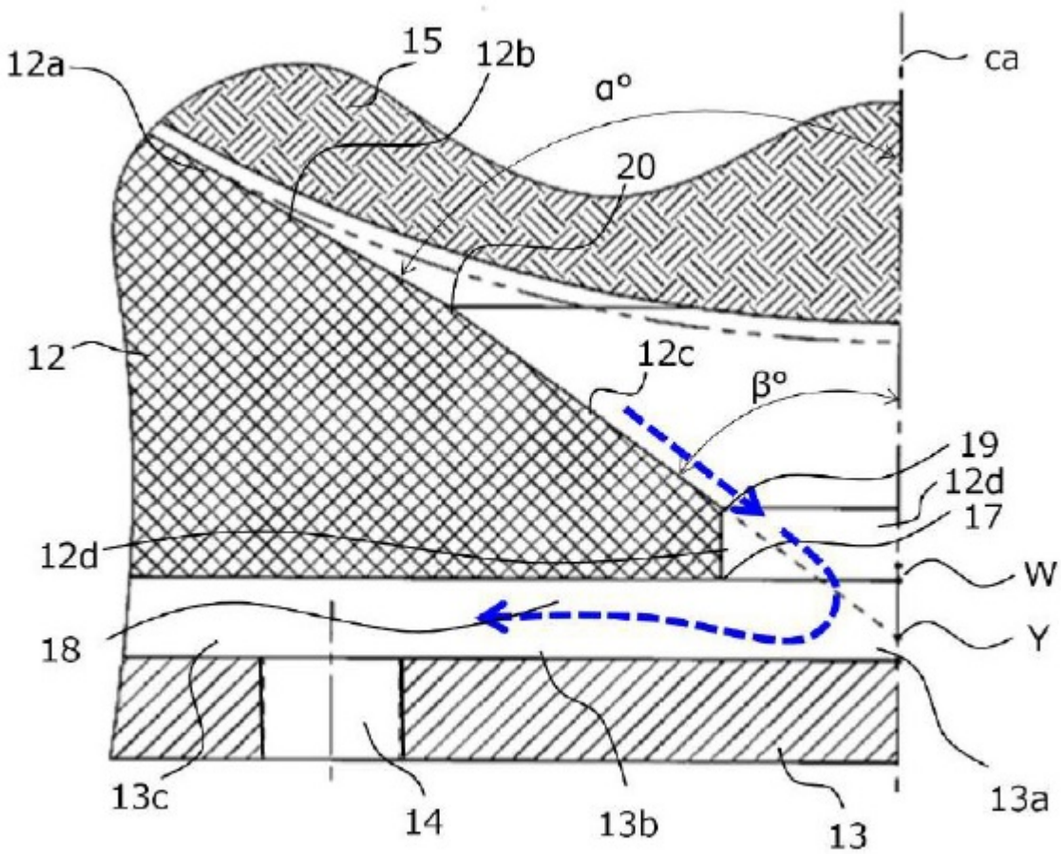

GAMBAR 3A

(20) RI Permohonan Paten

(19) ID | (11) No Pengumuman : 2021/PID/08925 | (13) A

(51) I.P.C : G01B 11/25 (2006.01) G06T 7/00 (2017.01)

(21) No. Permohonan Paten : P00202109557

(22) Tanggal Penerimaan Permohonan Paten : 07-APR-20

(30) Data Prioritas :

(31) Nomor	(32) Tanggal Prioritas	(33) Negara
2019-099886	29-MAY-19	Japan

(43) Tanggal Pengumuman Paten : 15/11/2021

(71) Nama dan Alamat yang mengajukan Permohonan Paten :
CKD CORPORATION
250, Ouji 2-chome, Komaki-shi, Aichi, 4858551, JAPAN

(72) Nama Inventor :
SHINYAMA Takayuki, JP
OHYAMA Tsuyoshi, JP
SAKAIDA Norihiko, JP

(74) Nama dan Alamat Konsultan Paten :
Nadia Ambadar S.H.
Jl. Proklamasi No. 79, Pegangsaan, Menteng, Jakarta

(54) Judul Invensi : ALAT PENGUKURAN TIGA DIMENSI DAN METODE PENGUKURAN TIGA DIMENSI

(57) Abstrak :

Disediakan suatu alat pengukuran tiga dimensi dan suatu metode pengukuran tiga dimensi yang mencapai peningkatan akurasi pengukuran dan sejenisnya. Suatu alat inspeksi substrat (10) meliputi suatu kepala pengukuran (12) yang dilengkapi dengan suatu perangkat iradiasi (13), suatu perangkat proyeksi (14), dan suatu kamera (15). Alat inspeksi substrat (10) pertama-tama mengiradiasi suatu rentang inspeksi pada suatu papan sirkuit tercetak (1) dengan celah cahaya dari perangkat iradiasi (13) dan mengukur rentang ketinggian inspeksi. Alat inspeksi substrat (10) selanjutnya menentukan ketinggian dari suatu permukaan referensi pengukuran dari masing-masing pasta solder yang termasuk dalam rentang inspeksi, berdasarkan pada rentang ketinggian inspeksi ini, dan menetapkan suatu rentang fokus yang diperlukan yang diperlukan untuk mencitrakan seluruh rentang dalam arah ketinggian masing-masing pasta solder dalam suatu keadaan berfokus. Alat inspeksi substrat (10) selanjutnya memetakan suatu posisi ketinggian dari suatu kepala pengukuran (12) ke pasta solder yang merupakan suatu target yang diukur pada posisi ketinggian, berdasarkan pada rentang-rentang fokus yang diperlukan dari masing-masing pasta solder dan suatu kedalaman bidang kamera (15). Alat inspeksi substrat (10) secara berurutan memindahkan kepala pengukuran (12) ke suatu posisi ketinggian yang telah ditentukan sebelumnya yang ditentukan dengan pemetaan dan melakukan pengukuran solder terhadap pasta solder (5) yang merupakan target yang diukur pada posisi

GAMBAR 1]

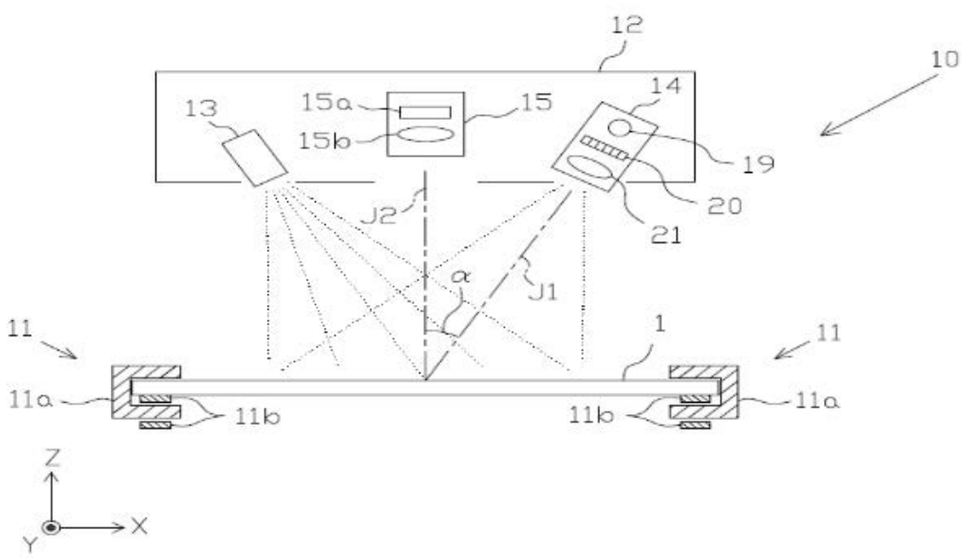

(20) RI Permohonan Paten

(19) ID | (11) No Pengumuman : 2021/PID/08926 | (13) A

(51) I.P.C : B65D 85/60 2006.1; B65D 83/04 2006.1; A61J 1/03 2006.1

(21) No. Permohonan Paten : P00202109537

(22) Tanggal Penerimaan Permohonan Paten : 06-APR-20

(30) Data Prioritas :

(31) Nomor	(32) Tanggal Prioritas	(33) Negara
62/830,220	05-APR-19	United States of America

(43) Tanggal Pengumuman Paten : 15/11/2021

(71) Nama dan Alamat yang mengajukan Permohonan Paten :
THE OXYGEN CONFECTIONERY CORP.
3 Germay Dr. Suite 4-4379 Wilmington, Delaware 19804, United States of America

(72) Nama Inventor :
LI, Yang, CA

(74) Nama dan Alamat Konsultan Paten :
Risti Wulansari S.H.,
KMO Building, Floor 05 Suite 502 Jalan Kyai Maja No 1 RT03/RW08

(54) Judul Invensi : PERALATAN PENYALUR

(57) Abstrak :

Suatu peralatan penyalur dapat mencakup rumahan dan struktur pengantaran setidaknya sebagian ditutupi oleh rumahan. Peralatan penyalur dapat menyalurkan berbagai ukurn atau potongan dari tablet, pil, permen, mint, permen karet atau sejenisnya. Peralatan penyalur dapat diisi ulang saat penutup atau tutup dibuka. Penyalur memiliki peralatan pengatur yang digunakan untuk mengubah dimensi pegangan pembawa dan peralatan kontrol dari peralatan pengatur yang tersembunyi di penyalur dalam konfigurasi disimpan dan muncul dari penyalur dalam konfigurasi penyaluran.

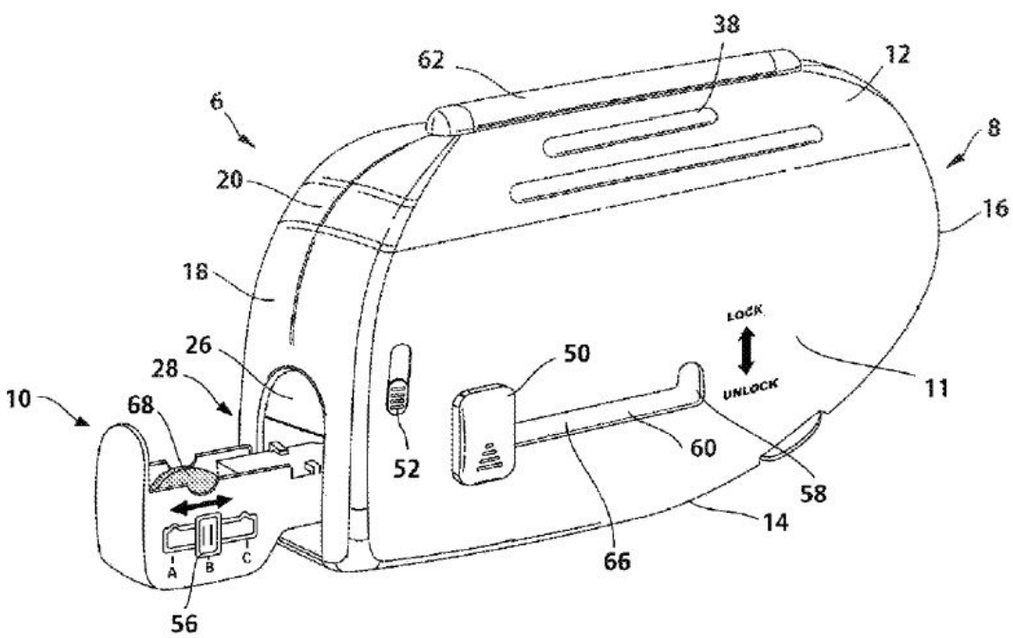

GAMBAR 1

(20) RI Permohonan Paten

(19) ID | (11) No Pengumuman : 2021/PID/08998 | (13) A

(51) I.P.C : H04W 52/02 (2009.01)

(21) No. Permohonan Paten : P00202109535

(22) Tanggal Penerimaan Permohonan Paten : 19-MAR-20

(30) Data Prioritas :

(31) Nomor	(32) Tanggal Prioritas	(33) Negara
201910390531.9	10-MAY-19	China

(43) Tanggal Pengumuman Paten : 15/11/2021

(71) Nama dan Alamat yang mengajukan Permohonan Paten :
VIVO MOBILE COMMUNICATION CO., LTD.
#283, BBK Road, Wusha, Chang'an Dongguan, Guangdong 523860 (CN)

(72) Nama Inventor :
JIANG, Dajie, CN
SHEN, Xiaodong, CN

(74) Nama dan Alamat Konsultan Paten :
Marodin Sijabat S.H
Adastra An Intellectual Property Firm Epi Walk Building 3 rd Floor Jl.HR Rasuna Said No. 306, Rt 2/Rw 5 Karet Kuningan Setia Budi

(54) Judul Invensi : METODE PENENTUAN INFORMASI DAN PERALATAN PENGGUNA

(57) Abstrak :

Perwujudan dari pengungkapan ini mengungkapkan metode penentuan informasi dan peralatan pengguna. Metode tersebut mencakup: memantau saluran target atau sinyal target untuk memperoleh karakteristik pertama, di mana karakteristik pertama adalah karakteristik saluran target atau sinyal target; dan menentukan informasi pertama berdasarkan karakteristik pertama, di mana dalam hal saluran target atau sinyal target digunakan untuk menunjukkan mode hemat daya pertama dari UE, informasi pertama adalah mode hemat daya kedua dari UE; atau jika saluran target digunakan untuk menunjukkan apakah UE memantau PDCCH yang terkait dengan saluran target, atau sinyal target digunakan untuk menunjukkan apakah UE memantau PDCCH yang terkait dengan sinyal target, informasi pertama adalah karakteristik kedua dari PDCCH atau mode hemat daya kedua dari UE.

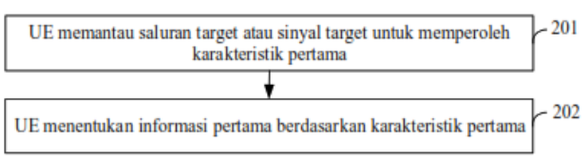

GBR. 2

(20) RI Permohonan Paten

(19) ID (11) No Pengumuman : 2021/PID/08979 (13) A

(51) I.P.C : A23L 2/00 (2006.01); A23L 2/38 (2006.01); A23L 2/52 (2006.01); A23L 2/68 (2006.01)

(21) No. Permohonan Paten : P00202109530

(22) Tanggal Penerimaan Permohonan Paten : 08-APR-20

(30) Data Prioritas :

(31) Nomor	(32) Tanggal Prioritas	(33) Negara
2019-076559	12-APR-19	Japan

(43) Tanggal Pengumuman Paten : 15/11/2021

(71) Nama dan Alamat yang mengajukan Permohonan Paten :
SUNTORY HOLDINGS LIMITED
1-40, Dojimahama 2-chome, Kita-ku, Osaka-shi, Osaka 5308203 Japan

(72) Nama Inventor :
AOKI, Koji, JP
KOBAYASHI, Shinichi, JP

(74) Nama dan Alamat Konsultan Paten :
Januar Ferry S.Si
PT. Hakindah International Gedung Gajah Unit AT Jalan Dr Saharjo No. 111 Tebet

(54) Judul Invensi : MINUMAN TEH BIJI-BIJIAN YANG MENGANDUNG NATRIUM

(57) Abstrak :

MINUMAN TEH BIJI-BIJIAN YANG MENGANDUNG NATRIUM Invensi ini menyediakan minuman teh biji-bijian yang mengandung: 250 – 2.500 bpm pirazina; 20 - 80 mg/100 ml natrium; 30 mg/100 ml atau kurang ion klorida; satu atau lebih asam hidroksikarboksilat yang dipilih dari asam glukonat, asam sitrat atau asam askorbat; dan ekstrak biji-bijian panggang; konsentrasi total dari asam hidroksikarboksilat adalah 20 - 800 mg/100 ml. Minuman ini memiliki daya minum yang tinggi sambil mengandung konsentrasi natrium yang tinggi.

(20) RI Permohonan Paten

(19) ID | (11) No Pengumuman : 2021/PID/08997 | (13) A

(51) I.P.C : F01M 1/06 (2006.01), F02F 7/00 (2006.01), F16H 9/18 (2006.01)

(21) No. Permohonan Paten : P00202109524

(22) Tanggal Penerimaan Permohonan Paten : 06-APR-20

(30) Data Prioritas :

(31) Nomor	(32) Tanggal Prioritas	(33) Negara
2019-076077	12-APR-19	Japan

(43) Tanggal Pengumuman Paten : 15/11/2021

(71) Nama dan Alamat yang mengajukan Permohonan Paten :
YAMAHA HATSUDOKI KABUSHIKI KAISHA
2500, Shingai, Iwata-shi, Shizuoka 438-8501 Japan

(72) Nama Inventor :
MURAYAMA, Takuji, JP

(74) Nama dan Alamat Konsultan Paten :
Insan Budi Maulana S.H.
Maulana and Partners Law Firm, Mayapada Tower 1, Lantai 5, Jalan Jenderal Sudirman Kavling 28, Jakarta 12920

(54) Judul Invensi : UNIT MESIN

(57) Abstrak :

Suatu unit mesin (6) yang mencakup suatu unit bodi utama mesin (20) dan suatu transmisi variabel kontinu yang dikendalikan secara elektronik (30). Transmisi variabel kontinu yang dikendalikan secara elektronik (30) mencakup: suatu puli primer (42) yang mencakup suatu rangkaian puli primer dapat bergerak (44) yang dipasang pada suatu komponen poros primer (41); suatu puli sekunder (52) yang dipasang pada suatu komponen poros sekunder (51); suatu sabuk kering (32) yang dililitkan pada puli; suatu selubung sabuk kering (31); suatu mekanisme gerakan rangkaian puli primer dapat bergerak (40) yang dikonfigurasikan untuk menggerakkan, dengan gaya rotasi dari suatu motor elektrik (86), rangkaian puli primer dapat bergerak (44) pada arah sumbu rotasi komponen poros primer (41) yang sesuai dengan komponen poros primer (41); dan suatu bagian pembentuk ruang pelumasan (90) yang membentuk suatu ruang pelumasan (90a) yang memuat suatu bagian geser (48) antara rangkaian puli primer dapat bergerak (44) dan komponen poros primer (41) untuk dilumasi dan memiliki suatu lubang injeksi pelumas (91) dimana pelumas diinjeksikan melaluinya dan suatu lubang pengeluaran pelumas (92) dimana pelumas dikeluarkan melaluinya.

GAMBAR 1

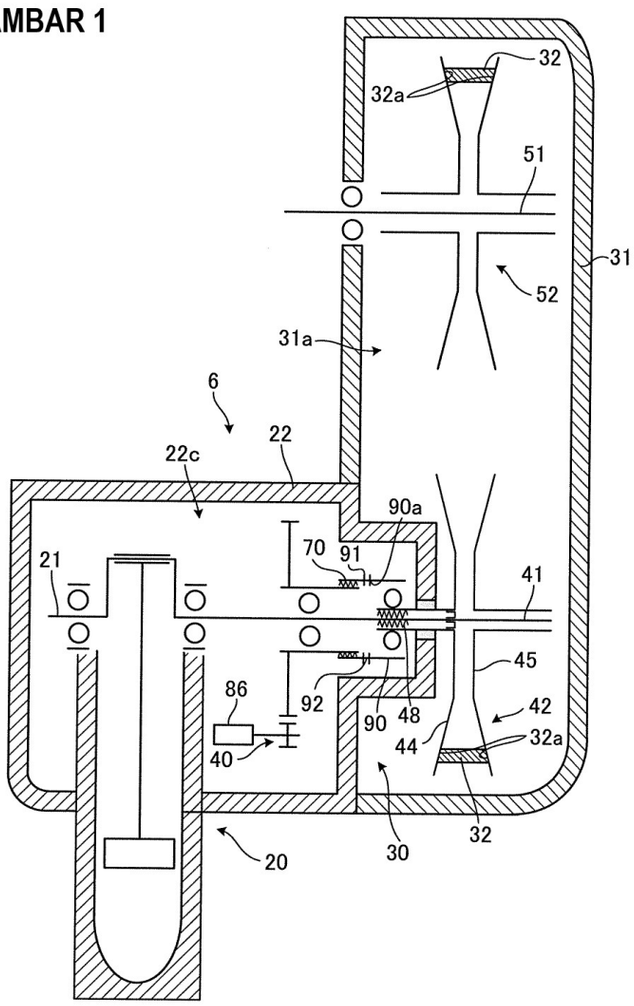

(20) RI Permohonan Paten

(19) ID | (11) No Pengumuman : 2021/PID/08981 | (13) A

(51) I.P.C : C09C 1/02 (2006.01) C01F 5/24 (2006.01) C11D 3/12 (2006.01) C11D 17/00 (2006.01)

(21) No. Permohonan Paten : P00202109521

(22) Tanggal Penerimaan Permohonan Paten : 30-APR-20

(30) Data Prioritas :

(31) Nomor	(32) Tanggal Prioritas	(33) Negara
19172507.6	03-MAY-19	European Patent Office

(43) Tanggal Pengumuman Paten : 15/11/2021

(71) Nama dan Alamat yang mengajukan Permohonan Paten :
OMYA INTERNATIONAL AG
Baslerstrasse 42, 4665 Oftringen, SWITZERLAND

(72) Nama Inventor :
KELLER, Tobias, CH
RENTSCH, Samuel, CH
BUDDE, Tanja, DE

(74) Nama dan Alamat Konsultan Paten :
Nadia Ambadar S.H.
Jl. Proklamasi No. 79, Pegangsaan, Menteng, Jakarta

(54) Judul Invensi : MAGNESIUM KARBONAT YANG BEREAKSI PADA PERMUKAAN SEBAGAI BAHAN PEMBAWA UNTUK PELEPASAN SATU ATAU LEBIH ZAT AKTIF DALAM FORMULASI PERAWATAN DI RUMAH

(57) Abstrak :

Invensi ini berhubungan dengan magnesium karbonat yang bereaksi pada permukaan, sistem pengiriman untuk pelepasan satu atau lebih zat aktif dalam formulasi perawatan di rumah yang terdiri dari magnesium karbonat yang bereaksi pada permukaan, formulasi perawatan di rumah yang terdiri dari sistem pengiriman untuk pelepasan satu atau lebih zat aktif, metode untuk menyiapkan magnesium karbonat yang bereaksi pada permukaan dan metode untuk menyiapkan sistem pengiriman untuk pelepasan satu atau lebih zat aktif dalam formulasi perawatan di rumah, serta penggunaan magnesium karbonat yang bereaksi pada permukaan sebagai bahan pembawa untuk pelepasan satu atau lebih zat aktif dalam formulasi perawatan di rumah dan penggunaan sistem pengiriman untuk pelepasan satu atau lebih zat aktif dalam formulasi perawatan di rumah.

(20) RI Permohonan Paten

(19) ID | (11) No Pengumuman : 2021/PID/08982 | (13) A

(51) I.P.C : H04W 72/04 (2009.01)

(21) No. Permohonan Paten : P00202109520

(22) Tanggal Penerimaan Permohonan Paten : 30-MAR-20

(30) Data Prioritas :

(31) Nomor	(32) Tanggal Prioritas	(33) Negara
201910268119.X	03-APR-19	China

(43) Tanggal Pengumuman Paten : 15/11/2021

(71) Nama dan Alamat yang mengajukan Permohonan Paten :
VIVO MOBILE COMMUNICATION CO., LTD.
#283, BBK Road, Wusha, Chang'an Dongguan, Guangdong 523860 (CN)

(72) Nama Inventor :
LI, Na, CN
JIANG, Lei, CN

(74) Nama dan Alamat Konsultan Paten :
Marodin Sijabat S.H
Adastra An Intellectual Property Firm Epi Walk Building 3 rd Floor Jl.HR Rasuna Said No. 306, Rt 2/Rw 5 Karet Kuningan Setia Budi

(54) Judul Invensi : METODE ALOKASI SUMBER DAYA DOMAIN FREKUENSI, TERMINAL, DAN PERANGKAT JARINGAN

(57) Abstrak :

Perwujudan dari pengungkapan ini menyediakan metode alokasi sumber daya domain frekuensi, terminal, dan perangkat jaringan. Metode tersebut mencakup: menerima indikasi alokasi sumber daya, di mana indikasi alokasi sumber daya sesuai dengan parameter BWP yang dikonfigurasi untuk terminal; dan menentukan sumber daya domain frekuensi yang ditunjukkan oleh indikasi alokasi sumber daya dalam BWP.

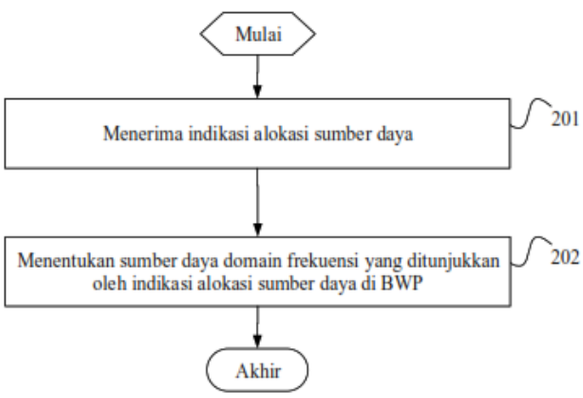

GBR. 2

(20) RI Permohonan Paten

(19) ID | (11) No Pengumuman : 2021/PID/08978 | (13) A

(51) I.P.C : A23L 2/00 (2006.01); A23L 2/52 (2006.01)

(21) No. Permohonan Paten : P00202109491

(22) Tanggal Penerimaan Permohonan Paten : 28-JAN-20

(30) Data Prioritas :

(31) Nomor	(32) Tanggal Prioritas	(33) Negara
2019-072297	04-APR-19	Japan

(43) Tanggal Pengumuman Paten : 15/11/2021

(71) Nama dan Alamat yang mengajukan Permohonan Paten :
SUNTORY HOLDINGS LIMITED
J1-40, Dojimahama 2-chome, Kita-ku, Osaka-shi, Osaka 5308203 Japan

(72) Nama Inventor :
NAKATA, Aki, JP
MATSUBAYASHI, Hideki, JP

(74) Nama dan Alamat Konsultan Paten :
Januar Ferry S.Si
T. Hakindah International Gedung Gajah Unit AT Jalan Dr Saharjo No. 111 Tebet

(54) Judul Invensi : MINUMAN KEMASAN YANG MENGANDUNG 1-DEOKSINOJIRIMISIN

(57) Abstrak :

MINUMAN KEMASAN YANG MENGANDUNG 1-DEOKSINOJIRIMISIN Tujuan dari invensi ini adalah untuk menyediakan minuman kemasan yang mencakup konsentrasi tinggi 1-deoksinojirimisin tetapi memiliki rasa ikutan yang menyenangkan. Etanol dan/atau propilena glikol ditambahkan pada konsentrasi dari 0,005 hingga 1,0 % volume/volume ke minuman kemasan yang mencakup 1-deoksinojirimisin pada konsentrasi dari 0,1 hingga 0,75 mg per 100 mL minuman.

(20) RI Permohonan Paten

(19) ID | (11) No Pengumuman : 2021/PID/08966 | (13) A

(51) I.P.C : H04W 72/04 (2009.01)

(21) No. Permohonan Paten : P00202109481

(22) Tanggal Penerimaan Permohonan Paten : 07-APR-20

(30) Data Prioritas :

(31) Nomor	(32) Tanggal Prioritas	(33) Negara
201910277981.7	08-APR-19	China

(43) Tanggal Pengumuman Paten : 15/11/2021

(71) Nama dan Alamat yang mengajukan Permohonan Paten :
VIVO MOBILE COMMUNICATION CO., LTD.
#283, BBK Road, Wusha, Chang'an Dongguan, Guangdong 523860 (CN)

(72) Nama Inventor :
YANG, Yu, CN
SUN, Peng, CN

(74) Nama dan Alamat Konsultan Paten :
Marodin Sijabat S.H
Adastra An Intellectual Property Firm Epi Walk Building 3 rd Floor Jl. HR Rasuna Said No. 306, Rt 2/Rw 5 Karet Kuningan Setia Budi

(54) Judul Invensi : METODE DAN PERALATAN UNTUK MENENTUKAN INFORMASI BERKAS, DAN PERANGKAT KOMUNIKASI

(57) Abstrak :

Pengungkapan ini menyediakan metode dan peralatan untuk menentukan informasi berkas, dan perangkat komunikasi. Metode untuk menentukan informasi berkas diterapkan pada peralatan pengguna dan mencakup: menentukan, didasarkan pada informasi konfigurasi sumber daya komunikasi target, informasi pertama dari sinyal referensi sumber dalam sel dan/atau BWP di mana sumber daya komunikasi target berada, di mana sinyal referensi sumber dikaitkan dengan sumber daya komunikasi target dan berada di sel dan/atau BWP yang berbeda dari sumber daya komunikasi target; dan menentukan informasi berkas sumber daya komunikasi target didasarkan pada informasi pertama.

80

1/4

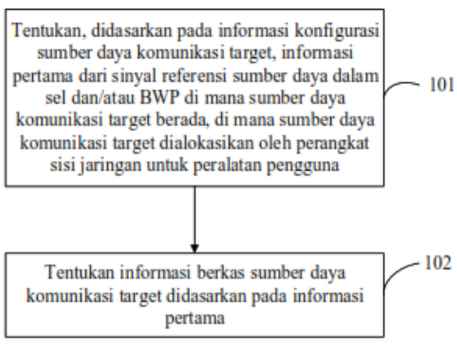

GBR. 1

(20) RI Permohonan Paten

(19) ID | (11) No Pengumuman : 2021/PID/08927 | (13) A

(51) I.P.C : B05C 19/04 (2006.01), B05C 19/06 (2006.01), B05D 7/24 (2006.01), B65G 65/40 (2006.01)

(21) No. Permohonan Paten : P00202109477

(22) Tanggal Penerimaan Permohonan Paten : 04-DEC-20

(30) Data Prioritas :

(31) Nomor	(32) Tanggal Prioritas	(33) Negara
2020-028840	21-FEB-20	Japan
2020-175222	19-OCT-20	Japan

(43) Tanggal Pengumuman Paten : 15/11/2021

(71) Nama dan Alamat yang mengajukan Permohonan Paten :
KAO CORPORATION
14-10, Nihonbashi Kayabacho 1-chome, Chuo-ku, TOKYO 103-8210, JAPAN

(72) Nama Inventor :
Ryosuke MANABE, JP

(74) Nama dan Alamat Konsultan Paten :
Ronny Gunawan S.H.
Puri Indah Blok 1-6/No. 1, Jalan Kembang Permai, Jakarta Barat 11610

(54) Judul Invensi : PERALATAN SEMPROT PARTIKEL DAN METODE PENYEMPROTAN PARTIKEL

(57) Abstrak :

W/D adalah 100 atau kurang, di mana (D) adalah panjang maksimum dalam arah pengantaran (MD) partikel (P) dengan alat pengantar (3) pada outlet (23) dan (W) adalah panjang maksimum dalam arah (CD) tegak lurus terhadap arah pengantaran (MD) pada outlet (23). Selanjutnya, M/m adalah 1,5 atau lebih, di mana (M) adalah jumlah keluaran partikel (P) dari outlet (23) per menit dan (m) adalah nilai target dari jumlah partikel (P) yang disemprotkan per menit dengan alat pengantar (3). Tambahan, m/(ρ × S × G) adalah 21 /menit atau lebih, di mana (ρ) adalah kerapatan ruah partikel (P), (S) adalah area dari outlet (23), dan (G) adalah jarak diantara outlet (23) dan alat pengantar (3).

GAMBAR 4

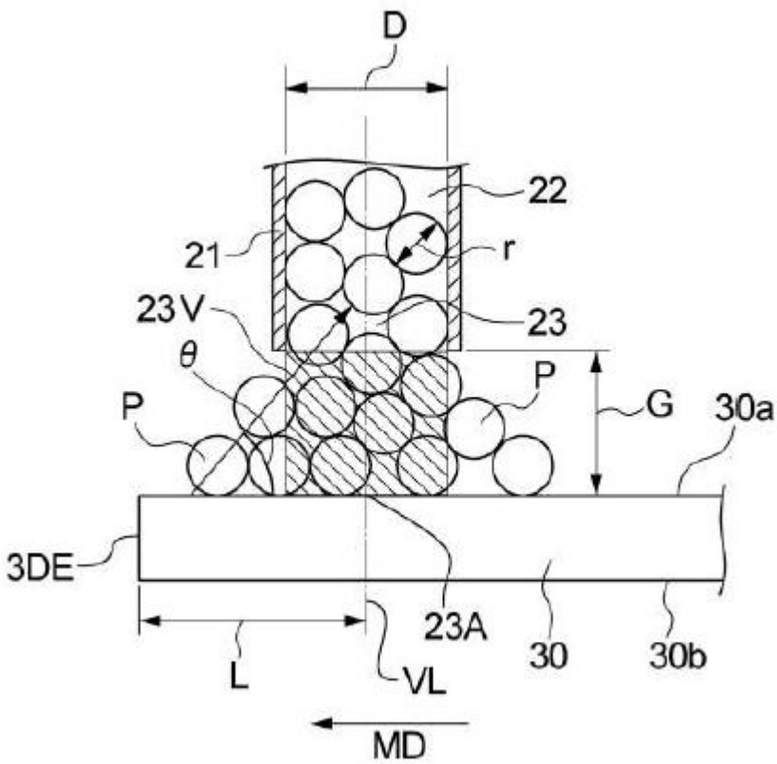

(20) RI Permohonan Paten

(19) ID | (11) No Pengumuman : 2021/PID/08996 | (13) A

(51) I.P.C : H04L 5/00 (2006.01)

(21) No. Permohonan Paten : P00202109475

(22) Tanggal Penerimaan Permohonan Paten : 31-MAR-20

(30) Data Prioritas :

(31) Nomor	(32) Tanggal Prioritas	(33) Negara
201910263036.1	02-APR-19	China

(43) Tanggal Pengumuman Paten : 15/11/2021

(71) Nama dan Alamat yang mengajukan Permohonan Paten :
VIVO MOBILE COMMUNICATION CO., LTD.
#283, BBK Road, Wusha, Chang'an Dongguan, Guangdong 523860 (CN)

(72) Nama Inventor :
PENG, Shuyan, CN
JI, Zichao, CN
WU, Huaming, CN

(74) Nama dan Alamat Konsultan Paten :
Marodin Sijabat S.H
Adastra An Intellectual Property Firm Epi Walk Building 3 rd Floor Jl. HR Rasuna Said No. 306, Rt 2/Rw 5 Karet Kuningan Setia Budi

(54) Judul Invensi : METODE SEBELUMNYA UNTUK MENENTUKAN SUMBER DAYA SALURAN, METODE DETEKSI SALURAN, DAN TERMINAL

(57) Abstrak :

Pengungkapan ini menyediakan metode sebelumnya untuk menentukan sumber daya saluran, metode deteksi saluran, dan terminal. Metode tersebut mencakup: mendapatkan sumber daya kandidat dari saluran kontrol sidelink fisik PSCCH, di mana sumber daya kandidat berada di subsaluran PSCCH, atau sumber daya kandidat berada di subsaluran dari sumber daya PSSCH yang dipilih oleh terminal, atau sumber daya kandidat adalah dalam rentang domain frekuensi sumber daya PSSCH yang dipilih oleh terminal, atau sumber daya kandidat ada dalam rangkaian sumber daya; dan menentukan sumber daya transmisi PSCCH yang akan ditransmisikan berdasarkan sumber daya kandidat.

1/13

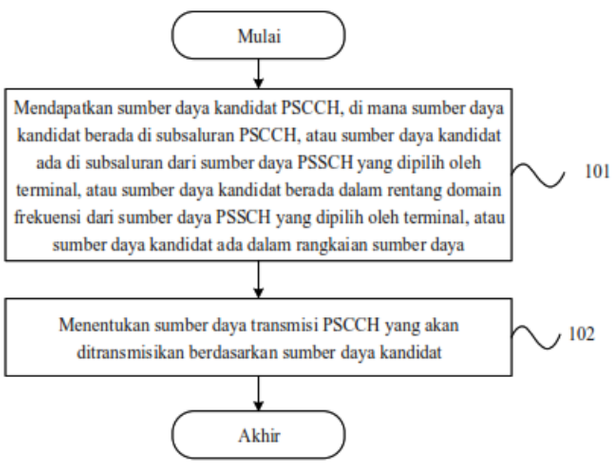

GBR. 1

(20) RI Permohonan Paten

(19) ID | (11) No Pengumuman : 2021/PID/08946 | (13) A

(51) I.P.C : H04W 24/08 (2009.01); H04B 17/309 (2015.01)

(21) No. Permohonan Paten : P00202109473

(22) Tanggal Penerimaan Permohonan Paten : 27-MAR-20

(30) Data Prioritas :

(31) Nomor	(32) Tanggal Prioritas	(33) Negara
201910263291.6	02-APR-19	China

(43) Tanggal Pengumuman Paten : 15/11/2021

(71) Nama dan Alamat yang mengajukan Permohonan Paten :
VIVO MOBILE COMMUNICATION CO., LTD.
#283, BBK Road, Wusha, Chang'an Dongguan Guangdong 523860 (CN)

(72) Nama Inventor :
JI, Zichao, CN
PAN, Xueming, CN
WU, Huaming, CN

(74) Nama dan Alamat Konsultan Paten :
Marodin Sijabat S.H
Adastra An Intellectual Property Firm Epi Walk Building 3 rd Floor Jl. HR Rasuna Said No. 306, Rt 2/Rw 5 Karet Kuningan Setia Budi

(54) Judul Invensi : METODE UNTUK PEMANTAUAN RADIO LINK, TERMINAL, STASIUN PANGKALAN, DAN MEDIA PENYIMPANAN

(57) Abstrak :

Perwujudan dari aplikasi ini mengungkapkan metode untuk pemantauan radio link, terminal, stasiun pangkalan, dan media penyimpanan. Metode untuk pemantauan radio link meliputi: dalam komunikasi sidelink, melakukan pengukuran pemantauan radio link/radio link monitoring RLM di radio link antarterminal untuk memantau kualitas radio link antarterminal, di mana jika terminal dikonfigurasikan dengan sejumlah kumpulan sumber daya, maka pengukuran RLM dilakukan di setiap kumpulan sumber daya, atau jika terminal dikonfigurasi dengan sejumlah pancaran atau sejumlah panel antena, maka pengukuran RLM dilakukan di setiap pancaran atau setiap panel antena. Dengan perwujudan dari aplikasi ini, kualitas radio link dalam komunikasi sidelink dapat dipantau.

49

1/2

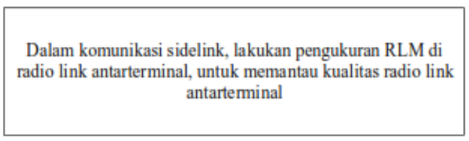

GBR. 1

(20) RI Permohonan Paten

(19) ID (11) No Pengumuman : 2021/PID/08928 (13) A

(51) I.P.C : H04N 19/117 (2014.01); H04N 19/132 (2014.01); H04N 19/18 (2014.01); H04N 19/70 (2014.01)

(21) No. Permohonan Paten : P00202109467

(22) Tanggal Penerimaan Permohonan Paten : 22-MAY-20

(30) Data Prioritas :

(31) Nomor	(32) Tanggal Prioritas	(33) Negara
10-2019-0060975	24-MAY-19	Republic of Korea

(43) Tanggal Pengumuman Paten : 15/11/2021

(71) Nama dan Alamat yang mengajukan Permohonan Paten :
DIGITALINSIGHTS INC.
#907, #908, Saebit-gwan, 20, Gwangun-ro Nowon-gu, Seoul 01897, Republic of Korea

(72) Nama Inventor :
Yong Jo AHN, KR

(74) Nama dan Alamat Konsultan Paten :
Budi Rahmat S.H.,
Jalan Griya Agung No 21 Blok M3 Komplek Griya Inti Sentosa Sunter

(54) Judul Invensi : METODE DAN PERALATAN PENGKODEAN VIDEO MENGGUNAKAN KUMPULAN PARAMETER ADAPTIF

(57) Abstrak :

Suatu metode dan peralatan pendekodean video menurut invensi ini bisa mendapatkan koefisien transformasi dari blok sekarang, melakukan kuantisasi balik pada koefisien transformasi berdasakan parameter terkait kuantisasi dari kumpulan parameter adaptif untuk mendapatkan koefisien transformasi terkuantisasi balik, dan memulihkan blok residu dari blok sekarang berdasarkan koefisien transformasi terkuantisasi balik.

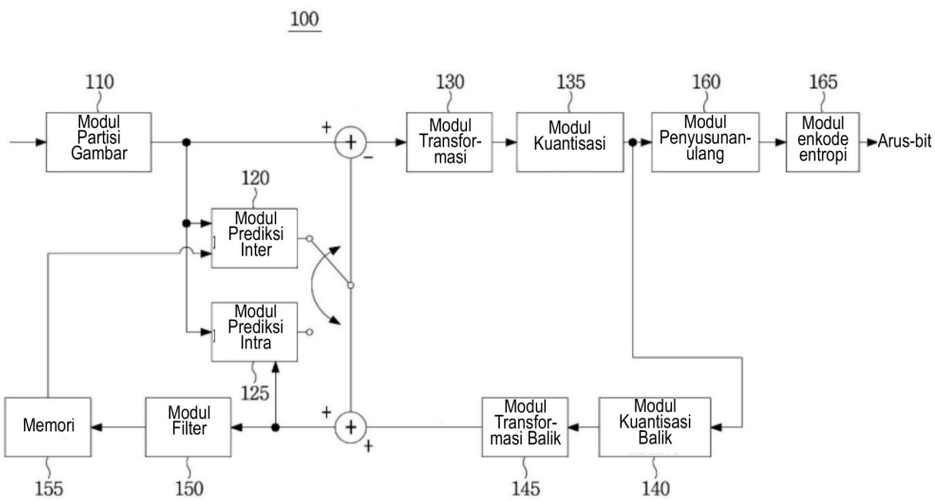

(20) RI Permohonan Paten

(19) ID (11) No Pengumuman : 2021/PID/08995 (13) A

(51) I.P.C : H04B 7/0417 (2017.01); H04B 7/0456 (2017.01); H04B 7/0452 (2017.01); H04B 7/06 (2006.01); H04B 7/10 (2017.01); H04L 1/00 (2006.01); H04W 28/06 (2009.01)

(21) No. Permohonan Paten : P00202109464

(22) Tanggal Penerimaan Permohonan Paten : 03-APR-20

(30) Data Prioritas :

(31) Nomor	(32) Tanggal Prioritas	(33) Negara
62/830,870	08-APR-19	United States of America

(43) Tanggal Pengumuman Paten : 15/11/2021

(71) Nama dan Alamat yang mengajukan Permohonan Paten :
Nokia Technologies Oy
Karakaari 7, 02610 Espoo, Finland

(72) Nama Inventor :
Filippo TOSATO, IT
Marco MASO, IT
Nhat-Quang NHAN , VN

(74) Nama dan Alamat Konsultan Paten :
Marolita Setiati
PT SPRUSON FERGUSON INDONESIA, Graha Paramita 3B Floor Zona D
Jl. Denpasar Raya Blok D2 Kav.8 Kuningan

(54) Judul Invensi : MENINGKATKAN EFISIENSI KOMUNIKASI

(57) Abstrak :

Invensi ini menyediakan suatu metode pada peralatan pengguna, yang meliputi: menerima transmisi pada dua polarisasi yang berbeda melalui saluran nirkabel dari jaringan; menentukan sejumlah koefisien yang terkait dengan matriks pengkodean awal berdasarkan pengukuran saluran penerimaan, dimana koefisien setidaknya sebagian mendefinisikan matriks kombinasi; memilih koefisien di antara koefisien polarisasi yang lebih lemah, koefisien yang dipilih merupakan koefisien acuan untuk polarisasi yang lebih lemah; menentukan indikator pertama dan indikator kedua untuk koefisien acuan, dimana indikator pertama menunjukkan posisi koefisien acuan dalam matriks kombinasi dan indikator kedua meliputi nilai amplitudo yang terkait dengan koefisien acuan; melaporkan indikator pertama dan kedua ke jaringan.

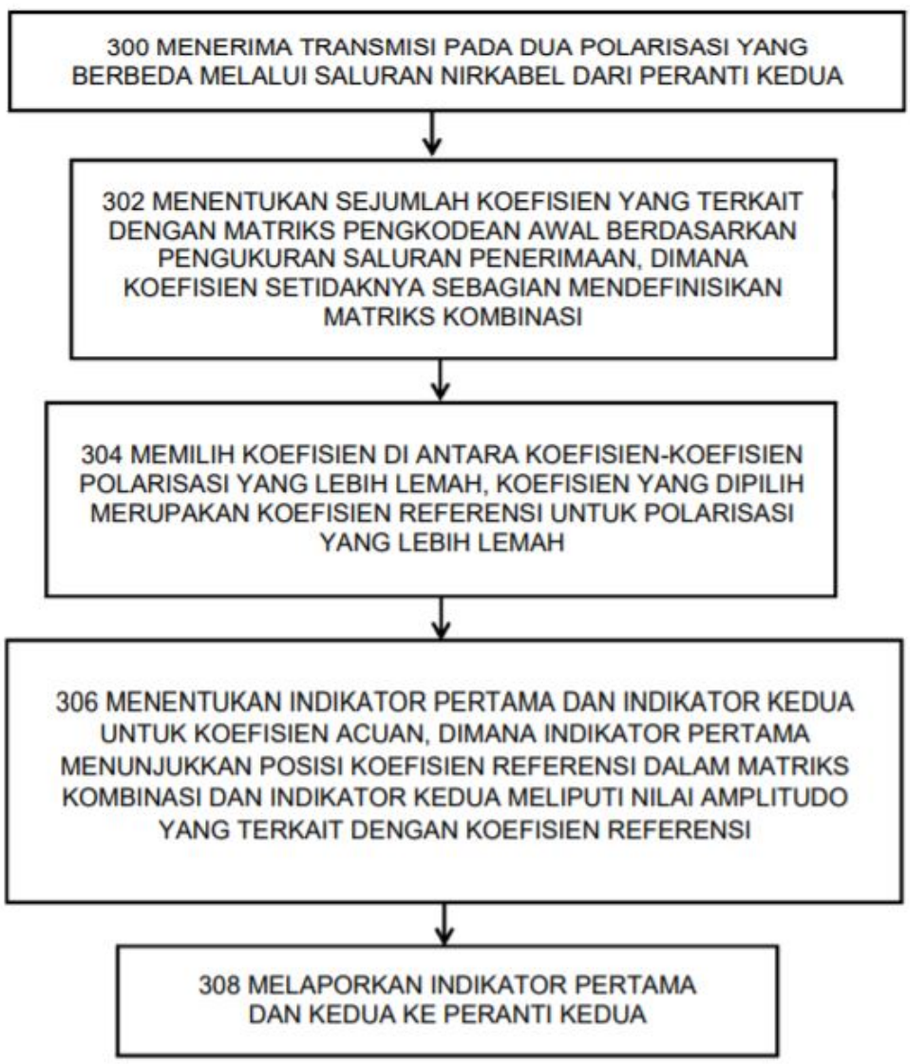

Gb. 3

(20) RI Permohonan Paten

(19) ID | (11) No Pengumuman : 2021/PID/08965 | (13) A

(51) I.P.C : A61B 17/128 2006.1

(21) No. Permohonan Paten : P00202109450

(22) Tanggal Penerimaan Permohonan Paten : 31-MAR-20

(30) Data Prioritas :

(31) Nomor	(32) Tanggal Prioritas	(33) Negara
201910266128.5	03-APR-19	China

(43) Tanggal Pengumuman Paten : 15/11/2021

(71) Nama dan Alamat yang mengajukan Permohonan Paten :
MEDSCOPE BIOTECH CO., LTD.
2F., NO. 8, KEYI ST., GUANGYUAN TECHNOLOGY PARK, ZHUNAN TOWN, MIAOLI COUNTY, TAIWAN (CN)

(72) Nama Inventor :
HUANG, Shin-Hao, CN
WU, Chen-Xuan, CN

(74) Nama dan Alamat Konsultan Paten :
Suryani S.E.
Jalan Proklamasi No. 65 Pegangsaan, Menteng, 10320, Jakarta Pusat

(54) Judul Invensi : STRUKTUR AKTUASI ALAT PENJEPIT PEMBULUH DARAH

(57) Abstrak :

Diungkapkan adalah struktur aktuasi alat penjepit pembuluh darah, yang digerakkan oleh unit operasi untuk membuat penjepit rahang menjadi penjepit. Struktur aktuasi alat penjepit pembuluh darah mencakup bodi dengan tonjolan; satu set tabung yang terhubung ke bodi; batang pendorong mundur yang mampu mendorong penjepit ke depan; baut yang diatur secara aksial dan bergerak pada bodi; cakar putaran pengumpan berputar di baut dan memiliki ujung depan dan ujung belakang; steker pemuatan diatur pada bodi dan dihubungkan ke batang pendorong mundur; pegas pemuatan untuk mendorong steker pemuatan untuk bergerak mundur; dimana ketika ujung depan cakar putaran pengumpan dimiringkan, steker pemuatan didorong ke depan; ketika ujung depan cakar putaran pengumpan ditekan ke bawah dan dijauhkan dari steker pemuatan, pegas pemuatan dapat mendorong steker pemuatan ke belakang; batang pendorong mundur yang dikonfigurasikan sehingga setelah steker pemuatan kembali ke posisi semula, ujung depan cakar putaran pengumpan masih ditekan untuk mendorong batang pendorong mundur ke depan untuk menggerakkan penjepit penjepit rahang; dan pegas pendorong mundur untuk mendorong batang pendorong mundur agar bergerak mundur.

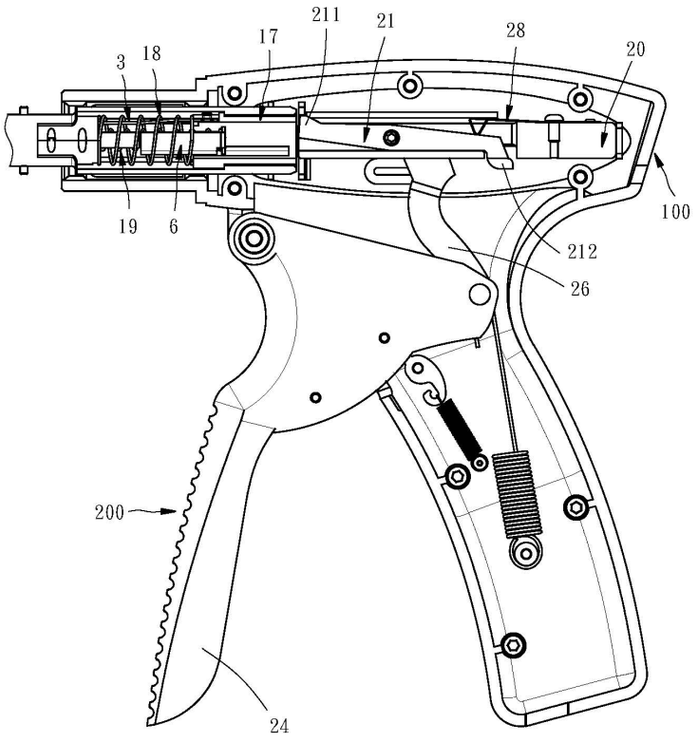

Gb. 8

(20) RI Permohonan Paten

(19) ID | (11) No Pengumuman : 2021/PID/08929 | (13) A

(51) I.P.C : F25J 1/00 F25J 1/02

(21) No. Permohonan Paten : P00202109447

(22) Tanggal Penerimaan Permohonan Paten : 30-APR-20

Data Prioritas :

	(31) Nomor	(32) Tanggal Prioritas	(33) Negara
(30)	201941017762	03-MAY-19	India
	19180474.9	17-JUN-19	European Patent Office

(43) Tanggal Pengumuman Paten : 15/11/2021

(71) Nama dan Alamat yang mengajukan Permohonan Paten :
SHELL INTERNATIONALE RESEARCH MAATSCHAPPIJ B.V.
Carel van Bylandtlaan 30, 2596 HR THE HAGUE, The Netherlands

(72) Nama Inventor :
KUMAR, Paramasivam Senthil, IN

(74) Nama dan Alamat Konsultan Paten :
Lanny Setiawan MBA., M.Mgt., MA-LPC., MA-LMFT.
Pacific Patent Multiglobal DIPO Business Center Lt. 11, Jalan Jend. Gatot Subroto Kav. 51-52, Jakarta Pusat- 10260 Indonesia

(54) Judul Invensi : METODE DAN SISTEM UNTUK MENGONTROL KOMPOSISI REFRIGERAN JIKA TERJADI KEBOCORAN TABUNG GAS PADA PENUKAR PANAS

(57) Abstrak :

Pengungkapan ini menyediakan penukar panas dan metode pertukaran panas mendinginkan aliran proses gas. Unit penukar panas (100,200,300) meliputi: bejana penukar panas (2), bejana penukar panas (2) meliputi sejumlah saluran aliran proses (12,14) yang diatur menerima aliran proses gas (10) dan melepaskan aliran proses didinginkan (18), sejumlah saluran refrigeran (46,48,49) menerima setidaknya sebagian aliran refrigeran campuran didinginkan (58) dan melepaskan setidaknya satu aliran refrigeran campuran didinginkan (72,82); setidaknya satu perangkat ekspansi (74,84) yang diatur menerima setidaknya sebagian aliran refrigeran campuran didinginkan (72,82) dan melepaskan aliran refrigeran campuran didinginkan selanjutnya (76,86), aliran refrigeran campuran didinginkan selanjutnya (76,86) dihubungkan ke setidaknya satu saluran masuk refrigeran ketiga (77) dan saluran masuk refrigeran keempat (87) bejana penukar panas (2) menyediakan pendinginan ke saluran aliran proses (12,14) dan saluran refrigeran (46,48,49); bejana pengeluaran refrigeran (110) diatur menerima aliran pemisahan refrigeran pertama (112) aliran refrigeran campuran didinginkan (72,82) dan menerima aliran pemisahan refrigeran kedua (114) aliran refrigeran campuran didinginkan; bejana pengeluaran refrigeran (110) meliputi saluran keluar pengeluaran (116) melepaskan aliran pengeluaran (118) dan saluran keluar daur ulang (120) melepaskan aliran daur ulang (122). Saluran keluar daur ulang terhubung lancar ke setidaknya satu saluran masuk refrigeran ketiga (77) dan saluran masuk refrigeran keempat (87) bejana penukar panas (2).

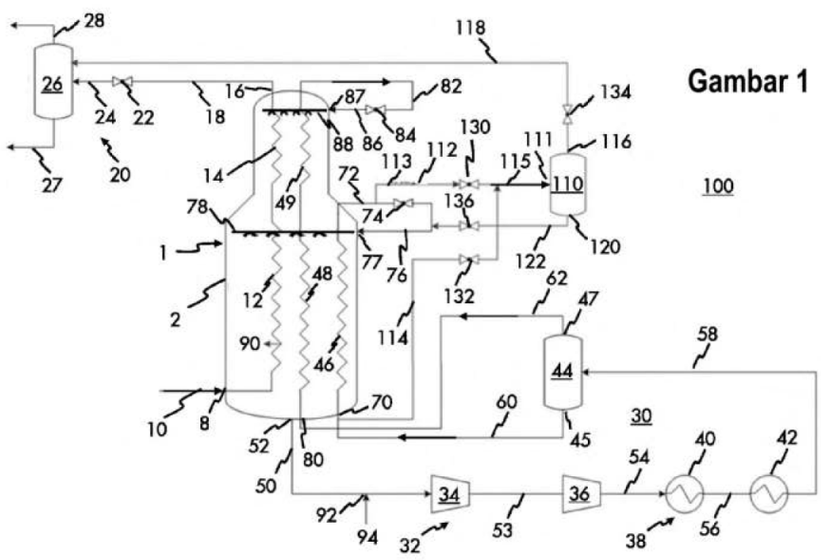

(20) RI Permohonan Paten

(19) ID | (11) No Pengumuman : 2021/PID/08944 | (13) A

(51) I.P.C : H04W 24/08 (2009.01)

(21) No. Permohonan Paten : P00202109443

(22) Tanggal Penerimaan Permohonan Paten : 28-MAR-20

(30) Data Prioritas :

(31) Nomor	(32) Tanggal Prioritas	(33) Negara
201910263195.1	02-APR-19	China

(43) Tanggal Pengumuman Paten : 15/11/2021

(71) Nama dan Alamat yang mengajukan Permohonan Paten :
VIVO MOBILE COMMUNICATION CO., LTD.
#283, BBK Road, Wusha Chang'an Dongguan Guangdong 523860 (CN)

(72) Nama Inventor :
JI, Zichao, CN
PAN, Xueming, CN
WU, Huaming, CN

(74) Nama dan Alamat Konsultan Paten :
Marodin Sijabat S.H
Adastra An Intellectual Property Firm Epi Walk Building 3 rd Floor Jl.HR Rasuna Said No. 306, Rt 2/Rw 5 Karet Kuningan Setia Budi

(54) Judul Invensi : METODE UNTUK PEMANTAUAN TAUTAN RADIO, TERMINAL, STASIUN PANGKALAN, DAN MEDIA PENYIMPANAN

(57) Abstrak :

Perwujudan dari aplikasi ini mengungkapkan metode untuk pemantauan tautan radio, terminal, stasiun pangkalan, dan media penyimpanan. Metode untuk pemantauan tautan radio meliputi: melakukan pengukuran RLM pemantauan tautan radio pada tautan radio antara terminal dalam komunikasi sidelink untuk memantau kualitas tautan radio antara terminal. Dengan adanya perwujudan dari aplikasi ini, kualitas tautan radio dalam komunikasi sidelink dapat dipantau.

1/2

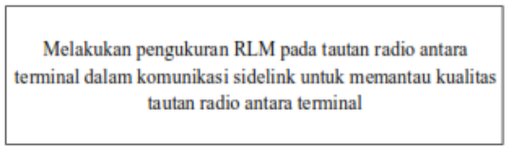

GBR. 1

(20) RI Permohonan Paten

(19) ID (11) No Pengumuman : 2021/PID/08967 (13) A

(51) I.P.C : F24F 7/007 (2006.01); F24F 11/30 (2018.01); F24F 11/38 (2018.01); F24F 11/52 (2018.01); F24F 11/58 (2018.01); F24F 11/64 (2018.01); F24F 110/12 (2018.01); F24F 110/22 (2018.01); F24F 110/52 (2018.01); G06F 13/00 (2006.01)

(21) No. Permohonan Paten : P00202109440

(22) Tanggal Penerimaan Permohonan Paten : 15-MAY-20

(30) Data Prioritas :

(31) Nomor	(32) Tanggal Prioritas	(33) Negara
2019-098896	27-MAY-19	Japan

(43) Tanggal Pengumuman Paten : 15/11/2021

(71) Nama dan Alamat yang mengajukan Permohonan Paten :
PANASONIC INTELLECTUAL PROPERTY MANAGEMENT CO., LTD.
1-61, Shiromi 2-chome, Chuo-ku, Osaka-shi, Osaka 540-6207 Japan

(72) Nama Inventor :
Kentaro NOMURA, JP

(74) Nama dan Alamat Konsultan Paten :
Budi Rahmat S.H.,
Jalan Griya Agung No 21 Blok M3 Komplek Griya Inti Sentosa Sunter

(54) Judul Invensi : SISTEM KONTROL LINGKUNGAN DALAM-RUANG DAN METODE KONTROL LINGKUNGAN DALAM-RUANG

(57) Abstrak :

Suatu sistem kontrol lingkungan dalam-ruang (10) meliputi: penyimpan (23) yang menyimpan profil lingkungan dalam-ruang masing-masing untuk mengontrol satu atau lebih alat (40) yang digunakan untuk mengontrol lingkungan dalam-ruang pada gedung; penerima (24) yang mendapatkan informasi lingkungan dalam-ruang yang menunjukkan sedikitnya satu dari lingkungan dalam-ruang pada gedung yang telah diindera dan lingkungan dalam-ruang pada gedung yang diinginkan oleh pengguna; dan prosesor informasi (22) yang menyediakan secara selektif satu atau lebih profil lingkungan dalam-ruang masing-masing sebagai profil target, berdasarkan informasi lingkungan dalam-ruang yang diperoleh.

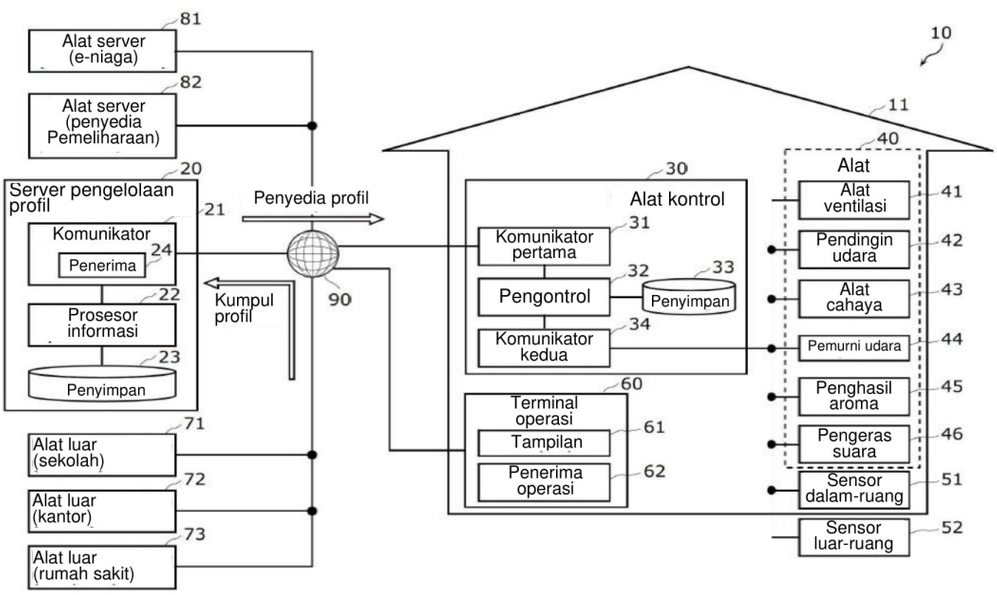

(20) RI Permohonan Paten

(19) ID | (11) No Pengumuman : 2021/PID/08945 | (13) A

(51) I.P.C : H04L 5/00 (2006.1)

(21) No. Permohonan Paten : P00202109433

(22) Tanggal Penerimaan Permohonan Paten : 31-MAR-20

Data Prioritas :

	(31) Nomor	(32) Tanggal Prioritas	(33) Negara
(30)	20190100190	02-MAY-19	Greece
	16/804,846	28-FEB-20	United States of America

(43) Tanggal Pengumuman Paten : 15/11/2021

(71) Nama dan Alamat yang mengajukan Permohonan Paten :
QUALCOMM INCORPORATED
5775 Morehouse Drive, San Diego, California 92121-1714, U.S.A.

(72) Nama Inventor :
MANOLAKOS, Alexandros, GR
AKKARAKARAN, Sony, IN
SORIAGA, Joseph Binamira, US
LUO, Tao, US

(74) Nama dan Alamat Konsultan Paten :
Anisa Ambadar S.H., LL.M.
Jl. Proklamasi No. 79, Pegangsaan, Menteng, Jakarta

(54) Judul Invensi : POLA UNTUK SINYAL REFERENSI YANG DIGUNAKAN UNTUK PENENTUAN POSISI DALAM SISTEM KOMUNIKASI NIRKABEL

(57) Abstrak :

Metode, sistem, dan perangkat untuk komunikasi nirkabel dijelaskan. Umumnya, teknik yang dijelaskan menyediakan untuk menentukan pola yang sesuai untuk memancarkan sinyal referensi yang digunakan untuk penentuan posisi pada resource yang dialokasikan. Secara khusus, pola dapat digunakan untuk menetapkan sinyal referensi ke nada frekuensi di beberapa simbol sedemikian rupa sehingga nada frekuensi di mana sinyal referensi dipetakan dalam paling sedikit dua simbol berurutan adalah non-berdekatan (misalnya, dipisahkan oleh paling sedikit satu frekuensi nada). Dalam beberapa kasus, perangkat nirkabel dapat menentukan pola yang digunakan untuk menetapkan sinyal referensi yang digunakan untuk penentuan posisi secara mandiri (misalnya, berdasarkan algoritma yang dikonfigurasi atau tabel pencarian), dan, dalam kasus lain, perangkat nirkabel (misalnya, peralatan pengguna (UE)) dapat menentukan pola yang digunakan untuk menetapkan sinyal referensi yang digunakan untuk penentuan posisi berdasarkan konfigurasi yang diterima dari perangkat nirkabel lain (misalnya, stasiun pangkalan).

6/17

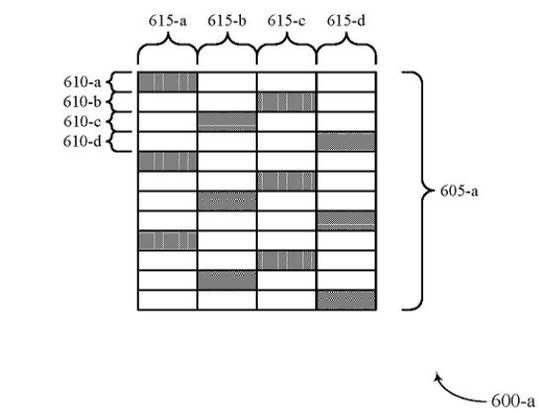

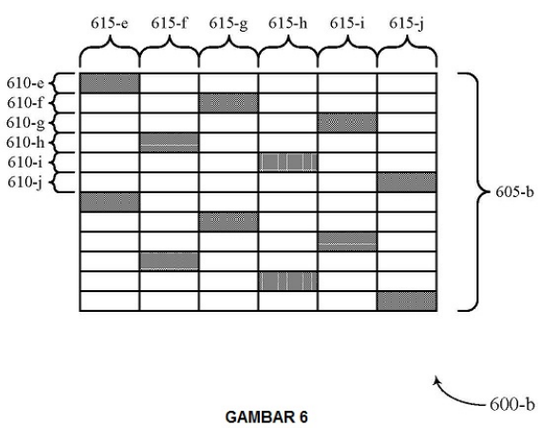

GAMBAR 6

(20) RI Permohonan Paten

(19) ID | (11) No Pengumuman : 2021/PID/09042 | (13) A

(51) I.P.C : G05D 1/02 (2020.01); B60W 30/095 (2012.01); A63B 55/60 (2015.01)

(21) No. Permohonan Paten : P00202109417

(22) Tanggal Penerimaan Permohonan Paten : 13-FEB-20

(30) Data Prioritas :
(31) Nomor (32) Tanggal Prioritas (33) Negara

(43) Tanggal Pengumuman Paten : 15/11/2021

(71) Nama dan Alamat yang mengajukan Permohonan Paten :
SUNRISE RESORT, INC.
6F., No. 101, Sec. 2, Nanjing E. Rd., Zhongshan Dist., Taipei City 104, Taiwan (R.O.C.)

(72) Nama Inventor :
HSU, Yuh-Rong, TW

(74) Nama dan Alamat Konsultan Paten :
Ratu Santi Ermawati, S.T.
Asiamark Graha DLA, 2nd Floor Suite 06, Jalan Otto Iskandar Dinata No. 392, Bandung

(54) Judul Invensi : SISTEM PENGATURAN PUSAT JALUR PENGENDALIAN MANDIRI UNTUK MELACAK JEJAK TEMBAKAN BOLA GOLF

(57) Abstrak :

Diungkapkan adalah sistem pengaturan pusat jalur pengendalian mandiri untuk melacak jejak tembakan bola golf, yang terdiri dari modul penentu jalur yang telah ditentukan, sebuah modul penentu lokasi tembakan bola golf berikutnya dan sebuah modul pengatur pengendalian jalur, untuk mengontrol secara terpusat masing-masing dari sejumlah mobil golf yang melakukan pengendalian mandiri untuk melacak tembakan golf untuk mengendalikan satu dari sejumlah jalur yang telah ditentukan atau bergeser di antara sejumlah jalur yang telah ditentukan.

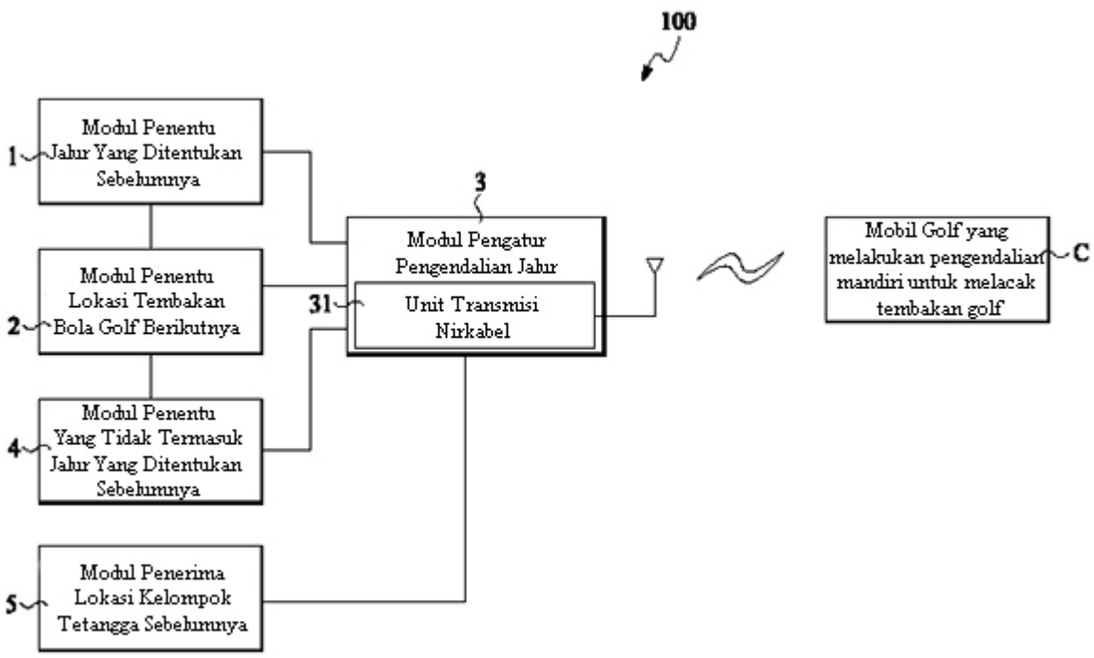

(20) RI Permohonan Paten

(19) ID | (11) No Pengumuman : 2021/PID/08994 | (13) A

(51) I.P.C : H04B 7/0456 2017.1

(21) No. Permohonan Paten : P00202109384

(22) Tanggal Penerimaan Permohonan Paten : 23-MAR-20

(30) Data Prioritas :

(31) Nomor	(32) Tanggal Prioritas	(33) Negara
201910251631.3	29-MAR-19	China

(43) Tanggal Pengumuman Paten : 15/11/2021

(71) Nama dan Alamat yang mengajukan Permohonan Paten :
ZTE CORPORATION
ZTE Plaza, Keji Road South, Hi-Tech Industrial Park, Nanshan, Shenzhen, Guangdong 518057, P.R. China

(72) Nama Inventor :
LI, Yong, CN
WU, Hao, CN
LU, Zhaohua, CN
XU, Jun, CN

(74) Nama dan Alamat Konsultan Paten :
Endra Agung Prabawa S.H.,
Roosdiono & Partners (a member of ZICO Law) The Energy 32 nd Floor SCBD Lot 11 A Jalan Jend. Sudirman Kavling 52-53, Jakarta 12190 Indonesia

(54) Judul Invensi : METODE PEMETAAN INFORMASI, METODE PEROLEHAN INFORMASI, PERANGKAT TERMINAL DAN PERANGKAT JARINGAN

(57) Abstrak :

Disediakan metode pemetaan informasi, metode perolehan informasi, perangkat terminal, dan perangkat jaringan. Metode pemetaan informasi mencakup memetakan sedikitnya satu domain informasi dari informasi keadaan kanal ke sedikitnya satu medan dari informasi kendali taut naik, membagi sedikitnya satu medan menjadi medan parsial pertama dan medan parsial kedua, menghasilkan sekuens bit pertama berdasarkan medan parsial pertama, dan menghasilkan sekuens bit kedua berdasarkan medan parsial kedua.

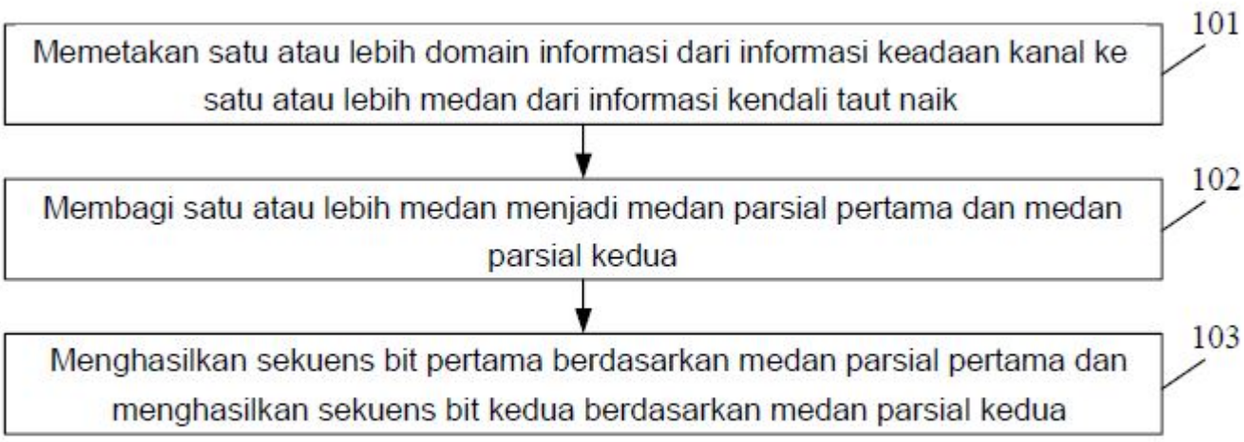

Gb · 1

(20) RI Permohonan Paten

(19) ID (11) No Pengumuman : 2021/PID/08973 (13) A

(51) I.P.C : C11B 9/00 (2006.1) A61Q 13/00 (2006.1) A61K 8/02 (2006.1) A23L 27/00 (2016.1) A61K 8/34 (2006.1) A61K 8/73 (2006.1) A23G 3/00 (2006.1) A61K 8/9789 (2017.1) A23G 3/34 (2006.1)

(21) No. Permohonan Paten : P00202109380

(22) Tanggal Penerimaan Permohonan Paten : 11-MAR-20

(30) Data Prioritas :

(31) Nomor	(32) Tanggal Prioritas	(33) Negara
2019-072183	04-APR-19	Japan
2020-030623	26-FEB-20	Japan

(43) Tanggal Pengumuman Paten : 15/11/2021

(71) Nama dan Alamat yang mengajukan Permohonan Paten :
NAGAOKA CO., LTD.
2-2-6 Kitakyuhoji-machi, Chuo-ku, Osaka-shi, Osaka, 5410057, Japan

(72) Nama Inventor :
TAKAHASHI, Chikara, JP
HIRANO, Yoshihito, JP
KONOEDA, Saburo, JP
YOSHINAGA, Masatoshi, JP
IGARASHI, Masakazu, JP

(74) Nama dan Alamat Konsultan Paten :
Nadia Ambadar S.H.
JL. SURABAYA NO.9, RT. 015 RW. 005, MENTENG, JAKARTA PUSAT, DKI JAKARTA, INDONESIA

(54) Judul Invensi : METODE PEMBUATAN BUBUK PERISA TEREMULSI

(57) Abstrak :

Suatu metode pembuatan bubuk perisa teremulsi menurut invensi ini terdiri dari langkah untuk memperoleh perisa teremulsi dimana perisa teremulsikan, dan langkah mengadsorpsi perisa teremulsi ke dasar bubuk dengan mencampurkan perisa teremulsi dengan dasar bubuk.

(20) RI Permohonan Paten

(19) ID (11) No Pengumuman : 2021/PID/08993 (13) A

(51) I.P.C : A61K 9/20 2006.1 A61K 47/22 2006.1 A61K 47/26 2006.1 A61K 47/46 2006.1 A61K 31/497 2006.1

(21) No. Permohonan Paten : P00202109374

(22) Tanggal Penerimaan Permohonan Paten : 02-APR-20

(30) Data Prioritas :

(31) Nomor	(32) Tanggal Prioritas	(33) Negara
2019-070997	03-APR-19	Japan

(43) Tanggal Pengumuman Paten : 15/11/2021

(71) Nama dan Alamat yang mengajukan Permohonan Paten :
ASTELLAS PHARMA INC.
5-1, Nihonbashi-Honcho 2-chome, Chuo-ku, Tokyo 103-8411, Japan

(72) Nama Inventor :
Akihiko SASAKI , JP
Ko TANAKA , JP
Masakazu MIYAZAKI , JP
Seiji TAKAE , JP

(74) Nama dan Alamat Konsultan Paten :
Ir. Migni Myriasandra Noerhadi MIP. MSEL.
Kantor Taman A-9, Unit C1 & C2 Jl. Dr. Ide Anak Agung Gde Agung, Mega Kuningan, Jakarta 12950

(54) Judul Invensi : KOMPOSISI FARMASI

(57) Abstrak :

Disediakan adalah komposisi farmasi yang mengandung 6-etil-3-{3-metoksi-4-[4-(4-metilpiperazin-1-il)piperidin-1-il]anilino}-5-[(oksan-4-il)amino]pirazin-2-karboksamida atau garamnya yang dapat diterima secara farmasi dan pemanis untuk mengurangi kepahitan dari gilteritinib, yang menekan penurunan stabilitas disolusi gilteritinib karena, misalnya, stres seperti panas dan/atau kelembapan dari waktu ke waktu, dan memiliki stabilitas disolusi yang sangat baik. Komposisi farmasi mengandung gilteritinib atau garamnya yang dapat diterima secara farmasi, pemanis, dan gula dan/atau gula alkohol.

(20) RI Permohonan Paten

(19) ID | (11) No Pengumuman : 2021/PID/08980 | (13) A

(51) I.P.C : C08L 23/12 2006.1 C08F 2/00 2006.1

(21) No. Permohonan Paten : P00202109371

(22) Tanggal Penerimaan Permohonan Paten : 28-APR-20

(30) Data Prioritas :

(31) Nomor	(32) Tanggal Prioritas	(33) Negara
19171935.0	30-APR-19	European Patent Office

(43) Tanggal Pengumuman Paten : 15/11/2021

(71) Nama dan Alamat yang mengajukan Permohonan Paten :
BOREALIS AG
Wagramer Strasse 17-19 1220 Vienna, AT

(72) Nama Inventor :
Jingbo WANG, CN
Markus GAHLEITNER, AT
Klaus BERNREITNER, AT
Hermann BRAUN, AT

(74) Nama dan Alamat Konsultan Paten :
IR. Y.T. Widjojo
Wisma Kemang 5th Floor, Jalan Kemang Selatan No. 1

(54) Judul Invensi : KOMPOSISI POLIPROPILENA-POLIETILENA DENGAN KEKERASAN YANG DITINGKATKAN

(57) Abstrak :

Invensi ini berhubungan dengan suatu komposisi polimer yang meliputi setidaknya komponen-komponen berikut A) 70 hingga 97% berat yang berdasarkan berat keseluruhan dari komposisi polimer dari suatu campuran polimer, yang meliputi a1) 50 hingga 95% berat dari polipropilena; a2) 5 hingga 50% berat dari polietilena; B) 3 hingga 30% berat yang berdasarkan berat keseluruhan dari komposisi polimer dari suatu kopolimer dari propilena dan 1-heksena, yang meliputi b1) 30 hingga 70% berat dari suatu kopolimer acak pertama dari propilena dan 1-heksena; dan b2) 30 hingga 70% berat dari suatu kopolimer acak kedua dari propilena dan 1-heksena yang memiliki suatu kandungan 1-heksena yang lebih tinggi daripada kopolimer propilena acak pertama b1); dengan ketentuan bahwa proporsi berat dari komponen a1) dan a2) bertambah hingga dengan 100% berat; proporsi berat dari komponen b1) dan b2) bertambah hingga 100% berat; komponen A) memiliki suatu MFR2 (230°C, 2,16 kg) yang ditentukan yang sesuai dengan ISO 1133 dalam kisaran dari 1,0 hingga 50,0 g/10 menit; komponen B) memiliki suatu kandungan 1-heksena dalam kisaran 2,0 hingga 8,0% berat yang berdasarkan berat keseluruhan dari komponen B); dan komposisi polimer bebas dari plastomer yang merupakan suatu kopolimer elastomer dari etilena dan 1-oktena yang memiliki suatu densitas dalam kisaran dari 0,860 hingga 0,930 g/cm³. Invensi ini selanjutnya berhubungan dengan suatu proses untuk pembuatan komposisi polimer, dengan penggunaan dari komponen B) sebagai suatu pengkompatibilisasi untuk campuran polimer A) dan dengan benda-benda yang meliputi komposisi polimer yang sesuai dengan invensi ini.

(20) RI Permohonan Paten

(19) ID | (11) No Pengumuman : 2021/PID/08943 | (13) A

(51) I.P.C : H04L 1/18 (2006.01); H04L 1/16 (2006.01)

(21) No. Permohonan Paten : P00202109363

(22) Tanggal Penerimaan Permohonan Paten : 30-APR-19

(30) Data Prioritas :
(31) Nomor (32) Tanggal Prioritas (33) Negara

(43) Tanggal Pengumuman Paten : 15/11/2021

(71) Nama dan Alamat yang mengajukan Permohonan Paten :
Nokia Technologies Oy
Karakaari 7, Espoo, 02610, Finland

(72) Nama Inventor :
Chunli WU, CN
Claudio ROSA, IT
Samuli TURTINEN, FI
Tao TAO, CN

(74) Nama dan Alamat Konsultan Paten :
Marolita Setiati
PT SPRUSON FERGUSON INDONESIA, Graha Paramita 3B Floor Zona D
Jl. Denpasar Raya Blok D2 Kav.8 Kuningan

(54) Judul Invensi : OPERASI PEMBERIAN YANG DIKONFIGURASI

(57) Abstrak :

Perwujudan-perwujudan invensi ini berhubungan dengan peralatan-peralatan, metode-metode dan media penyimpanan yang bisa dibaca komputer untuk operasi pemberian terkonfigurasi. Peralatan pertama terdiri atas setidaknya satu prosesor; dan setidaknya satu memori meliputi kode-kode program komputer; memori setidaknya satu dan kode-kode program komputer tersebut dikonfigurasi untuk, dengan prosesor yang setidaknya satu, membuat perangkat setidaknya mentransmisikan blok transpor proses Permintaan Ulangan Otomatis Hibrid pada sumber-sumber daya yang telah dikonfigurasi sebelumnya untuk transmisi taut naik ke peralatan kedua sambil memulai pemasa pertama dan pemasa kedua untuk proses Permintaan Ulangan Otomatis Hibrid, dimana pemasa pertama mengindikasikan periode waktu dimana blok transpor dapat ditransmisi ulang pada sumber-sumber daya yang telah dikonfigurasi sebelumnya, dan dimana pemasa kedua dikonfigurasi agar berakhir sebelum pemasa pertama; memantau respons yang terkait dengan blok transpor dari peralatan kedua; dan sebagai tanggapan terhadap pemasa kedua yang berakhir sebelum penerimaan respons dan sebelum pemasa pertama berakhir, mentransmisi ulang blok transpor sambil memulai ulang pemasa kedua. Dengan cara ini, solusi baru untuk pemilihan proses HARQ dicapai untuk menghindari penulistindihan Unit Data Protokol (PDU). Sementara itu, dua pemasa yang berbeda dapat dijalankan pada waktu yang sama ketika transmisi blok transpor dimulai, untuk mengendalikan proses-proses HARQ pada sumber-sumber daya pemberian yang dikonfigurasi.

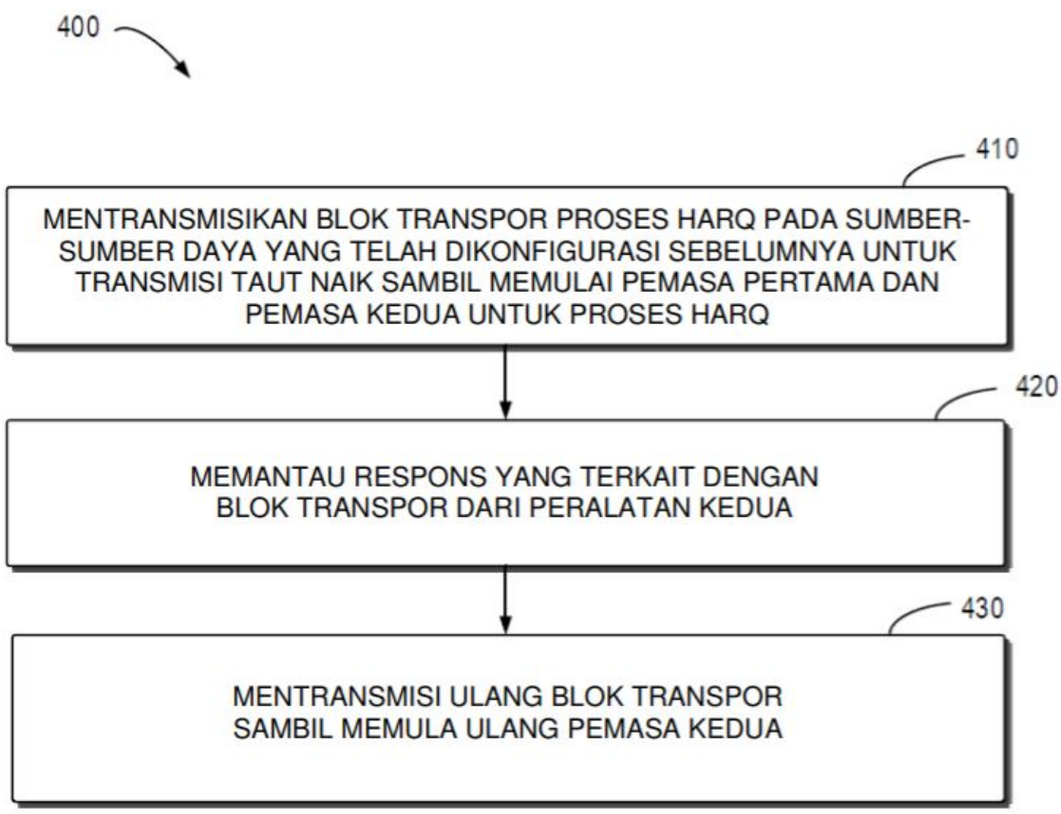

Gb. 4

(20) RI Permohonan Paten

(19) ID | (11) No Pengumuman : 2021/PID/08992 | (13) A

(51) I.P.C : C08L 23/14 (2006.01)

(21) No. Permohonan Paten : P00202109355

(22) Tanggal Penerimaan Permohonan Paten : 26-MAR-20

(30) Data Prioritas :

(31) Nomor	(32) Tanggal Prioritas	(33) Negara
62/828,621	03-APR-19	United States of America

(43) Tanggal Pengumuman Paten : 15/11/2021

(71) Nama dan Alamat yang mengajukan Permohonan Paten :
DOW GLOBAL TECHNOLOGIES LLC
2211 H.H. Dow Way, Midland, Michigan 48674 United States of America

PERFORMANCE MATERIALS NA, INC.
2211 H.H. Dow Way, Midland, Michigan 48674 United States of America

(72) Nama Inventor :
ULTSCH, Stefan, CH
BURMISTROV, Svyatoslav, RU

(74) Nama dan Alamat Konsultan Paten :
Maria Carola D Monintja S.H.,M.H.
Wisma 46 Lt. 48 Jl. Jend. Sudirman Kav. 1, Jakarta 10220

(54) Judul Invensi : KOMPOSISI PENGHAMBAT NYALA BEBAS HALOGEN YANG DAPAT DIEKSTRUSI

(57) Abstrak :

Pengungkapan ini memberikan perwujudan komposisi penghambat nyala bebas halogen yang termasuk satu atau lebih kopolimer poliolefin yang memiliki indeks aliran leleh sebesar 350 gram per 10 menit (g/10 menit) hingga 1000 g/10 menit yang diukur pada 190 °C dan 2,16 kg, dimana satu atau lebih kopolimer poliolefin terdiri atas poliolefin dengan tempelan maleat anhidrida, kopolimer etilena-vinil asetat, atau keduanya; dan lebih dari 83% berat bahan pengisi anorganik berdasarkan berat keseluruhan komposisi penghambat nyala bebas halogen.

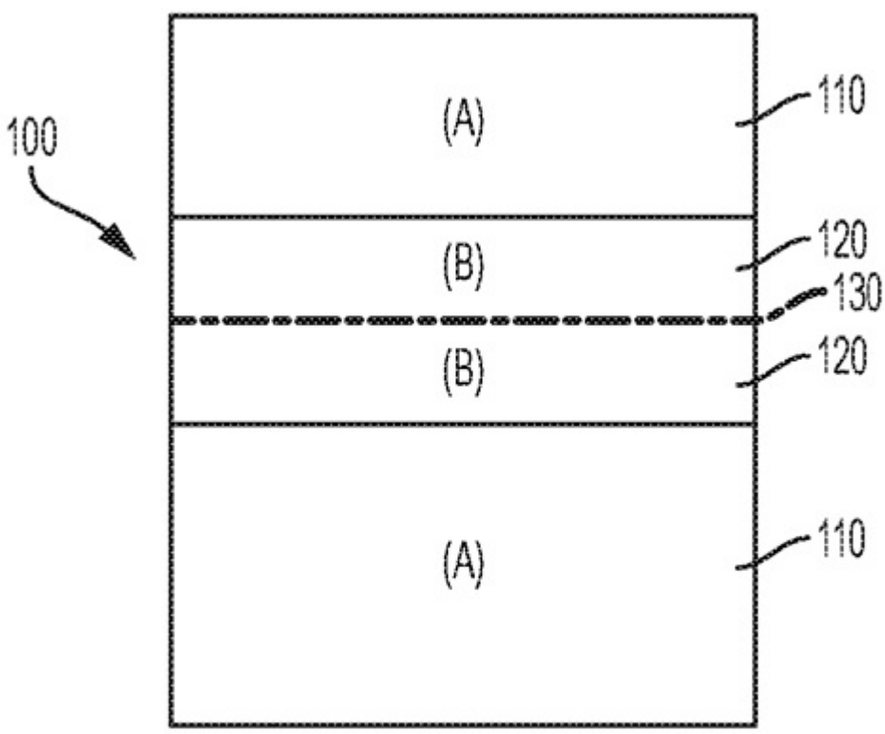

GAMBAR 1

(20) RI Permohonan Paten

(19) ID (11) No Pengumuman : 2021/PID/09043 (13) A

(51) I.P.C : A47K 17/00 (2006.01); E05B 49/00 (2006.01); G07F 17/00 (2006.01); G07F 7/02 (2006.01); G07F 7/08 (2006.01); E05B 47/00 (2006.01)

(21) No. Permohonan Paten : P00202109347

(22) Tanggal Penerimaan Permohonan Paten : 05-JAN-21

(30) Data Prioritas :
(31) Nomor (32) Tanggal Prioritas (33) Negara

(43) Tanggal Pengumuman Paten : 15/11/2021

(71) Nama dan Alamat yang mengajukan Permohonan Paten :
EXCELSIOR INC.
30-2, Wakabayashi 3-chome, Setagaya-ku, Tokyo 1540023 Japan

(72) Nama Inventor :
Kanichi ADACHI, JP

(74) Nama dan Alamat Konsultan Paten :
Budi Rahmat S.H.,
Jalan Griya Agung No 21 Blok M3 Komplek Griya Inti Sentosa Sunter

(54) Judul Invensi : ALAT KONTROL PENGGUNAAN TOILET BERBAYAR, SISTEM TOILET BERBAYAR, DAN PROGRAM KONTROL PENGGUNAAN TOILET BERBAYAR

(57) Abstrak :

Alat kontrol penggunaan toilet berbayar untuk mencapai penggunaan tepat toilet seperti toilet sementara yang dapat dikenakan biaya tersedia. Alat kontrol penggunaan toilet berbayar (20) termasuk unit pembayaran (22), bagian pembuka-kunci pra-penggunaan (211), bagian pengunci dalam-penggunaan (212), bagian pembuka-kunci pasca-penggunaan (213), dan bagian pengunci pasca-penggunaan (214). Unit pembayaran (22) menjalankan proses pembayaran yang berhubungan dengan biaya penggunaan untuk pengguna untuk menggunakan toilet berbayar (T). Bagian pembuka-kunci pra-penggunaan (211) membuka kunci yang terkunci (231) pada pintu masuk ke toilet berbayar (T) ketika proses pembayaran telah dilakukan. Bagian pengunci dalam-penggunaan (212) mengunci kunci yang terbuka (231) ketika pengguna menggunakan toilet berbayar (T). Bagian pembuka-kunci pasca-penggunaan (213) membuka kunci yang terkunci (231) ketika pengguna telah selesai menggunakan toilet berbayar (T). Bagian pengunci pasca-penggunaan (214) mengunci kunci yang terbuka (231) setelah kunci (231) terbuka oleh bagian pembuka-kunci pasca-penggunaan (213).

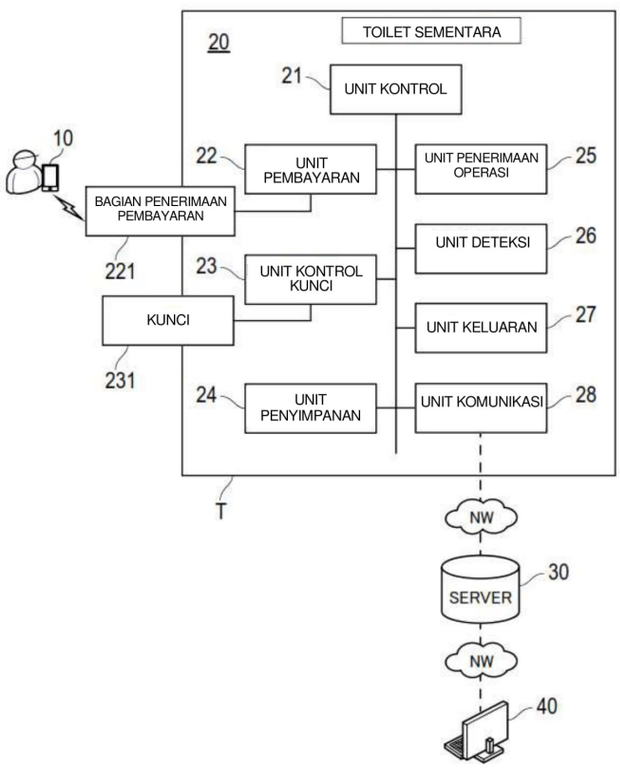

(20) RI Permohonan Paten

(19) ID | (11) No Pengumuman : 2021/PID/08991 | (13) A

(51) I.P.C :

(21) No. Permohonan Paten : P00202109295

(22) Tanggal Penerimaan Permohonan Paten : 06-MAY-20

(30) Data Prioritas :

(31) Nomor	(32) Tanggal Prioritas	(33) Negara
62/845,790	09-MAY-19	United States of America
62/864,320	20-JUN-19	United States of America
16/867,208	05-MAY-20	United States of America

(43) Tanggal Pengumuman Paten : 15/11/2021

(71) Nama dan Alamat yang mengajukan Permohonan Paten :
QUALCOMM INCORPORATED
5775 Morehouse Drive, San Diego, California 92121-1714, United States of America

(72) Nama Inventor :
Adarsh Krishnan RAMASUBRAMONIAN, IN
Geert VAN DER AUWERA, BE
Luong PHAM VAN, VN
Marta KARCZEWICZ, US

(74) Nama dan Alamat Konsultan Paten :
Ludiyanto S.H., M.H., M.M.
Jalan Hayam Wuruk No. 3 i & j Jakarta Pusat

(54) Judul Invensi : INTRA PREDIKSI TERTIMBANG AFIN LINIER DALAM PENGKODEAN VIDEO

(57) Abstrak :

Pengkode Video melakukan proses derivasi Mode Paling Mungkin (MPM) yang menurunkan satu atau beberapa MPM untuk blok terpampang yang tidak dikodekan menggunakan intra prediksi tertimbang afin linier (ALWIP). Sebagai bagian dari melakukan proses derivasi MPM, pengkode video menentukan apakah blok berdekatan dari blok terpampang merupakan blok berdekatan berkode ALWIP. Berdasarkan blok berdekatan menjadi blok berdekatan berkode ALWIP, pengkode video menentukan bahwa nilai mode intra prediksi dari blok berdekatan merupakan nilai yang menunjukkan mode planar. Pengkode video mengkodekan blok terpampang berdasarkan salah satu MPM untuk blok terpampang.

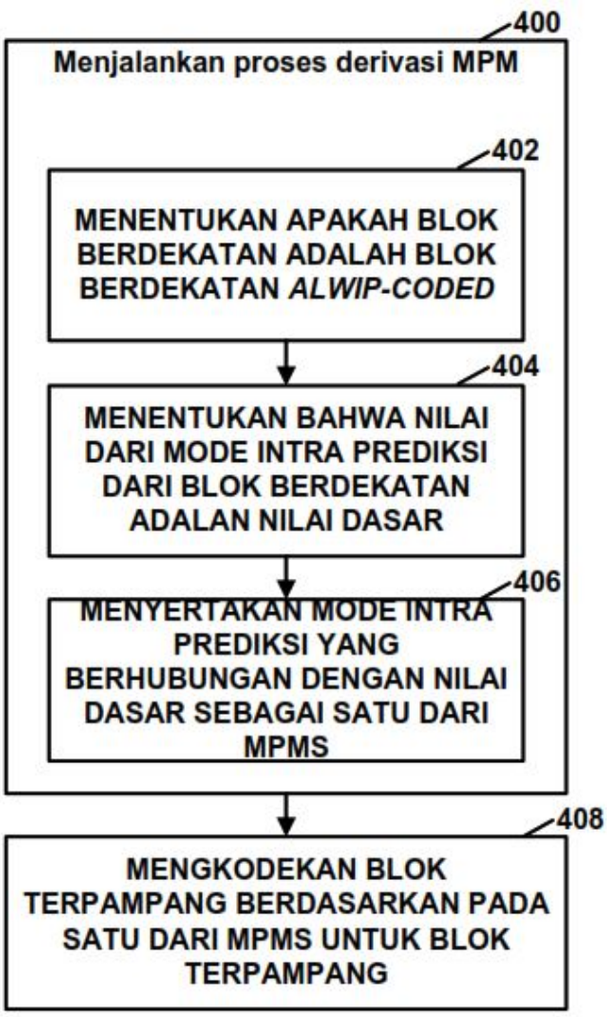

Gambar 19

(20) RI Permohonan Paten

(19) ID | (11) No Pengumuman : 2021/PID/09044 | (13) A

(51) I.P.C :

(21) No. Permohonan Paten : P00202109287

(22) Tanggal Penerimaan Permohonan Paten : 28-JUN-21

(30) Data Prioritas :

(31) Nomor	(32) Tanggal Prioritas	(33) Negara
10-2020-0079340	29-JUN-20	Republic of Korea

(43) Tanggal Pengumuman Paten : 15/11/2021

(71) Nama dan Alamat yang mengajukan Permohonan Paten :
ALINK CO., LTD.
13F, 122, Mapo-daero, Mapo-gu, Seoul, 04213, Republic of Korea

(72) Nama Inventor :
KIM, Kyung Dong, KR

(74) Nama dan Alamat Konsultan Paten :
Nabila Ambadar S.H., LL.M.,
JL. KEUTAMAAN NO.79, RT. 008 RW.001, KRUKUT, TAMAN SARI, DKI JAKARTA, INDONESIA

(54) Judul Invensi : METODE UNTUK MEMBUKA PINTU KENDARAAN DENGAN MENGGUNAKAN TERMINAL SELULER

(57) Abstrak :

Invensi ini menyediakan metode untuk membuka pintu kendaraan dengan menggunakan terminal seluler. Metode pembukaan terdiri dari: mengautentikasi, melalui server manajemen kunci seluler, pengguna, dan smartphone pengguna; mengautentikasi, melalui server manajemen kunci seluler, kendaraan yang memiliki pintu yang akan dibuka dengan menggunakan smartphone yang diautentikasi; menghasilkan, melalui server manajemen kunci seluler, algoritma penerbitan kunci seluler yang sesuai dengan kendaraan dan smartphone yang diautentikasi; menerbitkan, melalui server manajemen kunci seluler, kunci seluler, dengan menggunakan algoritma penerbitan kunci seluler yang dihasilkan, sebagai tanggapan atas permintaan dari smartphone; menerima, di server manajemen kunci seluler, suatu kunci seluler yang diterbitkan melalui smartphone dan kendaraan; mengonfirmasi, melalui server manajemen kunci seluler, apakah kunci seluler yang diterbitkan cocok dengan kunci seluler yang diterima; dan meminta, melalui server manajemen kunci seluler, kendaraan untuk membuka pintunya, ketika kunci seluler yang diterbitkan cocok dengan kunci seluler yang diterima.

(20) RI Permohonan Paten

(19) ID | (11) No Pengumuman : 2021/PID/08915 | (13) A

(51) I.P.C :

(21) No. Permohonan Paten : P00202109283

(22) Tanggal Penerimaan Permohonan Paten : 19-MAR-20

(30) Data Prioritas :

(31) Nomor	(32) Tanggal Prioritas	(33) Negara
62/827,498	01-APR-19	United States of America

(43) Tanggal Pengumuman Paten : 15/11/2021

(71) Nama dan Alamat yang mengajukan Permohonan Paten :
BASF CORPORATION
100 Park Avenue, Florham Park, New Jersey 07932, United States of America

(72) Nama Inventor :
Jian-Ping CHEN, US
Arunabha KUNDU, US
Matthew ANGEL, US

(74) Nama dan Alamat Konsultan Paten :
Ludiyanto S.H., M.H., M.M.
Jalan Hayam Wuruk No. 3 i & j Jakarta Pusat

(54) Judul Invensi : KATALIS EKSTRUDAT TEMBAGA DAN APLIKASINYA UNTUK HIDROGENASI DAN HIDROGENOLISIS

(57) Abstrak :

Katalis hidrogenolisis terdiri dari komponen katalitik yang termasuk tembaga oksida, mangan oksida, dan aluminium oksida, dan pengikat yang termasuk komponen zirkonium, di mana katalis terdiri dari setidaknya sekitar 30,0% bobot tembaga oksida, dan katalis pada dasarnya bebas dari silikon atau suatu oksida daripadanya. Katalis hidrogenolisis efektif untuk mengkonversi ester asam lemak menjadi alkohol lemak. Gambar 1

Gambar 1

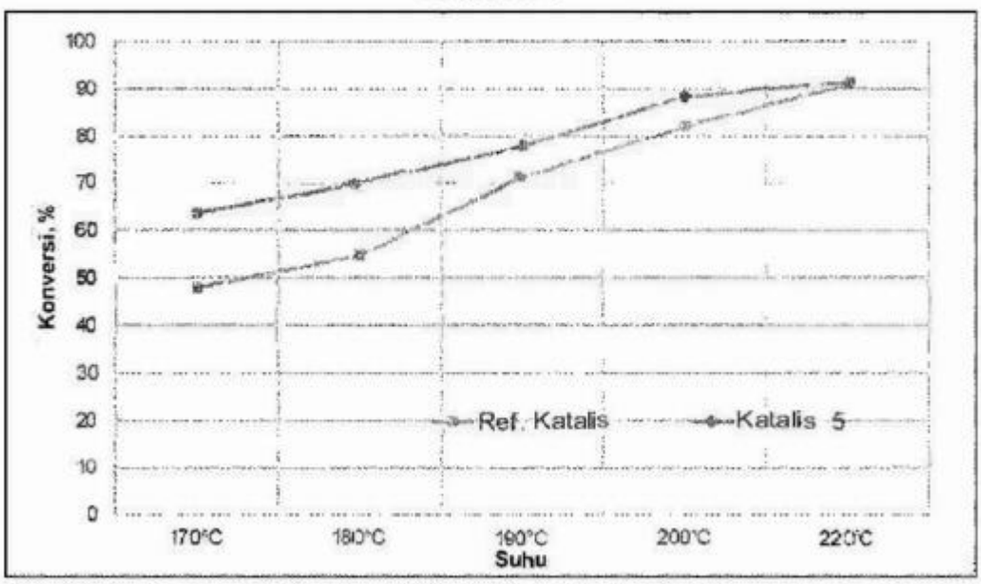

(20) RI Permohonan Paten

(19) ID (11) No Pengumuman : 2021/PID/09045 (13) A

(51) I.P.C : A61K 39/12 (2006.01); A61K 39/155 (2006.01); A61P 31/14 (2006.01); C07K 14/115 (2006.01); C12N 15/00 (2006.01)

(21) No. Permohonan Paten : P00202109267

(22) Tanggal Penerimaan Permohonan Paten : 19-MAY-20

(30) Data Prioritas :

(31) Nomor	(32) Tanggal Prioritas	(33) Negara
19175413.4	20-MAY-19	European Patent Office

(43) Tanggal Pengumuman Paten : 15/11/2021

(71) Nama dan Alamat yang mengajukan Permohonan Paten :
Valneva SE
6, rue Alain Bombard, 44800 Saint-Herblain, France

(72) Nama Inventor :
Fabien PERUGI, FR
Klaus SCHWAMBORN, DE
Wolfgang SCHÜLER, DE
Urban LUNDBERG, SE
Andreas MEINKE, DE

(74) Nama dan Alamat Konsultan Paten :
Marolita Setiati
PT SPRUSON FERGUSON INDONESIA, Graha Paramita 3B Floor Zona D
Jl. Denpasar Raya Blok D2 Kav.8 Kuningan

(54) Judul Invensi : VAKSIN SUBUNIT UNTUK PENGOBATAN ATAU PENCEGAHAN INFEKSI SALURAN PERNAPASAN

(57) Abstrak :

Invensi ini berhubungan dengan protein F metapneumovirus termodifikasi (hMPV) yang distabilkan dalam konformasi pra-fusi. Ia juga berhubungan dengan komposisi imunogenik (vaksin) yang terdiri dari protein-protein ini untuk mencegah dan/atau mengobati subjek manusia terhadap infeksi saluran pernapasan.

(20) RI Permohonan Paten

(19) ID | (11) No Pengumuman : 2021/PID/08990 | (13) A

(51) I.P.C : C12P 7/14 2006.1 C12P 7/16 2006.1 C12N 1/20 2006.1

(21) No. Permohonan Paten : P00202109264

(22) Tanggal Penerimaan Permohonan Paten : 15-JUN-20

(30) Data Prioritas :

(31) Nomor	(32) Tanggal Prioritas	(33) Negara
62/872,869	11-JUL-19	United States of America

(43) Tanggal Pengumuman Paten : 15/11/2021

(71) Nama dan Alamat yang mengajukan Permohonan Paten :
LanzaTech, Inc.
8045 Lamon Avenue Suite 400 Skokie, Illinois 60077 United States of America

(72) Nama Inventor :
Allan Haiming GAO, US
Robert John CONRADO, US
Sebastian Michal BERNASEK, US
Michael Anthony SCHULTZ, US

(74) Nama dan Alamat Konsultan Paten :
Irenne Amelia Anwar S.H
PT. MIRANDAH ASIA INDONESIA PLAZA MAREIN LANTAI10, JL. JEND. SUDIRMAN KAV. 76-78, JAKARTA

(54) Judul Invensi : METODE UNTUK MENGOPTIMALKAN PEMANFAATAN GAS

(57) Abstrak :

Invensi ini menyediakan pemanfaatan gas yang optimal melalui proses fermentasi, di mana berbagai komponen di dalam aliran gas dipisahkan untuk meningkatkan efisiensi mikroorganisme. Invensi ini mampu menyesuaikan komposisi gas yang digunakan oleh proses fermentasi untuk meningkatkan produksi berbagai produk. Invensi ini mampu menerapkan pemisahan terkontrol dan pemanfaatan gas untuk menghasilkan produk yang berbeda dalam dua proses fermentasi paralel. Invensi ini juga mampu menerapkan pemisahan terkontrol dan pemanfaatan gas untuk menghasilkan satu produk dalam proses fermentasi pertama, yang dapat dikonversi menjadi produk yang berbeda dalam proses fermentasi kedua. Invensi ini juga mampu memitigasi penghambatan kultur.

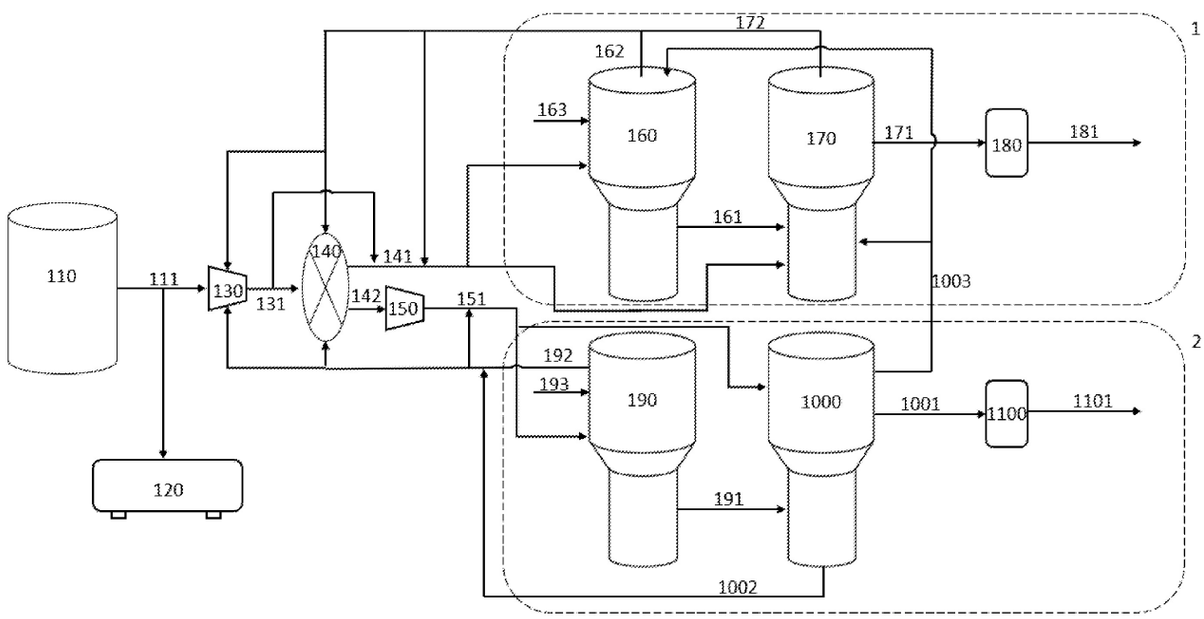

(20) RI Permohonan Paten

(19) ID | (11) No Pengumuman : 2021/PID/08913 | (13) A

(51) I.P.C : F16H 55/30 (2006.1)

(21) No. Permohonan Paten : P00202109243

(22) Tanggal Penerimaan Permohonan Paten : 13-APR-20

(30) Data Prioritas :

(31) Nomor	(32) Tanggal Prioritas	(33) Negara
2019-077762	16-APR-19	Japan

(43) Tanggal Pengumuman Paten : 15/11/2021

(71) Nama dan Alamat yang mengajukan Permohonan Paten :
DAIDO KOGYO CO., LTD.
I-197, Kumasaka-machi, Kaga-shi, Ishikawa, 9228686, Japan

(72) Nama Inventor :
HAYASHI, Kohei, JP

(74) Nama dan Alamat Konsultan Paten :
Nadia Ambadar S.H.
JL. SURABAYA NO.9, RT. 015 RW. 005, MENTENG, JAKARTA PUSAT, DKI JAKARTA, INDONESIA

(54) Judul Invensi : GIGI JENTERA

(57) Abstrak :

Suatu permukaan bawah gigi (13) memiliki permukaan lengkung pertama (13a) yang memiliki jari-jari pertama (R) dan permukaan lengkung kedua (13b) yang memiliki jari-jari pertama (R'). Suatu permukaan gigi yang berfungsi (15) memiliki permukaan lengkung ketiga (27) yang terhubung ke permukaan lengkung pertama (13a) dan memiliki jari-jari kedua (r). Permukaan gigi yang tidak berfungsi (16) memiliki permukaan lengkung keempat (31) yang terhubung ke permukaan lengkung kedua (13b) dan memiliki jari-jari ketiga (r') yang lebih besar dari jari-jari kedua (r). Suatu sudut pusat (A) dari permukaan lengkung pertama (13a) lebih besar dari sudut pusat (A') permukaan lengkung kedua (13b). Suatu pusat (O3) dari permukaan lengkung ketiga (27) lebih dekat ke pusat gigi jentera (11) daripada pusat (O4) permukaan lengkung keempat (31).

Gambar 2

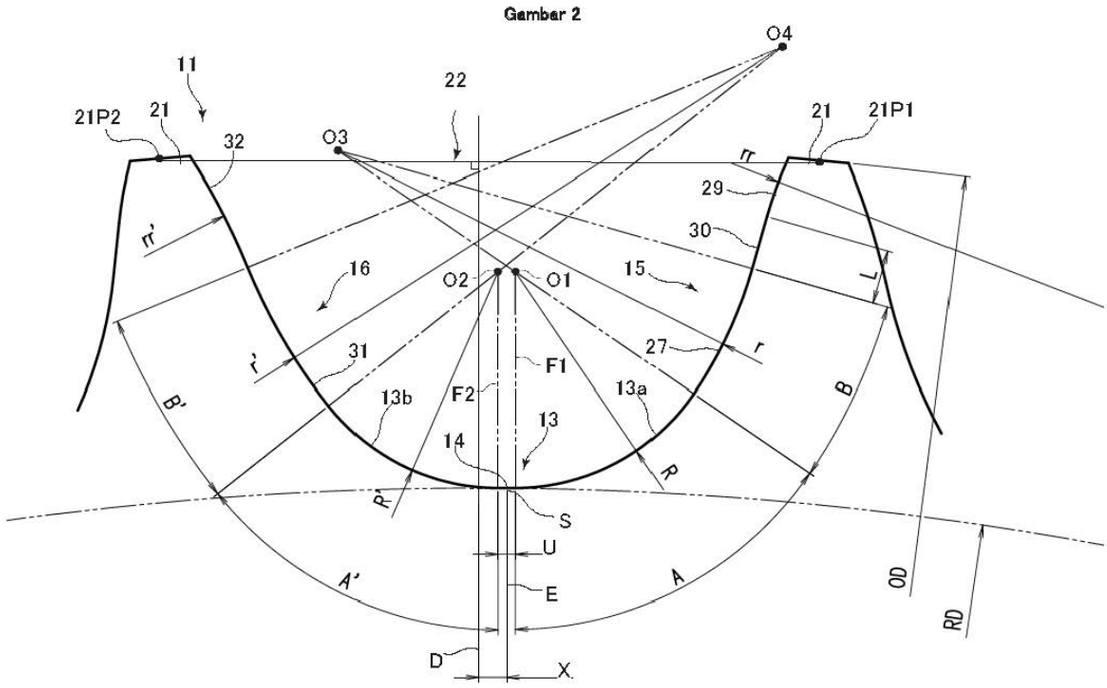

(20) RI Permohonan Paten

(19) ID | (11) No Pengumuman : 2021/PID/08914 | (13) A

(51) I.P.C : E02D 27/00 (2006.01); E02D 27/01 (2006.01); E02D 27/08 (2006.01)

(21) No. Permohonan Paten : P00202109233

(22) Tanggal Penerimaan Permohonan Paten : 17-DEC-19

(30) Data Prioritas :

(31) Nomor	(32) Tanggal Prioritas	(33) Negara
2019-070944	02-APR-19	Japan

(43) Tanggal Pengumuman Paten : 15/11/2021

(71) Nama dan Alamat yang mengajukan Permohonan Paten :
PREX CO., LTD
1-10, Fukaehonmachi 3-Chome, Higashinada-ku, Kobe-shi, Hyogo 6580021 Japan

(72) Nama Inventor :
FUNAKOSHI, Yumiko, JP
NAGAYAMA, Yu, JP

(74) Nama dan Alamat Konsultan Paten :
Januar Ferry S.Si
PT. Hakindah International Gedung Gajah Unit AT Jalan Dr Saharjo No. 111 Tebet

(54) Judul Invensi : STRUKTUR FONDASI BETON DAN METODE KONSTRUKSI UNTUK STRUKTUR FONDASI BETON

(57) Abstrak :

STRUKTUR FONDASI BETON DAN METODE KONSTRUKSI UNTUK STRUKTUR FONDASI BETON Yang disediakan adalah suatu struktur fondasi beton yang mampu untuk memasang tetap dengan kuat fondasi beton pracetak ke tanah, dan suatu metode untuk membangun struktur fondasi beton. Struktur fondasi beton (10) meliputi fondasi beton pracetak (16) yang memiliki bagian menonjol (30) yang dibenamkan di tanah (G). Pelat jangkar (20) ditempatkan di dalam lubang penggalian (18) yang dibentuk di tanah (G), dan fondasi beton pracetak (16) dan pelat jangkar (20) dihubungkan oleh komponen penghubung (22). Di lubang penggalian (18), bagian penimbunan kembali (24) dibentuk dari bahan penimbunan kembali (94) yang meliputi bahan pemadat dan tanah. Lapisan pengisi (26) dibentuk dari bahan pengisi (96) yang mengandung bahan pemadat di antara fondasi beton pracetak (16) dan bagian penimbunan kembali (24). Fondasi beton pracetak (16) memiliki lubang tembus (42) melalui mana komponen penghubung (22) disisipkan, dan bahan pengisi (96) yang membentuk lapisan pengisi (26) diisikan melalui lubang tembus (42).

Gambar 1

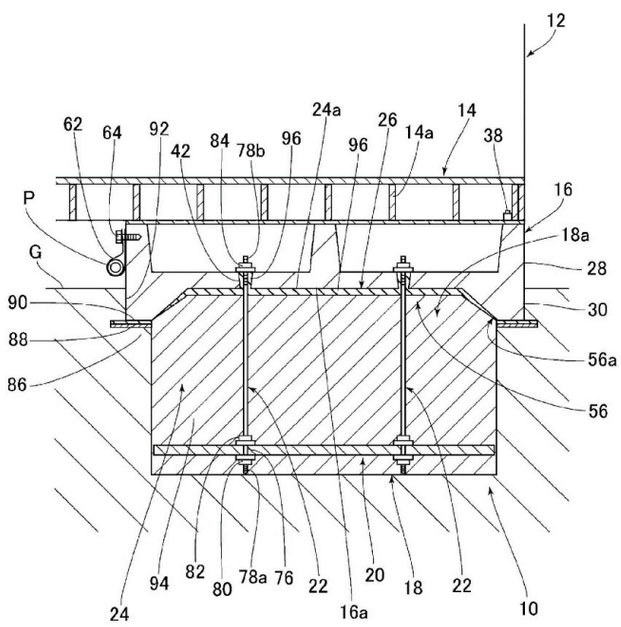

(20) RI Permohonan Paten

(19) ID | (11) No Pengumuman : 2021/PID/08989 | (13) A

(51) I.P.C : H04W 76/28 (2018.01)

(21) No. Permohonan Paten : P00202109205

(22) Tanggal Penerimaan Permohonan Paten : 25-MAR-20

(30) Data Prioritas :

(31) Nomor	(32) Tanggal Prioritas	(33) Negara
201910240021.3	27-MAR-19	China

(43) Tanggal Pengumuman Paten : 15/11/2021

(71) Nama dan Alamat yang mengajukan Permohonan Paten :
VIVO MOBILE COMMUNICATION CO., LTD.
#283, BBK Road, Wusha, Chang'an Dongguan, Guangdong 523860 (CN)

(72) Nama Inventor :
LIU, Siqi, CN
JI, Zichao, CN
ZHENG, Qian, CN
LIANG, Jing, CN

(74) Nama dan Alamat Konsultan Paten :
Marodin Sijabat S.H
Adastra An Intellectual Property Firm Epi Walk Building 3 rd Floor Jl.HR Rasuna Said No. 306, Rt 2/Rw 5 Karet Kuningan Setia Budi

(54) Judul Invensi : METODE INDIKASI, PERANGKAT TERMINAL, DAN PERANGKAT SISI JARINGAN

(57) Abstrak :

Pengungkapan ini menyediakan metode indikasi, perangkat terminal, dan perangkat sisi jaringan. Metodenya meliputi: mengirimkan informasi pertama ke perangkat sisi jaringan; di mana informasi pertama digunakan untuk menunjukkan status target dari setidaknya satu grant, dan status target mencakup setidaknya salah satu dari status berikut: status dinonaktifkan atau status diaktifkan.

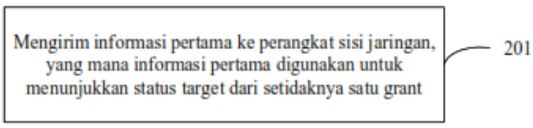

5 GBR. 2

(20) RI Permohonan Paten

(19) ID (11) No Pengumuman : 2021/PID/08911 (13) A

(51) I.P.C : E21B 33/138 2006.1 E21B 33/14 2006.1 C09K 8/42 2006.1

(21) No. Permohonan Paten : P00202109163

(22) Tanggal Penerimaan Permohonan Paten : 17-APR-20

(30) Data Prioritas :

(31) Nomor	(32) Tanggal Prioritas	(33) Negara
62/839,140	26-APR-19	United States of America

(43) Tanggal Pengumuman Paten : 15/11/2021

(71) Nama dan Alamat yang mengajukan Permohonan Paten :
Baker Hughes Holdings LLC
17021 Aldine Westfield Houston, Texas 77073 United States of America

(72) Nama Inventor :
Thomas S. SODHI, US

(74) Nama dan Alamat Konsultan Paten :
Dr., Inda Citraninda Noerhadi S.S.,M.A.,
The Residence Unit 25, Jl. Bangka VII - A9, Kel. Pela Mampang, Kec. Mampang Prapatan

(54) Judul Invensi : METODE PENYEMENAN LUBANG SUMUR

(57) Abstrak :

Suatu metode penyemenan lubang sumur terdiri atas menggabungkan aditif suspensi alginat dengan bubur semen untuk membentuk suatu komposisi penyemenan, bubur semen yang terdiri atas pembawa berair dan komponen yang bersifat semen; menginjeksikan komposisi penyemenan tersebut ke dalam lubang

(20) RI Permohonan Paten

(19) ID | (11) No Pengumuman : 2021/PID/08912 | (13) A

(51) I.P.C :

(21) No. Permohonan Paten : P00202109153

(22) Tanggal Penerimaan Permohonan Paten : 08-APR-20

(30) Data Prioritas :

(31) Nomor	(32) Tanggal Prioritas	(33) Negara
62/843,198	03-MAY-19	United States of America
16/809,406	04-MAR-20	United States of America

(43) Tanggal Pengumuman Paten : 15/11/2021

(71) Nama dan Alamat yang mengajukan Permohonan Paten :
QUALCOMM INCORPORATED
5775 Morehouse Drive, San Diego, California 92121-1714, United States of America

(72) Nama Inventor :
Seyed Ali Akbar FAKOORIAN, IR
Seyedkianoush HOSSEINI, IR
Wei YANG, CN
Wanshi CHEN, CN

(74) Nama dan Alamat Konsultan Paten :
Ludiyanto S.H., M.H., M.M.
Jalan Hayam Wuruk No. 3 i & j Jakarta Pusat

(54) Judul Invensi : PEMBATALAN TRANSMISI UPLINK

(57) Abstrak :

Metode, sistem, dan perangkat untuk komunikasi nirkabel dijelaskan. Dalam beberapa contoh, stasiun basis atau entitas jaringan lain dapat mengalokasikan sumber daya uplink ke UE, atau kelompok UE, yang kemudian dialokasikan ulang. Misalnya, stasiun basis dapat menentukan pengalokasian ulang sumber daya uplink dan mengeluarkan indikasi pembatalan atau pengosongan sebelumnya yang mungkin sesuai dengan setidaknya sebagian dari sumber daya yang dialokasikan sebelumnya (misalnya, seperti yang dialokasikan ke UE tertentu). UE dapat dikonfigurasikan untuk memantau indikasi pembatalan atau pengosongan sebelumnya, dan berdasarkan indikasi pembatalan atau pengosongan sebelumnya yang diterima, UE dapat menentukan apakah akan melanjutkan transmisi uplink menggunakan sumber daya uplink yang dialokasikan sebelumnya atau tidak.

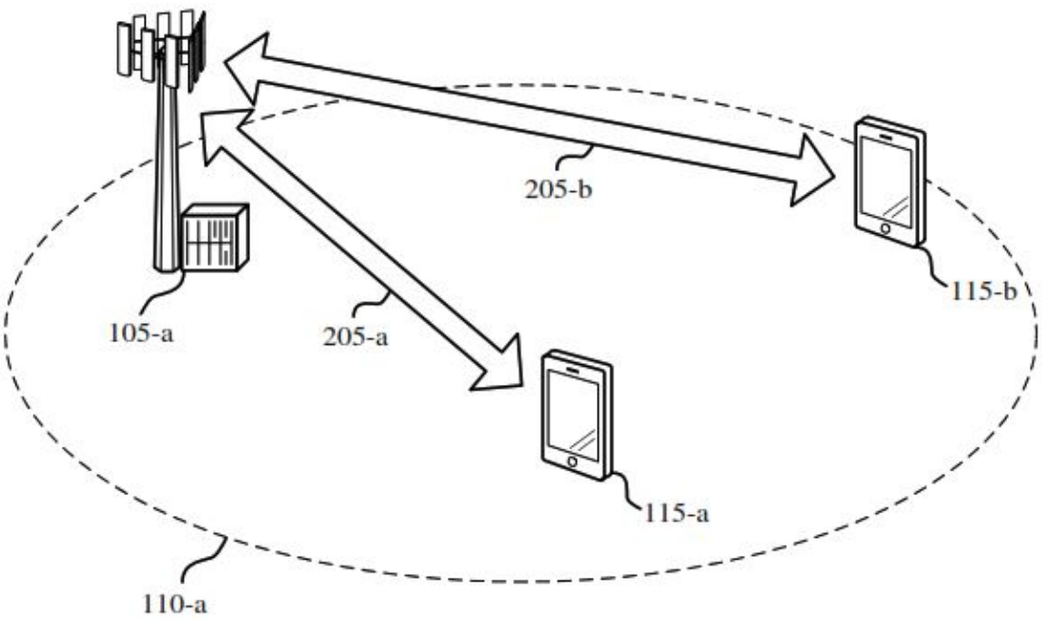

Gambar 2

(20) RI Permohonan Paten

(19) ID (11) No Pengumuman : 2021/PID/09046 (13) A

(51) I.P.C : F21Y 115/10 2016.1 F21Y 115/30 2016.1 F21S 41/143 2018.1 F21S 41/19 2018.1 F21S 41/33 2018.1 F21S 41/365 2018.1

(21) No. Permohonan Paten : P00202109107

(22) Tanggal Penerimaan Permohonan Paten : 14-APR-20

(30) Data Prioritas :

(31) Nomor	(32) Tanggal Prioritas	(33) Negara
2019-081103	22-APR-19	Japan

(43) Tanggal Pengumuman Paten : 15/11/2021

(71) Nama dan Alamat yang mengajukan Permohonan Paten :
STANLEY ELECTRIC CO., LTD.
2-9-13, Nakameguro, Meguro-ku, Tokyo 153-8636 Japan

(72) Nama Inventor :
Takashi AKUTAGAWA, JP
Yoshiaki AKIYAMA, JP
Tatsuya SEKIGUCHI, JP
Katsushi ONO, JP

(74) Nama dan Alamat Konsultan Paten :
Yenny Halim S.E., S.H., M.H.
ACEMARK, Jl. Cikini Raya No. 58 G-H, Jakarta 10330, Indonesia

(54) Judul Invensi : LAMPU DEPAN KENDARAAN

(57) Abstrak :

Suatu lampu depan kendaraan meliputi suatu unit sumber cahaya (5) yang meliputi suatu sumber cahaya untuk suatu sorot rendah (8) dan suatu sumber cahaya untuk suatu sorot tinggi (9), suatu reflektor pertama (6) yang dikonfigurasi untuk memantulkan cahaya yang dipancarkan dari unit sumber cahaya (5) ke sekelilingnya, dan suatu reflektor kedua (7) yang dikonfigurasi untuk memantulkan cahaya yang dipantulkan oleh reflektor pertama (6) ke arah depan, reflektor pertama (6) meliputi permukaan pemantulan berbentuk bulat (6a, 6b), reflektor kedua (7) meliputi suatu permukaan pemantulan berbentuk parabola putar (7a), fokus pertama (F1b) permukaan-permukaan pemantulan berbentuk bulat (6a, 6b) terletak pada suatu permukaan pemancaran cahaya dari sumber cahaya untuk suatu sorot rendah (8), dan fokus-fokus kedua (F2a, F2b) permukaan-permukaan pemantulan berbentuk bulat (6a, 6b) dan suatu fokus (F3) permukaan pemantulan berbentuk parabola putar (7a) terletak di posisi-posisi yang berhimpitan satu sama lain.

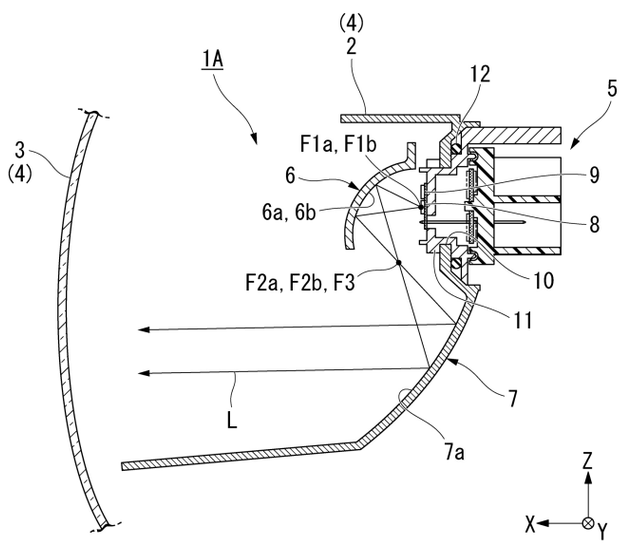

Gambar 2

(20) RI Permohonan Paten

(19) ID (11) No Pengumuman : 2021/PID/09047 (13) A

(51) I.P.C : F22B 37/56 (2006.01); F22B 37/48 (2006.01); F28F 19/00 (2006.01); F28G 15/00 (2006.01); F22B 37/24 (2006.01)

(21) No. Permohonan Paten : P00202109097

(22) Tanggal Penerimaan Permohonan Paten : 08-MAY-20

(30) Data Prioritas :

(31) Nomor	(32) Tanggal Prioritas	(33) Negara
20195386	09-MAY-19	Finland

(43) Tanggal Pengumuman Paten : 15/11/2021

(71) Nama dan Alamat yang mengajukan Permohonan Paten :
ANDRITZ OY
Tammasaarenkatu 1, 00180 Helsinki, Finland

(72) Nama Inventor :
Ilkka PÖLLÄNEN, FI

(74) Nama dan Alamat Konsultan Paten :
Budi Rahmat S.H.,
Jalan Griya Agung No 21 Blok M3 Komplek Griya Inti Sentosa Sunter

(54) Judul Invensi : METODE DAN SUSUNAN UNTUK MENGUKUR PERUBAHAN MASSA PENUKAR PANAS DARI PEMANAS UAP

(57) Abstrak :

Suatu metode untuk mengukur perubahan massa bank penukar panas (1,2,3) atau penukar panasnya dari pemanas uap, dimana penukar panas (4) didukung oleh batang gantungan (7) ke balok pendukung (5,8) di atas pemanas uap, yang dicirikan bahwa setidaknya satu batang gantungan (7) dari setidaknya satu penukar panas (4) dihubungkan elemen pengukur bawah (9) dan elemen pengukur atas (10), dan perubahan panjang pengukuran (X) antara elemen pengukur (9, 10) diukur dengan instrumen pengukur (15) yang dihubungkan antara elemen pengukur (9, 10) untuk mengukur perubahan massa penukar panas (4). Disukai instrumen pengukur (15) tersebut dipasang di antara elemen pengukur (9, 10) dan perubahan panjang pengukuran (x) diukur dengan deformasi instrumen pengukur (15). Disukai suatu komponen penghubung (11) yang sejajar dengan batang gantungan (7) ditempatkan di antara elemen pengukur (9, 10), dimana komponen penghubung (11) menyampaikan perubahan panjang ke instrumen pengukur (15). Suatu komponen elastik (16) dipasang di antara elemen pengukur (9) dan elemen pengukur atas (10).

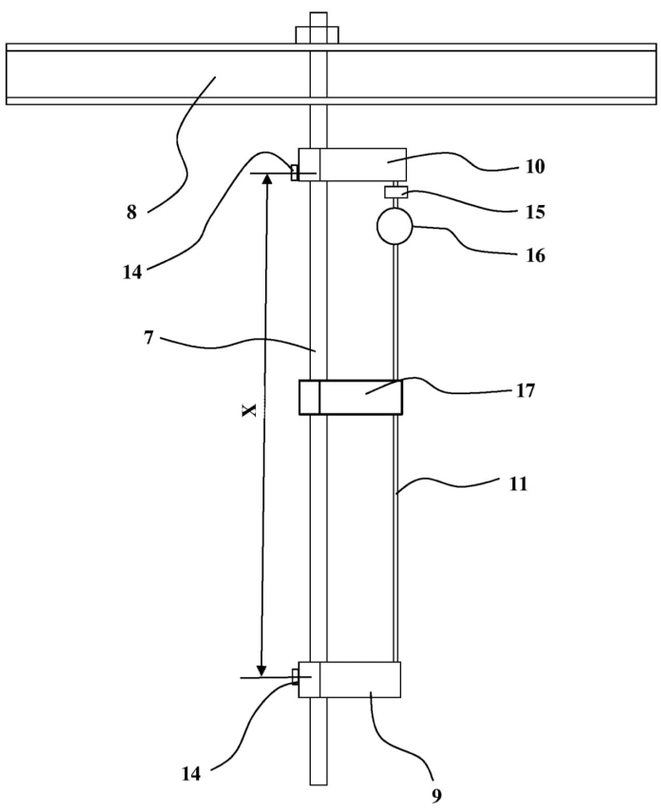

Gambar 2

(20) RI Permohonan Paten

(19) ID | (11) No Pengumuman : 2021/PID/09048 | (13) A

(51) I.P.C : B09B 3/00 (2006.1)

(21) No. Permohonan Paten : P00202109037

(22) Tanggal Penerimaan Permohonan Paten : 04-FEB-20

(30) Data Prioritas :

(31) Nomor	(32) Tanggal Prioritas	(33) Negara
2019-066030	29-MAR-19	Japan

(43) Tanggal Pengumuman Paten : 15/11/2021

(71) Nama dan Alamat yang mengajukan Permohonan Paten :
MITSUBISHI HEAVY INDUSTRIES, LTD.
2-3, Marunouchi 3-Chome, Chiyoda-ku, Tokyo, 1008332, JAPAN

(72) Nama Inventor :
YUKUMOTO, Atsuhiro, JP
NOMA, Akira, JP
SATOU, Jun, JP
AOKI, Yasumichi, JP
YAMAGUCHI, Daiki, JP
SEIKI, Yoshio, JP
KOBAYASHI, Kazuto, JP
OKINO, Susumu, JP
WAKUI, Satoshi, JP

(74) Nama dan Alamat Konsultan Paten :
Nadia Ambadar S.H.
JL. SURABAYA NO.9, RT. 015 RW. 005, MENTENG, JAKARTA PUSAT, DKI JAKARTA, INDONESIA

(54) Judul Invensi : SISTEM PENGOLAHAN LIMBAH DAN METODE PENGOLAHAN LIMBAH

(57) Abstrak :

Sistem pengolahan limbah terdiri dari: perangkat perlakuan hidrotermal pertama untuk melakukan pengolahan limbah hidrotermal; perangkat pemisahan padat-cair pertama untuk memisahkan reaktan pertama dari perangkat perlakuan hidrotermal pertama menjadi padatan dan cairan atau sluri; perangkat perlakuan hidrotermal kedua untuk melakukan perlakuan hidrotermal padatan reaktan pertama; perangkat pemisahan padat-cair kedua untuk memisahkan reaktan kedua dari perangkat perlakuan hidrotermal kedua menjadi padatan dan cairan atau sluri; dan perangkat fermentasi untuk memfermentasi cairan atau sluri dari reaktan pertama dan cairan atau sluri dari reaktan kedua.

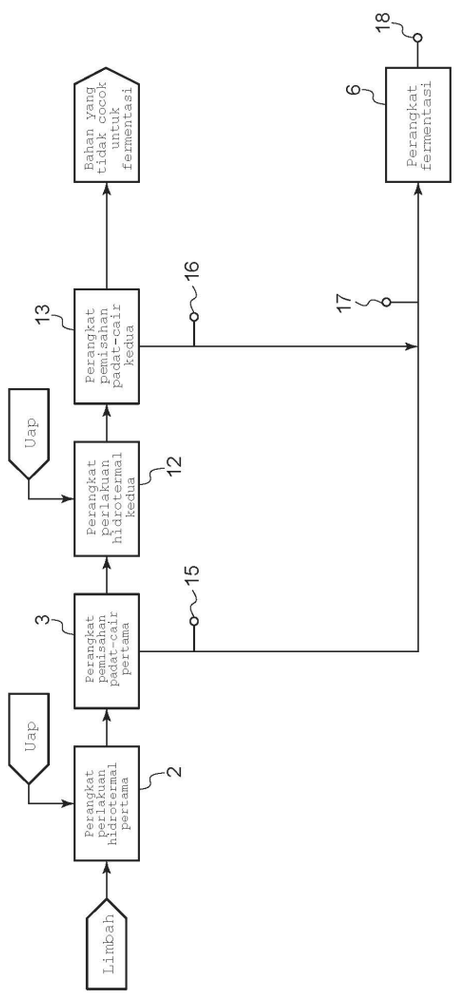

Gbr. 1

(20) RI Permohonan Paten

(19) ID (11) No Pengumuman : 2021/PID/09049 (13) A

(51) I.P.C : B05D 3/00 (2006.1) B05D 3/06 (2006.1) B42D 25/30 (2014.1) B05D 5/06 (2006.1) G06K 19/12 (2006.1) B42D 25/369 (2014.1) B42D 25/41 (2014.1) B42D 25/387 (2014.1)

(21) No. Permohonan Paten : P00202109027

(22) Tanggal Penerimaan Permohonan Paten : 17-FEB-20

(30) Data Prioritas :

(31) Nomor	(32) Tanggal Prioritas	(33) Negara
19165774.1	28-MAR-19	European Patent Office

(43) Tanggal Pengumuman Paten : 15/11/2021

(71) Nama dan Alamat yang mengajukan Permohonan Paten :
SICPA HOLDING SA
Avenue de Florissant 41, 1008 Prilly, Switzerland

(72) Nama Inventor :
LOGINOV, Evgeny, CH
DESPLAND, Claude-Alain, CH

(74) Nama dan Alamat Konsultan Paten :
Nadia Ambadar S.H.
JL. SURABAYA NO.9, RT. 015 RW. 005, MENTENG, JAKARTA PUSAT, DKI JAKARTA, INDONESIA

(54) Judul Invensi : PERAKITAN DAN PROSES MAGNETIK UNTUK MEMPRODUKSI LAPISAN EFEK OPTIK YANG TERDIRI DARI PARTIKEL PIGMEN MAGNETIK ATAU YANG DAPAT DIMAGNETISASI BERORIENTASI NON SFERIS

(57) Abstrak :

Invensi ini berhubungan dengan bidang rakitan magnetik dan proses untuk memproduksi lapisan efek optik (OEL) yang terdiri dari partikel pigmen magnetik atau yang dapat dimagnetisasi non sferis yang berorientasi magnetik pada substrat. Secara khusus, invensi ini berhubungan dengan proses rakitan magnetik untuk memproduksi OEL tersebut sebagai alat anti-pemalsuan pada dokumen keamanan atau artikel keamanan atau untuk tujuan dekoratif.

GAMBAR 3C

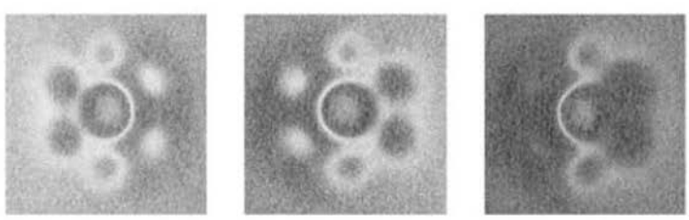

-20° 0° 20°

(20) RI Permohonan Paten

(19) ID | (11) No Pengumuman : 2021/PID/09030 | (13) A

(51) I.P.C : H04W 16/28 2009.1 H04W 24/10 2009.1

(21) No. Permohonan Paten : P00202108389

(22) Tanggal Penerimaan Permohonan Paten : 20-MAR-19

(30) Data Prioritas :
(31) Nomor (32) Tanggal Prioritas (33) Negara

(43) Tanggal Pengumuman Paten : 15/11/2021

(71) Nama dan Alamat yang mengajukan Permohonan Paten :
NTT DOCOMO, INC.
11-1, Nagatacho 2-chome, Chiyoda-ku, Tokyo 100-6150, Japan

(72) Nama Inventor :
Naoki FUJIMURA, JP
Takuma TAKADA, JP
Yuichi KAKISHIMA, JP

(74) Nama dan Alamat Konsultan Paten :
Ir. Migni Myriasandra Noerhadi MIP. MSEL.
PT. BIRO OKTROI ROOSSENO Kantor Taman A-9, Unit A6 & A7 Jl. Dr. Ide Anak Agung Gde Agung (Mega Kuningan) Jakarta 12950, INDONESIA

(54) Judul Invensi : PERANGKAT PENGGUNA DAN METODE KOMUNIKASI

(57) Abstrak :

Invensi ini mengungkapkan suatu perangkat pengguna yang mencakup unit penerimaan yang melaksanakan pengukuran untuk menentukan berkas optimal di antara sejumlah berkas penerimaan yang dapat digunakan dalam perangkat pengguna; dan unit kontrol yang memilih, berdasarkan informasi pengukuran sebelumnya oleh unit penerimaan, berkas penerimaan yang akan digunakan dalam perangkat pengguna, setelah menerima, oleh unit penerimaan, sinyal yang mencakup informasi yang mengindikasikan untuk memperbarui suatu konfigurasi.

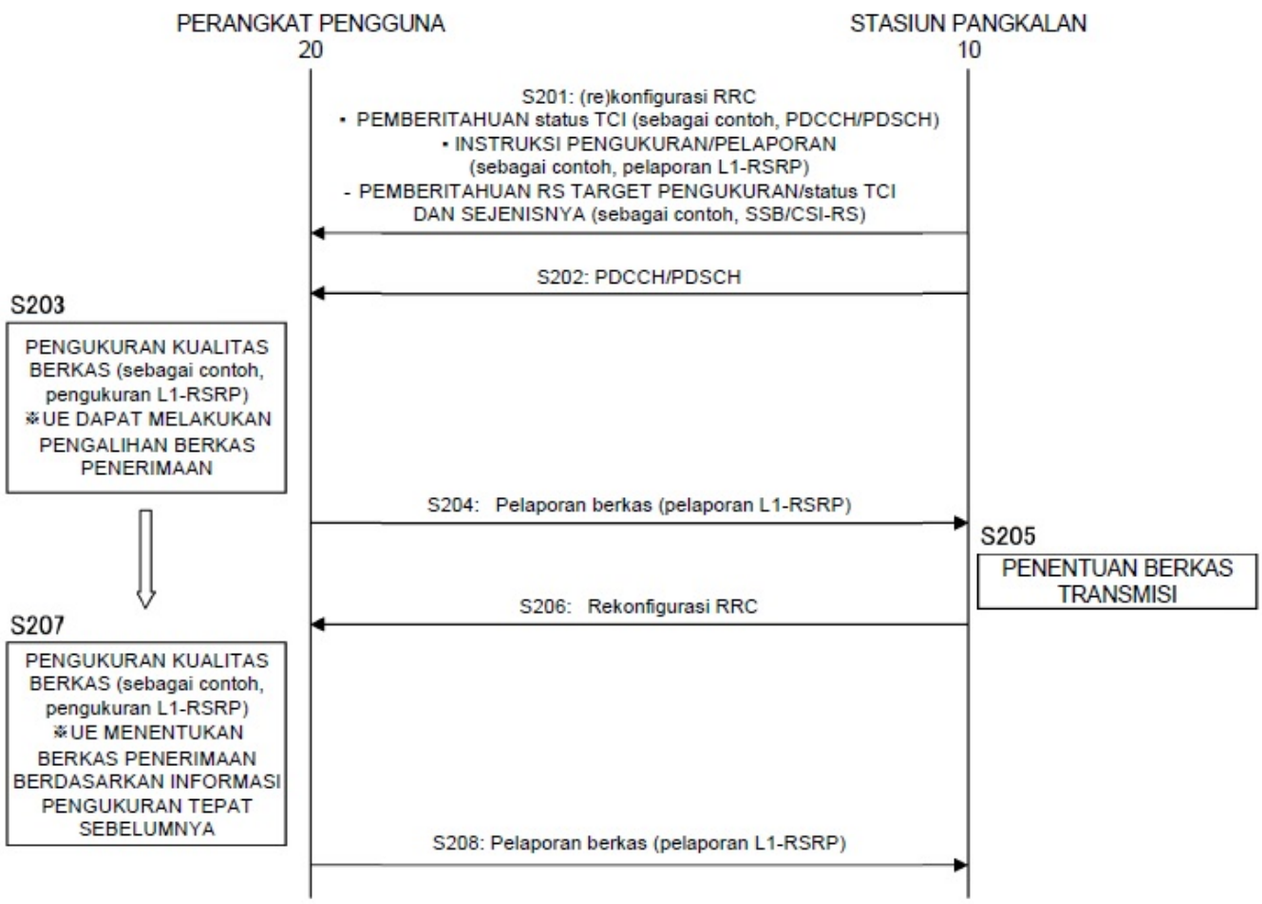

GAMBAR 5

(20) RI Permohonan Paten

(19) ID | (11) No Pengumuman : 2021/PID/09029 | (13) A

(51) I.P.C : G01P 5/00 (2006.01); G01F 1/00 (2006.01); G01D 11/30 (2006.01)

(21) No. Permohonan Paten : P00202108349

(22) Tanggal Penerimaan Permohonan Paten : 19-MAR-19

(30) Data Prioritas :

(31) Nomor	(32) Tanggal Prioritas	(33) Negara
2019900892	18-MAR-19	Australia

(43) Tanggal Pengumuman Paten : 15/11/2021

(71) Nama dan Alamat yang mengajukan Permohonan Paten :
ENERGY TECHNOLOGY SERVICES PTY. LTD.
Unit 2, 26A Ralph Street, Alexandria NSW 2015 (AU)

(72) Nama Inventor :
SINCLAIR, Jarrod, James, AU
PAPESH, Brent, Thomas, AU

(74) Nama dan Alamat Konsultan Paten :
Pardomuan Oloan Lubis S.T.
Plaza SUA 2nd Floor Jalan Prof. Dr. Soepomo, S.H. Nomor 27

(54) Judul Invensi : APARATUS, SISTEM DAN METODE ANALISIS FLUIDA

(57) Abstrak :

Invensi ini menyediakan aparatus yang disesuaikan untuk mengamati karakteristik yang ditentukan sebelumnya dalam badan fluida yang berdekatan dengan sumbu yang memotong badan fluida, aparatus tersebut terdiri dari: bagian pengamatan yang ditempatkan diantara pengaturan penentuan posisi pertama dan kedua; dan setidaknya satu alat yang terkait dengan bagian yang diamati, setiap alat disesuaikan untuk mengamati karakteristik yang ditentukan sebelumnya dari badan fluida yang berdekatan dengan sumbu, di mana pengamatan karakteristik yang ditentukan sebelumnya dilakukan selama periode waktu yang telah ditentukan. Invensi ini menyediakan metode pengamatan karakteristik yang ditentukan sebelumnya dalam badan fluida yang berdekatan dengan sumbu dan memotong badan fluida, metode terdiri dari beberapa tahapan: menyebarkan ke dalam badan fluida setidaknya satu aparatus menurut aspek pertama invensi; dan memperoleh data pengamatan karakteristik yang ditentukan sebelumnya dari satu atau lebih alat selama periode waktu yang telah ditentukan sebelumnya. Invensi ini juga memberikan metode untuk menentukan apakah situs yang berpotensi cocok adalah situs yang cocok untuk lokasi operasi generator listrik berbasis fluida, dan metode terkait lainnya.

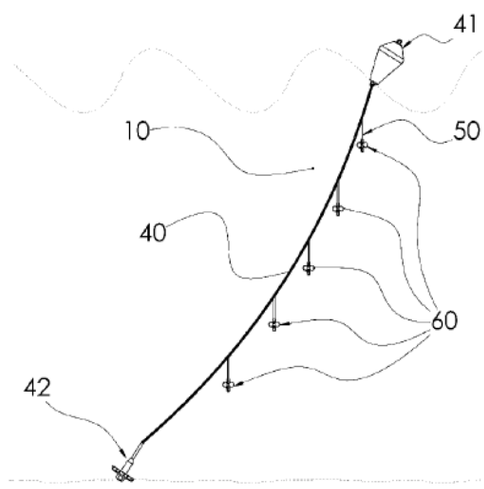

GAMBAR 1

(20) RI Permohonan Paten

(19) ID | (11) No Pengumuman : 2021/PID/08976 | (13) A

(51) I.P.C : B60W 40/09 2012.1

(21) No. Permohonan Paten : P00202108201

(22) Tanggal Penerimaan Permohonan Paten : 01-APR-20

(30) Data Prioritas :

(31) Nomor	(32) Tanggal Prioritas	(33) Negara
PCT/JP2019/014560	01-APR-19	Japan

(43) Tanggal Pengumuman Paten : 15/11/2021

(71) Nama dan Alamat yang mengajukan Permohonan Paten :
YAMAHA HATSUDOKI KABUSHIKI KAISHA
2500, Shingai, Iwata-shi, Shizuoka-ken 438-8501, Japan

(72) Nama Inventor :
Keisuke MORISHIMA, JP
Kensaku ISOBE, JP
Hiroshi NAKAO, JP
Yusuke UMEZAWA, JP
Hiroaki KIMURA, JP

(74) Nama dan Alamat Konsultan Paten :
IR. Y.T. Widjojo
Wisma Kemang 5th Floor, Jalan Kemang Selatan No. 1

(54) Judul Invensi : METODE ANALISIS NALURI PENILAIAN PELANGGAN, PERANGKAT ANALISIS NALURI PENILAIAN PELANGGAN, METODE PEMROSESAN INFORMASI MENGGUNAKAN DATA NALURI PENILAIAN, DAN PERANGKAT PEMROSESAN INFORMASI MENGGUNAKAN DATA NALURI PENILAIAN

(57) Abstrak :

Disediakan adalah suatu metode analisis naluri penilaian pelanggan yang mampu memperoleh data naluri penilaian, sambil memastikan fleksibilitas desain dari sumber daya perangkat keras dari suatu perangkat pengolahan data. Metode analisis naluri penilaian pelanggan mencakup: suatu langkah perolehan data perubahan naluri penilaian untuk memperoleh data perubahan naluri penilaian yang mengaitkan data perjalanan kendaraan miring, data evaluasi dari seorang pelanggan dan data naluri penilaian pelanggan; suatu langkah dari memperoleh data perjalanan kendaraan miring analisis dan data evaluasi analisis; dan suatu langkah untuk mengubah data perjalanan kendaraan miring analisis yang diperoleh dan data evaluasi analisis yang diperoleh menjadi data naluri penilaian dari seorang pelanggan. Data perjalanan kendaraan miring untuk data perubahan naluri penilaian dan data evaluasi dari seorang pelanggan digunakan untuk memperoleh, sebagai data perubahan naluri penilaian, data dimana data perjalanan kendaraan miring, data evaluasi pelanggan dan data naluri penilaian pelanggan dikaitkan. Data perjalanan kendaraan miring analisis yang diperoleh dan data evaluasi analisis yang diperoleh diubah menjadi data naluri penilaian dengan menggunakan data perubahan naluri penilaian yang diperoleh.;

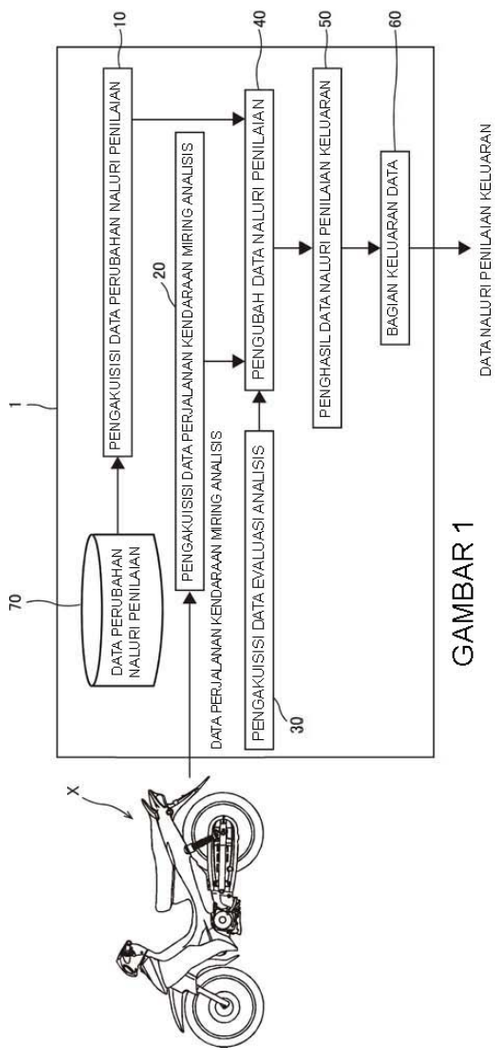

GAMBAR 1

(20) RI Permohonan Paten

(19) ID | (11) No Pengumuman : 2021/PID/09005 | (13) A

(51) I.P.C : B60W 40/09 2012.1

(21) No. Permohonan Paten : P00202108116

(22) Tanggal Penerimaan Permohonan Paten : 01-APR-20

(30) Data Prioritas :

(31) Nomor	(32) Tanggal Prioritas	(33) Negara
PCT/JP2019/014558	01-APR-19	Japan

(43) Tanggal Pengumuman Paten : 15/11/2021

(71) Nama dan Alamat yang mengajukan Permohonan Paten :
YAMAHA HATSUDOKI KABUSHIKI KAISHA
2500, Shingai, Iwata-shi, Shizuoka-ken 438-8501 Japan

(72) Nama Inventor :
Keisuke MORISHIMA, JP
Kensaku ISOBE, JP
Hiroshi NAKAO, JP
Yusuke UMEZAWA, JP
Hiroaki KIMURA, JP

(74) Nama dan Alamat Konsultan Paten :
IR. Y.T. Widjojo
Wisma Kemang 5th Floor, Jalan Kemang Selatan No. 1

(54) Judul Invensi : METODE ANALISIS DATA PERJALANAN KENDARAAN MIRING, PERANGKAT ANALISIS DATA PERJALANAN KENDARAAN MIRING, METODE PENGOLAHAN INFORMASI MENGGUNAKAN DATA ANALISIS, DAN PERANGKAT PENGOLAHAN INFORMASI MENGGUNAKAN DATA ANALISIS

(57) Abstrak :

Yang disediakan adalah suatu metode analisis data perjalanan kendaraan miring yang mampu mengeluarkan data analisis spesifik untuk suatu kendaraan miring berdasarkan data perjalanan dari kendaraan miring dengan fleksibilitas desain yang ditingkatkan dari sumber daya perangkat keras. Metode analisis data perjalanan kendaraan miring mencakup: suatu langkah pemerolehan data acuan perjalanan kendaraan miring untuk memperoleh data acuan perjalanan kendaraan miring; suatu langkah pemerolehan data analisis perjalanan kendaraan miring untuk memperoleh data analisis perjalanan kendaraan miring; dan suatu langkah pemerolehan data analisis untuk memperoleh data analisis. Data acuan perjalanan kendaraan miring dihasilkan berdasarkan data perjalanan kendaraan miring hasil acuan yang mencakup suatu jumlah yang lebih besar dari data perjalanan dari kendaraan miring yang melaju di jalan umum dalam suatu rentang densitas menengah daripada jumlah data perjalanan dari kendaraan miring yang melaju di jalan umum dalam suatu rentang densitas rendah dan suatu rentang densitas tinggi. Data analisis perjalanan kendaraan miring mencakup data densitas perjalanan analisis terkait yang terkait dengan densitas dari kendaraan-kendaraan miring target analisis ketika suatu kendaraan miring target analisis dikemudikan oleh suatu target analisis dan melaju di jalan umum.

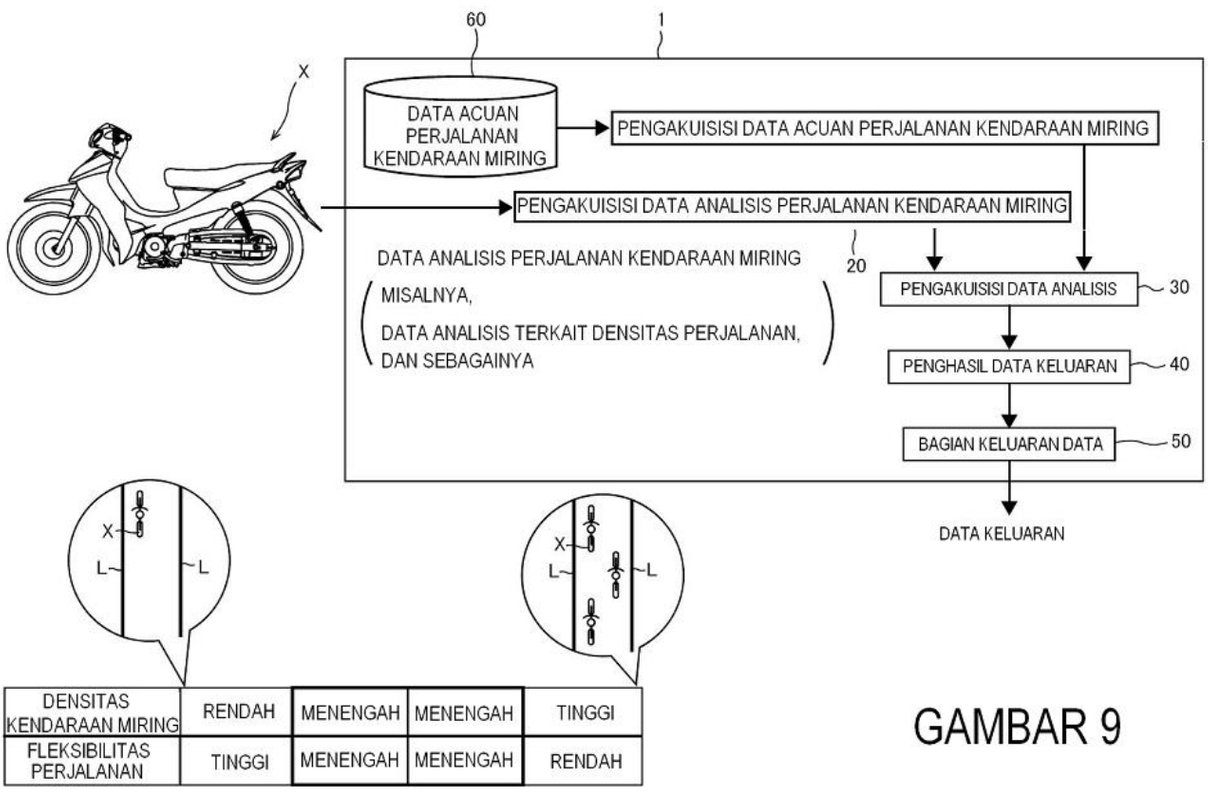

DENSITAS KENDARAAN MIRING	RENDAH	MENENGAH	MENENGAH	TINGGI
FLEKSIBILITAS PERJALANAN	TINGGI	MENENGAH	MENENGAH	RENDAH

GAMBAR 9

(20) RI Permohonan Paten

(19) ID | (11) No Pengumuman : 2021/PID/08988 | (13) A

(51) I.P.C : B60W 40/09 2012.1

(21) No. Permohonan Paten : P00202108115

(22) Tanggal Penerimaan Permohonan Paten : 01-APR-20

(30) Data Prioritas :

(31) Nomor	(32) Tanggal Prioritas	(33) Negara
PCT/JP2019/014557	01-APR-19	Japan

(43) Tanggal Pengumuman Paten : 15/11/2021

(71) Nama dan Alamat yang mengajukan Permohonan Paten :
YAMAHA HATSUDOKI KABUSHIKI KAISHA
2500, Shingai, Iwata-shi, Shizuoka-ken 438-8501 Japan

(72) Nama Inventor :
Keisuke MORISHIMA, JP
Kensaku ISOBE, JP
Hiroshi NAKAO, JP
Yusuke UMEZAWA, JP
Hiroaki KIMURA, JP

(74) Nama dan Alamat Konsultan Paten :
IR. Y.T. Widjojo
Wisma Kemang Lt. 5, Jl. Kemang Selatan No. 1

(54) Judul Invensi : METODE ANALISIS KEPRIBADIAN, PERANGKAT ANALISIS KEPRIBADIAN, METODE PENGOLAHAN INFORMASI MENGGUNAKAN DATA KEPRIBADIAN, DAN PERANGKAT PENGOLAHAN INFORMASI MENGGUNAKAN DATA KEPRIBADIAN

(57) Abstrak :

Yang disediakan adalah suatu metode analisis kepribadian yang mampu memperoleh data kepribadian dengan fleksibilitas desain yang ditingkatkan dari sumber daya perangkat keras. Metode analisis kepribadian mencakup: memperoleh data konversi kepribadian yang dihasilkan dengan mengaitkan data kepribadian dengan data perjalanan kendaraan miring, yang berdasarkan pada data perjalanan kendaraan miring konversi data yang berkaitan dengan data perjalanan dari kendaraan miring konversi data yang diperoleh ketika sejumlah pengemudi mengemudikan kendaraan miring konversi data; memperoleh data perjalanan kendaraan miring analisis yang berkaitan dengan data perjalanan dari suatu kendaraan miring analisis yang diperoleh ketika suatu target analisis mengemudikan kendaraan miring analisis; mengonversi data perjalanan kendaraan miring analisis menjadi data kepribadian yang dikonversi yang berkaitan dengan kepribadian target analisis dengan menggunakan data konversi kepribadian; dan menghasilkan dan mengeluarkan data kepribadian untuk menjadi keluaran dengan menggunakan data kepribadian yang dikonversi setelah konversi.

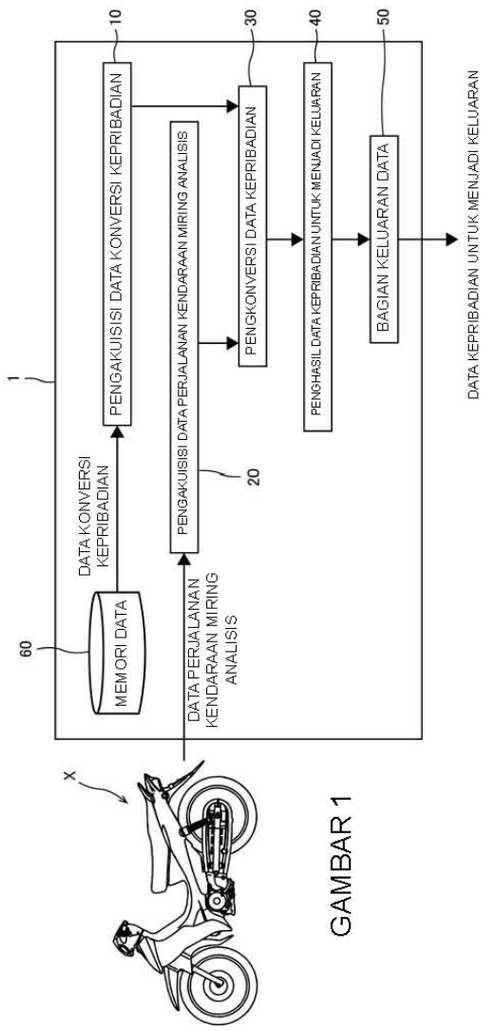

GAMBAR 1

(20) RI Permohonan Paten

(19) ID | (11) No Pengumuman : 2021/PID/09028 | (13) A

(51) I.P.C : E02F 9/28 (2006.01)

(21) No. Permohonan Paten : P00202108058

(22) Tanggal Penerimaan Permohonan Paten : 02-MAR-20

(30) Data Prioritas :

(31) Nomor	(32) Tanggal Prioritas	(33) Negara
PCT/ES2019/070125	01-MAR-19	Spain

(43) Tanggal Pengumuman Paten : 15/11/2021

(71) Nama dan Alamat yang mengajukan Permohonan Paten :
METALOGENIA RESEARCH & TECHNOLOGIES, S.L.
C/ D'Avila, 45, 08005 BARCELONA, Spain

(72) Nama Inventor :
Carlos AMAT HOLGADO, ES
Javier JIMENEZ GARCIA, ES

(74) Nama dan Alamat Konsultan Paten :
George Widjojo S.H.
Jalan Kali Besar Barat No. 5 Jakarta

(54) Judul Invensi : SISTEM UNTUK MEMASANG ELEMEN KEAUSAN PADA MESIN PEMINDAH TANAH

(57) Abstrak :

Invensi ini berhubungan dengan sistem untuk memasang elemen aus ke mesin pemindah tanah, yang mencakup sebuah batang (1) yang dapat berputar antara posisi penguncian dan posisi pelepasan, batang (1) mendefinisikan ujung dalam dan ujung luar dan mencakup elemen-elemen pengunci (2, 3), di mana batang (1) mencakup elemen pengunci pertama (2) yang dapat berdeformasi yang terletak pada ujung dalam batang (1) dan elemen pengunci kedua (3) yang terletak ke arah ujung luar batang (1). Invensi ini memungkinkan penyediaan sebuah sistem untuk memasang elemen aus ke mesin pemindah tanah, yang mudah untuk dikerjakan dan yang meningkatkan/memastikan kontak antara gigi (10) dan penahan gigi (11).

GAMBAR 2

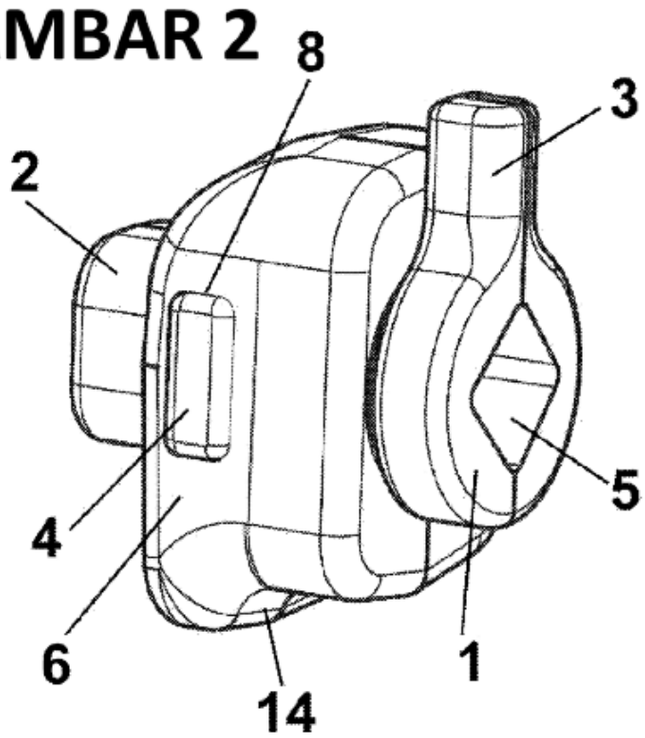

(20) RI Permohonan Paten

(19) ID | (11) No Pengumuman : 2021/PID/08974 | (13) A

(51) I.P.C : A61M 5/315 (2006.01)

(21) No. Permohonan Paten : P00202107681

(22) Tanggal Penerimaan Permohonan Paten : 06-MAR-20

(30) Data Prioritas :

(31) Nomor	(32) Tanggal Prioritas	(33) Negara
2019104999	21-FEB-19	Russian Federation

(43) Tanggal Pengumuman Paten : 15/11/2021

(71) Nama dan Alamat yang mengajukan Permohonan Paten :
LIMITED LIABILITY COMPANY "NEXT BIO"
Degtyarniy pereulok, 11, liter B, ch. Pom. 1-N, (Ch.P. No 155), Saint Petersburg, 191144, Russia

(72) Nama Inventor :
Petr Petrovich RODIONOV, RU
Roman Sergeevich KAZEENKOV, RU
Fedor Dmitrievich TARASENKO, RU
Michail Alexandrovich ZHMAYLO, RU
Ruslan Ildarovich HAFIZOV, RU

(74) Nama dan Alamat Konsultan Paten :
Marhendra Aristanto S.H., MBA.
AAMHAS IP CONSULTANT, Perkantoran KINDO SQUARE Blok B No. 5, Jl. Duren Tiga Raya No. 101, Jakarta 12760 INDONESIA

(54) Judul Invensi : ALAT INJEKSI

(57) Abstrak :

Alat untuk injeksi yang mencakup rumahan, mekanisme penggerak silindris, dan mekanisme ratchet, mekanisme ratchet tersebut mencakup roda gigi dengan gigi-gigi asimetris yang memiliki permukaan miring dan permukaan henti, roda gigi dipasang pada mekanisme penggerak silindris, tuas, pegas yang menekan tuas terhadap roda gigi, dan elemen pembawa silindris, dengan tuas dipasang untuk gerakan radial di dalam elemen pembawa silindris, yang dipasang di dalam rumahan dan terhubung kaku ke sana. Efek teknis dari invensi ini adalah memberikan pengunci yang sangat terandalkan dari mekanisme penggerak silindris terhadap putaran balik, sementara pada saat yang sama menghasilkan suara yang menyertai selama putaran maju. Alat sederhana untuk diproduksi dan mekanisme ratchet ditampung di dalam rumahan.

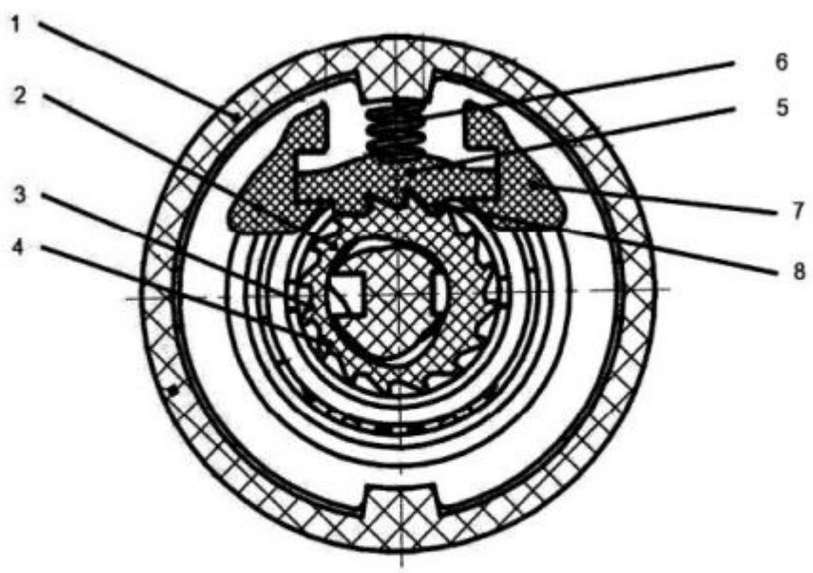

Gambar 1

(20) RI Permohonan Paten

(19) ID | (11) No Pengumuman : 2021/PID/08942 | (13) A

(51) I.P.C : H04W 24/04 2009.1 H04W 72/08 2009.1

(21) No. Permohonan Paten : P00202107253

(22) Tanggal Penerimaan Permohonan Paten : 14-FEB-20

(30) Data Prioritas :

(31) Nomor	(32) Tanggal Prioritas	(33) Negara
62/806,083	15-FEB-19	United States of America

(43) Tanggal Pengumuman Paten : 15/11/2021

(71) Nama dan Alamat yang mengajukan Permohonan Paten :
FG INNOVATION COMPANY LIMITED
CHIE-MING CHOU Flat 2623, 26/F Tuen Mun Central Square, 22 Hoi Wing Road, Tuen Mun, New Territories, Hong Kong, China

(72) Nama Inventor :
YU, Chiahao, TW
WEI, Chiahung, TW
CHENG, Yuhsin, TW
TSAI, Tsunghua, TW

(74) Nama dan Alamat Konsultan Paten :
IR. Y.T. Widjojo
Wisma Kemang 5th Floor, Jalan Kemang Selatan No. 1

(54) Judul Invensi : METODE DAN PERALATAN PEMBERITAHUAN PERMINTAAN PEMULIHAN KEGAGALAN PEMANCARAN SCELL

(57) Abstrak :

Suatu metode untuk SCell BFR yang dilakukan oleh suatu UE disediakan. Metode ini mencakup: mentransmisikan, ke suatu stasiun pangkalan, suatu BFR MAC CE yang mencakup suatu indeks sel dari suatu SCell dimana kegagalan pemancaran terjadi dan suatu indeks pemancaran kandidat baru untuk SCell, transmisi dari BFR MAC CE yang berkaitan dengan suatu proses HARQ yang memiliki suatu ID proses HARQ; dan yang menerima, dari stasiun pangkalan, suatu format DCI pertama yang menjadwalkan suatu transmisi PUSCH pertama dengan ID proses HARQ, format DCI pertama yang mengindikasikan suatu nilai NDI yang dialihkan.

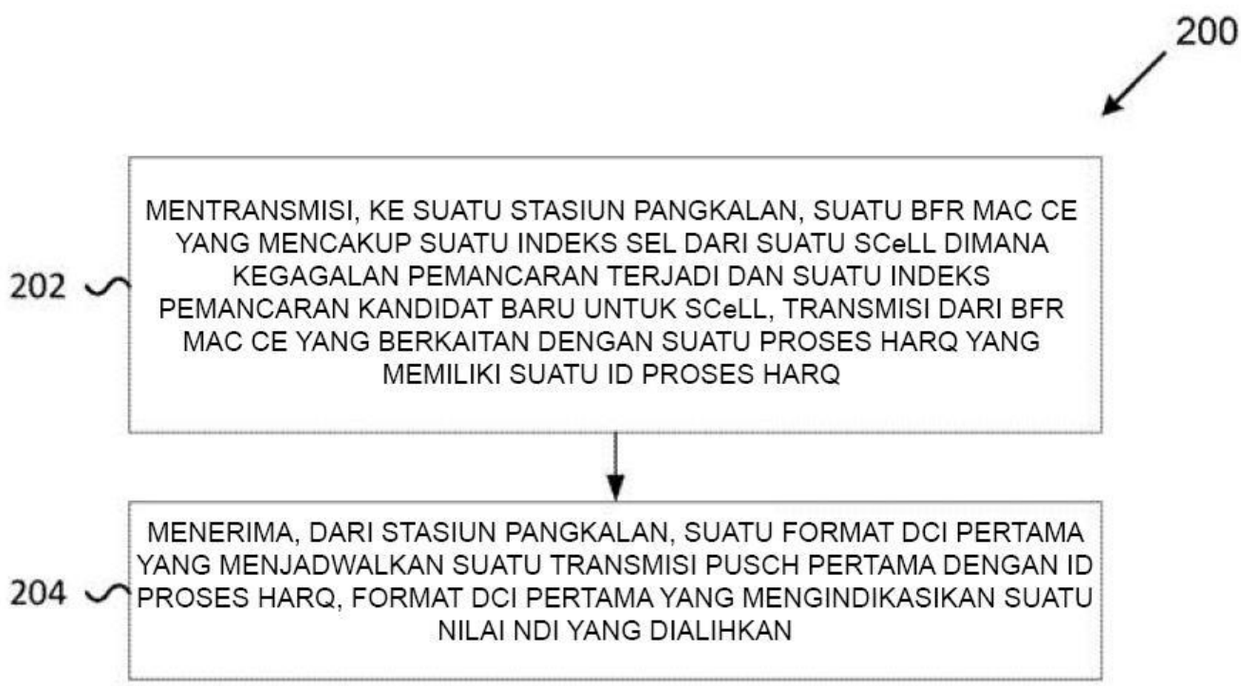

GAMBAR 2

(20) RI Permohonan Paten

(19) ID | (11) No Pengumuman : 2021/PID/09027 | (13) A

(51) I.P.C : C07K 16/28 C07K 16/32 A61P 35/00 A61K 39/00

(21) No. Permohonan Paten : P00202107229

(22) Tanggal Penerimaan Permohonan Paten : 13-FEB-20

(30) Data Prioritas :

(31) Nomor	(32) Tanggal Prioritas	(33) Negara
19157302.1	14-FEB-19	European Patent Office
19178564.1	05-JUN-19	European Patent Office

(43) Tanggal Pengumuman Paten : 15/11/2021

(71) Nama dan Alamat yang mengajukan Permohonan Paten :
MERUS N.V.
Yalelaan 62, 3584 CM Utrecht, The Netherlands

(72) Nama Inventor :
GEUIJEN, Cecilia Anna Wilhelmina, NL
GALLENNE, Tristan Louis Jean, FR
THROSBY, Mark, AU
DE KRUIF, Cornelis Adriaan, NL

(74) Nama dan Alamat Konsultan Paten :
Lanny Setiawan MBA., M.Mgt., MA-LPC., MA-LMFT.
Pacific Patent Multiglobal DIPO Business Center Lt. 11, Jalan Jend. Gatot Subroto Kav. 51-52, Jakarta Pusat- 10260 Indonesia

(54) Judul Invensi : KOMBINASI GUGUS PENGIKATAN YANG MENGIKAT EGFR, HER2, DAN HER3

(57) Abstrak :

Invensi ini menyediakan komposisi yang terdiri dari dua atau lebih gugus pengikatan dimana setiap gugus pengikatan tersebut terdiri dari domain variabel yang berikatan dengan bagian ekstraseluler EGFR; dan dimana gugus pengikatan pertama tersebut terdiri dari domain variabel yang berikatan dengan bagian ekstraseluler HER2 dan gugus pengikatan kedua tersebut terdiri dari domain variabel yang berikatan dengan bagian ekstraseluler HER3. Invensi juga berkaitan dengan cara dan metode untuk memproduksi komposisi dan untuk pengobatan subjek dengan komposisi.

(20) RI Permohonan Paten

(19) ID | (11) No Pengumuman : 2021/PID/09026 | (13) A

(51) I.P.C : F03B 7/00 F03B 17/06

(21) No. Permohonan Paten : P00202107219

(22) Tanggal Penerimaan Permohonan Paten : 06-MAR-20

(30) Data Prioritas :

(31) Nomor	(32) Tanggal Prioritas	(33) Negara
62/815,670	08-MAR-19	United States of America
62/866,376	25-JUN-19	United States of America

(43) Tanggal Pengumuman Paten : 15/11/2021

(71) Nama dan Alamat yang mengajukan Permohonan Paten :
BIG MOON POWER, INC.
625 W. 3900 S., Suite D2, Salt Lake City, UT 84123, U.S.A.

(72) Nama Inventor :
BLODGETT, Lynn, US
BAGLEY, Colin, US
JENKINS, Andrew, US
BLODGETT, Jeff, US
DUNOW, Robert, US
BLODGETT, Ernest, US

(74) Nama dan Alamat Konsultan Paten :
Lanny Setiawan MBA., M.Mgt., MA-LPC., MA-LMFT.
Pacific Patent Multiglobal DIPO Business Center Lt. 11, Jalan Jend. Gatot Subroto Kav. 51-52, Jakarta Pusat- 10260 Indonesia

(54) Judul Invensi : SISTEM DAN METODE PEMBANGKIT LISTRIK BERBASIS HIDRO

(57) Abstrak :

Perakitan pembangkit listrik hidrodinamik dan metode penggunaannya untuk menghasilkan daya listrik dari kombinasi energi kinetik, energi hidrostatik, dan energi turbulen air. Rakitan pembangkit listrik terdiri dari rakitan akselerator air yang terdiri dari struktur pendukung yang setidaknya sebagian dapat mengapung dan komponen panel penyekat (atau susunan komponen panel penyekat) yang memiliki bukaan, jarak antarpanel, atau jalur aliran di sekitar panel penyekat. Konverter daya-air didukung dari, oleh, atau pada struktur pendukung dan secara operatif digabungkan ke generator. Konverter daya-air diposisikan di belakang rakitan penyekat. Air yang mengalir melalui atau di sekitar rakitan penyekat memiliki kecepatan yang meningkat relatif terhadap arus sekitar dan oleh karena itu mampu menghasilkan lebih banyak daya relatif terhadap air sekitar tempat rakitan pembangkit listrik ditempatkan. Jenis tertentu dari konverter daya-air yang cocok untuk digunakan dengan invensi ini adalah turbin dan kincir air.

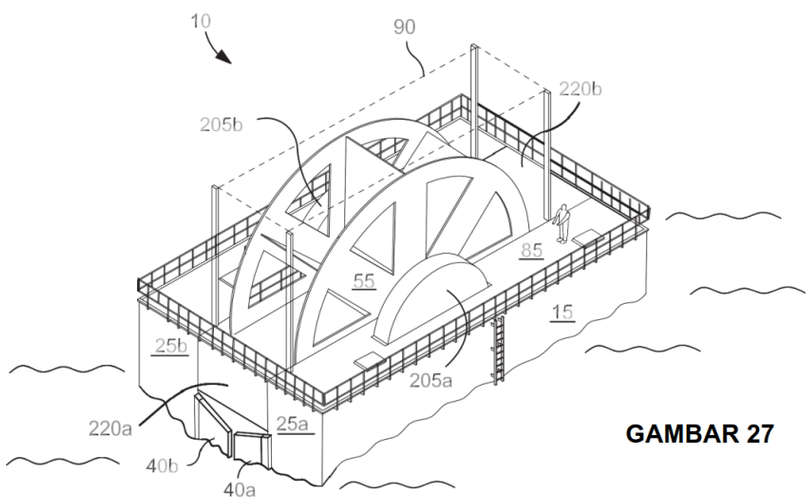

GAMBAR 27

(20) RI Permohonan Paten

(19) ID (11) No Pengumuman : 2021/PID/08984 (13) A

(51) I.P.C : C08L 23/12 2006.1 C08F 210/06 2006.1

(21) No. Permohonan Paten : P00202106461

(22) Tanggal Penerimaan Permohonan Paten : 24-JAN-20

(30) Data Prioritas :

(31) Nomor	(32) Tanggal Prioritas	(33) Negara
19153730.7	25-JAN-19	European Patent Office

(43) Tanggal Pengumuman Paten : 15/11/2021

(71) Nama dan Alamat yang mengajukan Permohonan Paten :
ABU DHABI POLYMERS CO. LTD (BOROUGE) L.L.C.
Sheikh Khalifa Energy Complex, P.O. Box 6925, Corniche Road, Abu Dhabi, United Arab Emirates

BOREALIS AG
IZD Tower Wagramerstraße 17-19, 1220 Vienna, Austria

(72) Nama Inventor :
Daniela MILEVA, BG
Susanne KAHLEN, AT
Georg GRESTENBERGER, AT
Michael JERABEK, AT
Anton SAGEDER, AT
Thomas LUMMERSTORFER, AT
Claudia KNIESEL, AT

(74) Nama dan Alamat Konsultan Paten :
IR. Y.T. Widjojo
Wisma Kemang 5th Floor, Jalan Kemang Selatan No. 1

(54) Judul Invensi : KOMPOSISI POLIPROPILENA BERBUSA DENGAN KINERJA MEKANIS YANG SANGAT BAIK

(57) Abstrak :

Invensi ini diarahkan ke suatu komposisi polipropilena berbusa (C) yang meliputi suatu kopolimer propilena heterofasik (HECO1) yang memiliki suatu laju aliran massa leleh MFR2 (230°C, 2,16 kg) yang diukur sesuai dengan ISO 1133 dalam kisaran dari 3 hingga 10 g/10 menit dan setidaknya satu zat pembusa (FA) yang dipilih dari zat pembusa kimia dan fisik. Selanjutnya, invensi ini diarahkan pada penggunaan dari komposisi polipropilena berbusa (C) tersebut untuk produksi dari suatu bagian berbusa serta suatu bagian berbusa yang meliputi komposisi polipropilena berbusa (C) tersebut.

(20) RI Permohonan Paten

(19) ID (11) No Pengumuman : 2021/PID/08983 (13) A

(51) I.P.C : C08L 23/12 2006.1 C08F 210/06 2006.1

(21) No. Permohonan Paten : P00202106460

(22) Tanggal Penerimaan Permohonan Paten : 24-JAN-20

(30) Data Prioritas :

(31) Nomor	(32) Tanggal Prioritas	(33) Negara
19153730.7	25-JAN-19	European Patent Office

(43) Tanggal Pengumuman Paten : 15/11/2021

(71) Nama dan Alamat yang mengajukan Permohonan Paten :
ABU DHABI POLYMERS CO. LTD (BOROUGE) L.L.C.
Sheikh Khalifa Energy Complex, P.O. Box 6925, Corniche Road, Abu Dhabi, United Arab Emirates

BOREALIS AG
IZD Tower Wagramerstraße 17-19, 1220 Vienna, Austria

(72) Nama Inventor :
Daniela MILEVA, BG
Susanne KAHLEN, AT
Georg GRESTENBERGER, AT
Michael JERABEK, AT
Anton SAGEDER, AT
Thomas LUMMERSTORFER, AT
Claudia KNIESEL, AT

(74) Nama dan Alamat Konsultan Paten :
IR. Y.T. Widjojo
Wisma Kemang 5th Floor, Jalan Kemang Selatan No. 1

(54) Judul Invensi : KOMPOSISI POLIPROPILENA BERBUSA DENGAN KINERJA MEKANIS YANG SANGAT BAIK

(57) Abstrak :

Invensi ini diarahkan ke suatu komposisi polipropilena berbusa (C) yang meliputi suatu kopolimer propilena heterofasik (HECO1) yang memiliki suatu laju aliran massa leleh MFR2 (230°C, 2,16 kg) yang diukur sesuai dengan ISO 1133 dalam kisaran dari 3 hingga 10 g/10 menit dan setidaknya satu zat pembusa (FA) yang dipilih dari zat pembusa kimia dan fisik. Selanjutnya, invensi ini diarahkan pada penggunaan dari komposisi polipropilena berbusa (C) tersebut untuk produksi dari suatu bagian berbusa serta suatu bagian berbusa yang meliputi komposisi polipropilena berbusa (C) tersebut.

(20) RI Permohonan Paten

(19) ID | (11) No Pengumuman : 2021/PID/09023 | (13) A

(51) I.P.C : A43B 1/14 A43B 13/04 B29D 35/00 B29D 35/06 B29D 35/12

(21) No. Permohonan Paten : P00202106369

(22) Tanggal Penerimaan Permohonan Paten : 17-FEB-20

(30) Data Prioritas :

(31) Nomor	(32) Tanggal Prioritas	(33) Negara
62/807,263	19-FEB-19	United States of America
2022712	11-MAR-19	Netherlands

(43) Tanggal Pengumuman Paten : 15/11/2021

(71) Nama dan Alamat yang mengajukan Permohonan Paten :
WHAT THE FUTURE VENTURE CAPITAL (WTFVC) B.V
Zeemagazijnkade 3, 1018 LE Amsterdam, Netherlands

(72) Nama Inventor :
KYTTANEN, Janne Tuomas, FI
PROCTOR, Liam Edward, GB

(74) Nama dan Alamat Konsultan Paten :
Lanny Setiawan MBA., M.Mgt., MA-LPC., MA-LMFT.
Pacific Patent Multiglobal DIPO Business Center Lt. 11, Jalan Jend. Gatot Subroto Kav. 51-52, Jakarta Pusat- 10260 Indonesia

(54) Judul Invensi : PROSES PEMBUATAN ALAS KAKI DAN BAGIAN ALAS KAKI

(57) Abstrak :

Invensi ini diarahkan pada suatu proses pembuatan sol luar atau sol dalam dari alas kaki yang terdiri dari langkah-langkah berikut: (a) menyediakan cetakan negatif bentuk pertama dari sol luar atau sol dalam yang terdiri dari setidaknya satu lembaran plastik yang terbentuk sebagaimana diperoleh dengan thermoforming menggunakan cetakan induk pertama yang sesuai dengan bentuk sisi pertama dari sol luar atau sol dalam, (b) menambahkan komposisi cair yang dapat diawetkan ke cetakan negatif bentuk pertama, dan (c) memadatkan komposisi yang dapat diawetkan dimana sol luar atau sol dalam yang dipadatkan diperoleh dan dimana cetakan negatif bentuk pertama dilepaskan dari sol luar atau sol dalam yang dipadatkan.

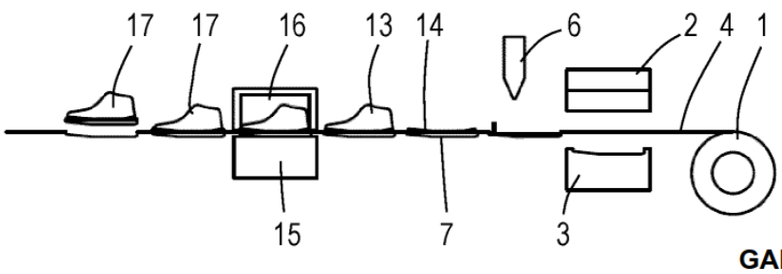

GAMBAR 3

(20) RI Permohonan Paten

(19) ID | (11) No Pengumuman : 2021/PID/09025 | (13) A

(51) I.P.C : A61K 9/20 (2006.01); A61K 31/675 (2006.01); A61K 47/18 (2017.01); A61K 9/48 (2006.01); A61P 31/04 (2006.01)

(21) No. Permohonan Paten : P00202106338

(22) Tanggal Penerimaan Permohonan Paten : 14-FEB-20

(30) Data Prioritas :

(31) Nomor	(32) Tanggal Prioritas	(33) Negara
19157255.1	14-FEB-19	European Patent Office

(43) Tanggal Pengumuman Paten : 15/11/2021

(71) Nama dan Alamat yang mengajukan Permohonan Paten :
Debiopharm International S.A.
Forum "après-demain", Chemin Messidor 5-7, 1002 Lausanne, Switzerland

(72) Nama Inventor :
Marie DECRETTE, FR
Aude Anne-Laure COLIN, FR
Sebastien CHABAUD, FR

(74) Nama dan Alamat Konsultan Paten :
Marolita Setiati
PT SPRUSON FERGUSON INDONESIA, Graha Paramita 3B Floor Zona D
Jl. Denpasar Raya Blok D2 Kav.8 Kuningan

(54) Judul Invensi : FORMULASI AFABISIN, METODE PEMBUATAN DAN PENGGUNAANNYA

(57) Abstrak :

Invensi ini menyediakan komposisi farmasi padat yang mengandung Afabisin yang menunjukkan karakteristik disolusi yang unggul. Efek menguntungkan ini dicapai dengan adanya senyawa histidin untuk memproduksi komposisi. Invensi ini selanjutnya menyediakan metode untuk membuat komposisi tersebut dan penggunaannya.

Gb. 1

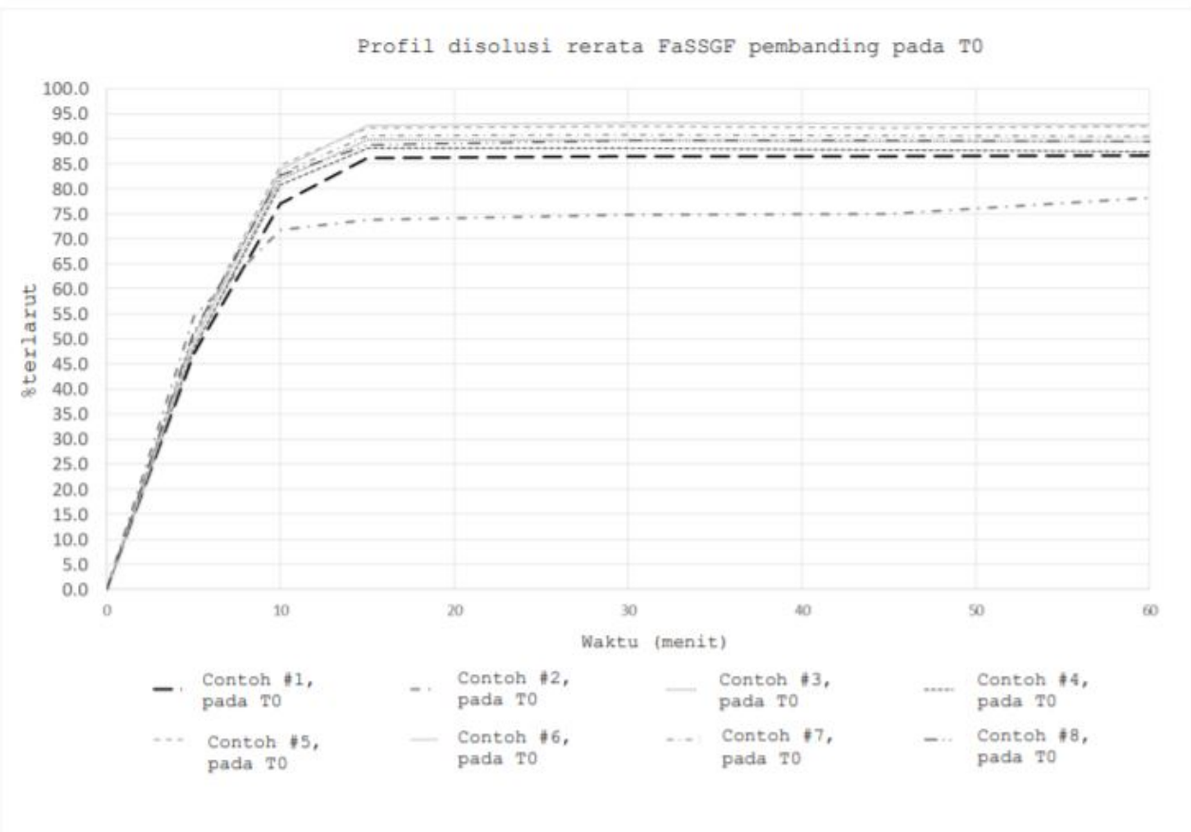

(20) RI Permohonan Paten

(19) ID (11) No Pengumuman : 2021/PID/09024 (13) A

(51) I.P.C : C07D 471/08 (2006.01); A61K 49/08 (2006.01); A61K 49/10 (2006.01); C07D 487/04 (2006.01); C07F 5/00 (2006.01)

(21) No. Permohonan Paten : P00202106238

(22) Tanggal Penerimaan Permohonan Paten : 17-JAN-20

(30) Data Prioritas :

(31) Nomor	(32) Tanggal Prioritas	(33) Negara
1900433	17-JAN-19	France

(43) Tanggal Pengumuman Paten : 15/11/2021

(71) Nama dan Alamat yang mengajukan Permohonan Paten :
GUERBET
15, rue des Vanesses, 93420 VILLEPINTE, France

(72) Nama Inventor :
Soizic LE GRENEUR, FR
Alain CHÉNEDÉ, FR
Martine CERF, FR
Stéphane DECRON, FR
Bruno FRANÇOIS, FR

(74) Nama dan Alamat Konsultan Paten :
Marolita Setiati
PT SPRUSON FERGUSON INDONESIA, Graha Paramita 3B Floor Zona D
Jl. Denpasar Raya Blok D2 Kav.8 Kuningan

(54) Judul Invensi : KOMPLEKS YANG DIPERKAYA SECARA DIASTEREOISOMERIK DARI GADOLINIUM DAN LIGAND PENGKELATAN BERBAHAN DASAR-PCTA, DAN PROSES SINTETIS

(57) Abstrak :

Invensi ini berhubungan dengan kompleks rumus (II) yang tersusun dari setidaknya 80% kelebihan diastereoisomerik yang meliputi campuran isomer II-RRR dan II-SSS dari rumus: (II) (II-SSS) (II-RRR) Invensi ini juga berhubungan dengan proses untuk membuat kompleks rumus (II) tersebut, dan juga dengan dua zat antara sintetis.

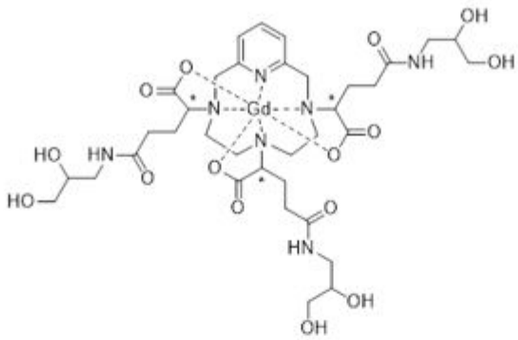

(II)

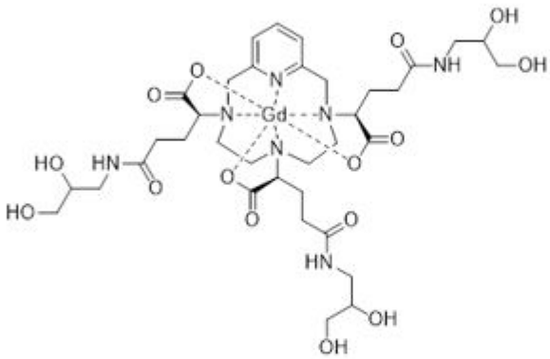

(II-SSS)

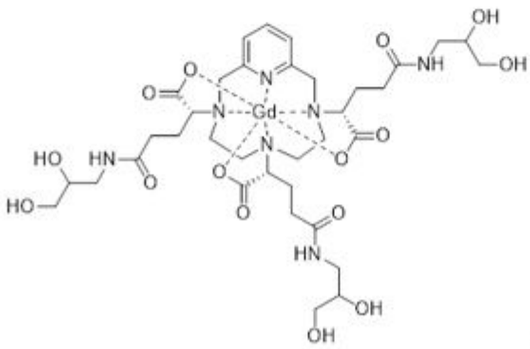

(II-RRR)

(20) RI Permohonan Paten

(19) ID (11) No Pengumuman : 2021/PID/09022 (13) A

(51) I.P.C : A23J 1/00 2006.1 C12N 1/12 2006.1 C07K 14/405 2006.1 A23J 3/20 2006.1

(21) No. Permohonan Paten : P00202106198

(22) Tanggal Penerimaan Permohonan Paten : 10-JAN-20

(30) Data Prioritas :

(31) Nomor	(32) Tanggal Prioritas	(33) Negara
1900277	11-JAN-19	France

(43) Tanggal Pengumuman Paten : 15/11/2021

(71) Nama dan Alamat yang mengajukan Permohonan Paten :
FERMENTALG
4 rue Rivière, 33500 LIBOURNE, France

(72) Nama Inventor :
Olivier CAGNAC , FR
Axel ATHANE , FR
Julien DEMOL , FR

(74) Nama dan Alamat Konsultan Paten :
Ir. Migni Myriasandra Noerhadi MIP. MSEL.
Kantor Taman A-9, Unit A6 & A7 Jl. Dr. Ide Anak Agung Gde Agung,
Mega Kuningan, Jakarta 12950 Indonesia

(54) Judul Invensi : PROSES UNTUK MEMURNIKAN FIKOSIANIN

(57) Abstrak :

Invensi ini berhubungan dengan proses novel untuk memurnikan fikosianin yang dihasilkan dengan fermentasi oleh mikroalga, khususnya yang dihasilkan oleh Galdiaeria sulphuraria, yang meliputi degradasi enzimatik glikogen.

(20) RI Permohonan Paten

(19) ID | (11) No Pengumuman : 2021/PID/08975 | (13) A

(51) I.P.C : A23L 23/10 2016.1 A23P 10/40 2016.1

(21) No. Permohonan Paten : P00202105700

(22) Tanggal Penerimaan Permohonan Paten : 03-JAN-20

(30) Data Prioritas :

(31) Nomor	(32) Tanggal Prioritas	(33) Negara
19154963.3	01-FEB-19	European Patent Office

(43) Tanggal Pengumuman Paten : 15/11/2021

(71) Nama dan Alamat yang mengajukan Permohonan Paten :
SOCIÉTÉ DES PRODUITS NESTLÉ S.A.
Avenue Nestlé 55, 1800 VEVEY, Switzerland

(72) Nama Inventor :
Weifeng SHI, CN
Volker SCHROEDER, DE
Perdana JIMMY, ID
Erik Kurt LARREA ANAYA, MX
Gregory TRAPPO, FR
Peter HANGARTER, DE
Corinna THOMAE-WORRINGER, DE

(74) Nama dan Alamat Konsultan Paten :
IR. Y.T. Widjojo
Wisma Kemang Lt. 5, Jl. Kemang Selatan No. 1

(54) Judul Invensi : TABLET KALDU

(57) Abstrak :

Invensi berkaitan dengan tablet kaldu yang terdiri atas 20-70% b garam kristalin, hingga 15% b gula kristalin, dan 10-70% b potongan bahan tanaman, dimana garam kristalin memiliki diameter partikel median Dv50 dalam rentang 0,7 hingga 3,5 mm, dimana gula kristalin memiliki diameter partikel median Dv50 dalam rentang 0,5 hingga 3,5 mm, dan potongan bahan tanaman memiliki diameter partikel median Dv50 dalam rentang 0,7 hingga 9,0 mm.

(20) RI Permohonan Paten

(19) ID | (11) No Pengumuman : 2021/PID/08977 | (13) A

(51) I.P.C : B01D 61/04 2006.1 B01D 61/12 2006.1 B01D 65/08 2006.1 C02F 1/44 2006.1

(21) No. Permohonan Paten : P00202105581

(22) Tanggal Penerimaan Permohonan Paten : 27-JAN-20

(30) Data Prioritas :

(31) Nomor	(32) Tanggal Prioritas	(33) Negara
2019-012435	28-JAN-19	Japan

(43) Tanggal Pengumuman Paten : 15/11/2021

(71) Nama dan Alamat yang mengajukan Permohonan Paten :
KURITA WATER INDUSTRIES LTD.
10-1, Nakano 4-chome, Nakano-ku, Tokyo 1640001, Japan

(72) Nama Inventor :
OHTSUKA, Yuta, JP
HAYAKAWA, Kunihiro, JP

(74) Nama dan Alamat Konsultan Paten :
IR. Y.T. Widjojo
Wisma Kemang 5th Floor, Jalan Kemang Selatan No. 1

(54) Judul Invensi : METODE KONTROL PENDOSISAN KIMIA

(57) Abstrak :

Beberapa tingkat infusi kimia dari volume infusi kimia yang berbeda diatur. Ketika kontrol dimulai, infusi kimia dimulai pada tingkat dengan volume infusi kimia tertinggi. Setiap waktu suatu periode pengambilan sampel S berlalu, laju dari peningkatan dalam perbedaan tekanan dari suatu peralatan RO (5) dibandingkan dengan suatu nilai ambang batas A. Ketika laju dari peningkatan berada pada atau di bawah nilai ambang batas A, volume infusi kimia dikurangi ke tingkat yang satu langkah lebih rendah. Ketika laju dari peningkatan adalah lebih besar dari nilai ambang batas A, volume infusi kimia ditingkatkan ke tingkat yang satu langkah lebih tinggi.

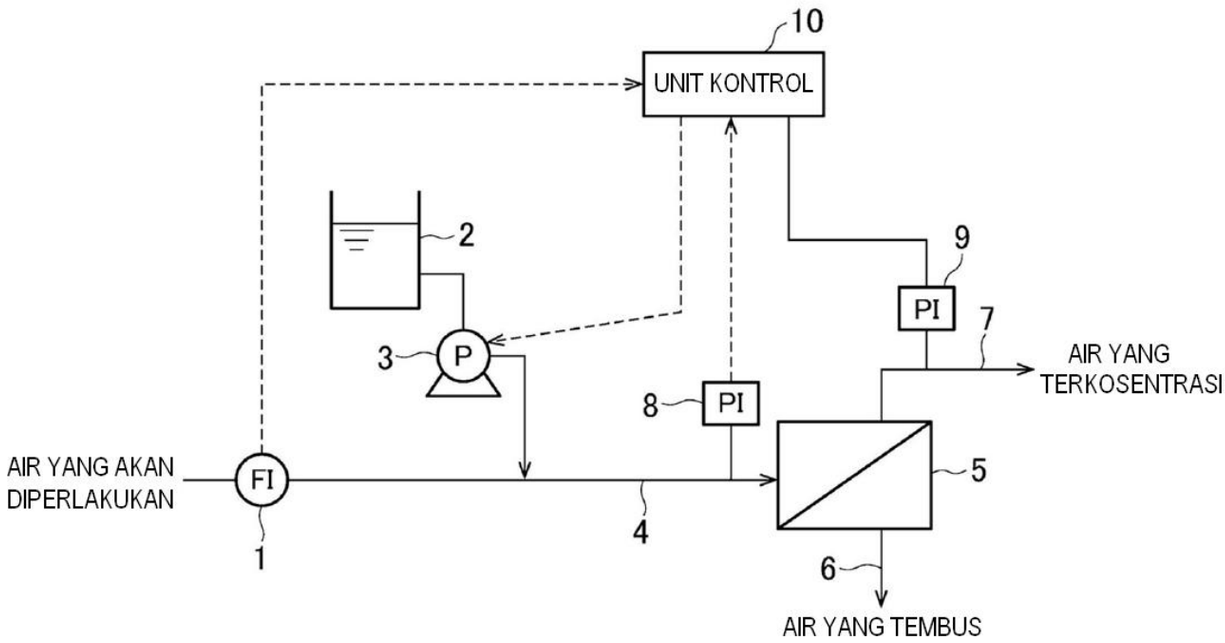

GAMBAR 1

(20) RI Permohonan Paten

(19) ID | (11) No Pengumuman : 2021/PID/08987 | (13) A

(51) I.P.C : C12N 15/113 (2010.01); A61P 25/28 (2006.01)

(21) No. Permohonan Paten : P00202105475

(22) Tanggal Penerimaan Permohonan Paten : 19-DEC-19

(30) Data Prioritas :

(31) Nomor	(32) Tanggal Prioritas	(33) Negara
62/781,774	19-DEC-18	United States of America
62/862,472	17-JUN-19	United States of America
62/928,795	31-OCT-19	United States of America

(43) Tanggal Pengumuman Paten : 15/11/2021

(71) Nama dan Alamat yang mengajukan Permohonan Paten :
ALNYLAM PHARMACEUTICALS, INC.
675 West Kendall Street Henri A. Termeer Square, Cambridge, Massachusetts, 02142, United States of America

(72) Nama Inventor :
MILSTEIN, Stuart, US
BROWN, Kirk, US
NAIR, Jayaprakash, US
MAIER, Martin, US
JADHAV, Vasant, US
KEATING, Mark, US
CASTORENO, Adam, US
HASLETT, Patrick, US
SOUNDARAPANDIAN, Mangala, Meenakshi, US
FITZGERALD, Kevin, US

(74) Nama dan Alamat Konsultan Paten :
Risti Wulansari S.H.,
KMO Building, Floor 05 Suite 502 Jalan Kyai Maja No 1 RT03/RW08

(54) Judul Invensi : KOMPOSISI ZAT RNAi PROTEIN PREKURSOR AMILOID (APP) DAN METODE PENGGUNAANNYA

(57) Abstrak :

Pengungkapan ini berkaitan dengan zat asam ribonukleat untai ganda (dsRNAi) dan komposisi yang menargetkan gen APP, serta metode penghambatan ekspresi gen APP dan metode pengobatan subjek yang memiliki penyakit atau gangguan terkait APP, seperti angiopati amiloid serebral (CAA) dan penyakit Alzheimer familial onset dini (EOFAD atau eFAD), menggunakan zat dan komposisi dsRNAi tersebut.

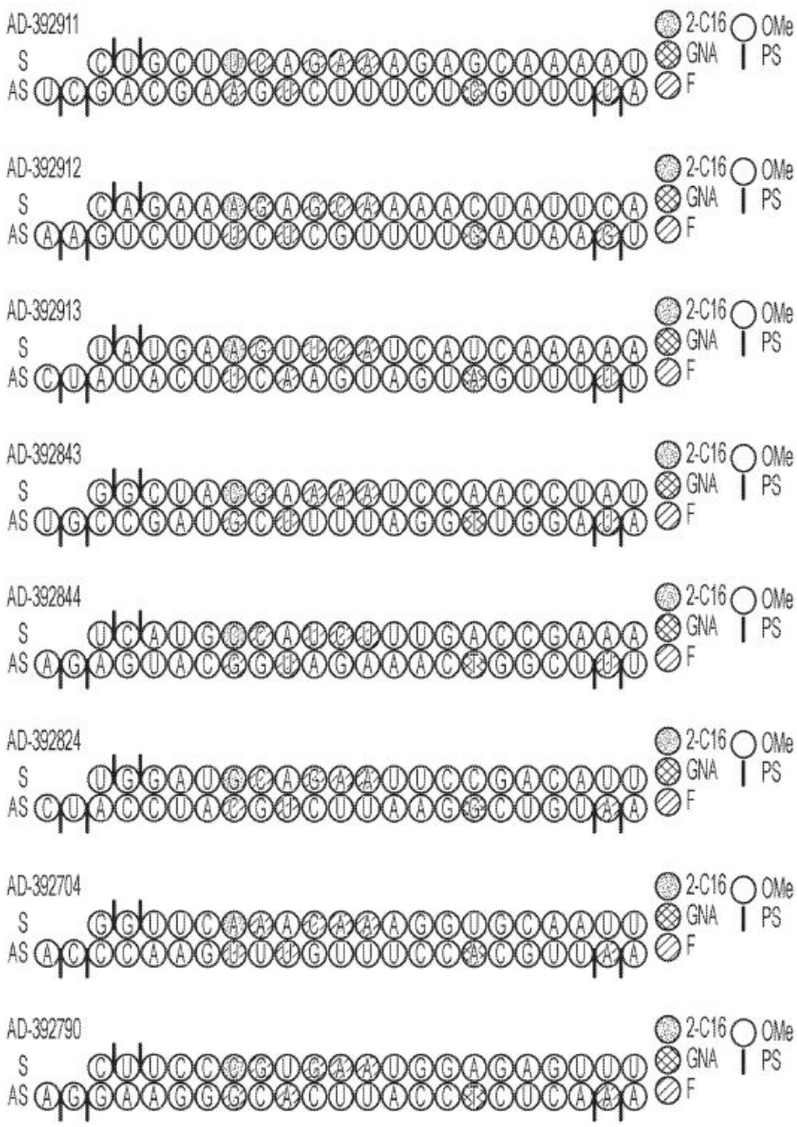

GAMBAR 1A

(20) RI Permohonan Paten

(19) ID | (11) No Pengumuman : 2021/PID/08910 | (13) A

(51) I.P.C : G10L 21/0308 2013.1 G10L 25/30 2013.1 G10L 25/60 2013.1

(21) No. Permohonan Paten : P00202105453

(22) Tanggal Penerimaan Permohonan Paten : 20-DEC-19

(30) Data Prioritas :

(31) Nomor	(32) Tanggal Prioritas	(33) Negara
18215707.3	21-DEC-18	European Patent Office

(43) Tanggal Pengumuman Paten : 15/11/2021

(71) Nama dan Alamat yang mengajukan Permohonan Paten :
FRAUNHOFER-GESELLSCHAFT ZUR FÖRDERUNG DER ANGEWANDTEN FORSCHUNG E.V.
Hansastraße 27c, 80686 München, DE

(72) Nama Inventor :
Christian UHLE, DE
Matteo TORCOLI, IT
Sascha DISCH, DE
Jouni PAULUS, FI
Jürgen HERRE, DE
Oliver HELLMUTH, DE
Harald FUCHS, DE

(74) Nama dan Alamat Konsultan Paten :
IR. Y.T. Widjojo
Wisma Kemang 5th Floor, Jalan Kemang Selatan No. 1

(54) Judul Invensi : PERALATAN DAN METODE PEMISAHAN SUMBER MENGGUNAKAN ESTIMASI DAN KONTROL KUALITAS SUARA

(57) Abstrak :

Suatu peralatan untuk menghasilkan suatu sinyal audio terpisah dari suatu sinyal masukan audio disediakan. Sinyal masukan audio terdiri dari suatu bagian sinyal audio target dan suatu bagian sinyal audio residu. Bagian sinyal audio residu menunjukkan suatu residu antara sinyal masukan audio dan bagian sinyal audio targey. Perlatan terdiri dari suatu pemisah suber (110), suatu modul penentu (120) dan suatu pemroses sinyal (130). Pemisah sumber (110) dikonfigurasikan untuk menentukan suatu sinyal target yang diestimasikan yang tergantung pada sinyal masukan audio, sinyal target yang diestimasikan merupakan suatu estimasi dari suatu sinyal yang hanya terdiri dari bagian sinyal audio target. Modul penentu (120) dikonfigurasikan untuk menentukan satu atau lebih nilai hasil tergantung pada kualitas bunyi yang diestimasikan dari sinyal target yang diestimasikan untuk memperoleh satu atau lebih nilai parameter, dimana satu atau lebih nilai parameter merupakan satu atau lebih nilai hasil atau tergantung pada satu atau lebih nilai hasil. Pemroses sinyal dikonfigurasikan untuk menghasilkan sinyal audio terpisah tergantung pada satu atau lebih nilai parameter dan tergantung pada setidaknya satu dari sinyal target yang diestimasikan dan sinyal audio masukan dan suatu sinyal resiu yang diestimasikan, sinyal residu yang diestimasikan merupakan suatu estimasi dari suatu sinyal yang hanya terdiri dari bagian sinyal audio residu. Gambar 1a;

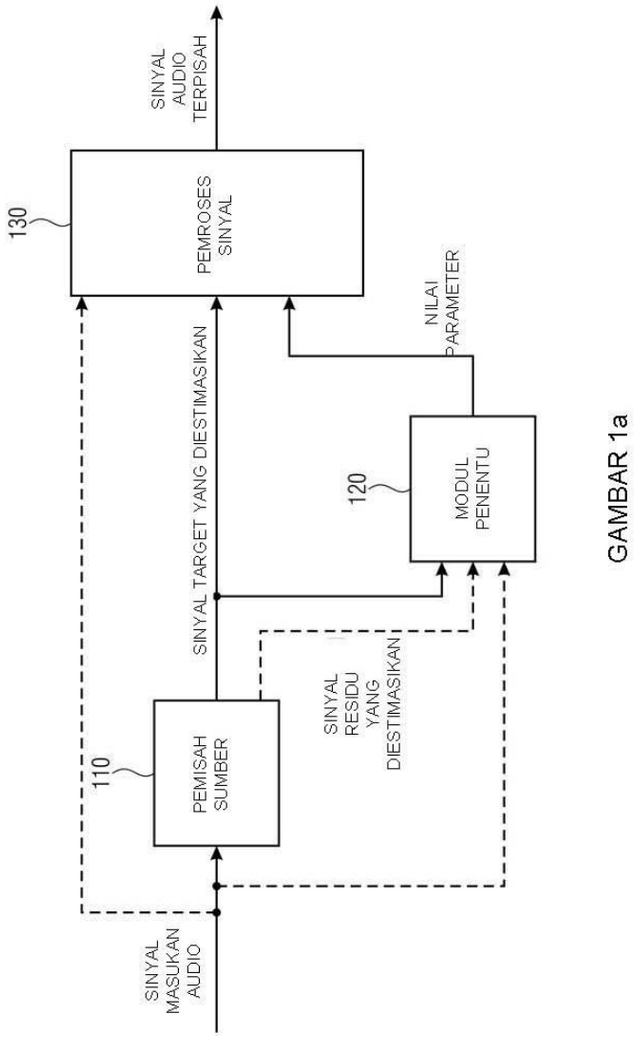

GAMBAR 1a

(20) RI Permohonan Paten

(19) ID | (11) No Pengumuman : 2021/PID/09021 | (13) A

(51) I.P.C : C07D 401/04, C07D 401/14

(21) No. Permohonan Paten : P00202105009

(22) Tanggal Penerimaan Permohonan Paten : 06-DEC-19

(30) Data Prioritas :

(31) Nomor	(32) Tanggal Prioritas	(33) Negara
201831048884	24-DEC-18	India

(43) Tanggal Pengumuman Paten : 15/11/2021

(71) Nama dan Alamat yang mengajukan Permohonan Paten :
UPL LTD
Agrochemical Plant, Durgachak, Midnapore Dist., West Bengal, Haldia 721 602, India

(72) Nama Inventor :
PANCHAL, Digish Manubhai, IN
DESAI, Jigar Kantilal, IN
SHROFF, Jaidev, Rajnikant, GB
SHROFF, Vikram, Rajnikant, GB

(74) Nama dan Alamat Konsultan Paten :
Kusno Hadi S.Si
Kartika Chandra Office Tower 4 th Floor Suite 409 Jalan Gatot Subroto Kavling 18-20

(54) Judul Invensi : PROSES PEMBUATAN ANTRANILAMIDA

(57) Abstrak :

Invensi ini menyediakan suatu proses pembuatan dan pemurnian antranilamida.

(20) RI Permohonan Paten

(19) ID | (11) No Pengumuman : 2021/PID/08986 | (13) A

(51) I.P.C : C22C 38/44 (2006.01); C22C 38/50 (2006.01)

(21) No. Permohonan Paten : P00202104940

(22) Tanggal Penerimaan Permohonan Paten : 24-DEC-19

(30) Data Prioritas :

(31) Nomor	(32) Tanggal Prioritas	(33) Negara
201811580228.7	24-DEC-18	China

(43) Tanggal Pengumuman Paten : 15/11/2021

(71) Nama dan Alamat yang mengajukan Permohonan Paten :
BAOSHAN IRON & STEEL CO., LTD
885 FUJIN ROAD, BAOSHAN DISTRICT, SHANGHAI 201900, P. R. CHINA

(72) Nama Inventor :
Donghui WEN, CN
Fengming SONG, CN
Ana YANG, CN
Wei WANG, CN
Zigang LI, CN
Qingjun ZHOU, CN
Lede MIAO;, CN

(74) Nama dan Alamat Konsultan Paten :
Marhendra Aristanto S.H., MBA.
AAMHAS IP CONSULTANT, Perkantoran KINDO SQUARE Blok B No. 5, Jl. Duren Tiga Raya No. 101, Jakarta 12760 INDONESIA

(54) Judul Invensi : BAJA TAHAN KARAT AIR LAUT DAN METODE PRODUKSINYA.

(57) Abstrak :

Invensi ini mengungkapkan baja tahan karat air laut, persentase massa dari unsur-unsur kimianya adalah: C 0,03-0,05%, Si 0,04-0,08%, Mn 0,8-1,2%, Cu 0,1-0,2%, Cr 2,5-5,5%, Ni 0,05-0,15%, Mo 0,15-0,35%, Al 1,5-3,5%, Ti 0,01-0,02%, Ca 0,0015-0,003%, dan keseimbangannya adalah Fe dan pengotor-pengotor tak terhindarkan lainnya. Selanjutnya, invensi ini mengungkapkan metode produksi baja tahan karat air laut. Metode tersebut mencakup tahapan berikut: (1) peleburan dan pencetakan; (2) pemanasan ulang: pemanasan ulang blanko penuangan hingga suhu 1200℃-1260℃; (3) pengerolan kasar; (4) pengerolan akhir; (5) pelilitan; dan (6) pendinginan hingga suhu ruang. Baja tahan karat air laut memiliki ketahanan karat air laut yang baik dan sifat-sifat mekanis yang istimewa.

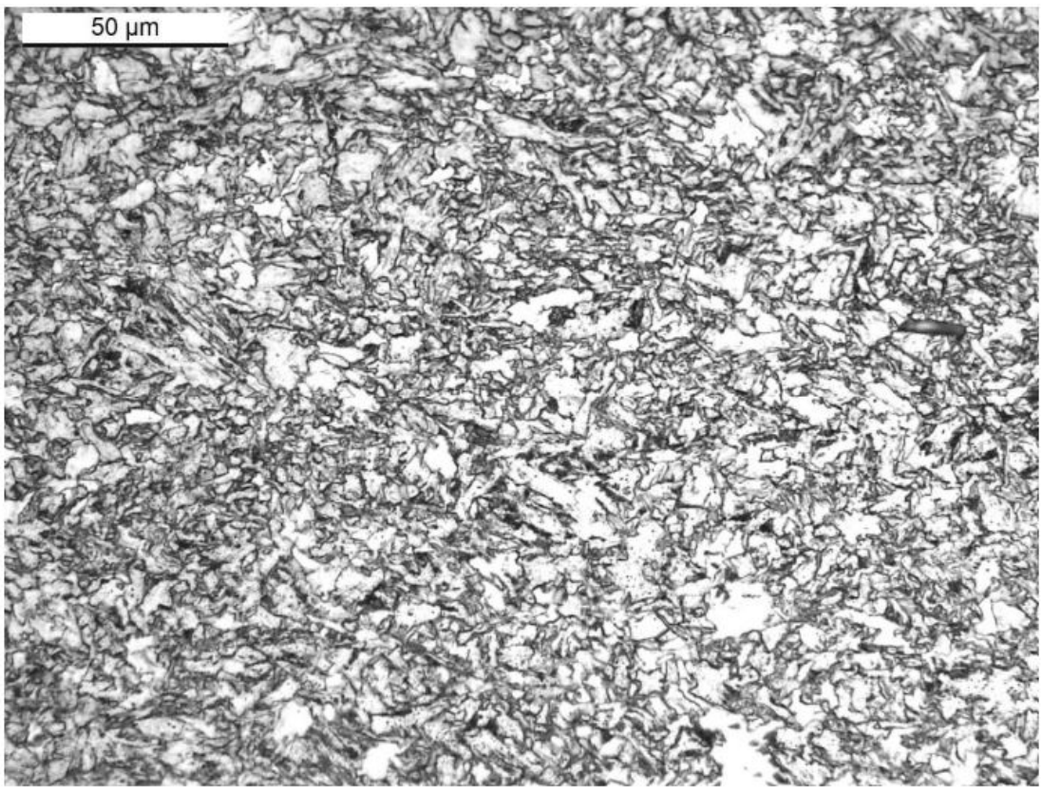

Gambar 1.

(20) RI Permohonan Paten

(19) ID (11) No Pengumuman : 2021/PID/08909 (13) A

(51) I.P.C : C01B 3/38 (2006.01); C07C 29/151 (2006.01); C07C 31/04 (2006.01)

(21) No. Permohonan Paten : P00202104643

(22) Tanggal Penerimaan Permohonan Paten : 16-JAN-20

(30) Data Prioritas :

(31) Nomor	(32) Tanggal Prioritas	(33) Negara
PA 2019 00073	18-JAN-19	Denmark

(43) Tanggal Pengumuman Paten : 15/11/2021

(71) Nama dan Alamat yang mengajukan Permohonan Paten :
Haldor Topsøe A/S
Haldor Topsøes Allé 1, 2800 Kgs. Lyngby, Denmark

(72) Nama Inventor :
Per Juul DAHL, DK
Asad NAVID, DK
Thomas ROSTRUP-NIELSEN, DK

(74) Nama dan Alamat Konsultan Paten :
Marolita Setiati
PT SPRUSON FERGUSON INDONESIA, Graha Paramita 3B Floor Zona D
Jl. Denpasar Raya Blok D2 Kav.8 Kuningan

(54) Judul Invensi : METODE UNTUK PEMBUATAN GAS SINTESIS METANOL

(57) Abstrak :

Metode untuk pembuatan gas sintesis metanol yang menggabungkan reformasi dua langkah dan reformasi uap dari umpan yang mengandung karbon dioksida secara paralel.

(20) RI Permohonan Paten

(19) ID | (11) No Pengumuman : 2021/PID/09050 | (13) A

(51) I.P.C : B65D 85/804 2006.01

(21) No. Permohonan Paten : P00202104477

(22) Tanggal Penerimaan Permohonan Paten : 19-NOV-19

(30) Data Prioritas :

(31) Nomor	(32) Tanggal Prioritas	(33) Negara
18207128.2	20-NOV-18	European Patent Office

(43) Tanggal Pengumuman Paten : 15/11/2021

(71) Nama dan Alamat yang mengajukan Permohonan Paten :
SOCIETE DES PRODUITS NESTLE S.A.
Avenue Nestlé 55, 1800 VEVEY, Switzerland

(72) Nama Inventor :
Nihan DOGAN, TR
Karen McPOLAND, GB
Fred MARVILLE, FR

(74) Nama dan Alamat Konsultan Paten :
IR. Y.T. Widjojo
Wisma Kemang 5th Floor, Jalan Kemang Selatan No. 1

(54) Judul Invensi : KAPSUL UNTUK MEMBUAT MAKANAN ATAU MINUMAN YANG TERDIRI ATAS MEMBRAN YANG TERLALU BESAR

(57) Abstrak :

Invensi berkaitan dengan kapsul (1) untuk membuat makanan atau minuman, kapsul tersebut(1) terdiri atas bodi berongga (2) yang disesuaikan agar dapat dilubangi untuk injeksi fluida di dalam kapsul (1), ruang (10) yang dibentuk di dalam bodi (2) dan berisi bahan, membran (9) yang menutup bukaan yang dibentuk di ujung bawah ruang (10), tepi membran yang dikencangkan ke pinggiran melingkar (12) yang mengelilingi bukaan dengan alat pengencang yang membentuk segel di antara bodi (2) dan membran (9), dan alat pembukaan yang ditempatkan di luar ruang (10) di sekitar membran (9) yang dikonfigurasi untuk membuka membran ketika kapsul tersebut ditekan terhadap alat pembukaan tersebut pada tekanan pembukaan. Bagian dari membran (9) yang dikelilingi oleh segel memiliki luas permukaan yang dikembangkan yang terdiri atas antara 110% dan 140% dari luas permukaan datar yang dikelilingi oleh segel tersebut.

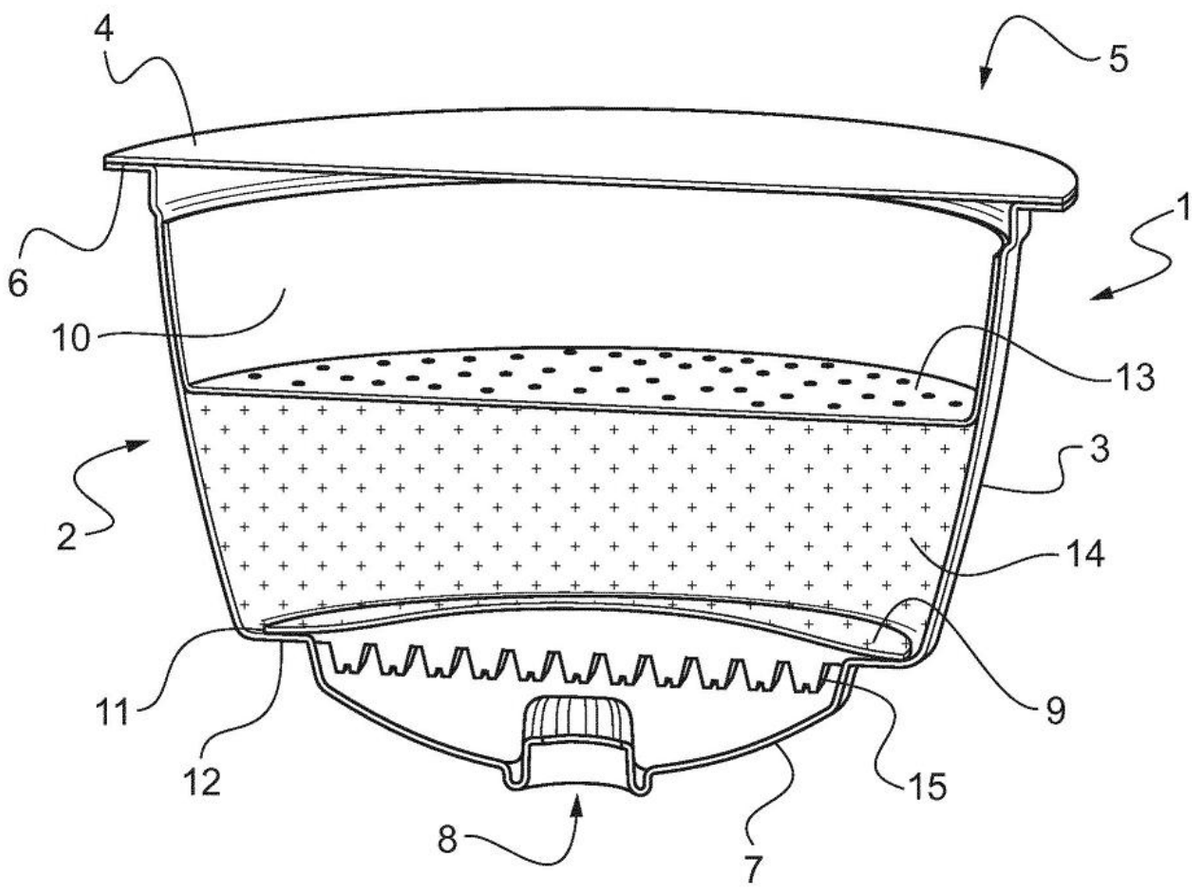

Gbr. 2

(20) RI Permohonan Paten

(19) ID (11) No Pengumuman : 2021/PID/08985 (13) A

(51) I.P.C : H04N 19/70 2014.01

(21) No. Permohonan Paten : P00202104420

(22) Tanggal Penerimaan Permohonan Paten : 26-NOV-19

(30) Data Prioritas :

(31) Nomor	(32) Tanggal Prioritas	(33) Negara
62/774,050	30-NOV-18	United States of America
62/784,296	21-DEC-18	United States of America
62/791,227	11-JAN-19	United States of America
62/806,502	15-FEB-19	United States of America

(43) Tanggal Pengumuman Paten : 15/11/2021

(71) Nama dan Alamat yang mengajukan Permohonan Paten :
SHARP KABUSHIKI KAISHA
1, Takumi-cho, Sakai-ku, Sakai City, Osaka 590-8522, Japan

FG INNOVATION COMPANY LIMITED
Flat 2623, 26/F Tuen Mun Central Square, 22 Hoi Wing Road, Tuen Mun, New Territories, Hong Kong, China

(72) Nama Inventor :
DESHPANDE, Sachin G., US

(74) Nama dan Alamat Konsultan Paten :
IR. Y.T. Widjojo
Wisma Kemang 5th Floor, Jalan Kemang Selatan No. 1

(54) Judul Invensi : SISTEM DAN METODE UNTUK MENSINYALKAN STRUKTUR TILE UNTUK GAMBAR VIDEO YANG DIKODEKAN

(57) Abstrak :

Penjelasan ini berkaitan dengan pengodean video dan lebih khususnya berkaitan dengan teknik untuk mensinyalkan struktur tile untuk gambar video yang dikodekan. Sesuai dengan aspek invensi, sintaks bendera pertama dan sintaks bendera kedua dikodekan dalam set parameter gambar, di mana sintaks bendera pertama menetapkan apakah tile di dalam setiap potongan adalah dalam urutan pemindaian raster atau tidak atau tile di dalam setiap potongan menutupi daerah persegi panjang dari gambar atau tidak dan sintaks bendera kedua menetapkan setiap potongan mencakup hanya satu daerah persegi panjang atau setiap potongan mencakup satu atau lebih daerah persegi panjang.

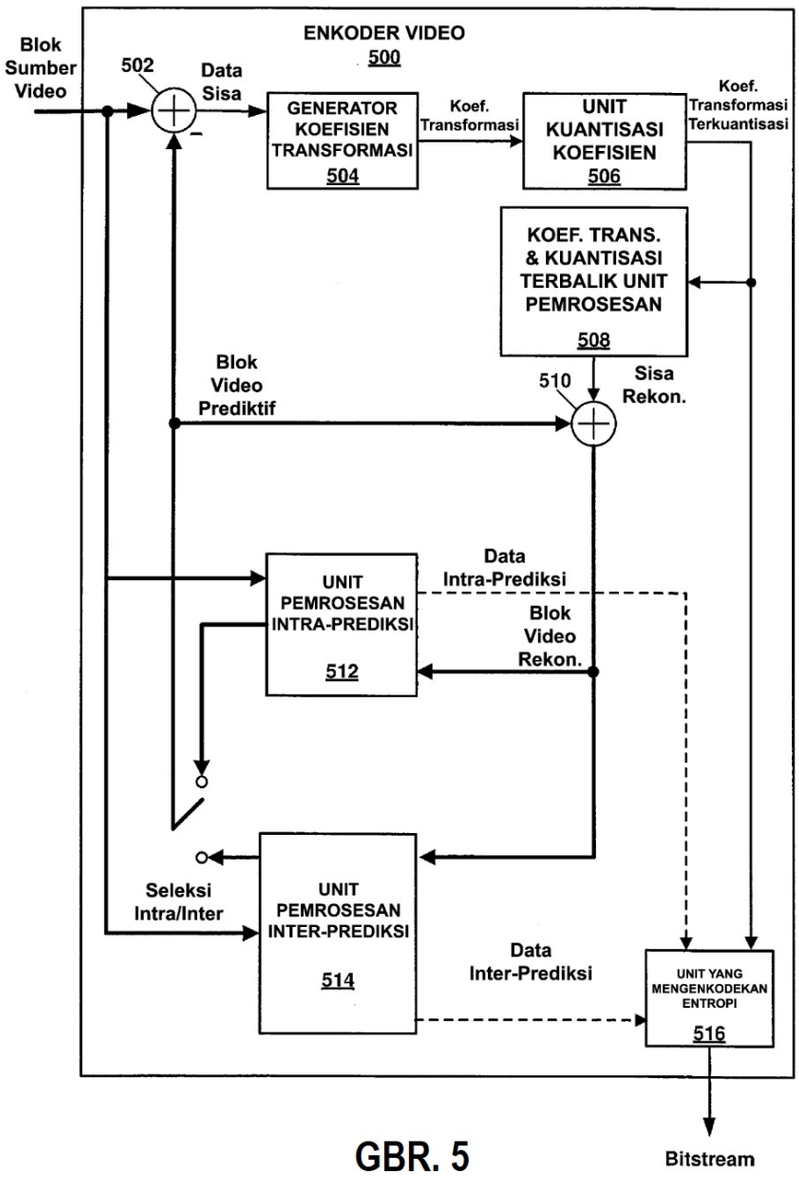

GBR. 5

(20) RI Permohonan Paten

(19) ID (11) No Pengumuman : 2021/PID/09020 (13) A

(51) I.P.C : C12N 15/11 (2006.01); A61K 9/51 (2006.01); B82Y 5/00 (2011.01)

(21) No. Permohonan Paten : P00202104238

(22) Tanggal Penerimaan Permohonan Paten : 08-NOV-19

(30) Data Prioritas :

(31) Nomor	(32) Tanggal Prioritas	(33) Negara
62/758,088	09-NOV-18	United States of America

(43) Tanggal Pengumuman Paten : 15/11/2021

(71) Nama dan Alamat yang mengajukan Permohonan Paten :
Arbutus Biopharma Corporation
100-8900 Glenlyon Parkway, Burnaby, British Columbia V5J 5J8, Canada

(72) Nama Inventor :
James HEYES , GB
Adam JUDGE, GB
Kieu Mong LAM, CA
Lorne Ralph PALMER, CA
Petra SCHREINER, CA

(74) Nama dan Alamat Konsultan Paten :
Marolita Setiati
PT SPRUSON FERGUSON INDONESIA, Graha Paramita 3B Floor Zona D
Jl. Denpasar Raya Blok D2 Kav.8 Kuningan

(54) Judul Invensi : FORMULASI-FORMULASI NANOPARTIKEL LIPID

(57) Abstrak :

Invensi ini menyajikan nanopartikel lipid spesifik tertentu dan nanopartikel lipid yang terdiri dari: (a) satu atau lebih molekul asam nukleat; (b) kolesterol; (c) DSPC; (d) PEG-C-DMA; dan (e) lipid kationik; dan komposisi farmasi yang terdiri dari nanopartikel lipid. Nanopartikel lipid dan komposisi farmasi sangat berguna untuk mengirimkan asam nukleat seperti siRNA atau mRNA ke pasien (misalnya manusia) atau ke sel.

(20) RI Permohonan Paten

(19) ID | (11) No Pengumuman : 2021/PID/08905 | (13) A

(51) I.P.C : A61K 49/18 (2006.01)

(21) No. Permohonan Paten : P00202104162

(22) Tanggal Penerimaan Permohonan Paten : 13-MAY-19

(30) Data Prioritas :

(31) Nomor	(32) Tanggal Prioritas	(33) Negara
2018-0138	06-NOV-18	Cuba

(43) Tanggal Pengumuman Paten : 15/11/2021

(71) Nama dan Alamat yang mengajukan Permohonan Paten :
CENTRO DE NEUROCIENCIAS DE CUBA
Calle 190, No. 19818, entre 25 y 27 Cubanacán, Playa, La Habana 11600, Cuba

(72) Nama Inventor :
RODRÍGUEZ-TANTY, Chryslaine, CU
SABLÓN CARRAZANA, Marquiza, CU
GONZÁLEZ DALMAU, Evelio, CU
DÍAZ GARCÍA, Alicia Marcelina, CU
PANEQUE QUEVEDO, Armando Augusto, CU
GUZMÁN RODRÍGUEZ, Andy, CU
RODRÍGUEZ IZQUIERDO, Julio Ricardo, CU
RIVERA MARRERO, Suchitil, CU
HERNÁNDEZ RODRÍGUEZ, Armando José, CU
REYES MOLINA, Israel, CU
IRIARTE MESA, Claudia, CU
LEÓN CHAVIANO, Samila, CU
SOTO MENÉNDEZ DEL VALLE, Roberto, CU
BENCOMO MARTÍNEZ, Alberto, CU

(74) Nama dan Alamat Konsultan Paten :
Maria Carola D Monintja S.H.,M.H.
Wisma 46 Lt. 48 Jl. Jend. Sudirman Kav. 1

(54) Judul Invensi : PARTIKEL NANO OKSIDA LOGAM YANG DIKONYUGASI DENGAN TURUNAN NAFTALENA SEBAGAI AGEN KONTRAS UNTUK DETEKSI PLAK BETA AMILOID DENGAN PENCITRAAN RESONANSI MAGNETIK

(57) Abstrak :

Invensi ini berhubungan dengan Kimia dan Fisika yang diterapkan pada bidang Kedokteran dan mengacu pada perolehan nanopartikel oksida logam, dengan Formula umum I, Formula I dimana: R1: adalah pelapis organik pada inti oksida logam, dari jenis polimer, turunan katekol dan trialkoksialkilaminosilana; R2: -NHCO-alkilenil-C(O)NH-alkilenil-R3; R3: -COO-, -CO-, -NH, -O-, -S-, -NH-alkilenil-NH-, -NR4-CSS-; R4: -H, -CH3, -CH2-CH3, -CH2CH2CH3, dan MxOy: besi oksida (Fe3O4/γFe2O3), gadolinium oksida(III), mangan oksida(II) dan tembaga(II) oksida; Nanopartikel magnetik ini, dilapisi, difungsikan dan dikonyugasi ke senyawa naftalena yang terkait dengan struktur β-amiloid yang mampu, ketika diberikan ke mamalia, melintasi penghalang darah-otak (BBB) tanpa menggunakan zat pengganggu membran. Senyawa ini digunakan dalam deteksi dini dan non-invasif aglomerat dan plak β-amiloid oleh Pencitraan Resonansi Magnetik (MRI) dan mampu bertindak sebagai agen kontras MRI dalam diagnosis dini dan non-invasif AD.

(20) RI Permohonan Paten

(19) ID (11) No Pengumuman : 2021/PID/09051 (13) A

(51) I.P.C : C02F 3/28 (2006.01); C02F 103/32 (2006.01); C02F 1/24 (2006.01)

(21) No. Permohonan Paten : P00202104157

(22) Tanggal Penerimaan Permohonan Paten : 20-DEC-19

(30) Data Prioritas :

(31) Nomor	(32) Tanggal Prioritas	(33) Negara
18215493.0	21-DEC-18	European Patent Office

(43) Tanggal Pengumuman Paten : 15/11/2021

(71) Nama dan Alamat yang mengajukan Permohonan Paten :
PAQUES I.P. B.V.
Tjalke de Boerstrjitte 24, 8561 EL Balk Netherlands

(72) Nama Inventor :
Cornelia Theresia Maria Johanna FRIJTERS, NL
Sebastiaan Leonardo DE BRUIN, NL

(74) Nama dan Alamat Konsultan Paten :
Budi Rahmat S.H.,
Jalan Griya Agung No 21 Blok M3 Komplek Griya Inti Sentosa Sunter

(54) Judul Invensi : PROSES DAN ALAT UNTUK PEMURNIAN ANAEROBIK

(57) Abstrak :

Invensi ini berhubungan dengan proses untuk pemisahan biomassa dalam pemurnian anaerobik air limbah dan dengan sistem untuk pemisahan biomassa dalam pemurnian anaerobik air limbah.

(20) RI Permohonan Paten

(19) ID | (11) No Pengumuman : 2021/PID/08904 | (13) A

(51) I.P.C : C08G 65/26 (2006.01)

(21) No. Permohonan Paten : P00202104142

(22) Tanggal Penerimaan Permohonan Paten : 13-JAN-20

(30) Data Prioritas :

(31) Nomor	(32) Tanggal Prioritas	(33) Negara
10 2019 200 789.9	23-JAN-19	Germany
19166815.1	02-APR-19	European Patent Office

(43) Tanggal Pengumuman Paten : 15/11/2021

(71) Nama dan Alamat yang mengajukan Permohonan Paten :
Clariant International Ltd
Rothausstr. 61, 4132 Muttenz, Switzerland

(72) Nama Inventor :
Dorothee GABEL, DE
Felix HÖVELMANN, DE
Rainer KUPFER, DE
Benjamin SCHEINHARDT, DE
Dietmar BECK, DE

(74) Nama dan Alamat Konsultan Paten :
Marolita Setiati
PT SPRUSON FERGUSON INDONESIA, Graha Paramita 3B Floor Zona D
Jl. Denpasar Raya Blok D2 Kav.8 Kuningan

(54) Judul Invensi : AGEN PENDISPERSI

(57) Abstrak :

Invensi ini terkait dengan komposisi yang mengandung senyawa-senyawa dari Formula (I), Formula (II), atau campurannya, (I) (II), di mana n adalah bilangan bulat yang lebih besar daripada atau sama dengan 1, R1 adalah gugus hidrokarbon alifatik, linear, atau bercabang yang memiliki 1 hingga 10 atom karbon, atom hidrogen, unit struktural -O-X, atau unit struktural -CH2-O-X, X sepadan dengan Formula (III), (III) 2019DE403 WO 38, di mana a adalah bilangan bulat dari 2 hingga 6, b adalah bilangan bulat dari 0 hingga 3, c adalah bilangan bulat dari 20 hingga 28, m adalah 1 atau 2, R2 adalah gugus hidrokarbon alifatik, linear, atau bercabang yang memiliki 1 hingga 10 atom karbon, Y adalah hidrogen, -SO3M, -SO2M, -PO3M2, atau -CH2COOM, dan M adalah kation. Senyawa-senyawa dari Formula (I), Formula (II), atau campurannya disukai sesuai untuk berlaku sebagai agen pendispersi.

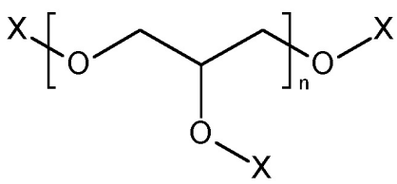

(I)

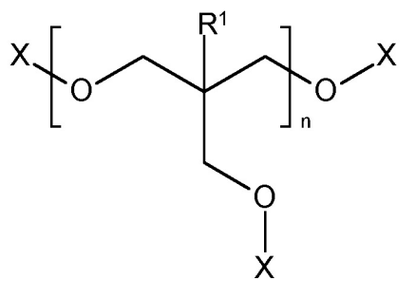

(II)

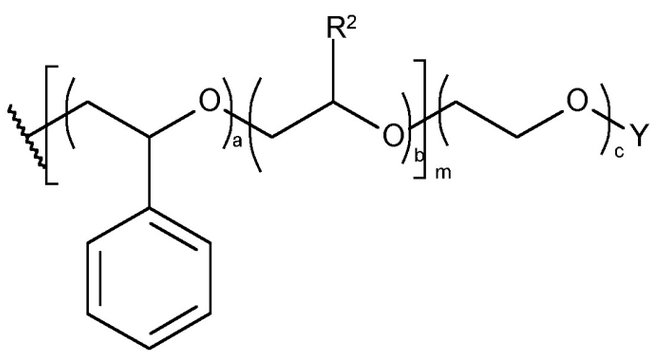

(III)

(20) RI Permohonan Paten

(19) ID | (11) No Pengumuman : 2021/PID/09019 | (13) A

(51) I.P.C :

(21) No. Permohonan Paten : P00202104138

(22) Tanggal Penerimaan Permohonan Paten : 12-NOV-19

(30) Data Prioritas :

(31) Nomor	(32) Tanggal Prioritas	(33) Negara
62/760,565	13-NOV-18	United States of America

(43) Tanggal Pengumuman Paten : 15/11/2021

(71) Nama dan Alamat yang mengajukan Permohonan Paten :
ARYSTA LIFESCIENCE INC.
15401 Weston Parkway, Suite 150, Cary, North Carolina 27513, United States of America

(72) Nama Inventor :
ZHANG, Hong, CA
BRANAGHAN, Rachel Louise, GB
MAUDE, Sarah Jane, GB

(74) Nama dan Alamat Konsultan Paten :
Kusno Hadi S.Si
Kartika Chandra Office Tower 4 th Floor Suite 409 Jalan Gatot Subroto Kavling 18-20

(54) Judul Invensi : PROSES DAN PRODUK ENKAPSULASI SIKLOHEKSANADION

(57) Abstrak :

Proses dan produk enkapsulasi sikloheksanadion. Komposisi yang secara khusus disesuaikan untuk penggunaan herbisida diuraikan, termasuk mikrokapsul biopolimer yang mengandung satu atau lebih sikloheksanadion yang dienkapsulasi di dalamnya, menghasilkan peningkatan stabilitas kimia dan dispersibilitas dari sikloheksanadion yang dienkapsulasi untuk penggunaan semacam itu. Metode koaservasi kompleks untuk membentuk mikrokapsul semacam itu juga diuraikan

(20) RI Permohonan Paten

(19) ID | (11) No Pengumuman : 2021/PID/08903 | (13) A

(51) I.P.C : A47L 11/40 (2006.01) A47L 11/30 (2006.01) A47L 9/30 (2006.01)

(21) No. Permohonan Paten : P00202104122

(22) Tanggal Penerimaan Permohonan Paten : 19-NOV-19

(30) Data Prioritas :

(31) Nomor	(32) Tanggal Prioritas	(33) Negara
62/769,298	19-NOV-18	United States of America

(43) Tanggal Pengumuman Paten : 15/11/2021

(71) Nama dan Alamat yang mengajukan Permohonan Paten :
BISSELL INC.
2345 Walker Avenue, N.W., Grand Rapids, Michigan 49544-2516, United States of America

(72) Nama Inventor :
KREBS, Alan J., US
FINNIE, Alan, US

(74) Nama dan Alamat Konsultan Paten :
Dora Am Badar S.Psi
JL. KEUTAMAAN NO.79, RT. 008 RW.001, KRUKUT, TAMAN SARI, JAKARTA BARAT, DKI JAKARTA, INDONESIA

(54) Judul Invensi : PENYEDOT DEBU DENGAN EKSTRAKSI AREA KECIL

(57) Abstrak :

Penyedot debu termasuk sistem pengumpulan vakum untuk menyedot puing-puing dari permukaan yang akan dibersihkan, sistem pengiriman fluida untuk mengirimkan fluida pembersih ke permukaan yang akan dibersihkan, sistem pengiriman dan pemulihan fluida dapat konfigurasi secara tertentu untuk ekstraksi area kecil, seperti dalam membersihkan bintik-bintik dan noda di atas karpet.

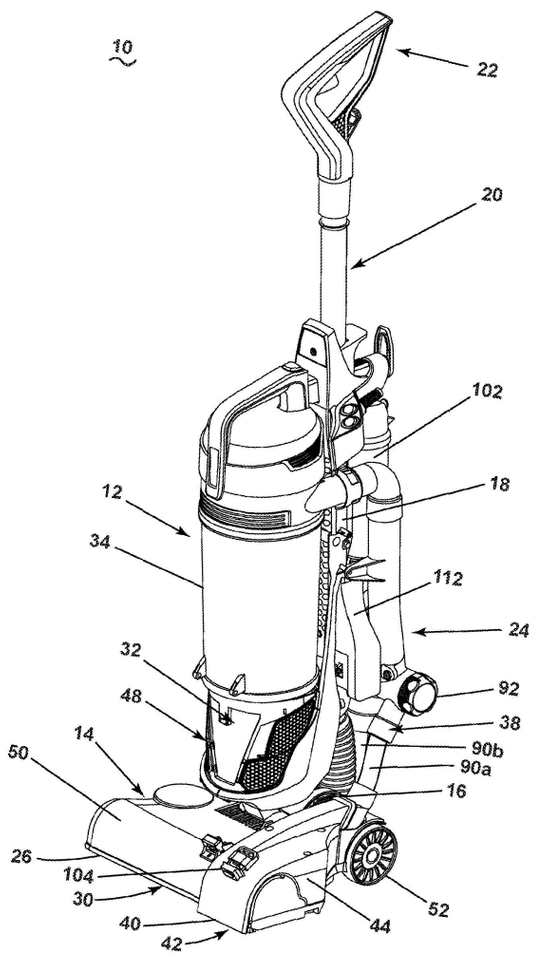

GAMBAR 1

(20) RI Permohonan Paten

(19) ID | (11) No Pengumuman : 2021/PID/08902 | (13) A

(51) I.P.C :

(21) No. Permohonan Paten : P00202104112

(22) Tanggal Penerimaan Permohonan Paten : 21-NOV-19

(30) Data Prioritas :

(31) Nomor	(32) Tanggal Prioritas	(33) Negara
2018-226093	30-NOV-18	Japan

(43) Tanggal Pengumuman Paten : 15/11/2021

(71) Nama dan Alamat yang mengajukan Permohonan Paten :
J-OIL MILLS, INC.
8-1, Akashi-cho, Chuo-ku, Tokyo 1040044, Japan

(72) Nama Inventor :
Ayu MARUI, JP
Yuya NAGAHATA, JP
Daisuke NAGASAWA, JP

(74) Nama dan Alamat Konsultan Paten :
Ludiyanto S.H., M.H., M.M.
Jalan Hayam Wuruk No. 3 i & j Jakarta Pusat

(54) Judul Invensi : METODE UNTUK MEMPRODUKSI KUE (BAKERY FOOD)

(57) Abstrak :

Diungkap metode untuk memproduksi makanan bakery: meliputi menyiapkan adonan bakery yang mengandung: komposisi lemak atau minyak yang dapat dimakan meliputi lemak atau minyak dapat dimakan memiliki kandungan lemak padat spesifik; dan komponen (A) memenuhi (1) kandungan pati ada dalam kisaran spesifik, (2) pati berat molekuler rendah dari pati dengan kandungan amilosa spesifik dicakup, kandungan pati berat molekuler rendah ada dalam kisaran spesifik dan berat molekuler puncak pati berat molekuler rendah ada dalam kisaran spesifik, (3) tingkat penggumpalan dalam air dingin ada dalam kisaran spesifik, dan (4) kandungan partikel yang melewati saringan memiliki pembukaan 0,5 mm dan sisa pada saringan memiliki pembukaan 0,038 mm ada dalam kisaran spesifik, dimana dalam menyiapkan adonan bakery, kandungan komponen (A) dalam adonan bakery ada dalam kisaran spesifik dalam hubungan dengan total kandungan material mentah bubuk, dan kandungan komponen (A) dalam hubungan dengan kandungan komposisi lemak atau minyak yang dapat dimakan dalam adonan bakery ada dalam kisaran spesifik.

(20) RI Permohonan Paten

(19) ID (11) No Pengumuman : 2021/PID/09018 (13) A

(51) I.P.C : C07D 471/04 (2006.01); A61K 31/5377 (2006.01); A61K 31/553 (2006.01); A61K 35/00 (2006.01); C07D 519/00 (2006.01)

(21) No. Permohonan Paten : P00202103949

(22) Tanggal Penerimaan Permohonan Paten : 30-OCT-19

(30) Data Prioritas :

(31) Nomor	(32) Tanggal Prioritas	(33) Negara
62/752,873	30-OCT-18	United States of America
62/877,177	22-JUL-19	United States of America

(43) Tanggal Pengumuman Paten : 15/11/2021

(71) Nama dan Alamat yang mengajukan Permohonan Paten :
Repare Therapeutics Inc.
7210 Frederick-Banting, Suite 100, St-Laurent, Québec H4S 2A1, Canada

(72) Nama Inventor :
Sheldon N. CRANE, CA
Vouy Linh TRUONG, CA
Abbas ABDOLI, CA
Jean-François TRUCHON, CA
Cameron BLACK, CA
Stéphane DORICH, CA
Lee FADER, CA
Stéphanie LANOIX, CA
Paul JONES, CA
Miguel ST-ONGE, CA
Audrey PICARD, CA
Cyrus M. LACBAY, CA

(74) Nama dan Alamat Konsultan Paten :
Marolita Setiati
PT SPRUSON FERGUSON INDONESIA, Graha Paramita 3B Floor Zona D
Jl. Denpasar Raya Blok D2 Kav.8 Kuningan

(54) Judul Invensi : SENYAWA-SENYAWA, KOMPOSISI-KOMPOSISI FARMASI, DAN METODE-METODE PEMBUATAN SENYAWA-SENYAWA, SERTA PENGGUNAANNYA SEBAGAI INHIBITOR-INHIBITOR KINASE ATR

(57) Abstrak :

Diungkapkan adalah senyawa-senyawa dan garam yang dapat diterima secara farmasi darinya yang dapat digunakan di dalam pengobatan subjek yang membutuhkannya. Senyawa-senyawa yang diungkapkan di sini dapat berupa inhibitor-inhibitor kinase protein Ataksia-telangiestasia dan terkait RAD-3 (ATR). Juga diungkapkan adalah komposisi-komposisi farmasi yang mengandung senyawa-senyawa atau garam-garam yang dapat diterima secara farmasi darinya dan metode-metode pembuatan dan penggunaannya.

(20) RI Permohonan Paten

(19) ID (11) No Pengumuman : 2021/PID/09017 (13) A

(51) I.P.C : C11B 1/10 (2006.01); A23D 9/00 (2006.01); B01D 11/02 (2006.01); A23D 9/007 (2006.01); C11B 3/12 (2006.01); C11B 3/14 (2006.01)

(21) No. Permohonan Paten : P00202103768

(22) Tanggal Penerimaan Permohonan Paten : 17-DEC-19

(30) Data Prioritas :

(31) Nomor	(32) Tanggal Prioritas	(33) Negara
18 73103	17-DEC-18	France

(43) Tanggal Pengumuman Paten : 15/11/2021

(71) Nama dan Alamat yang mengajukan Permohonan Paten :
Pennakem Europa
224 avenue de la Dordogne, Zone d'Entreprise du Nord Gracht, 59640 Dunkerque, France

(72) Nama Inventor :
Vincent RAPINEL, FR
Norbert PATOUILLARD, FR
Farid CHEMAT, FR
Anne-Sylvie FABIANO TIXIER, FR
Karine RUIZ, FR
Laurence JACQUES, FR

(74) Nama dan Alamat Konsultan Paten :
Marolita Setiati
PT SPRUSON FERGUSON INDONESIA, Graha Paramita 3B Floor Zona D
Jl. Denpasar Raya Blok D2 Kav.8 Kuningan

(54) Judul Invensi : PROSES UNTUK MENGHASILKAN MINYAK DAN BUNGKIL YANG DIHILANGKAN LEMAKNYA DENGAN CARA EKSTRAKSI PADATAN/CAIRAN

(57) Abstrak :

Invensi ini berhubungan dengan proses untuk menghasilkan minyak dan bungkil yang dihilangkan lemaknya dengan ekstraksi padatan/cairan. Proses meliputi langkah ekstraksi padatan/cairan dengan menggunakan pelarut yang mengandung 2-metiloksolana dan air.

(20) RI Permohonan Paten

(19) ID (11) No Pengumuman : 2021/PID/08908 (13) A

(51) I.P.C : A23K 20/189 2016.01 C12N 9/16 2006.01

(21) No. Permohonan Paten : P00202103653

(22) Tanggal Penerimaan Permohonan Paten : 20-NOV-19

(30) Data Prioritas :

(31) Nomor	(32) Tanggal Prioritas	(33) Negara
62/769,713	20-NOV-18	United States of America
62/851,122	22-MAY-19	United States of America
62/887,714	16-AUG-19	United States of America

(43) Tanggal Pengumuman Paten : 15/11/2021

(71) Nama dan Alamat yang mengajukan Permohonan Paten :
DUPONT NUTRITION BIOSCIENCES APS
Langebrogade 1 1411 Copenhagen K (DK)

(72) Nama Inventor :
LILIA MARIA BABE, US
TRINE CHRISTENSEN, DK
SVEND HAANING, DK
HYE-SOOK KIM, KR
RIE MEJLDAL, DK
IGOR NIKOLAEV, RU
JAHNAVI CHANDRA PRASAD, IN
Sina Pricelius, DE
JENS FRISBAEK SØRENSEN, DK
ROBIN ANTON SORG, DE

(74) Nama dan Alamat Konsultan Paten :
IR. Y.T. Widjojo
Wisma Kemang 5th Floor, Jalan Kemang Selatan No. 1

(54) Judul Invensi : REKAYASA POLIPEPTIDA KLAD Tm-FITASE KOKOH TINGGI DAN FRAGMEN-FRAGMEN DARINYA

(57) Abstrak :

Polipeptida klad fitase rekayasa dengan Tm yang tinggi dan kuat dan fragmen daripadanya dijelaskan di sini. Juga dijelaskan adalah metode pembuatan klad fitase rekayasa dengan Tm yang tinggi dan kuat dan fragmen daripadanya dan penggunaannya pada peningkatan kinerja hewan.

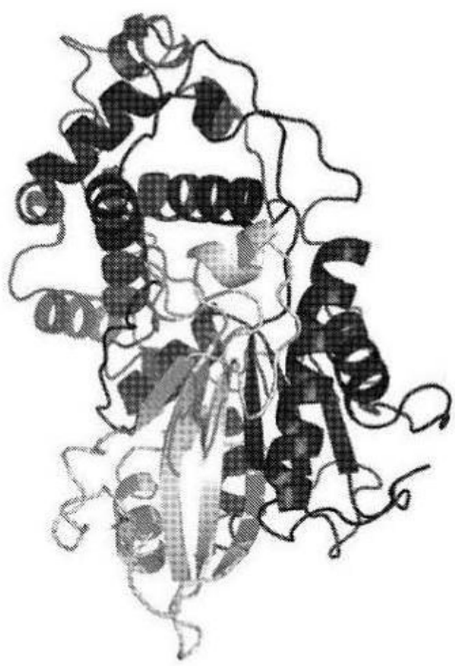

GAMBAR 3

(20) RI Permohonan Paten

(19) ID | (11) No Pengumuman : 2021/PID/08918 | (13) A

(51) I.P.C :

(21) No. Permohonan Paten : P00202103157

(22) Tanggal Penerimaan Permohonan Paten : 28/04/2021

(30) Data Prioritas :

(31) Nomor	(32) Tanggal Prioritas	(33) Negara
2020-081519	01-MAY-20	Japan

(43) Tanggal Pengumuman Paten : 15/11/2021

(71) Nama dan Alamat yang mengajukan Permohonan Paten :
DENSO CORPORATION
1-1, Showa-cho, Kariya-city Aichi-pref., 448-8661, Japan

(72) Nama Inventor :
Kenji Nakajima , JP
Ryoji HORI , JP

(74) Nama dan Alamat Konsultan Paten :
Ir. Migni Myriasandra Noerhadi MIP. MSEL.
Kantor Taman A-9, Unit A6 & A7 Jl. Dr. Ide Anak Agung Gde Agung, Mega Kuningan, Jakarta 12950 Indonesia

(54) Judul Invensi : SISTEM PENYESUAI TEMPERATUR

(57) Abstrak :

Invensi ini mengungkapkan suatu sistem penyesuai temperatur yang mencakup kotak (2) dan alat penyesuai temperatur (3). Kotak mencakup dinding luar (20) yang membatasi ruang rumahan (2x) dan lubang dinding luar (210), dan saluran kotak (50) yang mencakup dasar (51) dan tonjolan kotak (52). Tonjolan kotak membatasi lubang tonjolan kotak (521) dan memiliki permukaan dalam yang dimiringkan. Alat penyesuai temperatur tersebut mencakup selubung (31) yang membatasi ruang pengumpul (31x) dan saluran alat (70) yang mencakup tonjolan alat (71). Tonjolan alat membatasi lubang tonjolan alat (711) dan memiliki permukaan luar yang berkontak dengan permukaan dalam tonjolan kotak. Alat penyesuai temperatur ini menyesuaikan temperatur objek sasaran dengan mengumpulkan gas melalui lubang tonjolan alat, memanaskan dan mendinginkan gas tersebut secara selektif, dan memasok gas ke dalam ruang rumahan melalui lubang tonjolan alat.

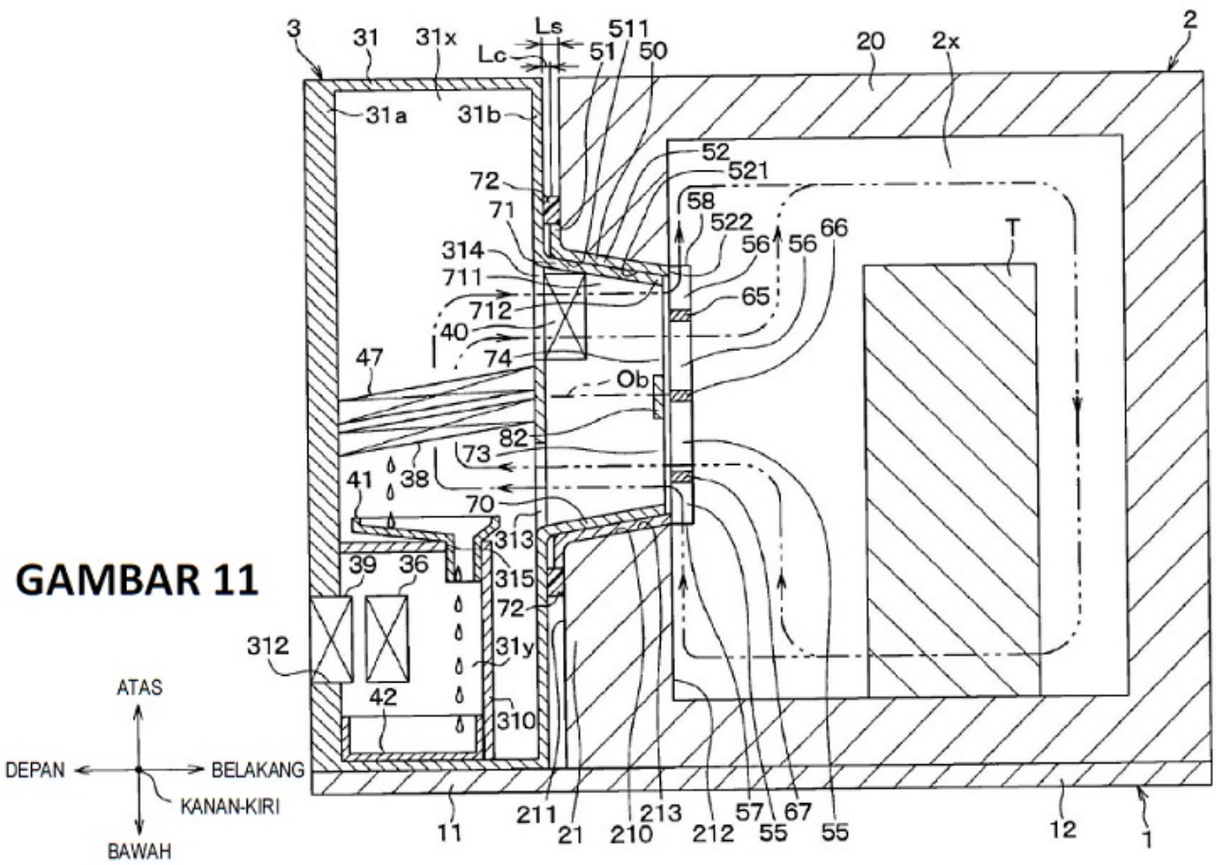

(20) RI Permohonan Paten

(19) ID | (11) No Pengumuman : 2021/PID/09015 | (13) A

(51) I.P.C :

(21) No. Permohonan Paten : P00202102978

(22) Tanggal Penerimaan Permohonan Paten : 23/04/2021

(30) Data Prioritas :

(31) Nomor	(32) Tanggal Prioritas	(33) Negara
202010390993.3	11-MAY-20	China

(43) Tanggal Pengumuman Paten : 15/11/2021

(71) Nama dan Alamat yang mengajukan Permohonan Paten :
JILIN SSK MACHINERY&ELECTRON CO. LTD
NO.1739 Road, Hongzui High -Tech Development Zone, Siping city, JiLin province, China

(72) Nama Inventor :
GUO, Feng, CN
SUN, Yu, CN
XING, Dongjie, CN
LI, Jizhong, CN
MEN, Ningning, CN
ZHAO, Di, CN

(74) Nama dan Alamat Konsultan Paten :
Prudence Jahja S.H.,LL.M
Januar Jahja and Partners, Menara Batavia lantai 19, Jalan K.H Mas Mansyur Kavling 126, Jakarta Pusat 10220

(54) Judul Invensi : PERALATAN UNTUK MENGELUARKAN ISI PERUT UNGGAS

(57) Abstrak :

Invensi berhubungan dengan peralatan untuk mengeluarkan isi perut unggas, dimana bodi peralatan, pemisah kaki, pengatur posisi dada, pengatur posisi sayap dan komponen penekan dada peralatan tersebut dipasang berurutan pada batang pemandu kiri dan batang pemandu kanan. Roda lintasan disediakan antara meja putar atas dan meja putar bawah; batang pemandu kiri dan batang pemandu kanan disediakan di luar roda lintasan secara paralel dan dipasang secara tetap pada meja putar atas dan meja putar bawah; roda lintasan memiliki struktur berbentuk kerucut; beberapa alur lintasan tidak beraturan terletak pada roda lintasan secara mengelilingi; bodi peralatan, pemisah kaki, pengatur posisi dada, pengatur posisi sayap dan komponen penekan dada digerakkan oleh meja putar atas dan meja putar bawah untuk melakukan rotasi melingkar; bodi peralatan, pemisah kaki, pengatur posisi dada, pengatur posisi sayap dan komponen penekan dada menggerakkan dan mengayun ke atas dan ke bawah batang pemandu kiri dan batang pemandu kanan di sepanjang alur lintasan pada roda lintasan stasioner. Sesuai dengan invensi, bagian jari dapat digerakkan secara bebas disediakan pada ujung peralatan penjepit memungkinkan pembukaan dan penutupan bagian jari. Saluran air dan udara disediakan dalam peralatan penjepit untuk mengurangi kerusakan akibat gesekan peralatan penjepit dengan hati, memudahkan masuknya gastroesofagus dengan lancar ke bukaan bagian jari.

(20) RI Permohonan Paten

(19) ID | (11) No Pengumuman : 2021/PID/09014 | (13) A

(51) I.P.C :

(21) No. Permohonan Paten : P00202102718

(22) Tanggal Penerimaan Permohonan Paten : 14/04/2021

(30) Data Prioritas :

(31) Nomor	(32) Tanggal Prioritas	(33) Negara
20205494	15-MAY-20	Finland

(43) Tanggal Pengumuman Paten : 15/11/2021

(71) Nama dan Alamat yang mengajukan Permohonan Paten :
GENANO OY
Metsänneidonkuja 6, 02130 Espoo, Finland

(72) Nama Inventor :
Juhani TULKKI, FI

(74) Nama dan Alamat Konsultan Paten :
George Widjojo S.H.
Jalan Kali Besar Barat No. 5 Jakarta

(54) Judul Invensi : ALAT PEMURNI UDARA, PENGATURAN DAN METODE UNTUK MEMISAHKAN BAHAN-BAHAN DARI ALIRAN GAS

(57) Abstrak :

Menurut aspek contoh dari invensi sekarang, disajikan suatu alat pemurni udara (1) terdiri dari struktur sarang lebah yang diarde (2) dengan sejumlah bukaan heksagonal (5), dimana struktur sarang lebah (2) didukung oleh kerangka (3), sejumlah jarum ionisasi (4) yang tersusun di bagian hilir struktur sarang lebah (2), di mana setiap jarum (4) secara koaksial disejajarkan dengan sumbu tengah masing-masing dari bukaan (5) struktur sarang lebah (2), dan sejumlah pelat pengumpul (8) yang disusun di bagian hilir sejumlah jarum (4), dan di mana alat (1) tersebut dikonfigurasi untuk menghasilkan pelepasan korona ionisasi dengan tegangan ionisasi positif yang diarahkan ke jarum (4).

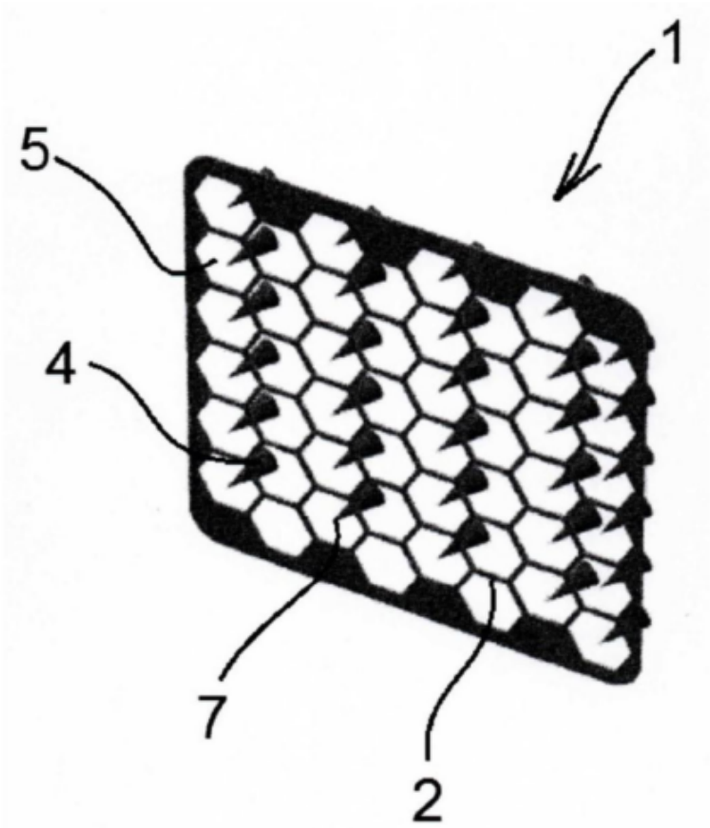

GAMBAR 1

(20) RI Permohonan Paten

(19) ID (11) No Pengumuman : 2021/PID/09052 (13) A

(51) I.P.C : C08F 226/02 2006.01 C08F 8/12 2006.01 C09D 139/02 2006.01 D21H 17/00 2006.01 D21H 11/20 2006.01

(21) No. Permohonan Paten : P00202102627

(22) Tanggal Penerimaan Permohonan Paten : 13-SEP-19

(30) Data Prioritas :

(31) Nomor	(32) Tanggal Prioritas	(33) Negara
18194630.2	14-SEP-18	European Patent Office

(43) Tanggal Pengumuman Paten : 15/11/2021

(71) Nama dan Alamat yang mengajukan Permohonan Paten :
SOLENIS TECHNOLOGIES CAYMAN, L.P.
P.O. Box 309, Ugland House South Church Street, George Town - Grand Cayman KY1-1104, Cayman Island

(72) Nama Inventor :
Hans-Joachim HAEHNLE, DE
Anton ESSER, DE
Ralph ISERMANN, DE

(74) Nama dan Alamat Konsultan Paten :
IR. Y.T. Widjojo
Wisma Kemang 5th Floor, Jalan Kemang Selatan No. 1

(54) Judul Invensi : METODE UNTUK PEMRODUKSIAN KERTAS ATAU KARTON

(57) Abstrak :

Metode untuk memproduksi kertas atau karton yang disediakan yang meliputi langkah-langkah (A) menambahkan suatu polimer akhir A ke suatu suspensi bahan berserat berair pertama, dimana suatu suspensi bahan berserat berair kedua yang mengandung polimer akhir A dibuat, dimana polimer akhir A dapat diperoleh dengan - polimerisasi radikal dari monomer (i), (ii), (iii), (iv), dan (v) seperti yang dideskripsikan di sini dalam jumlah yang disediakan di sini; dan - menghidrolisis polimer awal V untuk memperoleh polimer akhir A, (B) mengawaairkan suspensi bahan berserat berair kedua yang mengandung polimer akhir A pada suatu substrat yang dapat ditembus air untuk membentuk suatu struktur kertas basah, (C) mengawaairkan struktur kertas basah, dimana kertas atau karton dibentuk.

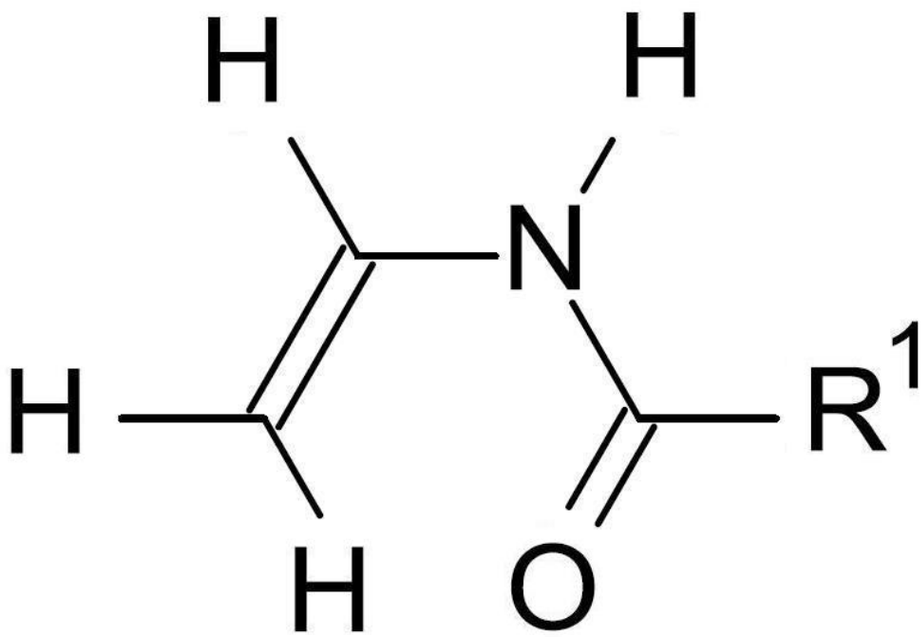

(I)

(20) RI Permohonan Paten

(19) ID (11) No Pengumuman : 2021/PID/08932 (13) A

(51) I.P.C :

(21) No. Permohonan Paten : P00202102335

(22) Tanggal Penerimaan Permohonan Paten : 22-OCT-18

(30) Data Prioritas :

(31) Nomor	(32) Tanggal Prioritas	(33) Negara

(43) Tanggal Pengumuman Paten : 15/11/2021

(71) Nama dan Alamat yang mengajukan Permohonan Paten :
PUJING CHEMICAL INDUSTRY CO., LTD.
ROOM 615-618, T1, LANE 166, MINHONG ROAD, MINHANG DISTRICT, SHANGHAI 201102 (CN)

(72) Nama Inventor :
HUANG, Jian, CN

(74) Nama dan Alamat Konsultan Paten :
Willy Isananda Tunggal S.H.,
Sudirman Plaza Office Tower Marein Plaza 12th Floor Jalan Jenderal Sudirman Kavling 76-78 Jakarta 12910- Indonesia

(54) Judul Invensi : REAKTOR ETILENA GLIKOL SKALA BESAR

(57) Abstrak :

Dierikan suatu reaktor yang memiliki suatu kapasitas produksi dimetil oksalat atau etilena glikol skala besar Reaktor terdiri dari suatu selubung, suatu bagian distribusi gas, suatu bagian penukar panas internal, suatu bagian saluran masuk dan suatu bagian pipa saluran keluar. Kapasitas produksi dimetil oksalat atau etilena glikol skala besar masing-masing dapat lebih besar daripada sekitar 400 atau 200 kt/a. Sejumlah besar katalis dapat digunakan pada suatu unggun katalis (c) yang memiliki suatu pengurangan penurunan tekanan.Juga diberikan suatu proses untuk memproduksi etilena glikol pada suatu skala besar di dalam suatu reaktor.

(20) RI Permohonan Paten

(19) ID | (11) No Pengumuman : 2021/PID/08941 | (13) A

(51) I.P.C : A01B 59/044 (2006.01); B60G 9/02 (2006.01)

(21) No. Permohonan Paten : P00202102295

(22) Tanggal Penerimaan Permohonan Paten : 26-SEP-19

(30) Data Prioritas :

(31) Nomor	(32) Tanggal Prioritas	(33) Negara
201821023690 (IN)	26-SEP-18	India

(43) Tanggal Pengumuman Paten : 15/11/2021

(71) Nama dan Alamat yang mengajukan Permohonan Paten :
INDUSTILL FARMTECH PRIVATE LIMITED
2105, Bldg – A Asawari, Nanded City Pune 410041 (IN)

(72) Nama Inventor :
MANDE, Shrilesh, IN
BORHADE, Ajinkya, IN
MUTAKE, Nikhil, IN
MANDE, Jitendra, IN

(74) Nama dan Alamat Konsultan Paten :
Maria Carola D Monintja S.H.,M.H.
Wisma 46 Lt. 48 Jl. Jend. Sudirman Kav. 1, Jakarta 10220

(54) Judul Invensi : KENDARAAN PERTANIAN

(57) Abstrak :

Kendaraan pertanian yang mencakup sasis yang memiliki konfigurasi bengkok yang dibentuk oleh bagian bengkok yang dipasang di antara sepasang bagian penopang horizontal; sepasang roda pertama yang ditopang di bagian depan pengoperasian sasis; sepasang roda kedua yang ditopang di bagian belakang yang berfungsi pada sasis; sedikitnya satu mounting link terhubung secara berputar pada porosnya ke bagian sasis yang bengkok, dimana salah satu ujung dari sedikitnya satu mounting link terhubung secara berputar pada porosnya ke bagian penopang yang dipasang pada bagian bengkok dari sasis; alat pertanian yang dirangkai ke ujung lain dari sedikitnya satu mounting link; mekanisme perpindahan yang digabungkan dengan alat pertanian untuk memfasilitasi perpindahan alat pertanian ke arah vertikal secara operasional; pengaturan tempat duduk yang dipasang pada sasis secara substansial di atas sepasang roda kedua; dan mekanisme kemudi.

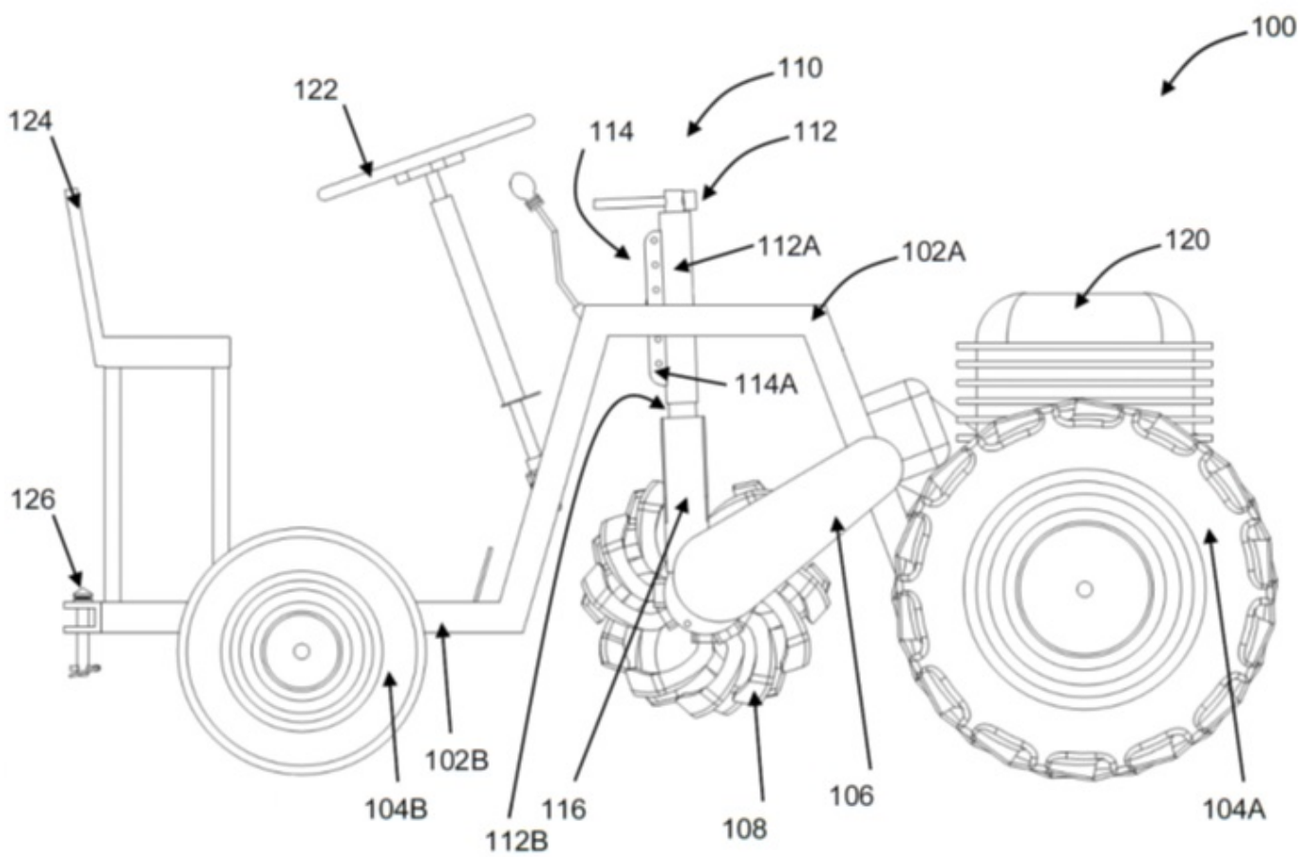

GAMBAR 1A

(20) RI Permohonan Paten

(19) ID | (11) No Pengumuman : 2021/PID/08940 | (13) A

(51) I.P.C :

(21) No. Permohonan Paten : P00202102285

(22) Tanggal Penerimaan Permohonan Paten : 28-AUG-19

(30) Data Prioritas :

(31) Nomor	(32) Tanggal Prioritas	(33) Negara
16/114,828	28-AUG-18	United States of America

(43) Tanggal Pengumuman Paten : 15/11/2021

(71) Nama dan Alamat yang mengajukan Permohonan Paten :
JPMORGAN CHASE BANK, N.A.
383 Madison Avenue, New York, New York 10179, United States of America

(72) Nama Inventor :
Karunakar RACHALA, IN
Hasnain AZIZ, US
Hari MOORTHY, US
Umasankar NISTALA, US
Michael GILLOTT, GB
Bipraditya CHAUDHURI , IN

(74) Nama dan Alamat Konsultan Paten :
Ludiyanto S.H., M.H., M.M.
Jalan Hayam Wuruk No. 3 i & j Jakarta Pusat

(54) Judul Invensi : METODE UNTUK SISTEM PEMANTAUAN BUATAN

(57) Abstrak :

Metode untuk pemantauan transaksi buatan dijelaskan. Dalam satu perwujudan, dalam peralatan pemrosesan informasi yang terdiri atas paling tidak satu prosesor komputer, metode untuk pemantauan sistem buatan bisa meliputi: (1) membuat transaksi buatan bernilai nominal; (2) pada antarmuka tes, memulai transaksi sintesis ke dalam alur pemrosesan transaksi yang terdiri dari kumpulan elemen transaksi; (3) antarmuka tes menerima, dari elemen transaksi pertama dari kumpulan elemen transaksi, keadaan transaksi pertama untuk transaksi; (4) antarmuka tes membandingkan keadaan transaksi pertama dengan keadaan transaksi yang diperkirakan pertama untuk elemen transaksi pertama; dan (5) antarmuka tes menghasilkan output berdasarkan perbandingan tersebut.

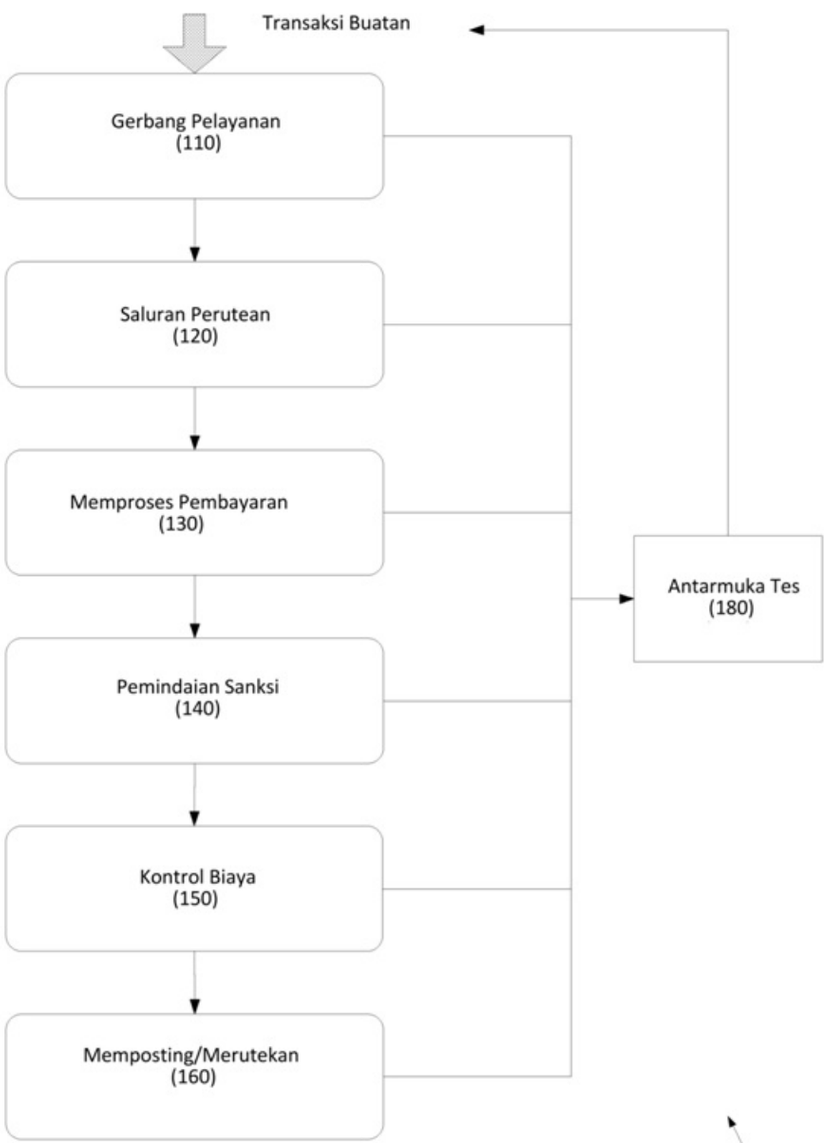

Gambar 1

(20) RI Permohonan Paten

(19) ID (11) No Pengumuman : 2021/PID/08939 (13) A

(51) I.P.C : G06Q 20/00 2012.01 G06Q 20/02 2012.01 G06Q 20/16 2012.01 G06Q 20/32 2012.01 G06Q 20/36 2012.01 G06Q 20/38 2012.01 G06Q 20/40 2012.01 H04W 4/80 2018.01 H04W 84/18 2009.01 H04W 88/04 2009.01

(21) No. Permohonan Paten : P00202102265

(22) Tanggal Penerimaan Permohonan Paten : 03-SEP-19

(30) Data Prioritas :

(31) Nomor	(32) Tanggal Prioritas	(33) Negara
62/725,729	31-AUG-18	United States of America

(43) Tanggal Pengumuman Paten : 15/11/2021

(71) Nama dan Alamat yang mengajukan Permohonan Paten :
BLEU TECH ENTERPRISES, INC.
12575 Beatrice St. Los Angeles, California 90066 United States of America

(72) Nama Inventor :
Sesie K. BONSI, US

(74) Nama dan Alamat Konsultan Paten :
Poppy Indriani, S.E.,A.Md
Mirandah Asia Indonesia Sudirman Plaza, Plaza Marein, Fl. 10E Jl. Jend. Sudirman Kav. 76-78 Jakarta

(54) Judul Invensi : JARINGAN PEMBAYARAN SELULER TERDESENTRALISASI DARI JARAK JAUH MENGGUNAKAN BLUETOOTH

(57) Abstrak :

Jaringan pembayaran jarak jauh menggunakan jaringan mesh yang mencakup sejumlah perangkat seluler yang berkomunikasi satu sama lain melalui protokol jaringan energi rendah. Perangkat seluler terdiri dari aplikasi yang menentukan jumlah lompatan paling sedikit dalam jaringan untuk mencapai gateway jarak jauh dan merutekan informasi pembayaran melalui jaringan mesh di sepanjang jalur yang meminimalkan jumlah lompatan. Node relai dapat digunakan untuk menghubungkan jaringan mesh dengan gateway jarak jauh. Transaksi pembayaran dapat dimulai oleh pelanggan penerima pembayaran menggunakan perangkat seluler dengan aplikasi pembayaran atau oleh pedagang menggunakan aplikasi tempat penjualan. Node terdesentralisasi dapat digunakan untuk memverifikasi pembayaran.

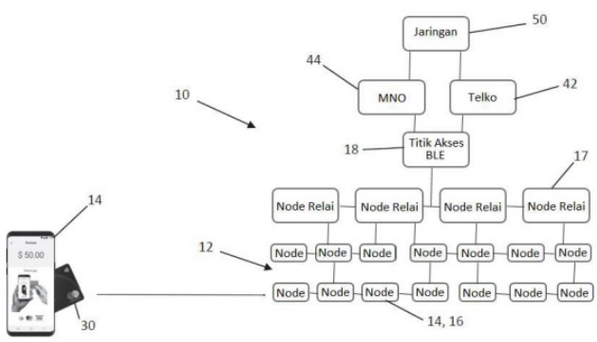

GAMBAR 5

(20) RI Permohonan Paten

(19) ID | (11) No Pengumuman : 2021/PID/08938 | (13) A

(51) I.P.C : A44B 19/26 (2006.01)

(21) No. Permohonan Paten : P00202102155

(22) Tanggal Penerimaan Permohonan Paten : 28-AUG-19

(30) Data Prioritas :

(31) Nomor	(32) Tanggal Prioritas	(33) Negara
16/119,508	31-AUG-18	United States of America

(43) Tanggal Pengumuman Paten : 15/11/2021

(71) Nama dan Alamat yang mengajukan Permohonan Paten :
SHAH TECHNOLOGIES, LLC
2855 PGA Boulevard Palm Beach Gardens, FL 33410 (US)

(72) Nama Inventor :
SHAH, Nirav, Ashok, IN

(74) Nama dan Alamat Konsultan Paten :
Emirsyah Dinar
AFFA IPR Gedung Graha Pratama Lantai 15 Jalan MT. Haryono Kavling 15

(54) Judul Invensi : SATU BAGIAN LOGAM GESER DAN TARIK UNTUK PENGENCANG GESER

(57) Abstrak :

Invensi ini melibatkan perakitan luncur untuk ritsleting, dan metode untuk membuat rakitan luncur ritsleting. Rakitan luncur dibentuk dalam satu operasi tuang cetak untuk menyertakan komponen luncur dan komponen penarik yang dibentuk secara secara serentak. Bagian dari jembatan dan komponen penarik dibentuk untuk menyediakan sudut sisi ke sisi pertama tarikan ketika komponen penarik bekerja sama dengan ujung pertama jembatan, dan sudut sisi ke sisi kedua tarikan ketika komponen penarik bekerja sama dengan ujung kedua jembatan.

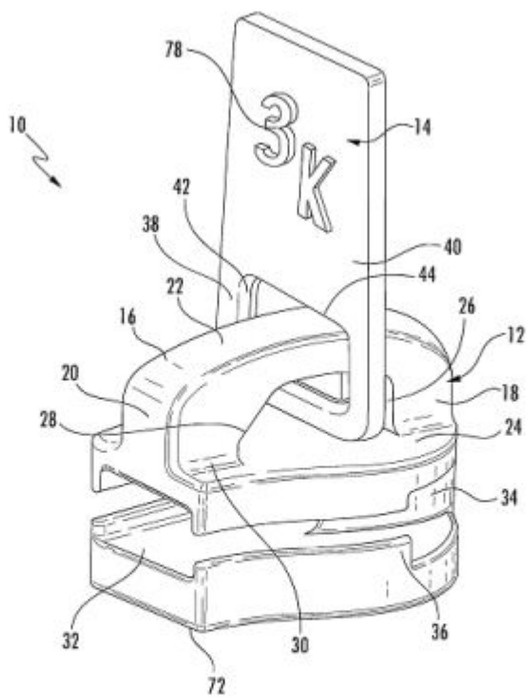

GB. 1

(20) RI Permohonan Paten

(19) ID | (11) No Pengumuman : 2021/PID/08937 | (13) A

(51) I.P.C : G06F 16/21 (2019.01); G06F 16/27 (2019.01); G06F 21/62 (2013.01)

(21) No. Permohonan Paten : P00202102055

(22) Tanggal Penerimaan Permohonan Paten : 28-AUG-19

(30) Data Prioritas :

(31) Nomor	(32) Tanggal Prioritas	(33) Negara
62/724,688	30-AUG-18	United States of America

(43) Tanggal Pengumuman Paten : 15/11/2021

(71) Nama dan Alamat yang mengajukan Permohonan Paten :
NEURALIA TECHNOLOGIES INC.
6185 boul Tachereau, Local 118, Office 225 Brossard, Québec J4Z 1A6 (CA)

(72) Nama Inventor :
BOUDREAULT, Jean-Denis, CA

(74) Nama dan Alamat Konsultan Paten :
Marodin Sijabat S.H
Adastra An Intellectual Property Firm Epi Walk Building 3 rd Floor Jl. HR Rasuna Said No. 306, Rt 2/Rw 5 Karet Kuningan Setia Budi

(54) Judul Invensi : SISTEM DAN METODE UNTUK RANTAI BLOK YANG DITINGKATKAN YANG DIIMPLEMENTASIKAN KONTRAK CERDAS

(57) Abstrak :

Metode dan sistem untuk memvalidasi eksekusi kontrak pintar terdiri dari penyimpanan kontrak pintar dalam blockchain yang memiliki setidaknya satu blok urutan pertama. Kontrak pintar memiliki sekumpulan klausul kontrak yang ditentukan secara elektronik, masing-masing ditentukan oleh setidaknya satu nilai kepuasan, dan kombinasi nilai kepuasan dari kumpulan klausul kontrak yang memiliki nilai hash kepuasan untuk kontrak. Satu kumpulan dari satu atau lebih transaksi urutan kedua yang disimpan secara elektronik, masing-masing memiliki sub-kumpulan dari satu atau lebih nilai eksekusi yang dibaca dan sub-kumpulan dari transaksi yang sesuai dengan klausul kontrak dipilih. Nilai hash eksekusi dari kombinasi nilai eksekusi dari sub-kumpulan transaksi ditentukan. Kontrak pintar dianggap sepenuhnya dieksekusi jika nilai hash eksekusi dari kombinasi nilai eksekusi dari sub-kumpulan transaksi cocok dengan nilai hash kepuasan dari kontrak pintar.

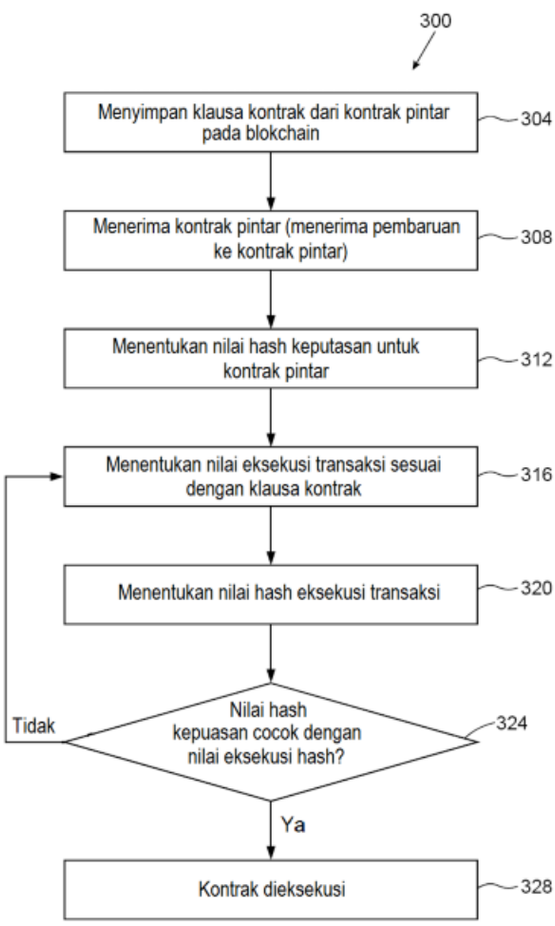

GAMBAR 7

(20) RI Permohonan Paten

(19) ID | (11) No Pengumuman : 2021/PID/08936 | (13) A

(51) I.P.C : F16K 27/12 2006.01 F16K 31/06 2006.01

(21) No. Permohonan Paten : P00202102005

(22) Tanggal Penerimaan Permohonan Paten : 11-SEP-19

(30) Data Prioritas :

(31) Nomor	(32) Tanggal Prioritas	(33) Negara
2018-178048	21-SEP-18	Japan

(43) Tanggal Pengumuman Paten : 15/11/2021

(71) Nama dan Alamat yang mengajukan Permohonan Paten :
SMC CORPORATION
14-1, Sotokanda 4-chome, Chiyoda-ku, Tokyo 1010021, JAPAN

(72) Nama Inventor :
Shinichi YOSHIMURA, JP
Kazuhiro UMEDA, JP

(74) Nama dan Alamat Konsultan Paten :
Belinda Rosalina S.H., LL.M.
Gandaria 8, Lantai 3 Unit D Jalan Sultan Iskandar Muda (Arteri Pondok Indah), Jakarta Selatan 12240

(54) Judul Invensi : KATUP SOLENOID

(57) Abstrak :

[Tujuan] Untuk menyediakan rigiditas fiksasi yang cukup antara suatu bodi katup dan suatu penutup magnetik dalam suatu katup solenoid yang dibentuk melalui pengikatan tonjolan-tonjolan penguncian dengan lubang-lubang pengikatan dan yang dengan itu menggabungkan bodi katup tersebut yang mencakup suatu steker katup untuk mengalihkan keadaan komunikasi dari porta-porta ke penutup magnetik tersebut yang mengakomodasi suatu porsi solenoid untuk menggerakkan steker katup tersebut. [Solusi] Suatu katup solenoid (1A) dibentuk melalui pengikatan tonjolan-tonjolan penguncian (15) dengan lubang-lubang pengikatan (30c) dan yang dengan itu menggabungkan suatu bodi katup (10) dan suatu penutup magnetik (30) satu dengan lainnya. Suatu dinding atas (34) dari penutup magnetik tersebut dibentuk oleh pasangan dari porsi-porsi yang dibengkokkan (36 dan 37) yang memanjang dari pasangan dari dinding-dinding sisi masing-masingnya (32 dan 33) dari penutup magnetik tersebut dan yang dibengkokkan menuju ruang antara dinding-dinding sisi. Porsi-porsi yang dibengkokkan tersebut dikancingkan satu dengan lainnya dalam arah lebar (Wd) melalui suatu penjarak papan sirkuit (bagian pengancingan pertama) (51), dan penjarak papan sirkuit tersebut dan bodi katup tersebut dikancingkan satu dengan lainnya dalam arah aksial (Ld) tersebut melalui suatu penutup penyambung (bagian pengancingan kedua) (53).

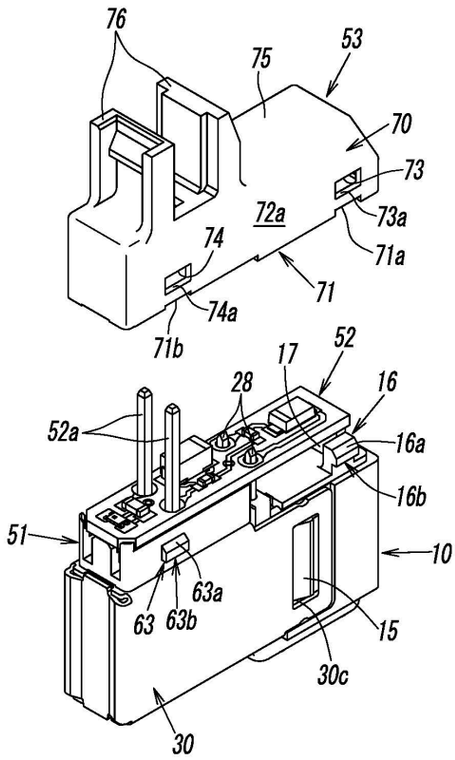

GAMBAR 11

(20) RI Permohonan Paten

(19) ID | (11) No Pengumuman : 2021/PID/08935 | (13) A

(51) I.P.C : A61K 31/496 (2006.01); A61P 43/00 (2006.01)

(21) No. Permohonan Paten : P00202101965

(22) Tanggal Penerimaan Permohonan Paten : 19-SEP-19

(30) Data Prioritas :

(31) Nomor	(32) Tanggal Prioritas	(33) Negara
18196686.2	25-SEP-18	European Patent Office

(43) Tanggal Pengumuman Paten : 15/11/2021

(71) Nama dan Alamat yang mengajukan Permohonan Paten :
BAYER AKTIENGESELLSCHAFT
Kaiser-Wilhelm-Allee 1 51373 Leverkusen (DE)

(72) Nama Inventor :
DELBECK, Martina, DE
HAHN, Michael, DE

(74) Nama dan Alamat Konsultan Paten :
Emirsyah Dinar
AFFA IPR Gedung Graha Pratama Lantai 15 Jalan MT. Haryono Kavling 15

(54) Judul Invensi : ANTAGONIS α2-ADRENOSEPTOR SUBTIPE C (ALPHA-2C) UNTUK MENGOBATI APNEA TIDUR

(57) Abstrak :

Invensi ini berkaitan dengan antagonis α2-Adrenoseptor suptipe C (alfa-2C), khususnya aril piperazin dari rumus (I) untuk digunakan dalam metode untuk mengobati dan/atau profilaksis gangguan pernapasan terkait-tidur, disukai apnea tidur obstruktif dan sentral serta mendengkur.

(20) RI Permohonan Paten

(19) ID (11) No Pengumuman : 2021/PID/08919 (13) A

(51) I.P.C :

(21) No. Permohonan Paten : P00202101687

(22) Tanggal Penerimaan Permohonan Paten : 05/03/2021

(30) Data Prioritas :

(31) Nomor	(32) Tanggal Prioritas	(33) Negara
2020-041158	10-MAR-20	Japan

(43) Tanggal Pengumuman Paten : 15/11/2021

(71) Nama dan Alamat yang mengajukan Permohonan Paten :
TOYOTA JIDOSHA KABUSHIKI KAISHA
1, Toyota-cho, Toyota-shi, Aichi-ken, 471-8571 Japan

(72) Nama Inventor :
Yuji MIYOSHI, JP

(74) Nama dan Alamat Konsultan Paten :
Indah Handayani S.Farm., Apt
PT. TILLEKE & GIBBINS INDONESIA, Gedung Lippo Kuningan Lt. 12 Unit A, JL. H.R. Rasuna Said Kav. B-12

(54) Judul Invensi : SISTEM KONTROL SUHU DI DALAM KENDARAAN

(57) Abstrak :

Suatu sistem kontrol suhu di dalam kendaraan (1) mencakup: inti pemanas (43) yang digunakan untuk memanaskan bagian dalam kabin kendaraan yang menggunakan panas dari medium panas; unit pemanas pertama (52) yang memanaskan medium panas yang menggunakan panas pembuangan suatu mesin pembakaran dalam (110); sirkuit termal yang dikonfigurasi untuk menyirkulasikan medium panas di antara inti pemanas (43) dan unit pemanas pertama (52); mekanisme pengalih keadaan distribusi (44, 45) yang mengalihkan keadaan distribusi medium panas antara keadaan distribusi pertama dan keadaan distribusi kedua; dan alat kontrol (6) yang mengontrol mekanisme pengalih keadaan distribusi (44, 45), di mana: sirkuit termal mencakup jalur aliran pemintasan (4f) yang dipasang secara sejajar dengan inti pemanas terhadap unit pemanas pertama (43).

GAMBAR 3

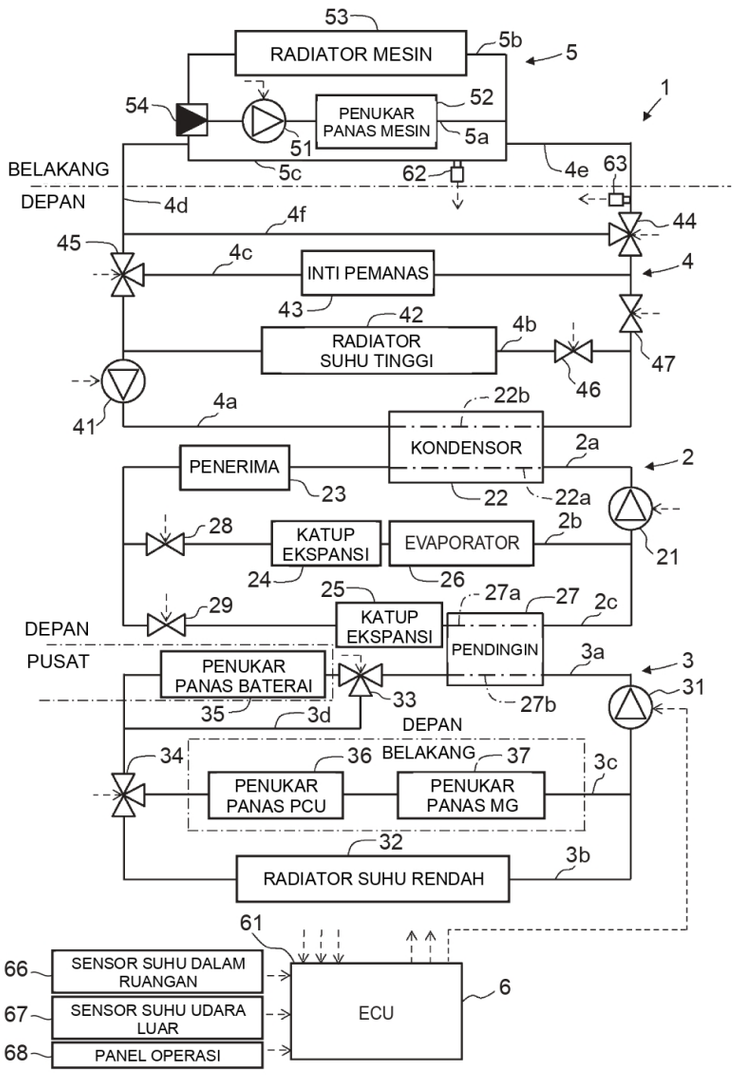

(20) RI Permohonan Paten

(19) ID | (11) No Pengumuman : 2021/PID/08921 | (13) A

(51) I.P.C :

(21) No. Permohonan Paten : P00202101427

(22) Tanggal Penerimaan Permohonan Paten : 25/02/2021

(30) Data Prioritas :

(31) Nomor	(32) Tanggal Prioritas	(33) Negara
10202001656V	25-FEB-20	Singapore

(43) Tanggal Pengumuman Paten : 15/11/2021

(71) Nama dan Alamat yang mengajukan Permohonan Paten :
Emage AI Pte Ltd
3014A Ubi Road 1, #06-03, Singapore 408703

(72) Nama Inventor :
WONG Soon Wei, SG
Kundapura Parameshwara SRINIVAS, IN

(74) Nama dan Alamat Konsultan Paten :
Kusno Hadi S.Si
Kartika Chandra Office Tower 4 th Floor Suite 409 Jalan Gatot Subroto Kavling 18-20

(54) Judul Invensi : PROSES TERIMPLEMENTASI KOMPUTER UNTUK MENINGKATKAN DETEKSI CACAT PINGGIRAN DAN CACAT-CACAT LAIN DALAM LENSA-LENSA OFTALMIK

(57) Abstrak :

Invensi ini adalah suatu proses terimplementasi komputer yang diarahkan menuju suatu Arsitektur jaringan saraf pembelajaran mendalam untuk menciptakan model deteksi objek yang menggunakan citra-citra resolusi tinggi. Secara lebih spesifiknya, Invensi ini adalah yang diarahkan untuk meningkatkan akurasi klasifikasi dan keandalan pemeriksaan pinggiran dalam lensa-lensa kontak. Invensi ini adalah suatu proses terimplementasi komputer untuk merepresentasikan suatu arsitektur perangkat lunak yang meliputi komponen-komponen perangkat lunak dan antar ketergantungannya yang merepresentasikan modul-modul fungsional inti dari suatu aplikasi. Sistem dan metode dari invensi ini menangkap citra resolusi tinggi, mengubah pinggiran bundar lensa menjadi garis Horizontal yang merepresentasikan pinggiran lingkaran, membatasi ukuran citra dengan menghilangkan informasi piksel di sekitar tepi, membagi citra pinggiran horizontal menjadi bagian-bagian yang tumpang tindih, dan menumpukkan citra-citra yang diekstraksi secara vertikal untuk membentuk citra resolusi tinggi tunggal yang ideal untuk diproses dan dianalisis melalui Jaringan-jaringan saraf Konvolusi setelah penambahan kumpulan data citra asli dengan citra-citra baru yang dihasilkan melalui Jaringan-jaringan Adversarial Generatif, untuk memungkinkan klasifikasi akurat dari cacat-cacat tersebut.

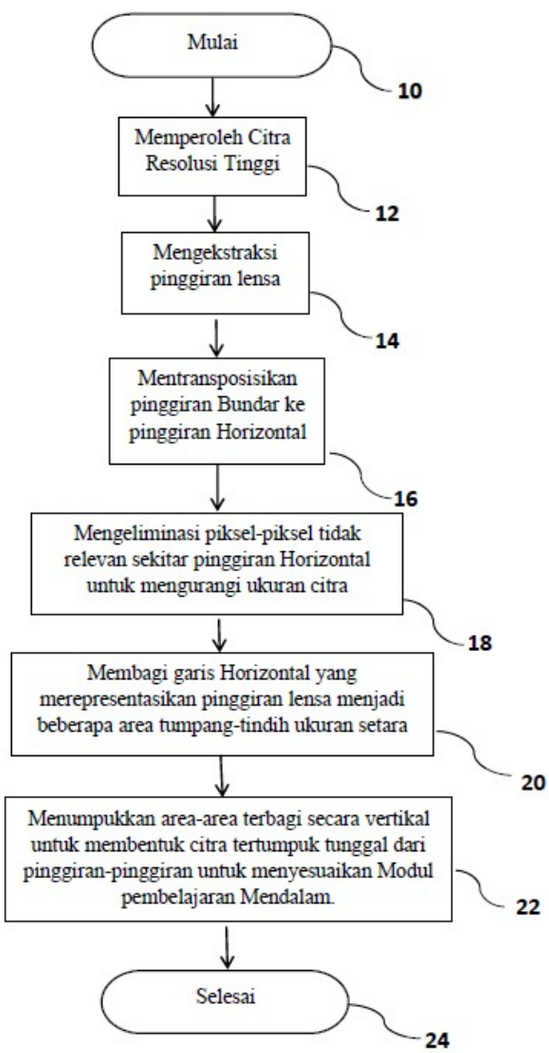

GAMBAR 1

(20) RI Permohonan Paten

(19) ID | (11) No Pengumuman : 2021/PID/08920 | (13) A

(51) I.P.C :

(21) No. Permohonan Paten : P00202101367

(22) Tanggal Penerimaan Permohonan Paten : 24/02/2021

(30) Data Prioritas :

(31) Nomor	(32) Tanggal Prioritas	(33) Negara
2020-049378	19-MAR-20	Japan

(43) Tanggal Pengumuman Paten : 15/11/2021

(71) Nama dan Alamat yang mengajukan Permohonan Paten :
CKD CORPORATION
250, Ouji 2-chome, Komaki-shi, Aichi 485-8551 Japan

(72) Nama Inventor :
TAMURA, Akihisa, JP
MASUO, Shuzo, JP

(74) Nama dan Alamat Konsultan Paten :
Maria Carola D Monintja S.H.,M.H.
Wisma 46 Lt. 48 Jl. Jend. Sudirman Kav. 1, Jakarta 10220

(54) Judul Invensi : ALAT PEMEGANG

(57) Abstrak :

Mekanisme penautan mencakup suatu komponen penaut pertama yang mencakup ujung pertama yang ditopang secara dapat berputar oleh dasar dari komponen jari inisiator, dan komponen penaut kedua yang mencakup ujung pertama yang ditopang secara dapat berputar oleh dasar dari komponen jari pengikut. Suatu ujung kedua dari komponen penaut pertama dan ujung kedua dari komponen penaut kedua secara dapat berputar digandeng satu sama lain oleh poros penggandeng penautan. Poros penggandeng penautan ditopang oleh bodi sehingga dapat digerakkan ke arah kedua. Poros operasi penautan yang mengoperasikan mekanisme penautan disisipkan ke dalam alur pemandu poros operasi dari komponen operasi. Poros operasi penautan disisipkan ke ujung pertama dari komponen penaut pertama dan dasar dari komponen jari inisiator.

(20) RI Permohonan Paten

(19) ID | (11) No Pengumuman : 2021/PID/09038 | (13) A

(51) I.P.C :

(21) No. Permohonan Paten : P00202101087

(22) Tanggal Penerimaan Permohonan Paten : 15/02/2021

(30) Data Prioritas :

(31) Nomor	(32) Tanggal Prioritas	(33) Negara
2020-053986	25-MAR-20	Japan

(43) Tanggal Pengumuman Paten : 15/11/2021

(71) Nama dan Alamat yang mengajukan Permohonan Paten :
DAIHATSU MOTOR CO., LTD.
1-1, Daihatsucho, Ikeda-shi, Osaka 5638651, Japan

(72) Nama Inventor :
Naoki OISHI , JP

(74) Nama dan Alamat Konsultan Paten :
Ir. Migni Myriasandra Noerhadi MIP. MSEL.
Kantor Taman A-9, Unit A6 & A7, Jl. Dr. Ide Anak Agung Gde Agung, Mega Kuningan, Jakarta 12950

(54) Judul Invensi : BRAKET INSULASI TERMAL UNTUK MELEKATKAN KONEKTOR MESIN PEMBAKARAN DALAM

(57) Abstrak :

Invensi ini mengungkapkan suatu braket (16) yang dipasang tetap, misalnya, ke flensa (3a) selubung transmisi (3), dan melindungi konektor (14) sensor O2 (12) dari kerusakan akibat panas selubung katalis (5). Braket (16) mencakup: bagian insulasi termal (17) yang melindungi konektor (14) dari panas selubung katalis (5); dan bagian pelekatan (19) yang dibentuk secara integral dengan bagian insulasi termal (17) melalui bagian dinding (18). Braket bantu pertama (21) dipasang tetap ke bagian insulasi termal (17) dengan pengelasan, dan konektor (14) dilekatkan ke braket bantu pertama (21) dengan penautan tanggam. Karena cengkam penaut (22) dari konektor (14) juga dilindungi oleh bagian insulasi termal (17), seluruh konektor (14) dapat dilindungi dari kerusakan akibat panas selubung katalis (5).

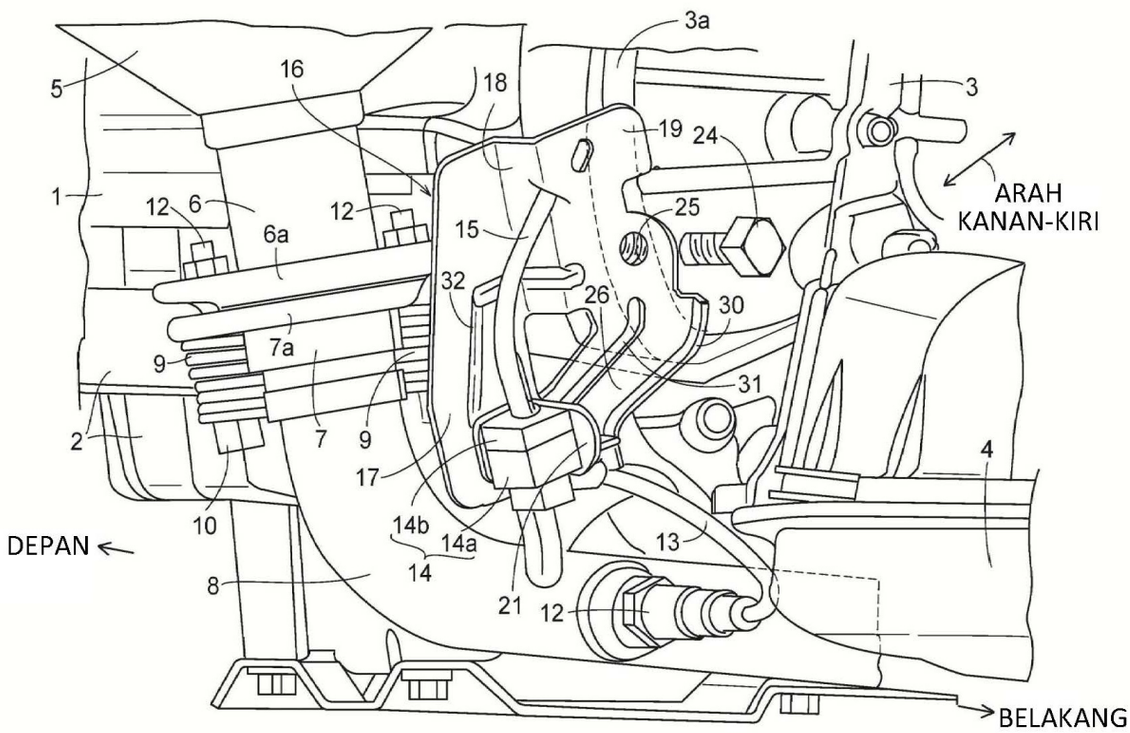

GAMBAR 1

(20) RI Permohonan Paten

(19) ID | (11) No Pengumuman : 2021/PID/09039 | (13) A

(51) I.P.C :

(21) No. Permohonan Paten : P00202101077

(22) Tanggal Penerimaan Permohonan Paten : 15/02/2021

(30) Data Prioritas :

(31) Nomor	(32) Tanggal Prioritas	(33) Negara
2020-052009	24-MAR-20	Japan

(43) Tanggal Pengumuman Paten : 15/11/2021

(71) Nama dan Alamat yang mengajukan Permohonan Paten :
DAIHATSU MOTOR CO., LTD.
1-1, Daihatsucho, Ikeda-shi, Osaka 5638651, Japan

(72) Nama Inventor :
Kouhei SUGIHARA , JP

(74) Nama dan Alamat Konsultan Paten :
Ir. Migni Myriasandra Noerhadi MIP. MSEL.
Kantor Taman A-9, Unit A6 & A7 Jl. Dr. Ide Anak Agung Gde Agung,
Mega Kuningan, Jakarta 12950

(54) Judul Invensi : PENUTUP DEPAN UNTUK MESIN PEMBAKARAN DALAM

(57) Abstrak :

Invensi ini mengungkapkan suatu penutup depan (1) yang ditempatkan pada permukaan depan blok silinder dan kepala silinder di dalam mesin pembakaran dalam sedemikian sehingga penutup depan (1) menutupi rantai pengatur waktu. Penutup depan (1) mencakup bagian pelekatan filter (11) yang padanya filter dilekatkan, filter tersebut dikonfigurasi untuk memfilter minyak pelumas mesin pada mesin pembakaran dalam, bagian pelekatan filter (11) disediakan pada sisi permukaan-depan penutup depan (1); dan rusuk (12) yang disediakan pada sisi permukaan-depan penutup depan (1) sedemikian sehingga rusuk (12) menonjol ke depan, rusuk (12) yang membentang pada arah atas-bawah secara kontinu dari posisi tepat di bawah bagian pelekatan filter (11) sampai posisi di sekitar ujung dasar penutup depan (1).

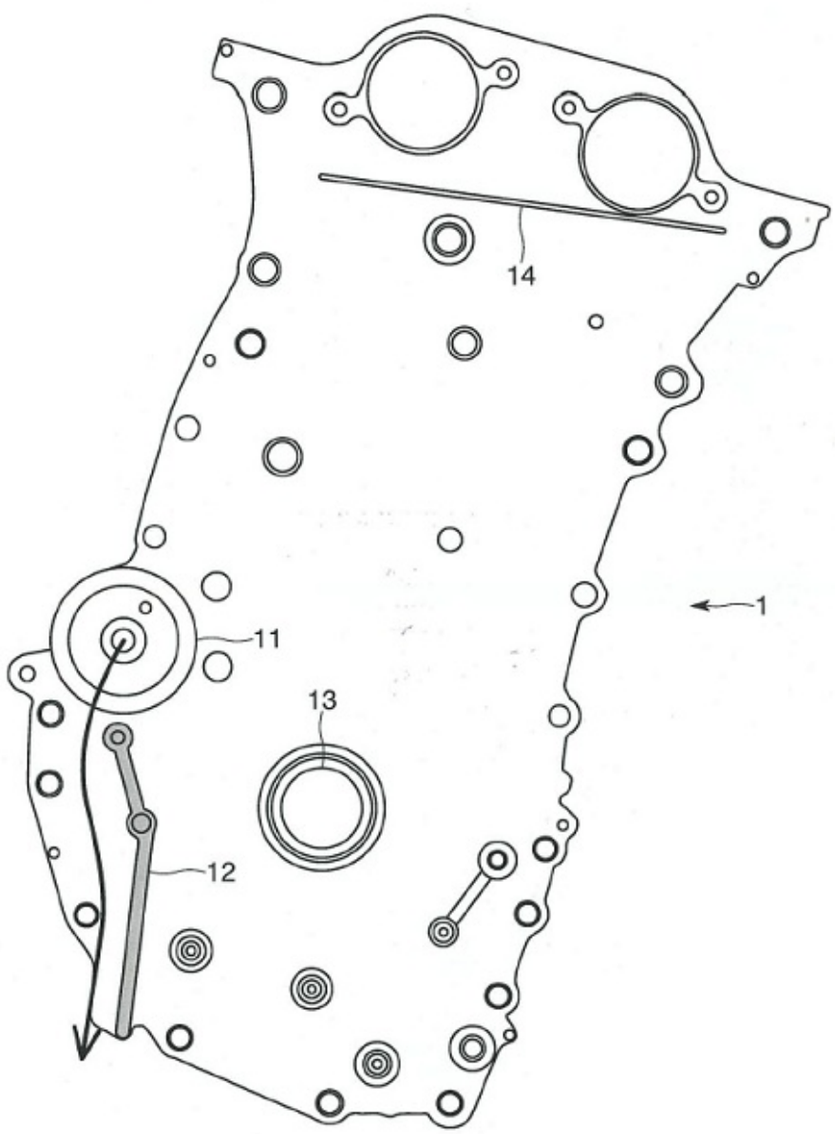

GAMBAR 1

(20) RI Permohonan Paten

(19) ID | (11) No Pengumuman : 2021/PID/09040 | (13) A

(51) I.P.C :

(21) No. Permohonan Paten : P00202101057

(22) Tanggal Penerimaan Permohonan Paten : 11/02/2021

(30) Data Prioritas :

(31) Nomor	(32) Tanggal Prioritas	(33) Negara
2020-057866	27-MAR-20	Japan

(43) Tanggal Pengumuman Paten : 15/11/2021

(71) Nama dan Alamat yang mengajukan Permohonan Paten :
DAIHATSU MOTOR CO., LTD.
1-1, Daihatsucho, Ikeda-shi, Osaka 5638651, Japan

(72) Nama Inventor :
Tetsutaro NOMURA , JP
Harumi OKADA, JP
Teru FURUKAWA, JP

(74) Nama dan Alamat Konsultan Paten :
Ir. Migni Myriasandra Noerhadi MIP. MSEL.
Kantor Taman A9 Unit A6 dan A7, Jalan DR. Ide Anak Agung Gde Agung, Mega Kuningan

(54) Judul Invensi : PEMBAWA BAN SEREP

(57) Abstrak :

Invensi ini mengungkapkan suatu pembawa ban serep yang mencakup pembawa (10) dan penopang (20). Pembawa (10) mencakup bagian bodi yang dikonfigurasi untuk menopang ban serep dari sisi bawah kendaraan, dan bagian poros (12) yang menekuk dan membentang dari ujung depan bagian bodi dan ditopang oleh penopang (20). Bagian poros (12) disisipkan ke dalam penopang (20) dan dapat berpivot mengitari pusat poros bagian poros (12) terhadap penopang (20). Salah satu dari penopang (20) dan bagian bodi dilengkapi dengan penghenti (40) yang diposisikan di dekat bagian poros. Apabila pembawa (10) bergerak pada arah di mana bagian poros (12) ditarik keluar dari penopang (20) dalam keadaan di mana bagian bodi membawa ban serep, salah satu dari bagian bodi (11) dan penopang (20) menyinggung penghenti (40). Gambar yang dipilih: Gambar 5

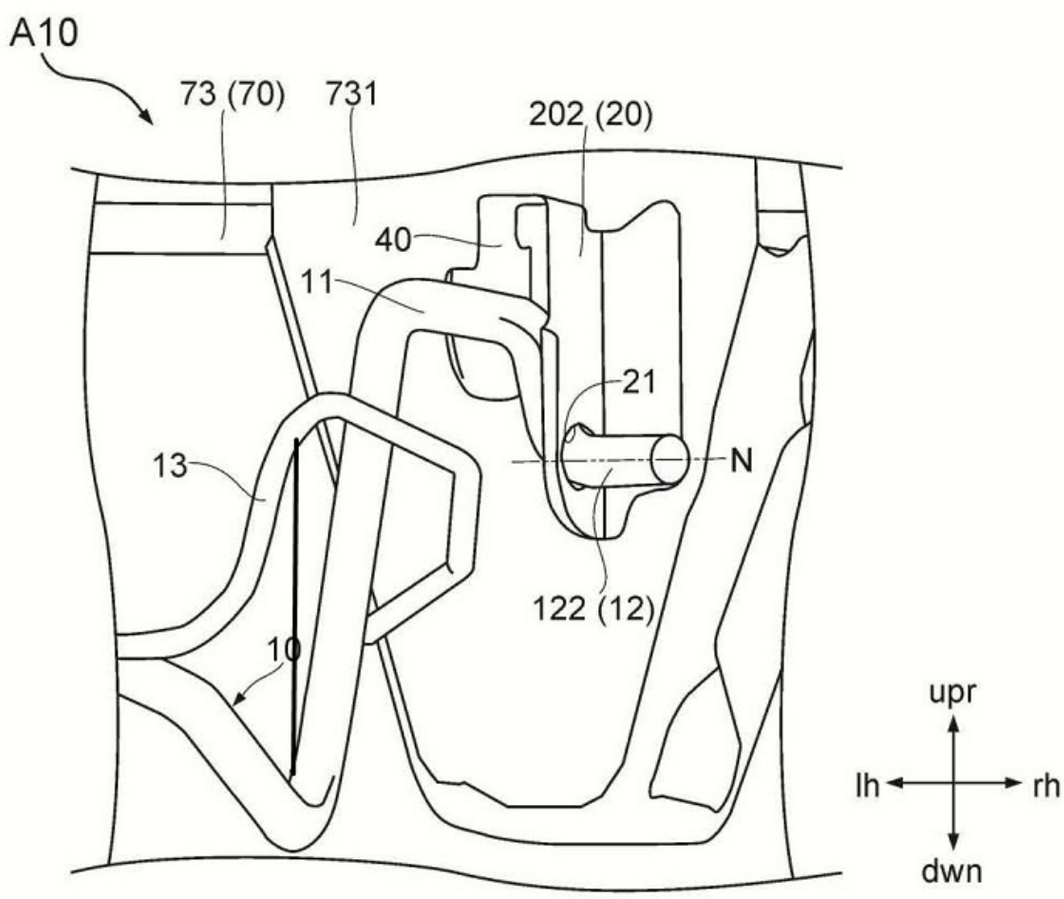

GAMBAR 5

(20) RI Permohonan Paten

(19) ID | (11) No Pengumuman : 2021/PID/09013 | (13) A

(51) I.P.C :

(21) No. Permohonan Paten : P00202100998

(22) Tanggal Penerimaan Permohonan Paten : 10/02/2021

(30) Data Prioritas :

(31) Nomor	(32) Tanggal Prioritas	(33) Negara
2020-083911	12-MAY-20	Japan

(43) Tanggal Pengumuman Paten : 15/11/2021

(71) Nama dan Alamat yang mengajukan Permohonan Paten :
DAIHATSU MOTOR CO., LTD.
1-1, Daihatsucho, Ikeda-shi, Osaka 5638651, Japan

(72) Nama Inventor :
Shinya YAMAMOTO , JP
Raita NAKANISHI , JP
Tomoyuki KUGE , JP

(74) Nama dan Alamat Konsultan Paten :
Ir. Migni Myriasandra Noerhadi MIP. MSEL.
Kantor Taman A9 Unit C1 & C2, Jl. DR. Ide Anak Agung Gde Agung, Mega Kuningan

(54) Judul Invensi : ALAT KOMUNIKASI PADA KENDARAAN

(57) Abstrak :

Invensi ini berhubungan dengan suatu substrat (3) dan baterai cadangan (4) yang dimuat di dalam rumahan (2). Antena pola (16) dicetak pada satu permukaan (14) substrat (3). Baterai cadangan (4) dipasang dengan cara sedemikian sehingga tidak menumpang antena pola (16) pada arah yang tegak lurus terhadap permukaan (14) substrat (3). Selain itu, alat komunikasi pada kendaraan (1) dipasang pada panel instrumen (5) kendaraan sedemikian sehingga baterai cadangan (4) diposisikan di belakang substrat (3). Gambar yang dipilih: Gambar 1

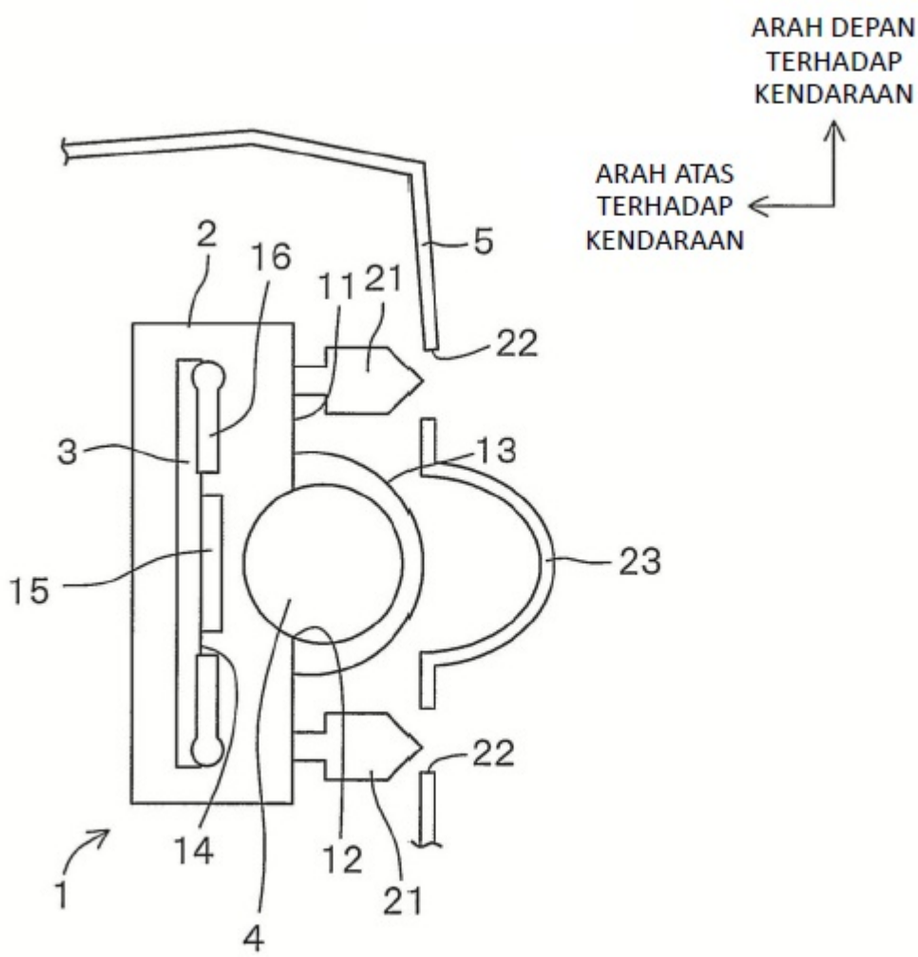

GAMBAR 1

(20) RI Permohonan Paten

(19) ID | (11) No Pengumuman : 2021/PID/09041 | (13) A

(51) I.P.C :

(21) No. Permohonan Paten : P00202100987

(22) Tanggal Penerimaan Permohonan Paten : 10/02/2021

(30) Data Prioritas :

(31) Nomor	(32) Tanggal Prioritas	(33) Negara
2020-055264	26-MAR-20	Japan

(43) Tanggal Pengumuman Paten : 15/11/2021

(71) Nama dan Alamat yang mengajukan Permohonan Paten :
DAIHATSU MOTOR CO., LTD.
1-1, Daihatsucho, Ikeda-shi, Osaka 5638651, Japan

(72) Nama Inventor :
Yasuhiro MITO, JP

(74) Nama dan Alamat Konsultan Paten :
Ir. Migni Myriasandra Noerhadi MIP. MSEL.
Kantor Taman A-9, Unit A6 & A7 Jl. Dr. Ide Anak Agung Gde Agung,
Mega Kuningan, Jakarta 12950

(54) Judul Invensi : KATUP PELEPAS

(57) Abstrak :

Invensi ini mengungkapkan suatu katup pelepas (1) yang mencakup: selongsong (2) berbentuk tabung; bodi katup spool (3) yang meluncur dan bergerak maju mundur di selongsong (2) di sepanjang arah pusat poros selongsong (2) relatif terhadap selongsong (2) tersebut sebagai tanggapan terhadap tekanan fluida; porta pembuangan (22) yang menembus dinding tepi selongsong (2) pada arah miring (B) yang tidak ortogonal terhadap arah pusat poros (A) selongsong (2) dan yang mengeluarkan kelebihan fluida; dan pegas (4) yang secara elastis memberi energi pada bodi katup spool (3) pada arah penurunan derajat bukaan porta pembuangan (22).

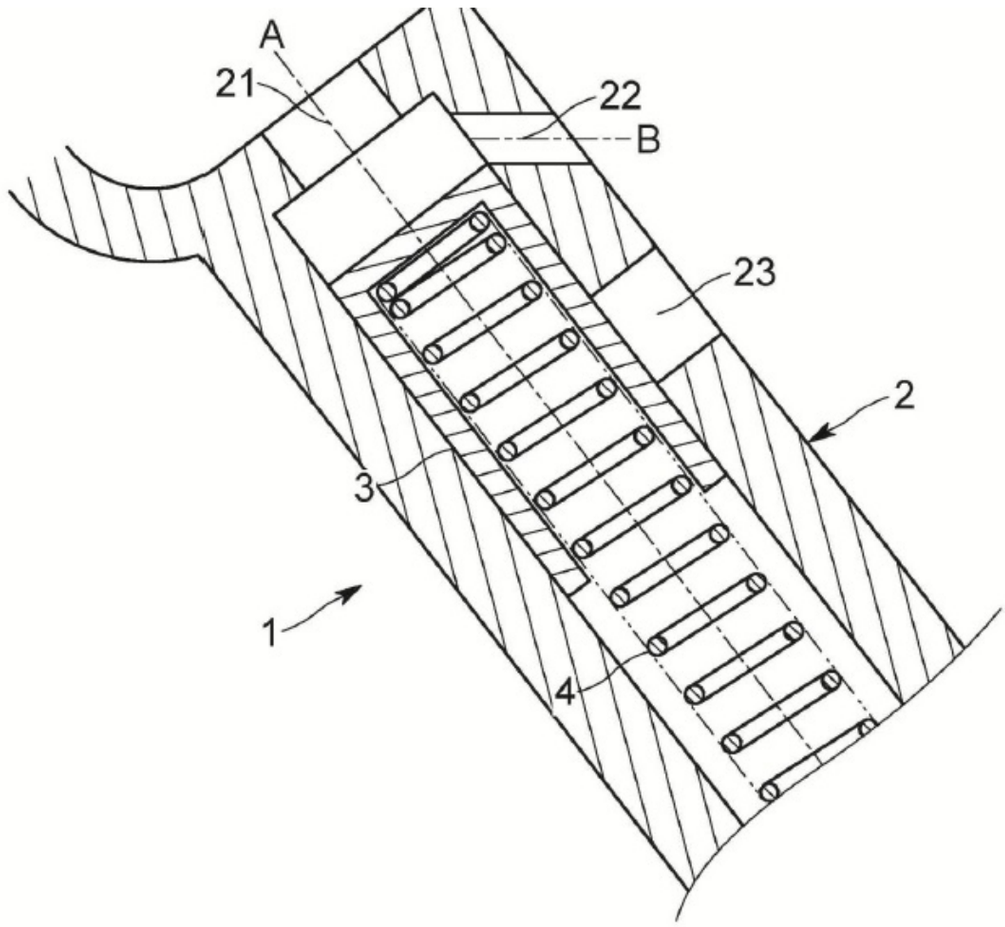

GAMBAR 3

(20) RI Permohonan Paten

(19) ID | (11) No Pengumuman : 2021/PID/09012 | (13) A

(51) I.P.C :

(21) No. Permohonan Paten : P00202009929

(22) Tanggal Penerimaan Permohonan Paten : 16/12/2020

(30) Data Prioritas :
(31) Nomor (32) Tanggal Prioritas (33) Negara

(43) Tanggal Pengumuman Paten : 15/11/2021

(71) Nama dan Alamat yang mengajukan Permohonan Paten :
LEMBAGA PENERBANGAN DAN ANTARIKSA NASIONAL
Jl. Pemuda Persil No. 1, RT 02/RW 07, Rawamangun, Pulo Gadung, Jakarta Timur, Jakarta 13220

(72) Nama Inventor :
Endro Artono, ID
Herma Yudhi Irwanto, ID
Idris Eko Putro, ID
Oka Sudiana, ID
M. Arjuna Putra Perdana, ID
Muhamad Hasannudin Bisri, ID
Fitriana Nur Hasanah Aji Pramesti, ID
Andreas Prasetya Adi, ID
Rachmat Ramdani, ID
Slamet Subagio, ID
Salman, ID
Ambar Agus Riyanto, ID

(74) Nama dan Alamat Konsultan Paten :
Lembaga Penerbangan dan Antariksa Nasional
Jl. Pemuda Persil No. 1, RT 02/RW 07, Rawamangun, Pulo Gadung, Jakarta Timur, Jakarta 13220

(54) Judul Invensi : MODUL PENGOLAH DATA DAN KONTROL DIGITAL SECARA REALTIME PADA ROKET SONDA

(57) Abstrak :

Modul pengolah data dan kontrol digital secara realtime pada roket sonda sesuai dengan invensi, adalah suatu modul komputer pada roket sonda, yang menyediakan suatu modul pengolah data dan kontrol digital secara realtime yang dapat digunakan pada roket sonda untuk dapat membaca perilaku, ketinggian, jarak jangkau dan kontrol selama roket terbang, yang terdiri dari: unit kontrol daya (5) yang berfungsi untuk mengatur asupan arus dan tegangan, unit pengkondisi sinyal (4) yang berfungsi sebagai pengolahan sinyal masuk dan keluar, serta pemantau gerak roket sonda, unit pemroses data (3) yang berfungsi sebagai pengolah data-data sensor dan kontrol digital, unit pemantau posisi (2) yang berfungsi untuk memantau ketinggian dan koordinat roket sonda.

(20) RI Permohonan Paten

(19) ID | (11) No Pengumuman : 2021/PID/09011 | (13) A

(51) I.P.C :

(21) No. Permohonan Paten : P00202009919

(22) Tanggal Penerimaan Permohonan Paten : 15/12/2020

(30) Data Prioritas :
(31) Nomor (32) Tanggal Prioritas (33) Negara

(43) Tanggal Pengumuman Paten : 15/11/2021

(71) Nama dan Alamat yang mengajukan Permohonan Paten :
LEMBAGA PENERBANGAN DAN ANTARIKSA NASIONAL
Jl. Pemuda Persil No. 1, RT 02/RW 07, Rawamangun, Pulo Gadung, Jakarta Timur, Jakarta 13220

(72) Nama Inventor :
Arif Nur Hakim, ID
Faishol Luthfy Mahendra, ID
Hudoro, ID
Wiwiek Utami Dewi, ID
Herry Purnomo, ID
Frida Kurniawati, ID
Idris Eko Putro, ID

(74) Nama dan Alamat Konsultan Paten :
Lembaga Penerbangan dan Antariksa Nasional
Jl. Pemuda Persil No. 1, RT 02/RW 07, Rawamangun, Pulo Gadung, Jakarta Timur, Jakarta 13220

(54) Judul Invensi : SISTEM PENGUMPAN ROKET CAIR DENGAN GAS BERTEKANAN DAN KENDALI GAYA DORONG SEDERHANA

(57) Abstrak :

Invensi ini berhubungan dengan sistem pengumpan gas bertekanan dan kendali gaya dorong sederhana untuk pengujian enjin roket cair (19) yang mudah dalam pengoperasian serta dengan biaya penelitian dan pengembangan yang lebih terjangkau. Sistem ini berfungsi untuk mengalirkan propelan cair (oksidator dan bahan bakar) dari tangki oksidator (7) dan tangki bahan bakar (8) ke enjin roket cair (19) dengan mengalirkan gas penekan dari tangki gas (1) ke tangki propelan (7)(8). Sistem ini mengatur rasio laju aliran oksidator dan bahan bakar dengan komponen nepel pengatur debit gas (5) yang dipasang di jalur aliran gas penekan, serta mengendalikan laju aliran propelan dengan sistem kendali gaya dorong yang menggunakan katup solenoid di antara tangki propelan (7)(8) dan enjin roket cair (19). Sistem ini diharapkan mampu untuk mengurangi beban di enjin roket cair akibat kenaikan tekanan yang tiba-tiba dan meminimalkan resiko kegagalan saat awal penyalaan enjin roket cair.

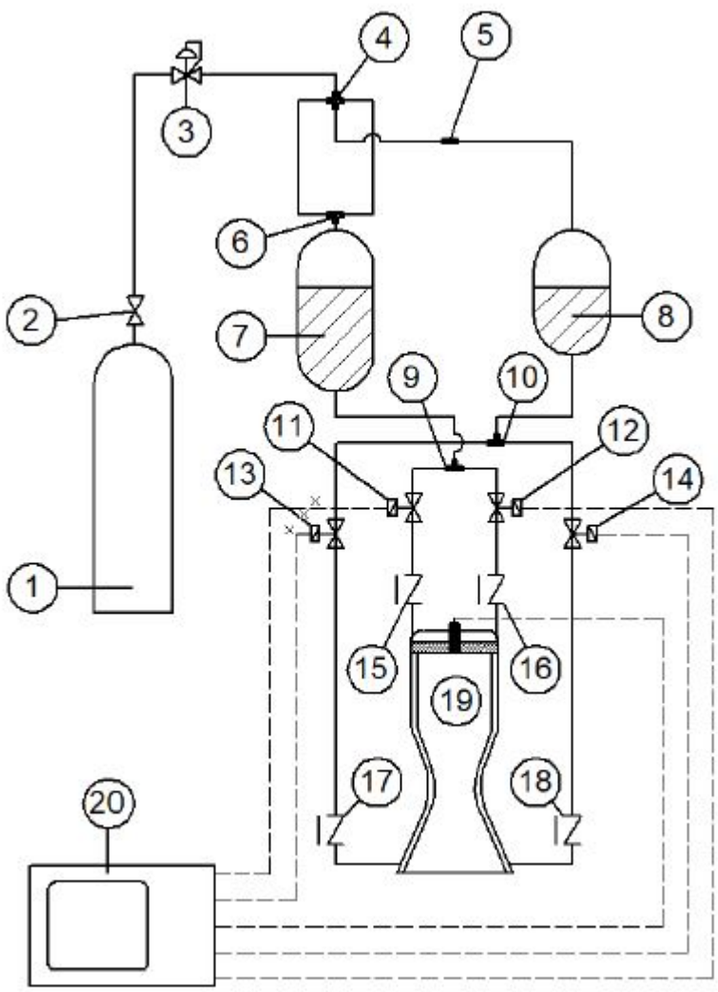

(20) RI Permohonan Paten

(19) ID | (11) No Pengumuman : 2021/PID/08954 | (13) A

(51) I.P.C : B67D 1/08, B67D 3/00, B67D 1/00

(21) No. Permohonan Paten : P00202006920

(22) Tanggal Penerimaan Permohonan Paten : 22/09/2020

(30) Data Prioritas :

(31) Nomor	(32) Tanggal Prioritas	(33) Negara
2019-178452	30-SEP-19	Japan

(43) Tanggal Pengumuman Paten : 15/11/2021

(71) Nama dan Alamat yang mengajukan Permohonan Paten :
FUJI ELECTRIC CO., LTD.
1-1, Tanabeshinden, Kawasaki-ku, Kawasaki-shi, Kanagawa 210-9530, JAPAN

(72) Nama Inventor :
ENDO, Nobuyuki, JP

(74) Nama dan Alamat Konsultan Paten :
Arifia Jauharia Fajra, S.T., S.H.
Suite 701, Pondok Indah Office Tower 2 Jl. Sultan Iskandar Muda Kav. V-TA, Pondok Indah Jakarta 12310, Indonesia

(54) Judul Invensi : ALAT PENYUPLAI AIR

(57) Abstrak :

Suatu alat penyuplai air meliputi: suatu jalur penyuplai air yang terhubung ke masing-masing dari sejumlah botol penyuplai air yang dikonfigurasi untuk menyimpan air, melalui jalur-jalur pemasukan air atau sejenisnya; suatu pompa penyuplai air yang menyuplai, ketika digerakkan, air yang disimpan dalam botol-botol penyuplai air ke suatu destinasi penyuplaian; dan suatu kontroler yang membuka hanya suatu katup pemasukan pada suatu jalur pemasukan air yang terhubung ke suatu botol penyuplai air target sesuai dengan prosedur-prosedur yang ditentukan sebelumnya, ketika suatu perintah penyuplaian air diberikan, dan yang melakukan suatu aksi penyuplaian air untuk menggerakkan pompa penyuplai air sampai suatu perintah penghentian air diberikan. Pada aksi penyuplaian air, ketika suatu alat ukur aliran tidak mendeteksi lewatnya air, kontroler menutup suatu katup pemasukan yang terbuka dan membuka hanya suatu katup pemasukan pada jalur pemasukan air lain yang terhubung ke botol penyuplai air lain untuk menjadi suatu target berikutnya sesuai dengan prosedur-prosedur.

(20) RI Permohonan Paten

(19) ID | (11) No Pengumuman : 2021/PID/08958 | (13) A

(51) I.P.C : F02P 5/153, F02D 45/00

(21) No. Permohonan Paten : P00202006820

(22) Tanggal Penerimaan Permohonan Paten : 17/09/2020

(30) Data Prioritas :

(31) Nomor	(32) Tanggal Prioritas	(33) Negara
2019-173169	24-SEP-19	Japan

(43) Tanggal Pengumuman Paten : 15/11/2021

(71) Nama dan Alamat yang mengajukan Permohonan Paten :
TOYOTA JIDOSHA KABUSHIKI KAISHA
1, Toyota-cho, Toyota-shi, Aichi-ken, 471-8571 Japan

(72) Nama Inventor :
Kenji SENDA, JP
Masahiro MORI, JP

(74) Nama dan Alamat Konsultan Paten :
Melinda S.E.,S.H
PT. Tilleke & Gibbins Indonesia, Lippo Kuningan Lantai 12, Unit A, Jl. H.R. Rasuna Said Kav. B-12, Kuningan, Jakarta 12940, Indonesia

(54) Judul Invensi : ALAT KONTROL WAKTU PENGAPIAN UNTUK MESIN PEMBAKARAN DALAM

(57) Abstrak :

Suatu alat kontrol waktu pengapian untuk mesin pembakaran dalam mencakup alat penyimpanan (32) dan prosesor (33). Alat penyimpanan (32) menyimpan jaringan saraf yang dipelajari pertama dan jaringan saraf yang dipelajari kedua. Prosesor (33) dikonfigurasi untuk melakukan, pada siklus berikutnya di mana waktu pengapian ditunda, kontrol untuk menunda waktu pengapian pada siklus setelah siklus berikutnya berdasarkan perbedaan antara nilai prediktif perkiraan nilai yang mewakili intensitas pengetukan yang dihitung dengan menggunakan jaringan saraf yang dipelajari kedua dan perkiraan nilai yang mewakili intensitas pengetukan yang dihitung dengan menggunakan jaringan saraf yang dipelajari pertama. Apabila perbedaan lebih besar daripada nilai set yang telah ditentukan, maka prosesor (33) dikonfigurasi untuk tidak melakukan kontrol untuk menunda waktu pengapian pada siklus setelah siklus berikutnya.

GAMBAR 24B

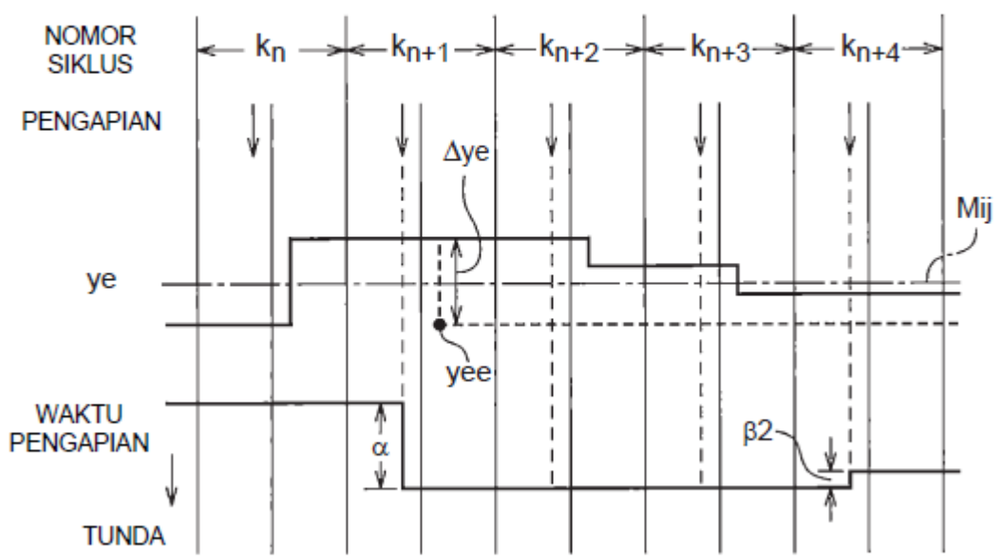

(20) RI Permohonan Paten

(19) ID | (11) No Pengumuman : 2021/PID/08959 | (13) A

(51) I.P.C : F15B 15/08, F15B 21/00

(21) No. Permohonan Paten : P00202006800

(22) Tanggal Penerimaan Permohonan Paten : 17/09/2020

(30) Data Prioritas :

(31) Nomor	(32) Tanggal Prioritas	(33) Negara
10-2020-0053282	04-MAY-20	Republic of Korea

(43) Tanggal Pengumuman Paten : 15/11/2021

(71) Nama dan Alamat yang mengajukan Permohonan Paten :
ENESG CO., LTD.
8, Techno 10-ro Yuseong-gu, Daejeon 34026 Republic of Korea

(72) Nama Inventor :
KIM, Soo Cheol, KR
YANG, Cheon Kyu, KR
LEE, Sung Young, KR
LIM, Hoon, KR
LEE, Jae Min, KR
YANG, Jong Young, KR

(74) Nama dan Alamat Konsultan Paten :
Nadia Am Badar S.H.
Jalan Wahid Hasyim No. 14, Jakarta Pusat

(54) Judul Invensi : PERALATAN PENYANGGA PADA AKTUATOR HIDROLIK UNTUK PEMBANGKIT DAYA

(57) Abstrak :

Disediakan peralatan penyangga pada aktuator hidrolik untuk pembangkit daya yang mencakup silinder, piston yang memiliki kepala piston yang diakomodasi dalam silinder, dan batang piston, satu sisi dihubungkan ke kepala piston, dan sisi lainnya dihubungkan ke katup yang membuka dan menutup jalur aliran uap, pegas yang memberi piston gaya elastis sehingga katup dialihkan dari posisi terbuka untuk membuka jalur aliran ke posisi tertutup untuk menutup jalur aliran, dan pegas rumahan termasuk penggandeng elastis dan rumahan yang dihubungkan ke batang piston untuk mengirimkan gaya elastis yang disediakan dari pegas ke batang piston. Peralatan penyangga termasuk bodi utama yang ditempatkan di bagian atas rumahan pegas, menghubungkan katup dan batang piston satu sama lain, dan digabungkan dengan bolak-balik piston, dan unit penyangga yang ditempatkan di bodi utama, bersentuhan dengan rumahan pegas pada posisi tertutup, dan memberikan gaya penyangga untuk memiliki celah untuk close end over travel (CEOT) antara bagian bawah silinder dan kepala piston.

(20) RI Permohonan Paten

(19) ID | (11) No Pengumuman : 2021/PID/08960 | (13) A

(51) I.P.C :

(21) No. Permohonan Paten : P00202006791

(22) Tanggal Penerimaan Permohonan Paten : 17/09/2020

(30) Data Prioritas :

(31) Nomor	(32) Tanggal Prioritas	(33) Negara
2019-168423	17-SEP-19	Japan

(43) Tanggal Pengumuman Paten : 15/11/2021

(71) Nama dan Alamat yang mengajukan Permohonan Paten :
SUZUKI MOTOR CORPORATION
300 Takatsuka-cho, Minami-ku, Hamamatsu-shi, Shizuoka 432-8611, Japan

(72) Nama Inventor :
Shumpei SARASHINA, JP
Shunichi ITO, JP
Natsuki IWAI, JP

(74) Nama dan Alamat Konsultan Paten :
Lanny Setiawan MBA., M.Mgt., MA-LPC., MA-LMFT.
Pacific Patent Multiglobal DIPO Business Center Lt. 11, Jalan Jend. Gatot Subroto Kav. 51-52, Jakarta Pusat- 10260 Indonesia

(54) Judul Invensi : TRANSMISI KENDARAAN

(57) Abstrak :

Untuk menyediakan transmisi kendaraan yang dapat meningkatkan kekakuan bagian rumahan pompa yang menampung pompa oli dan mencegah kerusakan efisiensi hisap dan daya tahan pompa oli. Pada transmisi otomatis (2), kotak belakang transfer (8) memiliki dinding belakang (8C) yang terpasang sisi belakang dari poros penggerak (12). Dinding belakang (8C) dilengkapi dengan bagian rumahan pompa (44) yang menampung pompa oli (41), dan bagian penyangga bantalan tubular (34) secara berputar menyangga poros keluaran belakang (11) melalui bantalan bola (14C), dan bagian rumahan pompa (44) dihubungkan ke bagian penyangga bantalan (34).

GAMBAR 6

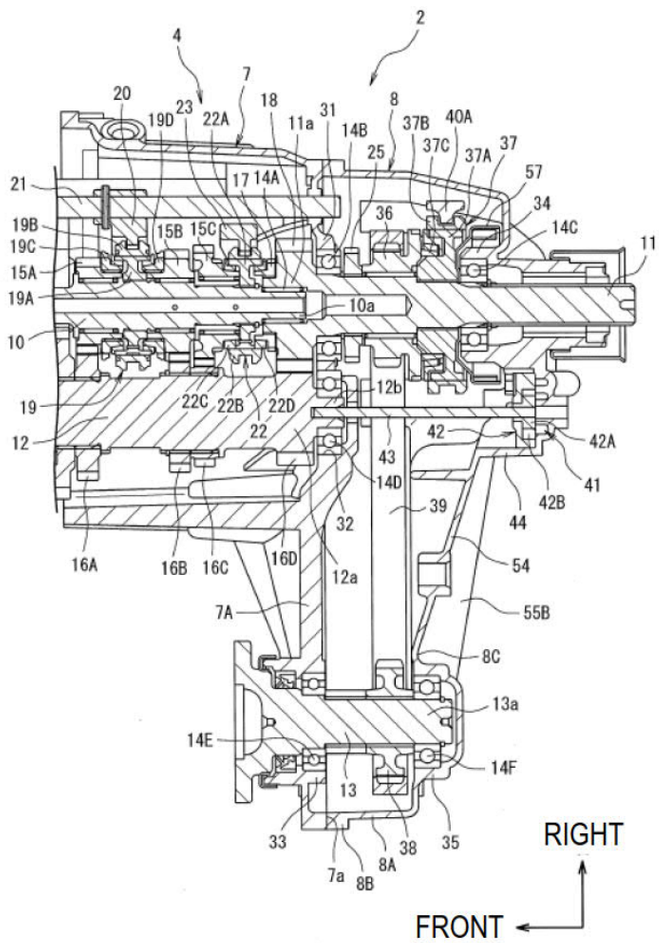

(20) RI Permohonan Paten

(19) ID | (11) No Pengumuman : 2021/PID/08962 | (13) A

(51) I.P.C :

(21) No. Permohonan Paten : P00202006760

(22) Tanggal Penerimaan Permohonan Paten : 16/09/2020

(30) Data Prioritas :

(31) Nomor	(32) Tanggal Prioritas	(33) Negara
2019-171810	20-SEP-19	Japan

(43) Tanggal Pengumuman Paten : 15/11/2021

(71) Nama dan Alamat yang mengajukan Permohonan Paten :
TOYOTA JIDOSHA KABUSHIKI KAISHA
1, Toyota-cho, Toyota-shi, Aichi-ken, 471-8571 Japan

(72) Nama Inventor :
Naoyoshi TAKAMATSU, JP
Hirotsugu OHATA, JP

(74) Nama dan Alamat Konsultan Paten :
Indah Handayani S.Farm., Apt
PT. TILLEKE & GIBBINS INDONESIA, Gedung Lippo Kuningan Lt. 12 Unit A, JL. H.R. Rasuna Said Kav. B-12

(54) Judul Invensi : ALAT PENCATU DAYA

(57) Abstrak :

Suatu alat pencatu daya (10) mencakup baterai penyimpanan (12), unit kapasitor (16) yang dihubungkan ke baterai penyimpanan (12), konverter daya (18) yang mencakup tiga fase yang dihubungkan ke baterai penyimpanan (12) secara paralel, alat kontrol (60) yang dikonfigurasi untuk mengontrol pengaktifan dan penonaktifan elemen-elemen pengalihan (SW1 hingga SW4, SU1 hingga SU4, SV1 hingga SV4) yang disertakan dalam tiga fase secara berurutan, terminal penghubung pertama (PW1; PU1; PV1) yang dihubungkan ke terminal P (32P) pengisi DC (30) dan ditempatkan di antara elemen-elemen pengalihan pertama dan kedua (SW1; SU1; SV1 dan SW2; SU2; SV2) pada salah satu dari tiga fase, dan terminal penghubung kedua (PW2; PU2; PV2) yang dihubungkan ke terminal N (32N) pengisi DC (30) dan ditempatkan di antara elemen-elemen pengalihan ketiga dan keempat (SW3; SU3; SV3 dan SW4; SU4; SV4) pada satu dari tiga fase yang lain.

GAMBAR 1

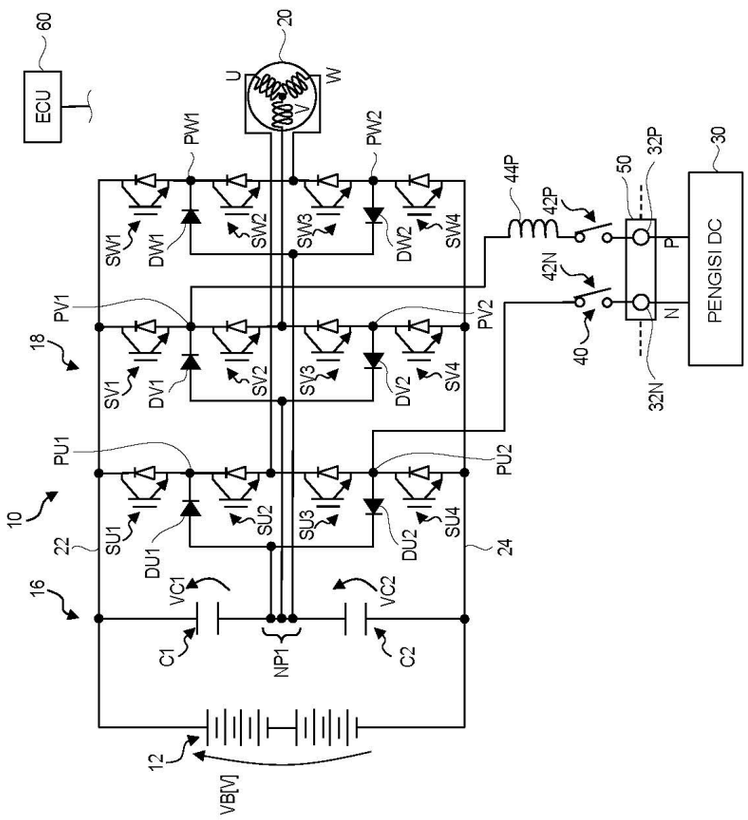

(20) RI Permohonan Paten

(19) ID | (11) No Pengumuman : 2021/PID/08961 | (13) A

(51) I.P.C :

(21) No. Permohonan Paten : P00202006740

(22) Tanggal Penerimaan Permohonan Paten : 15/09/2020

(30) Data Prioritas :

(31) Nomor	(32) Tanggal Prioritas	(33) Negara
2019-216103	29-NOV-19	Japan

(43) Tanggal Pengumuman Paten : 15/11/2021

(71) Nama dan Alamat yang mengajukan Permohonan Paten :
DAIHATSU MOTOR CO., LTD.
1-1, Daihatsucho, Ikeda-shi, Osaka 5638651, Japan

(72) Nama Inventor :
Naoto MIHARA , JP

(74) Nama dan Alamat Konsultan Paten :
Ir. Migni Myriasandra Noerhadi MIP. MSEL.
Kantor Taman A9 Unit A6 dan A7, Jalan DR. Ide Anak Agung Gde Agung, Mega Kuningan

(54) Judul Invensi : STRUKTUR SEGEL (SEAL) UNTUK PERANGKAT PENDINGIN KENDARAAN

(57) Abstrak :

Struktur penyegel (A) pada perangkat pendingin di kendaraan terdiri dari perangkat pendingin (10) dan komponen segel (seal) (20). Komponen segel (seal) (20) terdiri dari komponen sisi pertama (21), komponen sisi kedua (22) yang terpasang pada komponen sisi pertama (21), dan bagian atas (30). Komponen sisi pertama (22) memiliki pin penyokong (222) yang mengarah ke atas pada arah atas - bawah kendaraan. Bagian atas (30) memiliki penyokong (31) yang terpasang pada komponen sisi pertama (21) dan komponen sisi kedua (22). Penyokong (31) memiliki permukaan bawah, permukaan miring yang terhubung dengan bagian ujung depan dari permukaan bawah dan condong ke atas pada arah atas - bawah kendaraan, dan celah (313) di mana pin penyokong (222) terpasang. Celah (313) melewati permukaan bawah dan permukaan miring. Gambar yang Dipilih: Gambar. 7

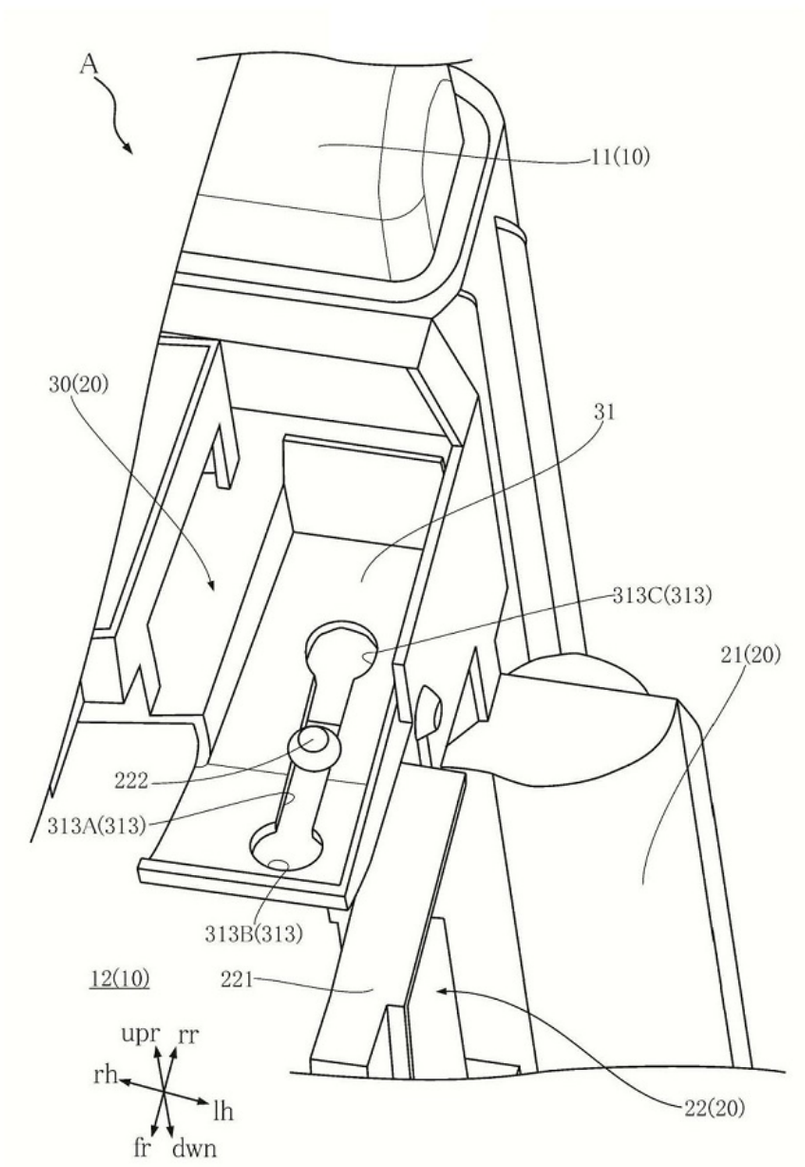

GAMBAR 7

(20) RI Permohonan Paten

(19) ID (11) No Pengumuman : 2021/PID/08951 (13) A

(51) I.P.C :

(21) No. Permohonan Paten : P00202006710

(22) Tanggal Penerimaan Permohonan Paten : 14/09/2020

(30) Data Prioritas :

(31) Nomor	(32) Tanggal Prioritas	(33) Negara
2019-167333	13-SEP-19	Japan

(43) Tanggal Pengumuman Paten : 15/11/2021

(71) Nama dan Alamat yang mengajukan Permohonan Paten :
DAIHATSU MOTOR CO., LTD.
1-1, Daihatsucho, Ikeda-shi, Osaka 5638651, Japan

KANSAI PAINT CO., LTD.
33-1, Kanzaki-cho, Amagasaki-shi, Hyogo 6618555, Japan

(72) Nama Inventor :
Akira TANAHASHI, JP
Tomokuni IHARA, JP

(74) Nama dan Alamat Konsultan Paten :
Ir. Migni Myriasandra Noerhadi MIP. MSEL.
Kantor Taman A9 Unit A6 dan A7, Jalan DR. Ide Anak Agung Gde Agung, Mega Kuningan

(54) Judul Invensi : METODE PENYALUTAN BODI MOBIL

(57) Abstrak :

Metode penyalutan bodi mobil, dimana nilai absolut nilai L* film penyalut antara dan nilai L* film penyalut dasar pertama pada bagian lembaran luar 35 atau lebih rendah, komposisi penyalut dasar pertama dan kedua tidak meliputi pigmen aluminium serpih, nilai absolut perbedaan antara sudut rona film penyalut dasar pertama pada bagian lembaran luar dan sudut rona film penyalut dasar kedua adalah 16 atau lebih rendah, komposisi penyalut dasar kedua meliputi pigmen mika serpih dan pigmen pewarna, kandungan pigmen mika serpih adalah 0,1 %massa atau lebih tinggi dan lebih rendah daripada 3 %massa, dan transmisi cahaya komposisi penyalut dasar kedua dalam kisaran panjang gelombang 400 nm hingga 700 nm adalah 40% atau lebih tinggi dan lebih rendah daripada 60%. Gambar yang dipilih: Tidak ada

(20) RI Permohonan Paten

(19) ID | (11) No Pengumuman : 2021/PID/08952 | (13) A

(51) I.P.C :

(21) No. Permohonan Paten : P00202006601

(22) Tanggal Penerimaan Permohonan Paten : 09/09/2020

(30) Data Prioritas :

(31) Nomor	(32) Tanggal Prioritas	(33) Negara
10-2020-0034378	20-MAR-20	Republic of Korea
10-2020-0052395	29-APR-20	Republic of Korea

(43) Tanggal Pengumuman Paten : 15/11/2021

(71) Nama dan Alamat yang mengajukan Permohonan Paten :
HEESUNG ELECTRONICS CO., LTD
45, hannam-daero, Yongsan-gu, Seoul 04410, Republic of Korea

(72) Nama Inventor :
CHO, Sung Ha, KR

(74) Nama dan Alamat Konsultan Paten :
H. Amris Pulungan S.H.
Pulungan, Wiston & Partners Graha Intermasa 3rd Floor Jl. Cempaka Putih Raya No. 102, Jakarta 10510

(54) Judul Invensi : RAKITAN PENUTUP BELAKANG DAN PERANGKAT TAMPILAN YANG MEMILIKI RAKITAN TERSEBUT

(57) Abstrak :

Pengungkapan ini berkaitan dengan rakitan penutup belakang dan perangkat tampilan yang memiliki rakitan tersebut, dan rakitan penutup belakang mencakup penutup belakang yang dikonfigurasi untuk menyangga panel tampilan dengan menyambung panel tampilan ke permukaan depannya, dan plat user-defined mount (UDM) yang memiliki ruang penampung modul, dimana suatu modul untuk menggerakkan panel tampilan ditampung, dibentuk di dalamnya, dan digandengkan ke permukaan belakang dari penutup belakang, dimana plat UDM dibentuk untuk memiliki bagian berundak dengan tinggi yang telah ditentukan sebelumnya di antara ujung pengikat yang diikat ke penutup belakang dan ujung permukaan belakang yang membentuk permukaan belakang plat UDM.

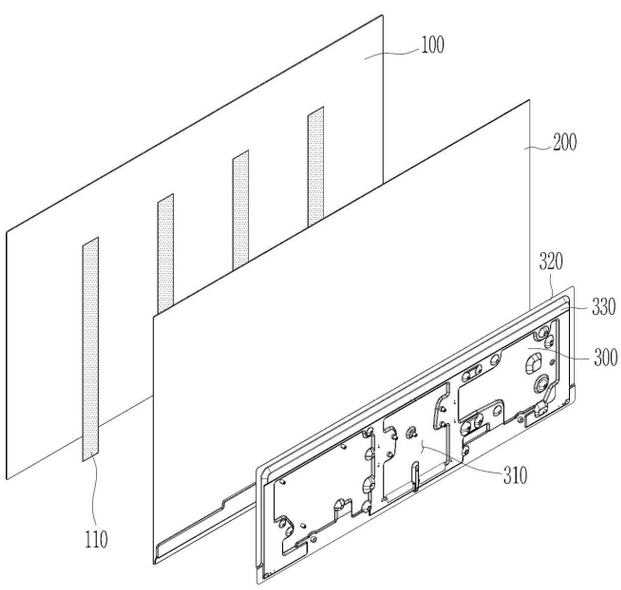

GAMBAR 2

(20) RI Permohonan Paten

(19) ID | (11) No Pengumuman : 2021/PID/08950 | (13) A

(51) I.P.C : A24B 13/00

(21) No. Permohonan Paten : P00202006341

(22) Tanggal Penerimaan Permohonan Paten : 28/08/2020

(30) Data Prioritas :

(31) Nomor	(32) Tanggal Prioritas	(33) Negara
10-2020-0031609	13-MAR-20	Republic of Korea

(43) Tanggal Pengumuman Paten : 15/11/2021

(71) Nama dan Alamat yang mengajukan Permohonan Paten :
KT&G CORPORATION
71, Beotkkot-gil, Daedeok-gu, Daejeon 34337, Republic of Korea

(72) Nama Inventor :
LEE, Dong Hyun, KR
LEE, Jung Lae, KR
LEE, Ho Geun, KR
KIM, Young Seok, KR
YANG, Cheol Nam, KR
HWANG, Joong Sub, KR

(74) Nama dan Alamat Konsultan Paten :
George Widjojo S.H.
Jalan Kali Besar Barat No. 5 Jakarta

(54) Judul Invensi : LEMBAR TEMBAKAU YANG DISUSUN-KEMBALI MENGANDUNG PRODUK-SAMPING CENGKEH DAN ARTIKEL ROKOK TERMASUK YANG SAMA

(57) Abstrak :

Menurut perwujudan dari invensi ini, disediakan lembaran tembakau yang dibentuk kembali, yang merupakan setidaknya sebagian dari bagian bahan rokok dari artikel rokok, dan artikel rokok termasuk yang sama, dimana lembaran tembakau yang dibentuk kembali termasuk cengkeh. produk samping, produk-samping tembakau daun, dan pulp.

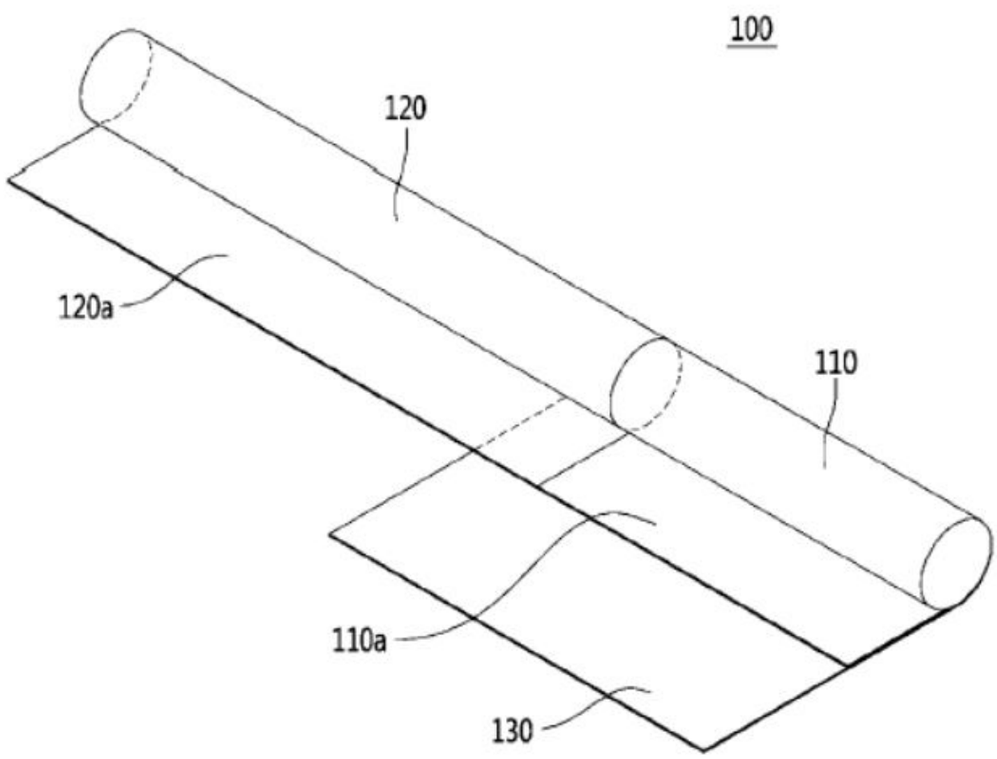

Gambar 1

(20) RI Permohonan Paten

(19) ID (11) No Pengumuman : 2021/PID/08917 (13) A

(51) I.P.C : C07D 311/32, C07C 45/78, C07C 45/80, C07C 45/81, A61K 36/00

(21) No. Permohonan Paten : P00202004487

(22) Tanggal Penerimaan Permohonan Paten : 18/06/2020

(30) Data Prioritas :
(31) Nomor (32) Tanggal Prioritas (33) Negara

(43) Tanggal Pengumuman Paten : 15/11/2021

(71) Nama dan Alamat yang mengajukan Permohonan Paten :
Universitas Gadjah Mada
Direktorat Penelitian, Gedung Pusat UGM Lantai 3 Sayap Selatan, Bulaksumur, Depok, Sleman, DIY 55281

(72) Nama Inventor :
Nanang Fakhrudin, ID
Subagus Wahyuono, ID

(74) Nama dan Alamat Konsultan Paten :
Universitas Gadjah Mada
Direktorat Penelitian, Gedung Pusat UGM Lantai 3 Sayap Selatan, Bulaksumur, Depok, Sleman, DIY 55281

(54) Judul Invensi : METODE ISOLASI SENYAWA PINOSTROBIN DARI TUMBUHAN DAN BAHAN ALAM LAIN TANPA MENGGUNAKAN KROMATOGRAFI

(57) Abstrak :

Pinostrobin merupakan senyawa dari bahan alam yang memiliki nilai ekonomi tinggi dan berpotensi untuk dikembangkan sebagai senyawa bioaktif atau obat. Pinostrobin terdapat pada beberapa tanaman, misalnya temu kunci, dan juga terkandung dalam dalam propolis. Selama ini, senyawa pinostrobin diisolasi dari tumbuhan dengan proses yang panjang, waktu yang lama, pelarut yang relatif mahal, dan melibatkan penggunaan teknik kromatografi dengan beberapa pelarut organik dan instrumentasi yang rumit sehingga kurang efektif dan efisien. Invensi ini mengenai metode yang cepat, mudah, sederhana, dan relatif murah untuk mengisolasi senyawa pinostrobin dari tumbuhan dan bahan alam lain, sehingga menghasilkan kristal senyawa pinostrobin dengan kemurnian dan rendemen yang tinggi. Sumber senyawa pinostrobin adalah rimpang temu kunci yang diekstraksi dengan pelarut wash bensin lalu dipekatkan dan didinginkan sehingga langsung menghasilkan kristal senyawa pinostrobin dengan warna kekuningan. Kristal ini dimurnikan dengan pencucian menggunakan metanol dingin sehingga diperoleh kristal senyawa pinostrobin warna putih dengan rendemen yang besar dan kemurnian yang tinggi. Metode isolasi dan pemurnian pinostrobin tanpa menggunakan kromatografi ini bisa menghasilkan kristal senyawa pinostrobin dengan kemurnian mencapai 99% dan rendemen sekitar 2,4%.

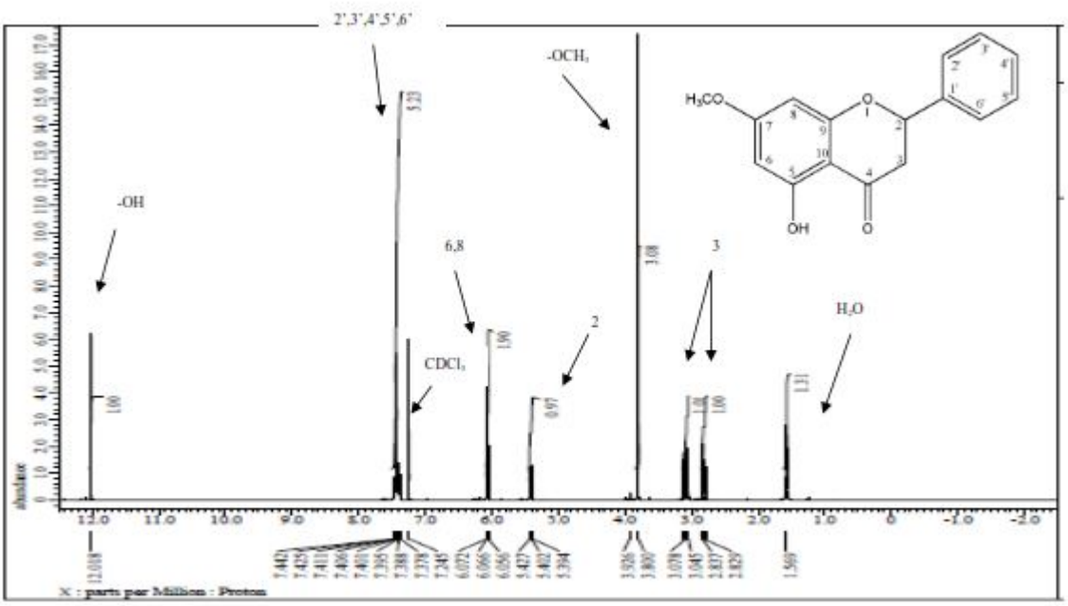

(20) RI Permohonan Paten

(19) ID | (11) No Pengumuman : 2021/PID/08931 | (13) A

(51) I.P.C :

(21) No. Permohonan Paten : P00202003562

(22) Tanggal Penerimaan Permohonan Paten : 15/05/2020

(30) Data Prioritas :
(31) Nomor (32) Tanggal Prioritas (33) Negara

(43) Tanggal Pengumuman Paten : 15/11/2021

(71) Nama dan Alamat yang mengajukan Permohonan Paten :
Institut Teknologi Bandung
Divisi HaKI dan Hukum LPIK ITB, Jalan Ganesa No. 15 F Bandung

(72) Nama Inventor :
Sundani Nurono Soewandhi, ID
Aderian Novito Setiawan, ID
Rachmat Mauludin, ID

(74) Nama dan Alamat Konsultan Paten :
Institut Teknologi Bandung
Divisi HaKI dan Hukum LPIK ITB, Jalan Ganesa No. 15 F Bandung

(54) Judul Invensi : SENYAWA TURUNAN PULLULAN SEBAGAI BAHAN DASAR PEMBUATAN FILM FARMASETIK SERTA METODE SINTESISNYA

(57) Abstrak :

Invensi ini berkaitan dengan senyawa turunan pullulan sebagai bahan dasar pembuatan film farmasetik. Senyawa turunan pullulan yang berupa pullulan ftalat berhasil disintesis dengan melakukan proses esterifikasi pada pullulan menggunakan katalis basa. Senyawa turunan pullulan ini memiliki karakteristik pembentukan film yang baik. Film yang dihasilkan oleh senyawa turunan pullulan ini bersifat elastis, transparan, dan kontinu pada konsentrasi rendah. Senyawa turunan pullulan tersebut memiliki kelarutan yang baik dalam air, sehingga dapat mengurangi penggunaan pelarut organik dalam pembuatan sediaan film farmasetik.

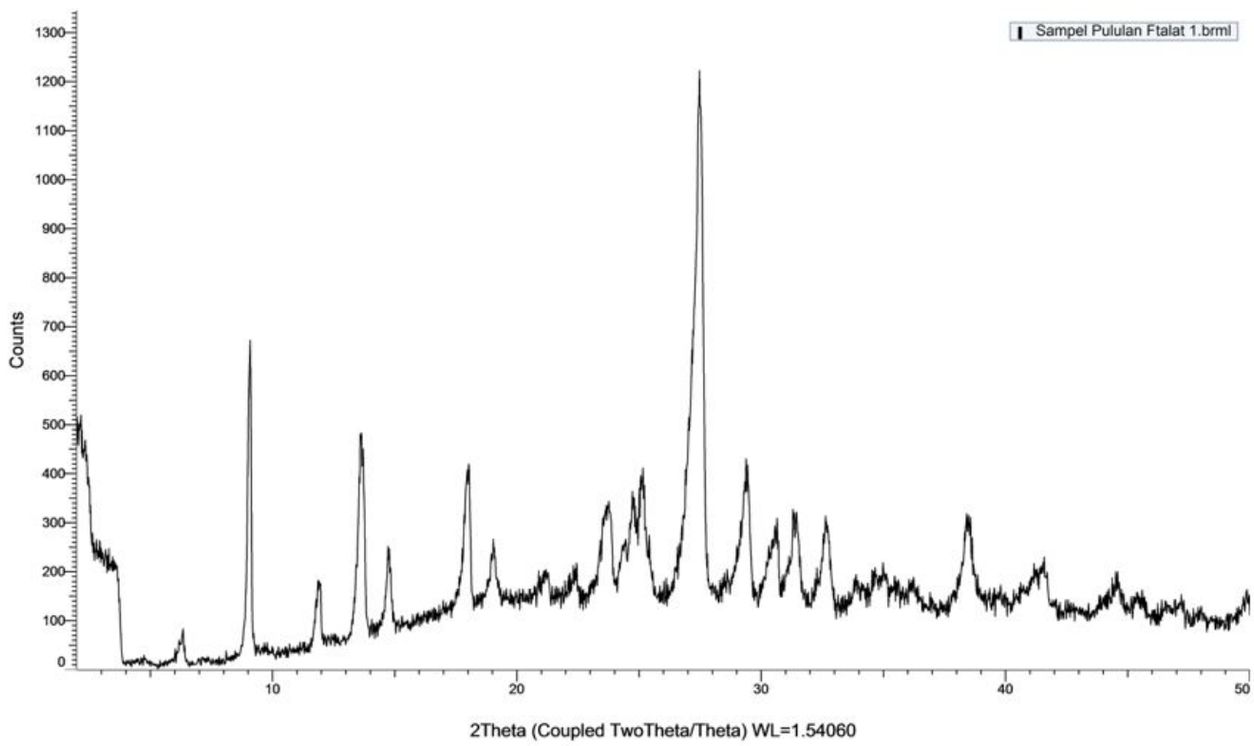

Gambar 1.

(20) RI Permohonan Paten

(19) ID (11) No Pengumuman : 2021/PID/08930 (13) A

(51) I.P.C :

(21) No. Permohonan Paten : P00202003512

(22) Tanggal Penerimaan Permohonan Paten : 14/05/2020

(30) Data Prioritas :
(31) Nomor (32) Tanggal Prioritas (33) Negara

(43) Tanggal Pengumuman Paten : 15/11/2021

(71) Nama dan Alamat yang mengajukan Permohonan Paten :
Universitas Airlangga
Gedung Kahuripan Lantai 1, Kantor Manajemen Kampus C UNAIR, Mulyorejo

(72) Nama Inventor :
Prof. Dr. Sukardiman, Apt., MS., ID

(74) Nama dan Alamat Konsultan Paten :
Universitas Airlangga
Gedung Kahuripan Lantai 1, Kantor Manajemen Kampus C UNAIR, Mulyorejo

(54) Judul Invensi : PEMBUATAN FORMULA SIRUP FRAKSI MINYAK KENCUR (KAEMPFERIA GALANGA L) SEBAGAI PENINGKAT STAMINA

(57) Abstrak :

Invensi berhubungan dengan pembuatan sirup fraksi minyak dari kencur (Kaempferia galanga L), dan penggunaan sirup fraksi minyak dari kencur (Kaempferia galanga L) sebagai peningkat stamina. Proses pembuatan fraksi minyak kencur menggunakan metode fraksinasi dengan cara maserasi dengan etanol 96%,kemudian ekstrak etanol diuapkan sampai 20 persen dari ekstrak cair awal, selanjutnaya di tambahkan air dengan perbandingan 3 :1 , dan dibiarkan semalam, maka fraksi minyak akan berada dilapisan bawah dan dipisahkan. Formula sirup fraksi minyak kencur dengan dibuat dengan penambahan sukrosa, propilen glikol dan aquades dengan perbandingan tertentu. Proses pembuatan fraksi sinensetin menggunakan metode fraksinasi dengan cara maserasi dengan etanol 96%, yang sebelumnya dilakukan partisi dengan n-heksan, selanjutnya dilakukan partisi dengan corong pisah menggunakan etil asetat. Fraksi etil asetat diuapkan dan diperoleh fraksi sinensetin ditambah PEG dengan perbandingan tertentu. Hasil uji aktivitas peningkat stamina fraksi minyak dari kencur (Kaempferia galanga L) secara in vivo dengan metode swiming test pada mencit seperti terlihat pada grafik, terlihat aktivitas peningkat stamina dari sirup fraksi minyak kencur pada dosis 1%, 2 % dan 3% terjadi peningkatan lama renang mencit dibandingkan dengan kontrol negatif secara berturut turut : 81,5% ; 91,17 ; 101 dan 194,5 detik. Dosis terpilih 3 % fraksi minyak.

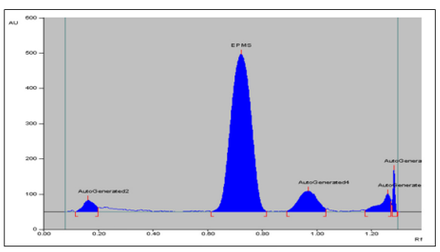

(a)

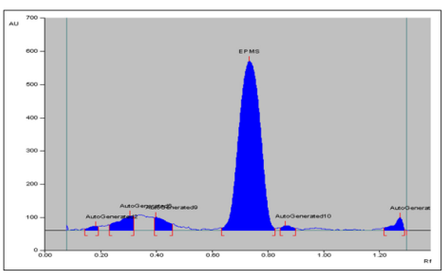

(b)

Gambar 1. Kromatogram Sidik Jari menggunakan KLT densitometri dengan eluen n-hexana : etil asetat (9:1) dengan penambahan 2 tetes asam formiat setiap 10 ml a) Fraksi Minyak Kencur (Kaempferia galanga L.) b) Standar Etil p-Metoksi Sinamat.

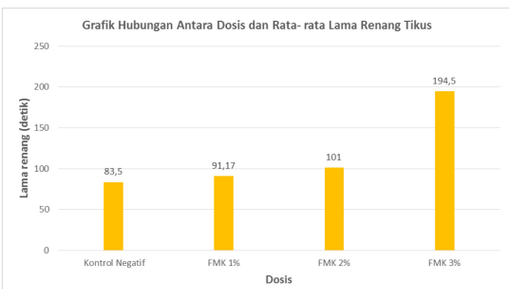

Gambar 2. Grafik Hubungan Antara Dosis dan Rata-Rata Lama Renang Tikus

(20) RI Permohonan Paten

(19) ID (11) No Pengumuman : 2021/PID/08916 (13) A

(51) I.P.C :

(21) No. Permohonan Paten : P00202003484

(22) Tanggal Penerimaan Permohonan Paten : 13/05/2020

(30) Data Prioritas :
(31) Nomor (32) Tanggal Prioritas (33) Negara

(43) Tanggal Pengumuman Paten : 15/11/2021

(71) Nama dan Alamat yang mengajukan Permohonan Paten :
Sentra Hak Kekayaan Intelektual Yayasan Pusat Penelitian dan Pengembangan Nanoteknologi Indonesia
Jl. Raya Serpong, Km. 2 Ko Batan Lama A-12, Setu, Serpong, Kota Tangerang Selatan

(72) Nama Inventor :
Drs.Gunawan, M.Si, ID
Dedi Alamsyah, ID
Kurniawan Eko Saputro, S.TP, ID
Dwi Wahyu Nugroho, M.Si, ID
Alfian Noviyanto, Ph.D, ID
Prof. Dr. Nurul Taufiqu Rochman, Ph.D, ID

(74) Nama dan Alamat Konsultan Paten :
Dwi Wahyu Nugroho
Jl. Raya Serpong, Km. 2 Ko Batan Lama A-12, Setu, Serpong, Kota Tangerang Selatan

(54) Judul Invensi : Teknologi Pembuatan Biodiesel dari Palm Sludge Oil (PSO) Dengan Metode Transesterifikasi

(57) Abstrak :

Invensi ini berkaitan dengan metode pengolahan limbah palm sludge oil dengan kandungan asam lemak bebas tinggi melalui proses transesterifikasi. Proses konversi ini memiliki keunggulan tanpa menghasilkan gliserol dan sabun. Metode transesterifikasi menggunakan kombinasi larutan polinuklir dan basa yang terdiri dari poli asetat, poli alkohol, kalium hidroksida, sodium hidroksida, dan kombinasi lainnya dengan penambahan setinggi-tingginya 1% dari bahan baku. Kemudian diformulasikan dengan bahan tambahan pelarut untuk menghasilkan biodiesel dengan kemurnian tinggi.

(20) RI Permohonan Paten

(19) ID (11) No Pengumuman : 2021/PID/09010 (13) A

(51) I.P.C : F02C 7/264

(21) No. Permohonan Paten : P00201910719

(22) Tanggal Penerimaan Permohonan Paten : 20/11/2019

(30) Data Prioritas :
(31) Nomor (32) Tanggal Prioritas (33) Negara

(43) Tanggal Pengumuman Paten : 15/11/2021

(71) Nama dan Alamat yang mengajukan Permohonan Paten :
LEMBAGA PENERBANGAN DAN ANTARIKSA NASIONAL
Jl. Pemuda Persil No.1, RT 2/RW 7, Rawamangun, Pulo Gadung, Jakarta Timur, DKI Jakarta 13220

(72) Nama Inventor :
Dr. Arif Nur Hakim, M.Eng., ID
Faishol Luthfy Mahendra, S.T., M.T., ID
Hudoro, S.T., ID
Naufal Riadhi Yusuf, S.T., ID
Herry Purnomo, S.T., M.T., ID
Bahrudin, ID
Didong Priyadi, ID

(74) Nama dan Alamat Konsultan Paten :
LEMBAGA PENERBANGAN DAN ANTARIKSA NASIONAL
Jl. Pemuda Persil No.1, RT 2/RW 7, Rawamangun, Pulo Gadung, Jakarta Timur, DKI Jakarta 13220

(54) Judul Invensi : IGNITER ROKET CAIR BERBASIS PIROTEKNIK

(57) Abstrak :

Invensi ini berhubungan dengan kerekayasaan igniter roket cair berbasis piroteknik, lebih khusus lagi, invensi ini berhubungan dengan desain igniter untuk memicu pembakaran propelan roket cair menggunakan propelan padat dengan dua cabang squib. Igniter sesuai dengan invensi ini terdiri dari, selongsong igniter (1) berbentuk silinder dan bercabang dengan fungsi berbeda yang berisi black powder serta pellet. Suatu cabang untuk keluarnya api dari pembakaran propelan padat (2). Suatu selongsong untuk diisi dengan squib (3) (4). Suatu cabang untuk selongsong squib (5) (6) sebagai pemicu awal pembakaran black powder dan pellet. Suatu selongsong untuk diisi dengan propelan padat konfigurasi end-burning dengan bentuk silinder (7). Tujuan utama dari invensi ini adalah mengantisipasi salah satu squib tidak menyala, menambah durasi pembakaran propelan padat, dan mudah untuk dibongkar pasang. Invensi ini memiliki kelebihan yaitu, memiliki cadangan pemicu awal pembakaran, durasi pembakaran propelan padat lebih lama, dan mudah untuk dibongkar pasang.

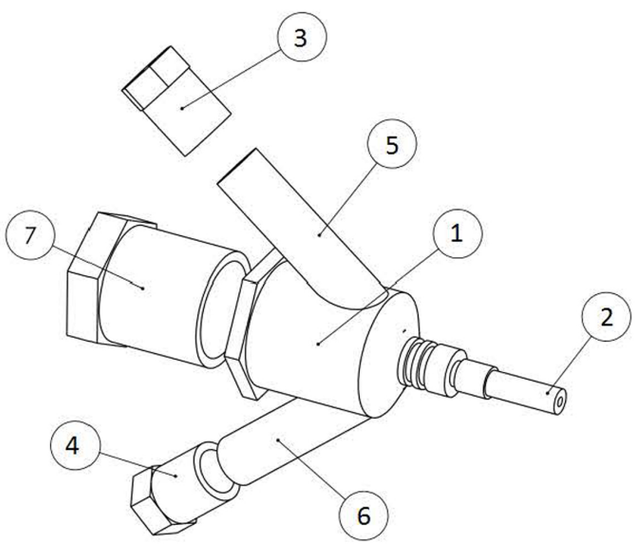

(20) RI Permohonan Paten

(19) ID | (11) No Pengumuman : 2021/PID/09016 | (13) A

(51) I.P.C : PCT/US2017/022494

(21) No. Permohonan Paten : P00201908388

(22) Tanggal Penerimaan Permohonan Paten : 15-MAR-17

(30) Data Prioritas :

(31) Nomor	(32) Tanggal Prioritas	(33) Negara

(43) Tanggal Pengumuman Paten : 15/11/2021

(71) Nama dan Alamat yang mengajukan Permohonan Paten :
Nokia Solutions and Networks Oy
Karaportti 3 Espoo, FIN-02610 Finland

Hannu Petri HIETALAHTI
Uhanperätie 38 Kiviniemi, 90810 Finland

Jussi-pekka KOSKINEN
Kipinäkuja 10 Oulu, 90420 Finland

Jennifer LIU
3104 Oak Springs Drive Plano, Texas 75025 United States of America

(72) Nama Inventor :
Hannu Petri HIETALAHTI, FI
Jussi-pekka KOSKINEN, FI
Jennifer LIU, US

(74) Nama dan Alamat Konsultan Paten :
MAULITTA PRAMULASARI., S.PD.
PT. Mirandah Asia Indonesia Sudirman Plaza Plaza Marein Lt. 10E Jalan Jend. Sudirman Kav. 76-78 Jakarta 12910 Hp : 08161880044 Telp. : 021-57935902-03 Fax. : 021-57935904 Email : indonesia@mirandah.com litta.pramulasari@gmail.com

(54) Judul Invensi : TIMER BACK-OFF UNTUK PEMASANGAN KEMBALI JARINGAN

(57) Abstrak :

Berbagai sistem komunikasi mengambil manfaat dari pensinyalan atau penyambungan jaringan yang diperbaiki. Suatu metode, pada beberapa perwujudan, mencakup menerima pada simpul jaringan pesan permintaan penyambungan awal dari perlengkapan pengguna. Metode juga mencakup menerbitkan pewaktu back-off saat menerima permintaan penyambungan awal dari perlengkapan pengguna. Pewaktu back-off mencakup durasi waktu dimana perlengkapan pengguna tidak dimungkinkan untuk menyambung-kembali ke jaringan. Sebagai tambahan, metode mencakup menerima pada simpul jaringan pesan permintaan penyambungan lainnya dari perlengkapan pengguna. Selanjutnya, metode mencakup menentukan apakah durasi pewaktu back-off telah terlewati, dan menolak permintaan penyambungan lainnya dari perlengkapan pengguna saat durasi waktu dari pewaktu back-off telah terlewati.

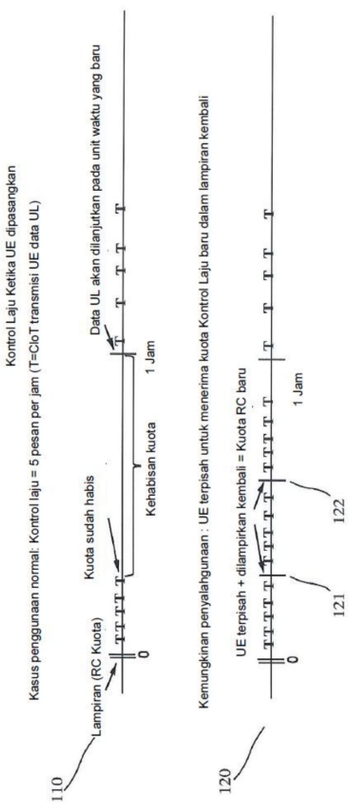

Gambar 1