ISSN : 0854-6789

BERITA RESMI PATEN SEDERHANA SERI-A

No. BRPS 769/X/2022

PENGUMUMAN PATEN TANGGAL
03 Oktober 2022 s/d 07 Oktober 2022

PENGUMUMAN BERLANGSUNG SELAMA 14 HARI
SESUAI DENGAN KETENTUAN CIPTA KERJA
UNDANG-UNDANG NOMOR 11 TAHUN 2020

DITERBITKAN TANGGAL 07 Oktober 2022

DIREKTORAT PATEN, DTLST, DAN RD
DIREKTORAT JENDERAL KEKAYAAN INTELEKTUAL
KEMENTERIAN HUKUM DAN HAK ASASI MANUSIA REPUBLIK INDONESIA

BERITA RESMI PATEN SEDERHANA SERI-A

No. 769 TAHUN 2022

PELINDUNG
MENTERI HUKUM DAN HAK ASASI MANUSIA
REPUBLIK INDONESIA

TIM REDAKSI

Penasehat	:	**Direktur Jenderal Kekayaan Intelektual**
Penanggung Jawab	:	**Direktur Paten, DTLST, dan RD**
Ketua	:	Kasubdit Permohonan dan Publikasi
Sekretaris	:	Kasi Publikasi dan Dokumentasi
Anggota	:	Staf Seksi Publikasi dan Dokumentasi

Penyelenggara

Direktorat Paten, DTLST, dan RD
Direktorat Jenderal Kekayaan Intelektual

Alamat Redaksi dan Tata Usaha

Jl. H.R. Rasuna Said Kav. 8-9
Jakarta Selatan 12190

Telepon: (021) 57905611 Faksimili: (021) 57905611
Website : www.dgip.go.id

INFORMASI UMUM

Berita Resmi Paten Sederhana **Nomor 769 Tahun Ke-32** ini berisi segala kegiatan yang berkaitan dengan pengajuan Permintaan Paten ke Kantor Paten dan memuat lembar halaman pertama (front page) dari dokumen Paten.

Daftar Bibliografi yang tertera dalam lembar halaman pertama (front page) adalah sesuai dengan INID Code (Internationally agreed Number of the Identification of Date Code).

Penjelasan **Nomor Kode** pada halaman pertama (front page) Paten adalah sebagai berikut :

(11) : Nomor Dokumen

(20) : Jenis Publikasi (Paten atau Permohonan Paten)

(13) : Pengumuman Paten (pertama)

(19) : Negara dimana tempat diajukan Permohonan Paten

(21) : Nomor Permohonan Paten

(22) : Tanggal Penerimaan Permohonan Paten

(30) : Data Prioritas

(31) : Nomor Prioritas

(32) : Tanggal / Bulan / Tahun diberikan Hak Prioritas

(33) : Negara yang memberikan Hak Prioritas

(43) : Tanggal Pengumuman Permohonan Paten

(51) : International Patent Classification (IPC)

(54) : Judul Invensi

(57) : Abstrak atau Klaim

(71) : Nama dan Alamat yang Mengajukan Permohonan Paten

(72) : Nama Penemu (Inventor)

(74) : Nama dan Alamat Konsultan Paten

(20) RI Permohonan Paten

(19) ID (11) No Pengumuman : 2022/S/02671 (13) A

(51) I.P.C : D 03D 49/02,D 03D 49/00

(21) No. Permohonan Paten : S00202207170

(22) Tanggal Penerimaan Permohonan Paten :
05 Juli 2022

(30) Data Prioritas :
(31) Nomor (32) Tanggal (33) Negara

(43) Tanggal Pengumuman Paten :
05 Oktober 2022

(71) Nama dan Alamat yang Mengajukan Permohonan Paten :
Semi Ndolu, S.Pd
Jl. Bajawa Oepoi Indonesia

(72) Nama Inventor :
Semi Ndolu, S.Pd,ID
Yarobeam Lukuaka,ID
Supriandhi Widya Susanta,ID

(74) Nama dan Alamat Konsultan Paten :

(54) Judul Invensi : ALAT TENUN LEPAS PASANG

(57) Abstrak :

Invensi ini sangat banyak Pemanfaatan pada perangkat alat tenun ikat bukan hanya untuk para pengusaha tenun saja, namun dapat di gunakan oleh semua orang sebagai alat edukasi menenun, pada tingkat perorangan, kelompok, bahkan dunia pendidikan dalam mengerakan tenun ikat Nusa Tenggara Timur, maka di perlukan peralatan inovasi baru alat tenun ikat yang dapat memenuhi kebutuhan masyarakat luas. Invensi ini merupakan suatu peralatan tenun yang selama ini tidak terlalu diperhatikan bentuknya, dalam menghasilkan tenunan-tenunan yang berkualitas. Invensi ini dapat di pakai di mana saja, tidak membutuhkan ruang yang luas, lebih pada edukasi tenunnya, alat ini memberi nilai tambah tersendiri dengan bentuk desain lepas pasang (knockdown) dengan sangat mudah, sederhana, elegan tanpa meninggalkan bentuk tradisionalnya, dari segi penggunaanya sangat efisien dan nyaman pada bentuk ergonomisnya. Oleh karena dapat dilepas pasang, maka invensi ini dapat dengan mudah dibawa kemana-mana, terutama saat kegiatan ekspo tenun, dll. Selain ergonomis, invensi ini juga sangat artistik sehingga memberikan nilai kebaruan dalam produk ini, sehingga selain fungsi menenun, produk ini bisa menjadi salah satu pilihan produk interior menghiasi area lobby hotel ataupun area public lainnya sekaligus memberi nilai edukasi tenun ikat bagi masyarakat umum.

(20) **RI Permohonan Paten**

(19) **ID** **(11)** **No Pengumuman : 2022/S/02551** **(13) A**

(51) **I.P.C : Int.Cl./**

(21) **No. Permohonan Paten :** S33202108414

(22) **Tanggal Penerimaan Permohonan Paten :**
07 Oktober 2021

(30) **Data Prioritas :**
(31) Nomor (32) Tanggal (33) Negara

(43) **Tanggal Pengumuman Paten :**
03 Oktober 2022

(71) **Nama dan Alamat yang Mengajukan Permohonan Paten :**
ESEBIUS KEMPIRMASE
Jl. Pipit, Km. 7 Gunung, RT. 05/ RW. 02, Kelurahan Malaingkedi, Kecamatan Malaimsimsa Sorong Utara - Kota Sorong Indonesia

(72) **Nama Inventor :**
ESEBIUS KEMPIRMASE,ID

(74) **Nama dan Alamat Konsultan Paten :**
ESEBIUS KEMPIEMASE
Jl. Pipit, Km. 7 Gunung, RT. 05/ RW. 02, Kelurahan Malaingkedi, Kecamatan Malaimsimsa Sorong Utara - Kota Sorong

(54) **Judul Invensi :** MESIN PRODUKSI ES BATU-BALOK EXPRES

(57) **Abstrak :**
Mesin Produksi Es Batu - Balok Ekspres adalah Mesin Produksi Es Batu yang dikembangkan dari Sistem Kerja Pendingin Ruangan yang menghasilkan Es Batu dalam waktu singkat (cepat), namun yang menjadi ciri teknis dalam rangkaian sistem pendingin dari mesin ini adalah : - Evaporator Celup ; - Pompa Celup ; - Kapiler Ganda ; - Air Larutan Garam.

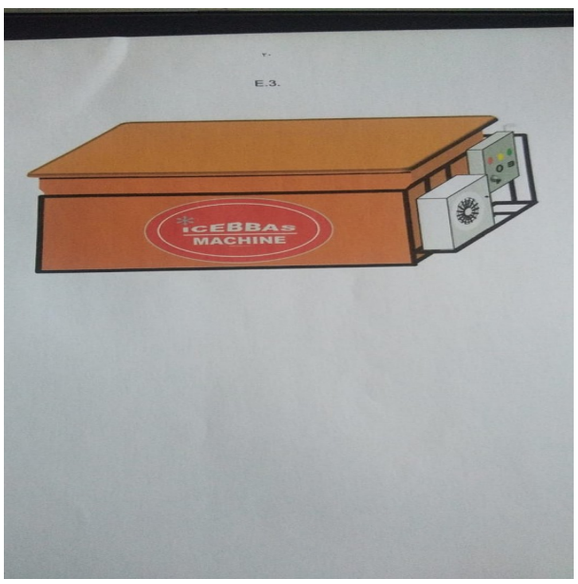

(20) **RI Permohonan Paten**

(19) **ID** **(11)** **No Pengumuman : 2022/S/02666** **(13) A**

(51) **I.P.C : A 63F 5/04,A 63F 9/00**

(21) **No. Permohonan Paten :** S00202207621

(22) **Tanggal Penerimaan Permohonan Paten :**
18 Juli 2022

(30) **Data Prioritas :**
(31) Nomor (32) Tanggal (33) Negara

(43) **Tanggal Pengumuman Paten :**
05 Oktober 2022

(71) **Nama dan Alamat yang Mengajukan Permohonan Paten :**
LPPM Universitas Kristen Petra
Jalan Siwalankerto 121-131, Kelurahan Siwalankerto, Kecamatan Wonocolo, Surabaya 60236, Jawa Timur Indonesia

(72) **Nama Inventor :**
Hanjaya Siaputra,ID
David Kristianto,ID

(74) **Nama dan Alamat Konsultan Paten :**

(54) **Judul Invensi :** Pemutar dadu untuk kreasi menu

(57) **Abstrak :**
Abstrak Pemutar dadu untuk kreasi menu Invensi ini berkaitan dengan serangkaian dadu yang dibentuk menjadi silender berbahan dasar kayu dadu 1(1), dadu 2(2), dadu (3),dadu 4 (4), dadu 5 (5) dan dadu (6) yang berputar pada sebuah poros (7). Poros diletakkan di dudukan kayu (8) di atas sebuah landasan kayu (9).Pemutar dadu dapat berputar bebas secara individual. Masing-masing pemutar dadu mewakili 6 kegiatan/ metode memasak, jenis bahan makanan atau bahan pelengkap makanan.

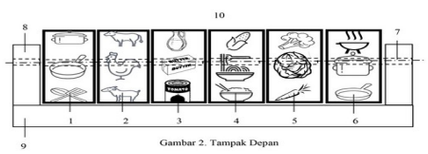

Gambar 2. Tampak Depan

(20) **RI Permohonan Paten**

(19) **ID** (11) **No Pengumuman : 2022/S/02652** (13) **A**

(51) **I.P.C : A 61L 27/00**

(21) **No. Permohonan Paten :** S00202208061

(22) **Tanggal Penerimaan Permohonan Paten :**
29 Juli 2022

(30) **Data Prioritas :**
(31) Nomor (32) Tanggal (33) Negara

(43) **Tanggal Pengumuman Paten :**
05 Oktober 2022

(71) **Nama dan Alamat yang Mengajukan Permohonan Paten :**
Universitas Hang Tuah
Jl. Arief Rahman Hakim No.150 Indonesia

(72) **Nama Inventor :**
Dr. Sularsih drg.,MKes ,ID

(74) **Nama dan Alamat Konsultan Paten :**

(54) **Judul Invensi :** SCAFFOLD DARI KOMBINASI KITOSAN DAN EKSTRAK LIDAH BUAYA (ALOE VERA)

(57) **Abstrak :**

Invensi ini berhubungan dengan scaffold dari kombinasi kitosan dan ekstrak etanol Aloe vera. Scaffold memiliki rerata ukuran pori adalah 124,85 µm serta interkoneksi antar pori yang baik (open interconnectivity). Bentuk partikel scaffold amorphous atau non crystalline material dan memiliki rerata besar compressive strength adalah 2,21 ± 0,29 Mpa. Antar komponen scaffold berinteraksi dengan terdapat ikatan hidrogen intermolekuler dan memiliki aktivitas biologis yang baik yang mampu mengikat reseptor target yaitu TLR-2. Dengan proses perwujudan invensi ini, scaffold kombinasi kitosan dan ekstrak etanol Aloe vera dapat mendukung sifat osteokonduksi, osteoinduksi, osteogenesis dan sifat mekanik scaffold yang mampu menunjang percepatan penyembuhan tulang alveolar pada soket gigi.

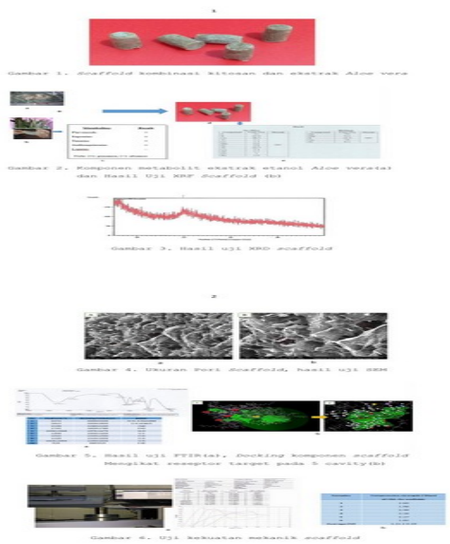

(20) **RI Permohonan Paten**

(19) **ID** (11) **No Pengumuman : 2022/S/02661** (13) **A**

(51) **I.P.C : B 01D 1/00,G 01J 3/00,G 01N 21/00**

(21) **No. Permohonan Paten :** S00202207801

(22) **Tanggal Penerimaan Permohonan Paten :**
22 Juli 2022

(30) **Data Prioritas :**
(31) Nomor (32) Tanggal (33) Negara

(43) **Tanggal Pengumuman Paten :**
05 Oktober 2022

(71) **Nama dan Alamat yang Mengajukan Permohonan Paten :**
Lembaga Inovasi Penulisan Ilmiah dan Hak Kekayaan Intelektual - Universitas Sumatera Utara
Jl. Dr. T. Mansyur No. 9 Kampus USU Indonesia

(72) **Nama Inventor :**
Dr. Wismaroh Sanniwati Saragih, S.P., M.Si,ID
Prof. Ir. Edison Purba Ph.D.,ID
Dr. Lisnawita S.P., M.Si.,ID
Prof. Mohammad Basyuni S.Hut., M.Si., Ph.D,ID

(74) **Nama dan Alamat Konsultan Paten :**

(54) **Judul Invensi :** METODE EKSTRAKSI DAUN GULMA DAN IDENTIFIKASI SENYAWA METABOLIT SEKUNDER ANTIJAMUR GANODERMA BONINENSE: IN VITRO

(57) **Abstrak :**
Metode ekstraksi daun gulma dan identifikasi senyawa metabolit sekunder antijamur Ganoderma boninense di uji secara in vitro. Daun Diplazium esculentum dan Rivina humilis mengandung flavonoid, alkaloid, tanin, saponin, glikosida, steroid, yang memiliki antijamur untuk mengendalikan jamur patogen Ganoderma boninense. Invensi ini memperoleh total kandungan flavonoid tertinggi yang diekstrak dari daun D iplazium esculentum sebesar 23,29 ± 0,147 (mg QE/g ekstrak) dan R ivina humilis sebesar 20,94 ± 0,273 (mg QE/g ekstrakl). Total kandungan tanin tertinggi diperoleh dari ekstrak daun D iplazium esculentum 20,47 ± 0,335 (mg QE/g ekstrak) dan R ivina humilis 18,55 ± 0,235 (mg QE/g ekstrak). Flavonoid dan tanin sebagai antijamur penyakit Ganoderma boninense. Ekstrak invensi dilakukan uji in vitro menggunakan metode dual culture dengan teknik peracunan media dengan konsentrasi 125 mg/mL, 250 mg/mL, 500 mg/mL, 1000 mg/mL, dan ekstrak daun gulma efektif pada konsentrasi 1000 mg/mL miselium Ganoderma boninense tidak tumbuh. Tujuan dan manfaat lain dari invensi adalah mengurangi dampak negatif dari penggunaan bahan kimia sebaga upaya pengendalian Ganoderma boninense dan bahan yang digunakan berasal dari gulma, merupakan senyawa organik yang aman dan tidak mencemari lingkungan serta tersedia di areal perkebunan kelapa sawit.

(20) **RI Permohonan Paten**

(19) **ID** (11) **No Pengumuman : 2022/S/02566** (13) **A**

(51) **I.P.C : G 01M 3/04,G 16Z 99/00**

(21) **No. Permohonan Paten :** S00202207810

(22) **Tanggal Penerimaan Permohonan Paten :**
22 Juli 2022

(30) **Data Prioritas :**

(31) Nomor	(32) Tanggal	(33) Negara
-	19 Juli 2022	ID

(43) **Tanggal Pengumuman Paten :**
03 Oktober 2022

(71) **Nama dan Alamat yang Mengajukan Permohonan Paten :**
POLITEKNIK MANUFAKTUR NEGERI BANGKA BELITUNG
JL. TIMAH RAYA KAWASAN INDUSTRI AIR KANTUNG SUNGAILIAT-BANGKA Indonesia

(72) **Nama Inventor :**
Aan Febriansyah,ID

(74) **Nama dan Alamat Konsultan Paten :**
POLITEKNIK MANUFAKTUR NEGERI BANGKA BELITUNG
JL. TIMAH RAYA KAWASAN INDUSTRI AIR KANTUNG SUNGAILIAT-BANGKA

(54) **Judul Invensi :** ALAT MONITORING TEKANAN DAN KONTROL KEBOCORAN GAS LPG BERBASIS INTERNET OF THINGS (IOT)

(57) **Abstrak :**

Invensi ini berhubungan dengan alat monitoring tekanan dan kontrol kebocoran gas lpg berbasis internet of things (IoT)yang terdiri dari: Kotak (1) berbentuk empat persegi yang didalamnya terdapat motor DC; Terminal kabel AC (2) untuk menghubungkan kabel AC ke alat; Saklar On-Off (3) untuk mengaktifkan system control yang ada pada alat secara keseluruhan; Kipas pendingin (4) untuk mendinginkan rangkaian control yang ada pada kotak alat; Tombol buka regulator (5) untuk membuka regulator secara otomatis melalui hp; Tombol tutup regulator (6) untuk menutup regulator secara otomatis melalui hp; Lubang selang (7) untuk memasukkan selang dari tabung gas; Dicirikan kotak berbentuk empat persegi dapat digerakkan dengan motor DC untuk membuka dan menutup regulator gas, sehingga dapat mendeteksi kebocoran gas berdasarkan tekan dan bau melalui bantuan software yang dipasangkan pada HP yang dibaca dengan peringatan agar kebocoran dapat terdeteksi secara dini. Dicirikan Tombol buka regulator dan tutup regulator. Jika tombol buka regulator ditekan, maka regulator akan terlepas dari tabung secara otomatis, demikian juga saat tombol tutup regulator ditekan, maka regulator akan mengunci secara otomatis ke tabung gas. Pergerakan membuka dan mengunci regulator tersebut digerakkan oleh motor DC. Dicirikan Terminal kabel AC, saklar On-Off dan Kipas pendingin. Dimana terminal kabel AC berfungsi untuk menghubungkan alat ke sumber tegangan 220 Volt AC dengan menekan saklar ON-OFF sehingga rangkaian akan teraliri arus listrik. Kipas pendingin berfungsi sebagai penurun suhu pada rangkaian power suplai jika terjadi over heating.

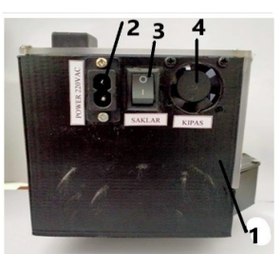

Gambar 1. Tampak Belakang Alat

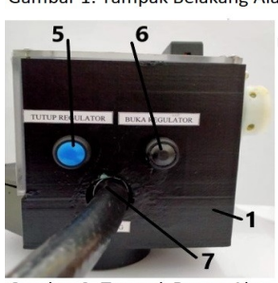

Gambar 2. Tampak Depan Alat

Gambar 3. Tampilan Aplikasi Alat di Smartphone

(20) **RI Permohonan Paten**

(19) **ID** (11) **No Pengumuman : 2022/S/02573** (13) **A**

(51) **I.P.C : F 26B 3/28,F 26B 21/00**

(21) **No. Permohonan Paten :** S00202010841

(22) **Tanggal Penerimaan Permohonan Paten :**
31 Desember 2020

(30) **Data Prioritas :**
(31) Nomor (32) Tanggal (33) Negara

(43) **Tanggal Pengumuman Paten :**
03 Oktober 2022

(71) **Nama dan Alamat yang Mengajukan Permohonan Paten :**
Lembaga Penelitian - Universitas Sumatera Utara
Jalan Perpustakaan No. 3A Kampus USU Medan
Indonesia

(72) **Nama Inventor :**
Prof. Dr. Eng. Himsar Ambarita, ST., MT,ID

(74) **Nama dan Alamat Konsultan Paten :**
Lembaga Penelitian - Universitas Sumatera Utara
Jalan Perpustakaan No. 3A Kampus USU Medan

(54) **Judul Invensi :** PENGERING TENAGA SURYA SISTEM KONTINU

(57) **Abstrak :**

Invensi ini mengenai pengering tenaga surya sistem kontinu yang terdiri dari pengumpul panas kolektor(1), kotak pengering(2), rak(3) tempat desikan, rangka penyangga(4). Pengering tenaga surya sistem kontinu ini memungkinkan terjadinya pengeringan secara berkelanjutan hingga hari berikutnya dengan menggunakan desikan pada malam hari untuk menyerap kelembaban udara didalam kotak pengering, sehingga udara didalam kotak pengering tetap dalam kondisi kering, dan pengeringan terus berlanjut hingga hari berikutnya matahari muncul dan desikan di keluarkan dari kotak pengering, demikian prosesnya terjadi secara terus menerus hingga bahan yang dikeringkan mencapai kadar air yang diinginkan.

(20) **RI Permohonan Paten**

(19) **ID** (11) **No Pengumuman : 2022/S/02564** (13) **A**

(51) **I.P.C : G 06Q 10/00**

(21) **No. Permohonan Paten :** S00202209171

(22) **Tanggal Penerimaan Permohonan Paten :**
26 Agustus 2022

(30) **Data Prioritas :**
(31) Nomor (32) Tanggal (33) Negara

(43) **Tanggal Pengumuman Paten :**
03 Oktober 2022

(71) **Nama dan Alamat yang Mengajukan Permohonan Paten :**
Sentra KI LPPM Universitas Riau
LPPM Universitas Riau, Kampus Bina Widya, Jl. H.R. Soebrantas Km. 12,5, Simpang Baru, Tampan, Pekanbaru Indonesia

(72) **Nama Inventor :**
Enni Savitri, SE., MM., Ak., CA,ID
Dr. Andreas., MM., CPA,ID
Volta Diyanto, SE., MSi., CPA,ID

(74) **Nama dan Alamat Konsultan Paten :**

(54) **Judul Invensi :** METODE DAN PERANGKAT LUNAK UNTUK PENYUSUNAN, MONITORING RENCANA KAS SERTA KEGIATAN DESA

(57) **Abstrak :**
Invensi ini mengenai metode dalam membuat suatu aplikasi yang dapat digunakan untuk pembuatan anggaran kas dan kegiatan di desa. Metode ini menerapkan beberapa pengguna yang saling terlibat didalam sistem. Mulai dari pengguna yang mempunyai peranan sebagai admin dinas pemberdayaan dan masyarakat desa, keuangan desa, sekretaris desa dan kecamatan. dengan telah terintegrasikannya semua pengguna memudahkan dan mempercepat proses pengusulan, pengajuan dan penilaian serta monitoring.

(20) RI Permohonan Paten

(19) ID (11) No Pengumuman : 2022/S/02665 (13) A

(51) I.P.C : C 02F 1/32,C 02F 1/28,G 01N 15/00

(21) No. Permohonan Paten : S00202208360

(22) Tanggal Penerimaan Permohonan Paten :
08 Agustus 2022

(30) Data Prioritas :
(31) Nomor (32) Tanggal (33) Negara

(43) Tanggal Pengumuman Paten :
05 Oktober 2022

(71) Nama dan Alamat yang Mengajukan Permohonan Paten :
Universitas Padjadjaran
Jl. Ir. Soekarno KM. 21 Indonesia

(72) Nama Inventor :
Dr. Mohamad Sapari Dwi Hadian, ST., MT,ID
Dr. Bombom Rachmat Suganda, ST., MT,ID
Mochamad Nursiyam Barkah, ST. MT,ID
Sapto Aji,ID

(74) Nama dan Alamat Konsultan Paten :

(54) Judul Invensi : METODE GRAVIMETRI UNTUK MENINGKATKAN KINERJA UP LAYERS ROUGHING FILTER DALAM UPAYA PENJERNIHAN AIR SIAP MINUM

(57) Abstrak :

METODE GRAVIMETRI UNTUK MENINGKATKAN KINERJA UP LAYERS ROUGHING FILTER DALAM UPAYA PENJERNIHAN AIR SIAP MINUM Invensi ini mengenai suatu metode gravimetri untuk meningkatkan kinerja up layers roughing filter dalam upaya penjernihan air siap minum.Air merupakan senyawa kimia yang sangat penting bagi kehidupan makhluk hidup di bumi ini dan tidak dapat digantikan oleh senyawa lain.Air merupakan kebutuhan utama untuk berbagai aktifitas manusia,seperti mandi,memasak dan untuk dikonsumsi.Kebutuhan akan air semakin lama semakin meningkatsesuai dengan keperluan dan taraf kehidupan penduduk. Masalah yang banyak dihadapi terkait dengan air adalah berkurangnya air bersih yang dapat digunakan untuk konsumsi air minum sehari-hari,serta kurang memadainya pengelolaan sumber daya air dan lingkungan.Air dan kesehatan merupakan dua hal yang saling berhubungan, karena air merupakan salah satu media dari berbagai penularan penyakit.Oleh sebab itu, pemanfaatan air sebagai air minum perlu dijaga kualitasnya agar tidak membahayakan manusia itu sendiri. Menurut Peraturan Menteri Kesehatan RI Nomor 32 tahun 2017 tentang persyaratan kualitas air minum,air minum adalah air yang melalui proses pengolahan atau tanpa proses pengolahan yang memenuhi syarat kesehatan dan dapat langsung diminum.Salah satu parameter yang digunakan sebagai patokan untuk mengetahui kelayakan air minum isi ulang agar dapat dikonsumsiadalahPhdanTotalDisolvedSolid(TDS)berdasarkanstandarbakumutuyanfdipersyaratkan.Dengan ini diharapkan system penjernihan air dapat di maksimalkan dan efisien

(20) RI Permohonan Paten

(19) ID (11) No Pengumuman : 2022/S/02673 (13) A

(51) I.P.C : A 01N 65/00

(21) No. Permohonan Paten : S00202208110

(22) Tanggal Penerimaan Permohonan Paten :
01 Agustus 2022

(30) Data Prioritas :
(31) Nomor (32) Tanggal (33) Negara

(43) Tanggal Pengumuman Paten :
05 Oktober 2022

(71) Nama dan Alamat yang Mengajukan Permohonan Paten :
Institut Pertanian Bogor
Ged. STP IPB University Jl. Taman Kencana No. 3
Indonesia

(72) Nama Inventor :
Dr Ir Elis Nina Herliyana, MSi,ID
Prof. Dr. Ir Abdul Munif, MSc.Agr,ID
Deden Hidayatullah,ID

(74) Nama dan Alamat Konsultan Paten :

(54) Judul Invensi : KOMPOSISI PESTISIDA NABATI DARI LIMBAH TEMPURUNG KELAPA

(57) Abstrak :
Invensi ini berhubungan dengan komposisi pestisida nabati dari limbah tempurung kelapa untuk pengendalian hama seperti ulat, kutu putih pada tanaman pertanian, komposisi beserta penggunaannya. Pestisida nabati dari limbah tempurung kelapa ini mempunyai komposisi yang terdiri dari: asap cair grade 3 dari limbah tempurung kelapa sebesar 25-45% volume, hidrosol daun surian (Toona sureni) sebesar 40-70% volume, dan surfaktan dari minyak sawit sebesar 3-6% volume. Komposisi pestisida nabati dari limbah tempurung kelapa sesuai klaim 1, lebih disukai yang terdiri dari: asap cair grade 3 dari limbah tempurung kelapa sebesar 35% volume, hidrosol daun surian (Toona sureni) sebesar 60% volume, dan surfaktan dari minyak sawit sebesar 5% volume.

(20) **RI Permohonan Paten**

(19) **ID** (11) **No Pengumuman : 2022/S/02672** (13) **A**

(51) **I.P.C : A 01P 21/00**

(21) **No. Permohonan Paten :** S00202208121

(22) **Tanggal Penerimaan Permohonan Paten :**
01 Agustus 2022

(30) **Data Prioritas :**
(31) Nomor (32) Tanggal (33) Negara

(43) **Tanggal Pengumuman Paten :**
05 Oktober 2022

(71) **Nama dan Alamat yang Mengajukan Permohonan Paten :**
Universitas Puangrimaggalatung
Jl. Puangrimaggalatung Sengkang Indonesia

(72) **Nama Inventor :**
Dr. Ir. Asrijal, M.P.,ID
Dr. Ir. Sukriming Sapareng, SP., MP., IPM.,ID
Ambo Upe, S.P., M.P.,ID

(74) **Nama dan Alamat Konsultan Paten :**
Dr. Drs. Ambo Upe, M.Si.
Jl. Beruang Utama No. 12 Sengkang

(54) **Judul Invensi :** PROSES EKSTRAKSI JAGUNG UNTUK ZAT PENGATUR TUMBUH

(57) **Abstrak :**

Abstrak PROSES EKSTRAKSI JAGUNG UNTUK ZAT PENGATUR TUMBUH Invensi ini berhubungan dengan zat pengatur tumbuh dari ekstrak jagung untuk meningkatkan produktivitas pada tanaman Bawang Merah, khususnya ekstrak jagung tersebut dibuat dari proses fermentasi menggunakan biji jagung masak susu. Mengambil masing-masing sebanyak 3 kg biji tanaman jagung pada fase biji masak susu yang ditandai ketika dipencet dengan kuku akan mengeluarkan cairan warna putih seperti susu. Biji tanaman jagung yang sudah diambil dibersihkan, lalu dimasukkan masing-masing bahan ekstrak ZPT ke dalam blender yang berisi 60 liter aquades lalu diaduk campuran sampai rata, selanjutnya tutup ember pakai plastik lalu diikat dengan karet disimpan dan diletakkan pada tempat yang teduh/gelap dibiarkan selama 15 hari, ZPT siap digunakan dalam bentuk “Biang” sebanyak 15 liter.

(20) RI Permohonan Paten

(19) ID

(11) No Pengumuman : 2022/S/02669

(13) A

(51) I.P.C : A 01M 1/00,A 01M 29/00

(21) No. Permohonan Paten : S00202206460

(22) Tanggal Penerimaan Permohonan Paten :
15 Juni 2022

(30) Data Prioritas :
(31) Nomor (32) Tanggal (33) Negara

(43) Tanggal Pengumuman Paten :
05 Oktober 2022

(71) Nama dan Alamat yang Mengajukan Permohonan Paten :
Politeknik Elektronika Negeri Surabaya
Kampus PENS, Jalan Raya ITS Indonesia

(72) Nama Inventor :
Hary Oktavianto,ID
Setiawardhana,ID
Cipta Priambodo,ID
Achmad Torikul Huda,ID

(74) Nama dan Alamat Konsultan Paten :

(54) Judul Invensi : ALAT PENGUSIR LALAT BERBASIS INTERNET OF THINGS

(57) Abstrak :
Pada bisnis restoran atau rumah makan, lalat merupakan binatang/hama pengganggu yang dapat merusak reputasi karena konsumen akan merasa kurang nyaman untuk menikmati hidangan yang disajikan. Penggunaan alat pengusir lalat ditujukan untuk mengusir lalat yang akan hinggap pada hidangan sehingga hidangan yang disajikan menjadi higienis. Alat pengusir lalat menggunakan metode nanopartikel dalam mengubah cairan esensial menjadi partikel dalam bentuk kabut. Alat tersebut juga dilengkapi dengan fitur Internet of Things yang mana dapat dipantau dan diatur melalui web server yang sudah tertanam pada alat tersebut. Pada fitur Internet of Things memiliki sensor antara lain sensor dalam mendeteksi keberadaan orang, water level dan kapasitas baterai.

(20) RI Permohonan Paten

(19) ID

(11) No Pengumuman : 2022/S/02662

(13) A

(51) I.P.C : Int.Cl./

(21) No. Permohonan Paten : S00202208801

(22) Tanggal Penerimaan Permohonan Paten :
18 Agustus 2022

(30) Data Prioritas :
(31) Nomor (32) Tanggal (33) Negara

(43) Tanggal Pengumuman Paten :
05 Oktober 2022

(71) Nama dan Alamat yang Mengajukan Permohonan Paten :
LPPM Universitas Andalas
Gedung Rektorat Lantai 2, Kampus UNAND Limau Manis, Padang Indonesia

(72) Nama Inventor :
Nuraini,ID
Yuliaty Shafan Nur,ID
Ade Djulardi,ID
Robi Amizar,ID
Yessi Chwenta Sari,ID

(74) Nama dan Alamat Konsultan Paten :

(54) Judul Invensi : KOMPOSISI RANSUM BROILER MENGGUNAKAN ULAT HONGKONG SEBAGAI PENGGANTI TEPUNG IKAN

(57) Abstrak :
Penggunaan ulat Hongkong dengan media biakan berupa campuran 50% konsentrat dan 50% ampas tahu yang difermentasi dengan Natura Organik Dekomposer dilakukan untuk menghasilkan ulat hongkong dengan kandungan dan nilai gizi yang lebih tinggi. Invensi ini menghasilkan komposisi ransum broiler menggunakan 12% ulat Hongkong yang dapat menggantikan penggunaan 100% tepung ikan dan juga mempertahankan performa dan karkas broiler. Hal ini akan lebih diterima oleh peternak unggas sehingga industrialisasinya dapat mendukung program diversifikasi pakan utama.

(20) RI Permohonan Paten

(19) ID (11) No Pengumuman : 2022/S/02590 (13) A

(51) I.P.C : Int.Cl./

(21) No. Permohonan Paten : S00202208151

(22) Tanggal Penerimaan Permohonan Paten :
02 Agustus 2022

(30) Data Prioritas :
(31) Nomor (32) Tanggal (33) Negara

(43) Tanggal Pengumuman Paten :
03 Oktober 2022

(71) Nama dan Alamat yang Mengajukan Permohonan Paten :
PUSAT HKI LPPM UNIVERSITAS ISLAM BANDUNG
Gedung LPPM Unisba Lt. 2, Jalan Hariangbanga No. 4-6 Bandung 40116, Jawa Barat Telp. 0224203368 Ext. 6733 Hp. 089657055254 / 08122308716 Indonesia

(72) Nama Inventor :
Dr. Ir. Mohamad Satori, MT., IPU,ID
Dr. Endang Prasetyaningsih, ST., MT,ID
Dr. Ir. Aviasti, M.Sc., IPM.,ID
Puti Renosori, MT.,ID

(74) Nama dan Alamat Konsultan Paten :

(54) Judul Invensi : SISTEM PEMUSNAH RESIDU SAMPAH SKALA KAWASAN DENGAN PRINSIP ZERO WASTE MENGGUNAKAN INSENERATOR DENGAN PEMBERSIH GAS SISTEM CYCLONE

(57) Abstrak :

Invensi ini mengenai pemusnah residu sampah yang dimodifikasi agar lebih ramah lingkungan. Permasalahan yang dihadapi dalam pengelolaan sistem pengolahan sampah skala kawasan dan atau TPS 3R adalah masih adanya residu sampah yang harus dibuang ke tempat pemrosesan akhir dan memerlukan biaya yang tinggi. Untuk mengolah sampah tersebut diperlukan mesin pemusnah sampah residu atau mesin insenerator. Kenyataannya di lapangan penggunaan mesin insenerator ini ditemukan berbagai permasalahan, salah satunya hasil dari pembakaran (asap dan abu) yang dapat membahayaka kesehatan manusia dan mencemari lingkungan. Untuk mengatasi masalah tersebut maka invensi ini adalah merancang incenerator pemusnah residu sampah ramah lingkungan yang dilengkapi pembersih flue gases dengan system system cyclone dengan sprayer air.

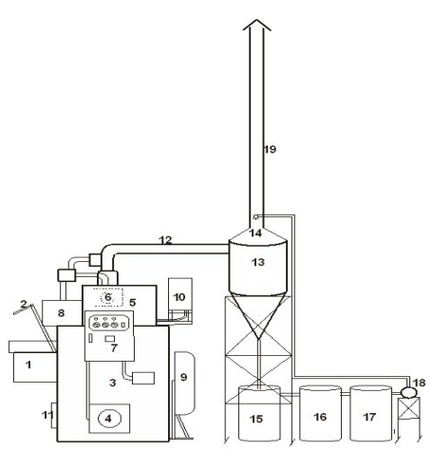

Gambar 1

(20) RI Permohonan Paten

(19) ID (11) No Pengumuman : 2022/S/02576 (13) A

(51) I.P.C : Int.Cl./

(21) No. Permohonan Paten : S00202209231

(22) Tanggal Penerimaan Permohonan Paten :
29 Agustus 2022

(30) Data Prioritas :
(31) Nomor (32) Tanggal (33) Negara

(43) Tanggal Pengumuman Paten :
03 Oktober 2022

(71) Nama dan Alamat yang Mengajukan Permohonan Paten :
PT PLN (Persero) Puslitbang Ketenagalistrikan
Jl. Duren Tiga No. 102 Jakarta Selatan Indonesia

(72) Nama Inventor :
Wahyu Handriyanto,ID
Febrika Endika,ID
Rony Nixon Fernando Tampubolon,ID

(74) Nama dan Alamat Konsultan Paten :

(54) Judul Invensi : ALAT DETEKSI PERUBAHAN RESISTANSI PADA RELAY MEKANIK TRAFO DAYA

(57) Abstrak :
Invensi ini berkaitan dengan alat yang dapat mendeteksi perubahan resistansi pada relay mekanik trafo daya. Alat pada invensi ini terdiri dari sensor tegangan DC, unit input, prosesor, unit display, dan indikator peringatan. Sensor tegangan DC mendeteksi perubahan tegangan akibat perubahan resistansi yang terjadi pada relay mekanik yang dipasang pada trafo daya. Tegangan tersebut kemudian dikirimkan ke prosesor untuk kemudian dibandingkan dengan ambang batas tegangan yang sudah ditentukan melalui unit input. Apabila tegangan yang terbaca oleh sensor tegangan DC melebihi ambang batas tersebut, maka indikator peringatan akan menyala. Peringatan tersebut sebagai indikasi bahwa relay mekanik pada trafo daya mengalami gangguan atau menandakan perlunya pemeliharaan.

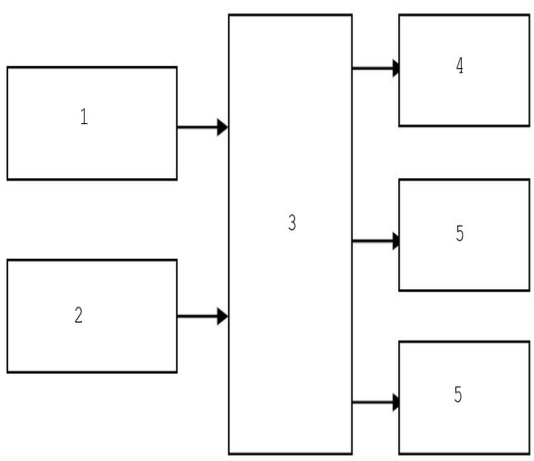

(20) **RI Permohonan Paten**

(19) **ID** (11) **No Pengumuman : 2022/S/02568** (13) **A**

(51) **I.P.C : Int.Cl./**

(21) **No. Permohonan Paten :** S00202208991

(22) **Tanggal Penerimaan Permohonan Paten :**
23 Agustus 2022

(30) **Data Prioritas :**
(31) Nomor (32) Tanggal (33) Negara

(43) **Tanggal Pengumuman Paten :**
03 Oktober 2022

(71) **Nama dan Alamat yang Mengajukan Permohonan Paten :**
PT. Indobaja Primamurni
JL. Mayjend Sungkono No. 90 Indonesia

(72) **Nama Inventor :**
Titus Ridi Teguh Yuwono,ID

(74) **Nama dan Alamat Konsultan Paten :**

(54) **Judul Invensi :** PENGEMBANGAN PRODUK DODOS UNTUK MENINGKATKAN PRODUKTIVITAS PEMANEN KELAPA SAWIT

(57) **Abstrak :**

Invensi mengenai pengembangan dodos untuk meningkatkan produktivitas pemanen. Pengembangan produk dilakukan dengan merubah gagang dodos dipipihkan dan pemasangan gagang diposisikan pada bagian tengah dodos, agar dodos bisa digunakan secara dua sisi atau bolak balik, serta menghindarkan dodos dari resiko nyangkut pada tandan dan pelepah sawit saat memanen. Pengembangan dodos juga dilakukan dengan penambahan konektor dan sockdrat dengan fungsi untuk menjaga keamanan/safety pada saat penggunaan, dan setelah penggunaan bisa dilepas dengan mudah atau dibongkar pasang terhadap galahnya.

(20) **RI Permohonan Paten**

(19) **ID** (11) **No Pengumuman : 2022/S/02574** (13) **A**

(51) **I.P.C : B 01J 20/30,B 01J 20/24**

(21) **No. Permohonan Paten :** S00202209341

(22) **Tanggal Penerimaan Permohonan Paten :**
31 Agustus 2022

(30) **Data Prioritas :**
(31) Nomor (32) Tanggal (33) Negara

(43) **Tanggal Pengumuman Paten :**
03 Oktober 2022

(71) **Nama dan Alamat yang Mengajukan Permohonan Paten :**
UNIVERSITAS MUHAMMADIYAH PURWOKERTO
Jl. KH Ahmad Dahlan, PO Box. 202 Purwokerto
Indonesia

(72) **Nama Inventor :**
Haryanto, Ph.D.,ID
Eko Priyono,ID
Riska Anisa Wahyadi,ID

(74) **Nama dan Alamat Konsultan Paten :**

(54) **Judul Invensi :** KOMPOSISI HIDROGEL SUPERADSORBANT YANG MENGANDUNG PUPUK ORGANIK UNTUK APLIKASI MEDIA TANAM MELALUI CROSSLINKING KIMIAWI

(57) **Abstrak :**
KOMPOSISI HIDROGEL SUPERADSORBANT YANG MENGANDUNG PUPUK ORGANIK UNTUK APLIKASI MEDIA TANAM MELALUI CROSSLINKING KIMIAWI Invensi ini mengenai komposisi hidrogel superadsorbant yang mengandung pupuk organik untuk aplikasi media tanam melalui crosslinking kimiawi, lebih khusus lagi, invensi ini berhubungan dengan komposisi hidrogel superadsorbant dengan daya swelling yang tinggi, yang mengandung pupuk organik cair dengan menggunakan inisiator (ammonium persulfat) untuk polimerisasi dan crosslinker (asam sitrat) untuk menghasilkan ikat silang. Hidrogel superadsorbant yang mengandung pupuk organik cair dapat digunakan secara efektif untuk aplikasi media tanam. Invensi ini terdiri dari Suatu komposisi hidrogel superadsorbant yang terdiri dari bahan utama, inisiator dan crosslinker serta pupuk organik, dimana bahan utama adalah asam akrilat sebanyak 6-9 gram, inisiator adalah ammonium persulfate 0,15-0,3 gram, crosslinker adalah asam sitrat 0,1-0,3 gram, pupuk organik adalah pupuk organik cair 1000-1200 ml.

(20) RI Permohonan Paten

(19) ID (11) No Pengumuman : 2022/S/02581 (13) A

(51) I.P.C : B 60C 19/00,E 01F 9/529,G 08G 1/052

(21) No. Permohonan Paten : S00202209351

(22) Tanggal Penerimaan Permohonan Paten :
31 Agustus 2022

(30) Data Prioritas :
(31) Nomor (32) Tanggal (33) Negara

(43) Tanggal Pengumuman Paten :
03 Oktober 2022

(71) Nama dan Alamat yang Mengajukan Permohonan Paten :
Kliaik HAKI Universitas Pasundan
Jl. Tamansari No. 6-8 Bandung Indonesia

(72) Nama Inventor :
Hery Sonaw'an,ID
R. Evi S*fi,ID
Rachmat Nur Adhanffo N,ID
Asep Muhtaram,ID

(74) Nama dan Alamat Konsultan Paten :

(54) Judul Invensi : ALAT GENERATOR LISTRIK BERBASIS SPEED

(57) Abstrak :
Invensi ini mengenai alat generator listrik berbasis speed bump yang memiliki mekanisme pemanenan energi dari aktivitas lalu lintas kendaraan roda empat dan roda dua. Lazimnya untuk membatasi kecepatan kendaraan di jalan raya sekaligus meningkatkan keselamatan berkendaraa, sebuah speed bump (polisi tidur) dipasang. Generator listrik berbasis speed bump yang dirancang dengan menambahkan generator listrik selain dapat meningkatkan keselamatan berkendara juga dapat menghasilkan listrik cuma-cuma untuk kebutuhan penerangan jalan. Proses penangkapan energi dari aktivitas kendaraan yang melintasi speed bump diawali dengan roda kendaraan yang menjejak fixed dan moving speed bump. Tahapan ini menghasilkan gerak translasi ke bawah yang dikonversi menjadi gerakan berputar pada generator listrik oleh mekanismes rak dan pinion. Proses konversi gerak translasi menjadi gerak berputar hanya berlangsung saat kendaraan melintasi speed bump.

(20) **RI Permohonan Paten**

(19) **ID** **(11)** **No Pengumuman : 2022/S/02571** **(13) A**

(51) **I.P.C : G 06F 3/01**

(21) **No. Permohonan Paten :** S00202208351

(22) **Tanggal Penerimaan Permohonan Paten :**
08 Agustus 2022

(30) **Data Prioritas :**
(31) Nomor (32) Tanggal (33) Negara

(43) **Tanggal Pengumuman Paten :**
03 Oktober 2022

(71) **Nama dan Alamat yang Mengajukan Permohonan Paten :**
Yayasan Sanata Dharma
Jl. Affandi (Gejayan) Mrican Tromol Pos 29 Indonesia

(72) **Nama Inventor :**
Ignatius Deradjad Pranowo,ID
Agus Siswoyo,ID
Gabriel Enzo Kovanda,ID
Bernadus Danu Saputra ,ID

(74) **Nama dan Alamat Konsultan Paten :**
Yayasan Sanata Dharma
Jl. Affandi (Gejayan) Mrican Tromol Pos 29

(54) **Judul Invensi :** PEMANFAATAN SENSOR F8 & AF3 PADA EEG SEBAGAI METODE PENGOLAH SINYAL OTAK UNTUK MENGGERAKAN KURSI RODA

(57) **Abstrak :**

Metode dan proses pengolahan sinyal otak sebagai pengendali kursi roda adalah metode berbasis teknologi pencitraan otak menggunakan EEG (Emotiv EPOC) dilengkapi dengan 14 sensor. Metode dan proses pengolahan sinyal otak ini dirancang berdasarkan hasil pengambilan sampel data terhadap gelombang otak pengguna dan mengidentifikasi sinyal yang terkonfirmasi kuat dan positif terhadap arahan yang ditentukan (misalnya: berpikir maju). Dari hasil identifikasi sampel data diperoleh data bahwa dari ke-14 sensor tersebut yang menghasilkan sinyal kuat dan positif terhadap arahan adalah sinyal yang berasal dari channel/sensor F8 dan AF3. Selanjutnya kedua sinyal tersebut diolah menggunakan MatLab untuk kemudian dikirim ke Arduino yang akan mengaktifkan driver motor dan motor kursi roda. Tujuan utama pengembangan metode dan proses ini adalah untuk menemukan teknologi pencitraan otak yang mampu menggerakkan (motor) kursi roda yang akan digunakan bagi pasien stroke dengan disabilitas total.

(20) **RI Permohonan Paten**

(19) **ID** (11) **No Pengumuman : 2022/S/02659** (13) **A**

(51) **I.P.C : B 01J 21/06,B 01J 37/00**

(21) **No. Permohonan Paten :** S00202209021

(22) **Tanggal Penerimaan Permohonan Paten :**
23 Agustus 2022

(30) **Data Prioritas :**
(31) Nomor (32) Tanggal (33) Negara

(43) **Tanggal Pengumuman Paten :**
05 Oktober 2022

(71) **Nama dan Alamat yang Mengajukan Permohonan Paten :**
Lembaga Penelitian dan Pengabdian Kepada masyarakat Universitas Mulawarman
Jalan Kerayan No. 1 Gedung A8 Kampus Gunung Kelua Indonesia

(72) **Nama Inventor :**
Prof. Dr. Mukhamad Nurhadi, M.Si.,ID
Ratna Kusumawardani, S.Si., M.Pd.,ID
Dr. Teguh Wirawan, M.Si.,ID

(74) **Nama dan Alamat Konsultan Paten :**

(54) **Judul Invensi :** Metode Pembuatan Karbon Limbah Tulang Ikan Bellida Sebagai Pendukung Katalis Titania Untuk Oksidasi Styrena

(57) **Abstrak :**

Invensi terkait tentang metode pembuatan karbon tulang ikan Bellida sebagai pendukung katalis titania(TiO2). Katalis yang sesuai invensi ini memiliki komponen bahan sebagai berikut biomassa tulang ikan Bellida, asam sulfat pekat sebagai zat pengaktivasi, titanium(IV) isopropoksida sebagai zat yang diimpregnasi. Metode pembuatan katalis sesuai invensi ini melalui proses preparasi, karbonasi, aktivasi, dan impregnasi, dan kalsinasi. Hasil yang diperoleh berupa karbon tulang ikan sebagai pendukung katalis titania (TiO2) dengan karakterisasi sebagai berikut berbentuk padatan kristal berukuran 200 mesh, berwarna hitam keabu-abuan, memiliki permukaan yang kasar dan berpori; memiliki luas permukaan 13,9 m 2/g, volume pori 0,0350 cc/g termasuk dalam kategori mesopori; memiliki puncak-puncak pada 2θ = 25,9; 31,8; 46,8; 49,6; 53,4 and 64,4; mampu mengubah styrena menjadi produk dengan konversi sebesar 23% dimana 90% produk yang dihasilkan berupa benzaldehid.

(20) RI Permohonan Paten

(19) ID (11) No Pengumuman : 2022/S/02589 (13) A

(51) I.P.C : A 61L 27/40,C 08F 16/06

(21) No. Permohonan Paten : S00202208911

(22) Tanggal Penerimaan Permohonan Paten :
20 Agustus 2022

(30) Data Prioritas :
(31) Nomor (32) Tanggal (33) Negara

(43) Tanggal Pengumuman Paten :
03 Oktober 2022

(71) Nama dan Alamat yang Mengajukan Permohonan Paten :
LPPM Universitas Andalas
Gedung Rektorat Lantai 2, Kampus UNAND Limau Manis Indonesia

(72) Nama Inventor :
Ir. Syukri Yunus, M. Sc,ID
Sania Salam Dwitama,ID
Aulia, PhD,ID

(74) Nama dan Alamat Konsultan Paten :

(54) Judul Invensi : METODA PENAMBAHAN VARIASI KOMPOSISI GAMBIR DALAM MENINGKATKAN SIFAT LISTRIK MATERIAL BIOKOMPOSIT BERPARTIKEL NANO DARI POLIVINI ALKOHOL, MXENE

(57) Abstrak :

Invensi ini mengenai perubahan nilai konduktivitas listrik dari film Polivinil Alkohol, MXene yang disebabkan oleh variasi komposisi gambir. Polivinil Alkohol memiliki kelebihan hidrofilik, dan ramah lingkungan, MXene menunjukkan konduktivitas elektronik karena struktur berlapis-lapis yang dipisahkan oleh celah atau jarak yang relatif besar antar lapisan, dilakukan proses etsa yang bertujuan untuk mengikis lapisan logam pada MAXphase. Gambir berfungsi sebagai spacer pada lembaran MXene dimana semakin lebar jarak antar lapisan maka nilai konduktivitas akan semakin baik. Langkah- langkah yang dilakukan dalam proses pembuatan film komposit yaitu menyiapkan sebanyak 3 buah gelas yaitu masing-masing gelas A, B dan C kemudian menuangkan sebanyak 200 ml aquades kedalam ketiga gelas. Pada gelas B dilarutkan 0,012 gr gambir dan disentrifuge. Pada gelas C dilarutkan 0,024 gr gambir dan disentrifuge. Selanjutnya menambahkan 0,6 gr bubuk MXene dalam ketiga gelas A, B dan C. setelah itu melakukan proses ultrasonikasi selama 30 bertujuan untuk memperkecil ukuran partikel MXene. Kemudian menambahkan 2,4 gr Poivinil Alkohol kedalam masing-masing suspensi pada gelas A, B dan C yang telah diultrasonikasi dan diaduk dengan menggunakan hotplate magnetic stirrer selama 30 menit dengan suhu 80˚C dan putaran 500 rpm. Suspense yang sudah berbentuk gelatin di ultrasonikasi kembali selama 10 menit.

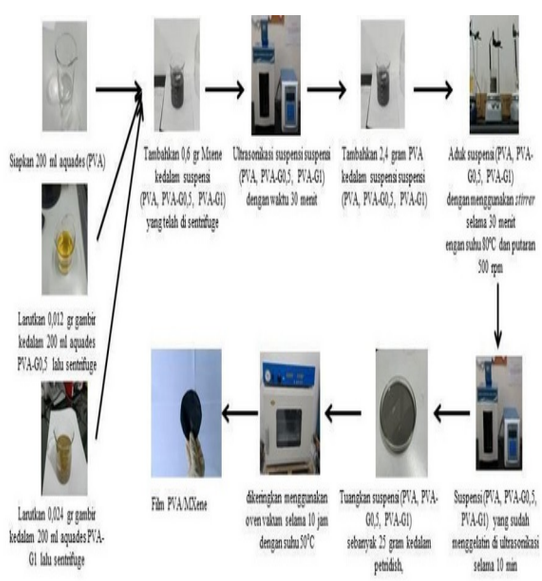

(20) RI Permohonan Paten

(19) ID (11) No Pengumuman : 2022/S/02668 (13) A

(51) I.P.C : C 01D 3/24

(21) No. Permohonan Paten : S00202208721

(22) Tanggal Penerimaan Permohonan Paten :
16 Agustus 2022

(30) Data Prioritas :
(31) Nomor (32) Tanggal (33) Negara

(43) Tanggal Pengumuman Paten :
05 Oktober 2022

(71) Nama dan Alamat yang Mengajukan Permohonan Paten :
UNIVERSITAS PEMBANGUNAN NASIONAL "VETERAN" JAWA TIMUR
Jl. Raya Rungkut Madya Indonesia

(72) Nama Inventor :
Prof. Dr. Ir. Sri Redjeki, M.T.,ID
Moh. Aufal Widad,ID
Achmad Baizuny,ID

(74) Nama dan Alamat Konsultan Paten :

(54) Judul Invensi : METODE PENINGKATAN KONSENTRASI GARAM RAKYAT MENJADI GARAM INDUSTRI

(57) Abstrak :
Invensi ini berkaitan dengan metode peningkatan konsentrasi garam rakyat menjadi garam industri lebih khusunya dengan proses rekristalisasi dan penambahan reagen amonium karbonat (NH4)2CO3 dan natrium oksalat (Na2C2O4) berlebih sehingga garam yang dihasilkan memenuhi standar SNI pada konsentrasi 98 % dengan proses rekristalisasi dan penambahan reagen. Metode pembuatan garam industri meliputi tahapan-tahapan sebagai berikut : membuat larutan garam mendekati jenuh dengan melarutkan 360gram garam / liter air; memisahkan kotoran-kotoran dari larutan garam jenuh dengan cara penyaringan; menambahkan reagen NH4CO3 dan Na2C204 pada filtrat hasil pemisahan; menambahkan reagen NH4CO3 dan Na2C204 dilakukan dengan penambahan yang berlebih sebesar 10%, 15%, 20%, 25%, 30% dari impuritis yang ada dalam larutan garam mula-mula; menambahkan reagen yang dilakukan dengan pengadukan selama 40 menit dan 250 rpm; melakukan pemisahan larutan antara filtrat dan endapannya; melakukan pengeringan filtrat yang diperoleh selama 22 menit dan suhu 1800C dalam oven dan diperoleh kadar garam terbaik 99,25%; kadar NaCl yang diperoleh 99,25% sesuai dengan SNI untuk garam industri.

(20) **RI Permohonan Paten**

(19) **ID** **(11)** **No Pengumuman : 2022/S/02582** **(13) A**

(51) **I.P.C : A 45F 3/46,A 45F 3/00**

(21) **No. Permohonan Paten :** S00202209090

(22) **Tanggal Penerimaan Permohonan Paten :**
24 Agustus 2022

(30) **Data Prioritas :**
(31) Nomor (32) Tanggal (33) Negara

(43) **Tanggal Pengumuman Paten :**
03 Oktober 2022

(71) **Nama dan Alamat yang Mengajukan Permohonan Paten :**
Universitas Esa Unggul
Jl. Arjuna Utara No.9, Duri Kepa, Kec. Kb. Jeruk, Kota Jakarta Barat, Daerah Khusus Ibukota Jakarta Indonesia

(72) **Nama Inventor :**
AHMAD FUAD,ID

(74) **Nama dan Alamat Konsultan Paten :**
Mr. Nugraha Abdulkadir S.H.,M.H
Jalan Kusen II No. 13 Kampung Ambon

(54) **Judul Invensi :** MANGKUK LIPAT MIE INSTAN

(57) **Abstrak :**

Invensi ini mengenai sistem pembaharuan dalam membuat kemasan untuk mie instan yang lebih praktis dalam membawa dan mengkonsumsi mie instan dimana saja. Dimana di dalam tutup mangkuk (1) setelah membuka tutup alumunium foil (9) terdapat kemasan blister pack (8) untuk menyimpan bumbu (3), sambal (4) dan minyak (5). Mangkuk lipat mie instan ini memiliki ukuran dan bentuk yang sangat praktis dan tipis, sehingga mudah dibawa. Dan ketika kita akan mengkonsumsinya hanya tinggal menarik mangkuk (2) ke atas, menyobek tutup alumunium foil (9) dan menekan blister pack (8) untuk memasukan bumbu (3), sambal (4) dan minyak (5) yang akan langsung jatuh ke dalam mangkuk (2) serta hanya tinggal menyobek segel dari lubang air (6) air panas dapat dengan mudah dimasukan ke dalam mangkuk lipat mie instan.

(20) RI Permohonan Paten

(19) ID (11) No Pengumuman : 2022/S/02657 (13) A

(51) I.P.C : Int.Cl./

(21) No. Permohonan Paten : S00202209360

(22) Tanggal Penerimaan Permohonan Paten :
31 Agustus 2022

(30) Data Prioritas :
(31) Nomor (32) Tanggal (33) Negara

(43) Tanggal Pengumuman Paten :
05 Oktober 2022

(71) Nama dan Alamat yang Mengajukan Permohonan Paten :
Heru Prasanta Wijaya
Grand Family D183 RT/RW. 006/002 Indonesia

(72) Nama Inventor :
Heru Prasanta Wijaya,ID

(74) Nama dan Alamat Konsultan Paten :

(54) Judul Invensi : KULTIVATOR TANGAN ELEKTRIK

(57) Abstrak :

Suatu kultivator tangan elektrik, yang terdiri dari suatu rangka kultivator yang mencakup rangka konektor (2) yang menghubungkan lengan kemudi kultivator dengan rangka bodi kultivator (4) yang berfungsi sebagai tempat kedudukan motor penggerak, transmisi dan bagian traktor lainnya; suatu lengan kemudi kultivator (1) yang dipasangkan di sebelah atas rangka konektor lengan (2); suatu tabung bodi cakar baja kultivator (6) yang ditempatkan melintang di sebelah bawah rangka bodi (4) yang mana pada sekeliling arah memanjang tabung bodi cakar (6) tersebut dipasangkan suatu sarana pencakar tanah (5); suatu motor penggerak (7) ditempatkan diatas rangka bodi kultivator (4) yang berfungsi untuk memutar poros penggerak tabung bodi cakar baja (6) dengan perantara suatu sabuk gerak (9); dan suatu sarana penggerak kultivator yang secara terangkai mencakup suatu motor penggerak (7) yang dipasangkan suatu puli motor penggerak (11) pada bagian sisi output porosnya, suatu puli kultivator (10) yang dipasangkan pada suatu sisi bawah rangka konektor lengan (2), dan suatu puli tabung bodi cakar kultivator (6) yang dipasangkan di salah satu sisi tabung bodi cakar baja (6) yang mana masing-masing antar puli tersebut dihubungkan gerak oleh suatu sabuk gerak (9a, 9b); di mana motor penggerak (7) tersebut dipasok daya listrik (sumber energi daya) dari suatu baterai (8) yang ditempatkan di bagian sisi input poros motor penggerak (7).

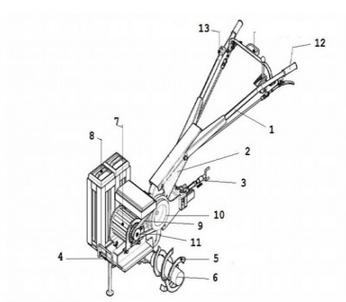

Gambar 1

(20) RI Permohonan Paten

(19) ID (11) No Pengumuman : 2022/S/02569 (13) A

(51) I.P.C : Int.Cl./

(21) No. Permohonan Paten : S00202208831

(22) Tanggal Penerimaan Permohonan Paten :
18 Agustus 2022

(30) Data Prioritas :
(31) Nomor (32) Tanggal (33) Negara

(43) Tanggal Pengumuman Paten :
03 Oktober 2022

(71) Nama dan Alamat yang Mengajukan Permohonan Paten :
LPPM Universitas Andalas
Gedung Rektorat Lantai 2, Kampus UNAND Limau Manis Indonesia

(72) Nama Inventor :
Ir. Syukri Yunus, M. Sc,ID
Sania Salam Dwitama,ID
Aulia, PhD,ID

(74) Nama dan Alamat Konsultan Paten :

(54) Judul Invensi : PEMBUATAN PRODUK FILM BIOKOMPOSIT BERPARTIKEL NANO DARI POLIVINIL ALKOHOL, MXENE DENGAN PENAMBAHAN VARIASI KOMPOSISI GAMBIR DALAM MENINGKATKAN SIFAT LISTRIK MATERIAL

(57) Abstrak :

Invensi ini mengenai produk film biokomposit berpartikel nano dari Polivinil Alkohol, MXene yang disebabkan oleh variasi komposisi gambir. Polivinil Alkohol memiliki kelebihan hidrofilik, dan ramah lingkungan, MXene menunjukkan konduktivitas elektronik karena struktur berlapis-lapis yang dipisahkan oleh celah atau jarak yang relatif besar antar lapisan, dilakukan proses etsa yang bertujuan untuk mengikis lapisan logam pada MAXphase. Gambir berfungsi sebagai spacer pada lembaran MXene dimana semakin lebar jarak antar lapisan maka nilai konduktivitas akan semakin baik. Langkah- langkah yang dilakukan dalam proses pembuatan film komposit yaitu menyiapkan sebanyak 3 buah gelas yaitu masing-masing gelas A, B dan C kemudian menuangkan sebanyak 200 ml aquades kedalam ketiga gelas. Pada gelas B dilarutkan 0,012 gr gambir dan disentrifuge. Pada gelas C dilarutkan 0,024 gr gambir dan disentrifuge. Selanjutnya menambahkan 0,6 gr bubuk MXene dalam ketiga gelas A, B dan C. setelah itu melakukan proses ultrasonikasi selama 30 bertujuan untuk memperkecil ukuran partikel MXene. Kemudian menambahkan 2,4 gr Poivinil Alkohol kedalam masing-masing suspensi pada gelas A, B dan C yang telah diultrasonikasi dan diaduk dengan menggunakan hotplate magnetic stirrer selama 30 menit dengan suhu 80˚C dan putaran 500 rpm. Suspense yang sudah berbentuk gelatin di ultrasonikasi kembali selama 10 menit.

(a) (b) (c)

(20) **RI Permohonan Paten**

(19) **ID** (11) **No Pengumuman : 2022/S/02591** (13) **A**

(51) **I.P.C : Int.Cl./**

(21) **No. Permohonan Paten :** S00202209381

(22) **Tanggal Penerimaan Permohonan Paten :**
01 September 2022

(30) **Data Prioritas :**
(31) Nomor (32) Tanggal (33) Negara

(43) **Tanggal Pengumuman Paten :**
03 Oktober 2022

(71) **Nama dan Alamat yang Mengajukan Permohonan Paten :**
LPPM UNIVERSITAS LAMBUNG MANGKURAT
Jl. Brigjend. H. Hasan Basry, Kayu Tangi Indonesia

(72) **Nama Inventor :**
Dr. Ninis Hadi Haryanti, Dra, M.S,ID
Dr. Tetti Novalina Manik, S.Si, MT,ID
Yoga Saputra,ID
Asri Wiana Lika Zahara,ID
Muhammad Alif Lazuardi,ID
Nur Maeysya Saida Amada,ID

(74) **Nama dan Alamat Konsultan Paten :**

(54) **Judul Invensi :** ASPAL PORUS BERBAHAN CAMPURAN SERAT BEMBAN (DONAX CANNIFORMIS)

(57) **Abstrak :**

Invensi ini berkaitan dengan produk aspal porus menggunakan serat bemban (donax canniformis). Serat bemban yang dihasilkan melalui proses delignifikasi dengan larutan NaOH 5% selama 30 menit pada suhu 280C. Produk aspal porus sesuai invensi ini menggunakan disain campuran serat bemban 1%, 2% dan 3% dari berat volume. Produk aspal porus yang dihasilkan memiliki karakteristik Nilai Void in the Mixtures (VIM) maksimal 18,86% dari penambahan serat bemban 1%, Stabilitas Marshall terbesar terdapat pada penambahan serat bemban 2% dengan nilai 286,36 kg, Nilai optimum flow 13,50 mm pada penambahan serat bemban 2%, Nilai Marshall Quotient (MQ) dan Porositas optimum dengan penambahan serat bemban 1% sebesar 10,46 kg/mm dan 18,86%.

(20) **RI Permohonan Paten**

(19) **ID** (11) **No Pengumuman : 2022/S/02580** (13) **A**

(51) **I.P.C : A 61K 8/9728,A 61P 17/10**

(21) **No. Permohonan Paten :** S00202207441

(22) **Tanggal Penerimaan Permohonan Paten :**
12 Juli 2022

(30) **Data Prioritas :**
(31) Nomor (32) Tanggal (33) Negara

(43) **Tanggal Pengumuman Paten :**
03 Oktober 2022

(71) **Nama dan Alamat yang Mengajukan Permohonan Paten :**
Pusat Kekayaan Intelektual Universitas Bhakti Kencana
Jl. Soekarno Hatta No. 754 Kelurahan Cipadung Kidul Kecamatan Panyileukan, Kota Bandung, Provinsi Jawa Barat, Kode Pos 40614 Indonesia

(72) **Nama Inventor :**
apt. Ika Kurnia Sukmawati M.Si,ID

(74) **Nama dan Alamat Konsultan Paten :**

(54) **Judul Invensi :** PROSES PEMBUATAN OBAT ANTIJERAWAT DARI EKSTRAK DAN FRAKSI JAMUR SHITAKE (LENTINUS EDODES)

(57) **Abstrak :**

Invensi ini berhubungan dengan ekstrak dan fraksi Jamur Shitake dimana dari 2 kg simplisia menghasilkan 530,59 gram ekstrak dan dari 70 gr ekstrak menghasilkan fraksi N-Heksan 28,1492 gram, fraksi Etil Asetat 0,6189 gram, fraksi Metanol:Air 39,3472 gram. Selanjutnya dilakukan pengujian aktivitas antibakteri dari Jamur Shitake (Lentinula edodes)terhadap Propionibacterium acnes, Staphylococcus epidermidis dan Staphylococcus aureus dengan konsentrasi yang digunakan adalah 1 ppm, 2 ppm, 4 ppm, 8 ppm, 16 ppm, 32 ppm, 64 ppm, 128 ppm, 256 ppm, 512 ppm. Nilai KHM terbaik didapat pada fraksi etil asetat dan fraksi n-heksan terhadap bakteri Propionibacterium acnes, Staphylococcus epidermidis dan Staphylococcus aureus pada konsentrasi 256 ppm. Nilai KBM pada fraksi n-heksan terhadap bakteri Staphylococus aureus pada konsentrasi 512 ppm dan fraksi etil asetat terhadap bakteri Staphylococus aureus dan Staphylococus epidermidis pada konsentrasi 512 ppm. Nilai banding diperoleh 1 mg fraksi etil asetat jamur shiitake setara dengan 5,346 x 10-2 mg tetrasiklin. Hasil uji SEM menunjukan adanya aktivitas antibakteri yang ditunjukan dengan adanya perubahan morfologi sel, adanya gumpalan dan adanya dinding sel yang mengkerut pada Propionibacterium acnes yang terpapar oleh fraksi etil asetat.

(20) RI Permohonan Paten

(19) ID (11) No Pengumuman : 2022/S/02567 (13) A

(51) I.P.C : Int.Cl./

(21) No. Permohonan Paten : S00202208611

(22) Tanggal Penerimaan Permohonan Paten :
12 Agustus 2022

(30) Data Prioritas :
(31) Nomor (32) Tanggal (33) Negara

(43) Tanggal Pengumuman Paten :
03 Oktober 2022

(71) Nama dan Alamat yang Mengajukan Permohonan Paten :
LPPM Universitas Andalas
Gedung Rektorat Lantai 2, Kampus UNAND Limau Manis
Indonesia

(72) Nama Inventor :
Abdul Rajab,ID
Muh. Imran Hamid,ID
Melda Latif,ID

(74) Nama dan Alamat Konsultan Paten :

(54) Judul Invensi : KOMPOSISI ETIL ESTER SEBAGAI MINYAK ISOLASI TRANSFORMATOR

(57) Abstrak :
Invensi ini mengenai minyak isolasi transformator dari minyak sawit yang ramah lingkungan dan terbarukan, yang komponen utamanya adalah etil alkohol dan asam lemak jenuh. Tujuan utama dari invensi ini adalah untuk mengatasi permasalahan yang telah dijelaskan sebelumnya khususnya masalah viskositas dan stabilitas oksidasi. Minyak isolasi transformator dari etil ester, sesuai dengan invensi ini terdiri dari etil miristat(a), etil palmitat (b) dan etil stearat (c), atau kombinasi dari ketiganya yang dicirikan dengan viskositas yang rendah karena strukturnya yang monoester, dan stabilitas oksidasinya yang baik karena hanya mengandung asam lemak jenuh.

(20) RI Permohonan Paten

(19) ID (11) No Pengumuman : 2022/S/02577 (13) A

(51) I.P.C : F 21L 2/00,H 04N 5/33

(21) No. Permohonan Paten : S00202206671

(22) Tanggal Penerimaan Permohonan Paten :
21 Juni 2022

(30) Data Prioritas :
(31) Nomor (32) Tanggal (33) Negara

(43) Tanggal Pengumuman Paten :
03 Oktober 2022

(71) Nama dan Alamat yang Mengajukan Permohonan Paten :
Politeknik Elektronika Negeri Surabaya
Kampus PENS, Jalan Raya ITS Indonesia

(72) Nama Inventor :
Dadet Pramadihanto,ID
Raden Sanggar Dewanto,ID
Wahjoe Tjatur Sesulihatien,ID
Luthfi Aminulloh,ID

(74) Nama dan Alamat Konsultan Paten :

(54) Judul Invensi : DESAIN PERANGKAT KERAS KAMERA MULTISPEKTRAL PORTABEL MENGGUNAKAN HIMPUNAN N-SENSOR KAMERA DENGAN MEKANISME KALIBRASI TRANSLASI (X, Y) DAN ROTASI (YAW)

(57) Abstrak :

Pengukuran cahaya di sejumlah pita spektral dikenal sebagai pengolahan citra gambar multispektral. Dalam dekade terakhir banyak bidang aplikasi telah dipelajari, yang mendapat manfaat dari pengukuran informasi gambar citra multispektral. Misalnya dibidang pertanian, pengolahan gambar citra multispektral digunakan untuk klasifikasi berbagai jenis tanaman ataupun pemantauan kondisi lahan pertanian. Pada industri makanan, penerapan pengolahan citra gambar multispektral digunakan untuk meningkatkan kendali kualitas dengan mengidentifikasi benda asing dan zat yang mencemari makanan selama produksi. Dengan berkembangnya aplikasi dari kamera multispektral, maka pada invensi ini diusulkan perancangan kamera multispektral portabel dengan himpunan n-sensor kamera yang dilengkapi dengan mekanisme kalibrasi translasi (x,y) dan rotasi (yaw). Desain Kamera multispektral yang dibuat pada invensi ini mampu mengambil gambar citra multispektral dengan 11 kanal. 3 kanal dari kamera warna yaitu merah, hijau dan biru, dan 8 kanal yang portable dimana rentang panjang gelombang yang ditangkap kamera sesuai dengan filter yang dipasang. Rentang dimensi pada mekanisme kalibrasi translasi pada sumbu(x) dan (y) yaitu 2,4 mm dan rentang mekanisme kalibrasi rotasi (yaw) yaitu 8,5°. Mekanisme kalibrasi tersebut berguna untuk proses perhitungan hubungan dari tata letak pixel pada kanal dari gambar citra yang dihasilkan oleh kamera multispektral. Desain kamera multispektral yang diusulkan dilengkapi dengan baterai dan LCD touchsreen 7-inch sebagai sistem antarmuka kamera dengan pengguna, sehingga kamera bisa dioperasikan secara portabel.

(20) **RI Permohonan Paten**

(19) **ID** **(11)** **No Pengumuman : 2022/S/02593** **(13) A**

(51) **I.P.C : A 23N 12/08**

(21) **No. Permohonan Paten :** S00202206971

(22) **Tanggal Penerimaan Permohonan Paten :**
29 Juni 2022

(30) **Data Prioritas :**
(31) Nomor (32) Tanggal (33) Negara

(43) **Tanggal Pengumuman Paten :**
03 Oktober 2022

(71) **Nama dan Alamat yang Mengajukan Permohonan Paten :**
Politeknik Negeri Subang
Jl. Brigjen Katamso No. 37. Dangdeur Subang Indonesia

(72) **Nama Inventor :**
Susilawati, S.Pd., M.Pd.,ID
Azhis Sholeh Buchori, S.Pd., M.Pd.,ID
Masri Bin Ardin, S.T., M.Pd.,ID
Slamet Rahayu, S.Pd., M.Pd.,ID
drh. Ferdi Fathurohman, S.KH., M.M.,ID
Oyok Yudiyanto, S.T., M.T.,ID
Ir. Ridwan Baharta, M.Sc.,ID

(74) **Nama dan Alamat Konsultan Paten :**

(54) **Judul Invensi :** MESIN PENGUPAS KOPI CERRY DAN SORTASI SISTEM GETAR

(57) **Abstrak :**

Salah satu upaya dalam memecahkan persoalan akibat ketidak seragaman biji dapat mempengaruhi keseragaman dan kulitas nilai jual biji kopi. Penyebab yang sangat berpengaruh adalah pengupasan yang kurang bersih dan ketidakseragaan biji hasil pengupasan. Invensi ini berkaitan dengan mesin untuk pengupas kopi cerry dan sortasi sistem getar sebagai mesin pengupas dan sortasi yang efektif dan efisien. Mesin ini mampu mengupas sekaligus menyortir biji kopi, komponen-komponennya terdiri dari; frame penahan beban alat pengupas dan sortasi, sketch frame, press plate, drum pengupas, cover, roller chain, roller chain spocket 1, roller chain spocket 2, adjustable, penampang, motor listrik penggerak, v-bell, cover roller, frame panahan nampan pengayak, nampan pengayak berlubang. Mekanisme yang digunakan pada mesin ini akan mengupas kulit kopi cherry matang dan melepaskan kulitnya keluar kemudian dan mendistribusikan biji yang telah terkupas untuk disortasi melalui nampan pengayak berlubang dengan getaran yang dihubungkan melalui tenaga motor listrik.

GAMBAR

Gambar 1.

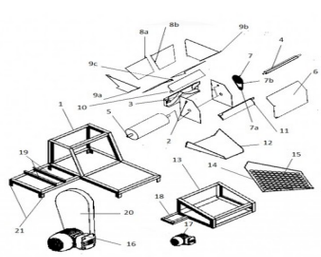

Gambar 2.

(20) RI Permohonan Paten

(19) ID (11) No Pengumuman : 2022/S/02637 (13) A

(51) I.P.C : Int.Cl./

(21) No. Permohonan Paten : S00202210652

(22) Tanggal Penerimaan Permohonan Paten :
29 September 2022

(30) Data Prioritas :
(31) Nomor (32) Tanggal (33) Negara

(43) Tanggal Pengumuman Paten :
05 Oktober 2022

(71) Nama dan Alamat yang Mengajukan Permohonan Paten :
LPPM Universitas Andalas
Gedung Rektorat Lantai 2, Kampus UNAND Limau Manis Indonesia

(72) Nama Inventor :
Teguh Mizwarni Anugrah, S.TP,ID
Ferdhinal Asful, S.P, MSi,ID
Harlex Kurnia P.,ID

(74) Nama dan Alamat Konsultan Paten :

(54) Judul Invensi : ALAT PENCACAH RUMPUT SISTEM PEDAL

(57) Abstrak :
Invensi ini mengenai alat pencacah rumput sistem pedal, lebih khusus lagi, invensi ini berhubungan dengan kontruksi alat pencacah rumput yang dirancang dengan cara menggerakan pedal untuk perputaran pisau. Dimana Selama ini alat pencacah rumput hanya menggunakan parang sehingga membutuhkan waktu yang lama dalam pengerjaan, maka perlu modifikasi alat pencacah rumput dengan komponen gerak pisau pakai pedal sehingga menghemat biaya dan tenaga dalam pengerjaan, serta menghemat waktu, dimana invensi terdapat lima klaim yaitu : tabung pencacah rumput, pedal penggerak, pisau pencacah, pintu input, pintu output.

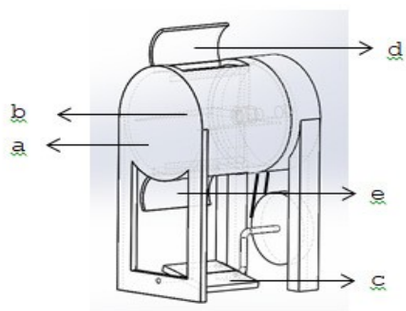

Gambar 1. Pandangan Perspektif dari Alat Pencacah Rumput Sistem Pedal

(20) RI Permohonan Paten

(19) ID (11) No Pengumuman : 2022/S/02606 (13) A

(51) I.P.C : Int.Cl./

(21) No. Permohonan Paten : S00202210033

(22) Tanggal Penerimaan Permohonan Paten :
18 September 2022

(30) Data Prioritas :
(31) Nomor (32) Tanggal (33) Negara

(43) Tanggal Pengumuman Paten :
04 Oktober 2022

(71) Nama dan Alamat yang Mengajukan Permohonan Paten :
LPPM Universitas Negeri Medan
Jl. Willem Iskandar Pasar V – Kotak Pos No. 1589
Medan 20221 Prov. Sumatera Utara Indonesia

(72) Nama Inventor :
Nurdin Bukit,ID
Karya Sinulingga ,ID
Abd. Hakim ,ID
Lois Uliarta Batee ,ID
Rio Andika Putra ,ID
Erna Frida,ID
Bunga Fisikanta Bukit,ID

(74) Nama dan Alamat Konsultan Paten :

(54) Judul Invensi : PROSES PEMBUATAN NANO PARTIKEL ABU BOILER KELAPA SAWIT (ABKS) DENGAN PROSES KOPRESIPITASI DAN SINTESIS DENGAN POLYETHYLENE GLYCOL (PEG) 6000

(57) Abstrak :

Invensi ini berhubungan dengan pembuatan nano partikel ABKS dengan proses fisika dan kimia, proses fisika dilakukan dengan kalsinasi dan metode ball mill sedangkan secara kimia dilakukan dengan metode kopresipitasi dan sisntesis dengan PEG 6000, meliputi: ABKS dari limbah pabrik dikalsinasi pada suhu 500C dalam waktu 5 jam dan di ballmill dengan laju putaran 250 rpm selama 10 jam. Selanjutnya ABKS dilakukan proses kopresipitasi dengan larutan HCl5M dengan perbandingan 1:4 dan larutan pengendap NH4OH selanjutnya ABKS di sintesis dengan denga PEG 6000 dan Aquades dengan perbandingan (1:3:6). Nanopartikel dianalisis dengan mengunakan XRD dan dengan program Origin diperoleh nanopartikel proses pertama ukuran partikel 16 nm ,proses kedua diperoleh ukuran partikel 10 nm dengan struktur kristal Othorombik. Dari hasil analisis XRF, kandungan SiO2 diperoleh 48,4%,; CaCO 29,7%. ABKS proses ke dua terjadi peningkatan kandungan SiO2 yaitu sebesar 60,7 %. Dengan analisa FTIR terlihat adanya spektra pada daerah 1359 cm-1 yang merupakan serapan khas aluminosilikat dari vibrasi ulur Si-O dan umumnya antara 1400-800 cm-1 terdapat vibrasi Al-OH pada lembar tetrahedral. Dari analisis Morfologi terlihat distribusi partikel ABKS berfori sehingga dapat digunakan sebagai adsorben dan filler.

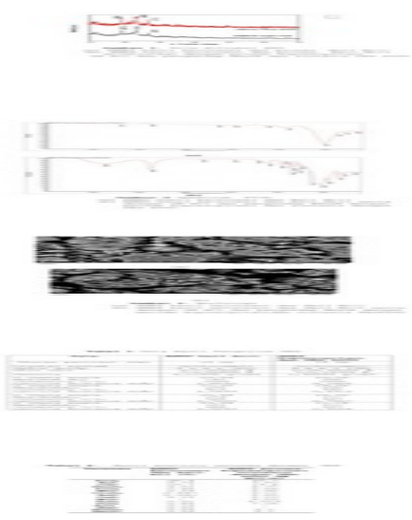

(20) **RI Permohonan Paten**

(19) **ID** (11) **No Pengumuman : 2022/S/02619** (13) **A**

(51) **I.P.C : Int.Cl./**

(21) **No. Permohonan Paten :** S00202210737

(22) **Tanggal Penerimaan Permohonan Paten :**
30 September 2022

(30) **Data Prioritas :**
(31) Nomor (32) Tanggal (33) Negara

(43) **Tanggal Pengumuman Paten :**
04 Oktober 2022

(71) **Nama dan Alamat yang Mengajukan Permohonan Paten :**
PT. VOLTA INDONESIA SEMESTA
Kawasan Industri Terboyo 6, No.25, Trimulyo Genuk Kota Semarang, Jawa Tengah, ID Indonesia

(72) **Nama Inventor :**
IWAN SURYAPUTRA,ID

(74) **Nama dan Alamat Konsultan Paten :**
Emirsyah Dinar
Gedung Graha Pratama Lantai 15 Jalan MT. Haryono Kavling 15

(54) **Judul Invensi :** METODE UNTUK MEMBUNYIKAN SUARA KENDARAAN RODA DUA LISTRIK BERBASIS IoT

(57) **Abstrak :**
Disediakan suatu metode untuk membunyikan suara kendaraan roda dua listrik berbasis IoT yang terdiri dari langkah-langkah: mengatur lokasi tertentu dan waktu tertentu pada perangkat IoT; memerintahkan speaker, oleh perangkat IoT, untuk mengeluarkan suara atau musik yang tersimpan sebelumnya di dalam memori jika melintasi lokasi yang diatur sebelumnya; dan memerintahkan speaker, oleh perangkat IoT, untuk mengeluarkan suara atau musik yang tersimpan sebelumnya di dalam memori pada waktu yang diatur sebelumnya. Dimungkinkan juga untuk mengeluarkan suara atau musik pada speaker dengan kombinasi pengaturan lokasi dan pengaturan waktu.

(20) **RI Permohonan Paten**

(19) **ID** (11) **No Pengumuman : 2022/S/02694** (13) **A**

(51) **I.P.C : Int.Cl./**

(21) **No. Permohonan Paten :** S00202210785

(22) **Tanggal Penerimaan Permohonan Paten :**
02 Oktober 2022

(30) **Data Prioritas :**
(31) Nomor (32) Tanggal (33) Negara

(43) **Tanggal Pengumuman Paten :**
07 Oktober 2022

(71) **Nama dan Alamat yang Mengajukan Permohonan Paten :**
Sentra KI Universitas Sam Ratulangi
Jl. Kampus Unsrat Indonesia

(72) **Nama Inventor :**
Stenly Wullur,ID
Hens Onibala,ID

(74) **Nama dan Alamat Konsultan Paten :**

(54) **Judul Invensi :** METODE PERACIKAN LIQUID KULIT MANGGIS MENJADI PARTIKEL UAP MELALUI PROSES VAPORIZING

(57) **Abstrak :**

Invensi ini terkait dengan suatu metode peracikan liquid kulit manggis menjadi partikel uap, lebih khusus lagi, metode peracikan liquid kulit manggis tersebut diubah menjadi fasa partikel uap dengan menggunakan proses vaporizing. Invensi ini bertujuan untuk memberikan solusi dalam mengatasi permasalahan yang telah ada sebelumnya terhadap penyediaan disinfektan berbasis partikel uap yang terbuat dari bahan alami menggunakan proses vaporizing, dimana invensi ini terdiri atas; a,konsentrasi liquid bahan alami dari kulit manggis, b, konsentrasi bahan pencampur dan c, proses pencampuran liquid untuk diubah menjadi fasa uap menggunakan vaprozer. Invensi ini menggunakan bahan alami berupa liquid kulit manggis, yang melalui suatu proses peracikan untuk diubah dari partikel cair menjadi partikel uap melalui proses vaporizing. Invensi ini bertujuan juga sebagai efek terapi pada bagian saluran pernapasan terhadap serangan mikroorganisme contohnya, virus Covid-19.

(20) **RI Permohonan Paten**

(19) **ID** **(11)** **No Pengumuman : 2022/S/02641** **(13) A**

(51) **I.P.C : Int.Cl./**

(21) **No. Permohonan Paten :** S00202210722

(22) **Tanggal Penerimaan Permohonan Paten :**
30 September 2022

(30) **Data Prioritas :**
(31) Nomor (32) Tanggal (33) Negara

(43) **Tanggal Pengumuman Paten :**
05 Oktober 2022

(71) **Nama dan Alamat yang Mengajukan Permohonan Paten :**
Politeknik Negeri Samarinda
Jl. DR. Ciptomangunkusumo, Kampus Gunung Lipan, Samarinda, Kalimantan Timur Indonesia

(72) **Nama Inventor :**
Ir. Arief Adhiksana, SST, MT,ID
Ir. Prihadi Murdiyat, MT, Ph.D,ID
Anisa Cahyani Fitri ,ID

(74) **Nama dan Alamat Konsultan Paten :**

(54) **Judul Invensi :** ALAT SIMULASI KENDALI KETINGGIAN AIR MENGGUNAKAN SENSOR ULTRASONIK

(57) **Abstrak :**
Invensi ini mengenai alat simulasi skala laboratorium terkait pengendalian ketinggian air. Invensi ini dibuat dengan tujuan untuk memahami konsep pengendalian proses khususnya pengendalian ketinggian air yang berada didalam tangki. Selain itu, dengan adanya mikrokontroler berupa Arduino Uno dan sensor Ultrasonik yang digunakan sebagai pusat sistem yang mengatur keberhasilan dari invensi ini. Tampilannya yang sederhana, akan tetapi dengan ditambahkannya kontroler berupa Proportional (P), Proportional dan Integral (PI) serta Proportional, Integral dan Derivative (PID), invensi ini dapat bekerja secara otomatis untuk mengendalikan ketinggian air di dalam tangki dengan stabil bahkan ketika diberi gangguan sistem berupa bukaan katup output tangki atau laju alir keluaran tangki.

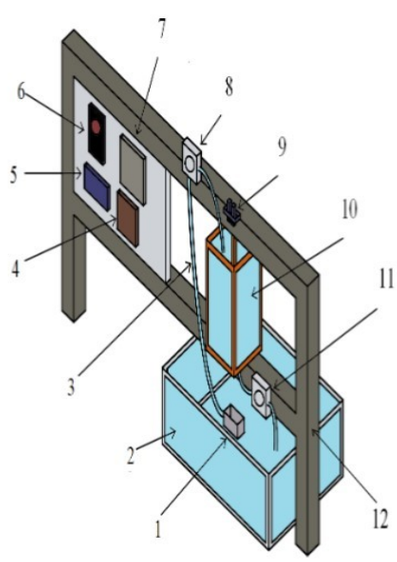

(20) **RI Permohonan Paten**

(19) **ID** (11) **No Pengumuman : 2022/S/02629** (13) **A**

(51) **I.P.C : Int.Cl./**

(21) **No. Permohonan Paten :** S00202210522

(22) **Tanggal Penerimaan Permohonan Paten :**
27 September 2022

(30) **Data Prioritas :**
(31) Nomor (32) Tanggal (33) Negara

(43) **Tanggal Pengumuman Paten :**
05 Oktober 2022

(71) **Nama dan Alamat yang Mengajukan Permohonan Paten :**
UNIVERSITAS DIPONEGORO
Jl. Prof. Soedarto, SH Tembalang, Semarang Indonesia

(72) **Nama Inventor :**
Dr. dr. Sri Winarni, M.Kes.,ID
Dr. Cahya Tri Purnami, SKM., M.Kes,ID
Windi Permatasari,ID
Marshanda Sephiana Nurhaliza,ID
Linatul Khusna,ID
Luthfiah Putri Nur'aini,ID

(74) **Nama dan Alamat Konsultan Paten :**

(54) **Judul Invensi :** PROSES PENGOLAHAN ECENG GONDOK (Eichhornia crassipes) MENJADI SPRAY HAND SANITIZER

(57) **Abstrak :**
Invensi ini menyediakan proses pembuatan hand sanitizer antiseptik berbahan dasar ekstrak daun eceng gondok yang mengandung senyawa metabolit sekunder seperti alkaloid, flavonoid, steroid dan tannin sehingga memiliki aktivitas antioksidan dan antibakteri. Ekstrak daun eceng gondok ini diolah dengan tambahan bahan campuran lain seperti alkohol 70%, triethanolamine (TEA), carbopol 940, alkohol 70%, methylparaben, gliserin, essential oil, dan aquades. Hasil uji organoleptik yang dilakukan terhadap produk hand sanitizer antiseptik antara lain warna tampak hijau muda, tidak menimbulkan kesan lengket, tidak ada efek panas, gatal, ruam, maupun iritasi.

(20) RI Permohonan Paten

(19) ID (11) No Pengumuman : 2022/S/02601 (13) A

(51) I.P.C : Int.Cl./

(21) No. Permohonan Paten : S00202210525

(22) Tanggal Penerimaan Permohonan Paten :
27 September 2022

(30) Data Prioritas :
(31) Nomor (32) Tanggal (33) Negara

(43) Tanggal Pengumuman Paten :
04 Oktober 2022

(71) Nama dan Alamat yang Mengajukan Permohonan Paten :
Politeknik Negeri Samarinda
Jl. DR. Ciptomangunkusumo, Kampus Gunung Lipan, Samarinda, Kalimantan Timur Indonesia

(72) Nama Inventor :
Alwathan, ST., M.Si,ID
Nur Ajizah,ID
Rochmatul Huda,ID

(74) Nama dan Alamat Konsultan Paten :

(54) Judul Invensi : OPTIMALISASI METODE AKTIVASI BATUBARA PERINGKAT RENDAH SEBAGAI MEDIA ADSORBEN

(57) Abstrak :

Invensi ini berkaitan dengan Optimalisasi Metode Aktivasi Batubara Peringkat Rendah sebagai Media Adsorben. Pada penelitian ini adsorben karbon aktif dibuat dengan cara aktivasi melalui tahapan pengecilan ukuran kemudian dikarbonisasi lebih dulu selanjutnya diaktivasi secara bertahap dengan variasi fisika, kimia dan gabungan fisika-kimia. Penelitian ini untuk mengotimalkan metode aktivasi agar menemukan kondisi terbaik terutama pada kriteria penyerapan bilangan idodin. Dengan perlakuan aktivasi kimia menggunakan bahan campuran bahan kimia H3PO4-NaHCO3 serta aktivasi fisika dengan bantuan thermal pada suhu 8000C serta menggabungakan aktivasi secara kimia – fisika terhadap batubara peringkat rendah melalui tahapan carbonisasi, proses aktivasi yang optimum terdapat pada gabungan aktivasi fisika-kimia dengan bantuan bahan kimia H3PO4-NaHCO3 2,5 M, metode tersebut menujukan hasil yang nyata terhadap perubahan daya serap, campuran bahan kimia tersebut dan adanya perlakuan thermal pada proses aktivasi memberikan dampak yang sangat signifikan, ini menunujukan bahawa campuran bahan kimia dan perlakuan thermal tersebut berhasil meningkatkan kemampuan penyerapannya.

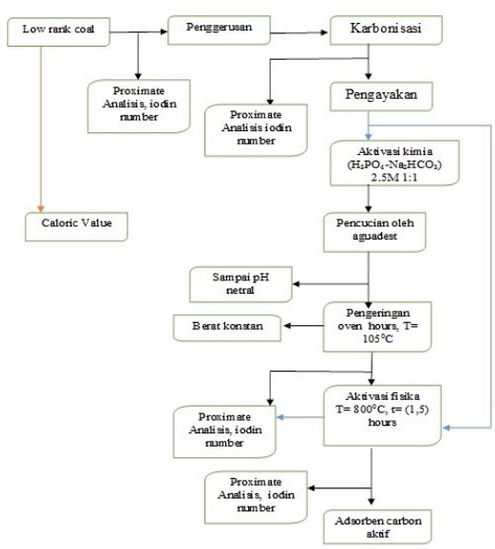

(20) RI Permohonan Paten

(19) ID (11) No Pengumuman : 2022/S/02610 (13) A

(51) I.P.C : A 23L 19/00,A 23L 5/00

(21) No. Permohonan Paten : S00202210326

(22) Tanggal Penerimaan Permohonan Paten :
22 September 2022

(30) Data Prioritas :
(31) Nomor (32) Tanggal (33) Negara

(43) Tanggal Pengumuman Paten :
04 Oktober 2022

(71) Nama dan Alamat yang Mengajukan Permohonan Paten :
LPPM Universitas Lambung Mangkurat
Jl. H. Hasan Basry, Kayutangi, Banjarmasin, Kalimantan Selatan Indonesia

(72) Nama Inventor :
Dr. Rini Hustiany, S.T.P., M.Si ,ID
Febi Nuradina, S.T.P. ,ID

(74) Nama dan Alamat Konsultan Paten :

(54) Judul Invensi : PROSES PEMBUATAN PUREE PISANG TALAS DAN PRODUK YANG DIHASILKANNYA

(57) Abstrak :
Invensi ini berhubungan dengan proses pembuatan puree pisang talas. Pisang talas adalah buah unggulan lokal Kalimantan Selatan. Pisang talas adalah pisang dengan aroma yang khas dan tidak ada satu pisangpun yang mempunyai aroma seperti pisang talas. Pembuatan puree pisang talas terdiri dari beberapa tahap, yaitu pisang talas dengan kulit dipanaskan dengan pengukusan. Kulit pisang talas dilepaskan dan daging buah pisang talas dipotong-potong dan dihaluskan. Tujuan invensi lainnya adalah menyediakan produk puree pisang talas. Dengan adanya produk puree pisang talas, maka dapat membantu masyarakat yang serba instan untuk dapat mengolah beberapa olahan secara cepat dan mandiri dengan tersedianya puree pisang talas di pasaran. Puree pisang talas yang dihasilkan dicirikan memiliki warna kuning muda, tekstur sedikit lembek, beraroma wangi khas pisang talas,rasa manis, kadar air 70,86%, pH 4,1, total padatan terlarut 25,25oBrix, total asam tertitrasi 0,54%, kadar gula pereduksi 9,57%, dan kadar protein 1,1%

(20) **RI Permohonan Paten**

(19) **ID** **(11)** **No Pengumuman : 2022/S/02546** **(13) A**

(51) **I.P.C : Int.Cl./**

(21) **No. Permohonan Paten :** S00202209993

(22) **Tanggal Penerimaan Permohonan Paten :**
16 September 2022

(30) **Data Prioritas :**

(31) Nomor	(32) Tanggal	(33) Negara
KTP	05 September 2022	ID

(43) **Tanggal Pengumuman Paten :**
03 Oktober 2022

(71) **Nama dan Alamat yang Mengajukan Permohonan Paten :**
PT Triputra Agro Persada
Gedung Menara The East lt 23 Jl Lingkar Mega kuningan Kav 3.1 Mega Kuningan Jakarta Selatan Indonesia

(72) **Nama Inventor :**
Kokoh Tri Handoko,ID

(74) **Nama dan Alamat Konsultan Paten :**
Kokoh Tri Handoko
Komplek Paspampres blo K no 56 Pasir Gunung Selatan, Cimanggis Depok Jawa Barat

(54) **Judul Invensi :** Alat Safety Steam Injection mesin Digester

(57) **Abstrak :**

Pada tahun 2020 PT Yudha Wahana Abadi salah satu anak perusahaan dari PT Triputra Agro Persada Tbk belum mencapai salah satu target KPI-nya yaitu oil losses, Kami menganalisa bahwa kehilangan minyak tertinggi terjadi pada mesin press 1 dan menemukan beberapa akar penyebab yaitu: katup pembuangan digester dioperasikan secara manual sehingga sering trip, sistem perebusan dioperasikan manual, mengakibatkan buka tutup katup tidak tepat, tidak ada pengaman injeksi uap pada mesin digester, tidak ada jadwal pembersihan pelat bawah. Semua akar penyebab tersebut mengakibatkan tingginya persentase kehilangan oli pada mesin press 1 (aktual = 4,10%, standar = 3,80%). Melalui metode brainstorming dan pemilihan alternatif solusi kami memutuskan untuk melakukan kegiatan perbaikan, yaitu mengotomatisasi control valve digester, mengotomatisasi sistem stew dengan menginstal aplikasi tanpa mengubah panel. sistem, membuat alat safety steam injection pada mesin digester dan membuat jadwal pembersihan pelat bawah. Pada proses awal pengeperasian saat membuka steam injek digester terjadi penyumbatan sehingga mengakibatkan suhu digester tidak tercapai 90-95 derajat, maka dari itu perlu dicipatan alat Safety steam Injection, alat ini kami beri nama FIGHTER 01 Berdasarkan kegiatan perbaikan tersebut, kami berhasil menurunkan kehilangan minyak pada mesin press 1 dari 4,1% menjadi 3,79% dan berhasil menghemat biaya sebesar Rp. 687.862.560/tahun dengan NQI 6,2%.

(20) RI Permohonan Paten

(19) ID (11) No Pengumuman : 2022/S/02628 (13) A

(51) I.P.C : Int.Cl./

(21) No. Permohonan Paten : S00202210472

(22) Tanggal Penerimaan Permohonan Paten :
26 September 2022

(30) Data Prioritas :
(31) Nomor (32) Tanggal (33) Negara

(43) Tanggal Pengumuman Paten :
05 Oktober 2022

(71) Nama dan Alamat yang Mengajukan Permohonan Paten :
LPPM Universitas Andalas
Gedung Rektorat Lantai 2, Kampus UNAND Limau Manis
Indonesia

(72) Nama Inventor :
Maria Endo Mahata,ID
Yose Rizal ,ID
Takayuki Ohnuma,JP

(74) Nama dan Alamat Konsultan Paten :

(54) Judul Invensi : JENIS DAN DOSIS PEREKAT UNTUK MENINGKATKAN KUALITAS FISIK TANAMAN MIANA MERAH (Plectranthus scutellarioides, L) R. Br BERBENTUK PELET SEBAGAI BAHAN PAKAN UNGGAS

(57) Abstrak :
Invensi ini berhubungan dengan jenis dan dosis perekat pelet untuk meningkatkan kualitas fisik tanaman miana merah (Plectranthus scutellarioides, L) R.Br berbentuk pelet sebagai bahan pakan unggas. Dengan jenis perekat pelet yaitu A1= Rumput laut coklat; A2= Tepung Tapioka; dan A3= Umbi Talas, dengan dosis masing-masing jenis perekat adalah B1= 1,5%; B2= 3%; dan B3= 4,5%. Jenis perekat pelet terbaik dalam menurunkan kandungan air dan sudut tumpukan, serta meningkatkan kerapatan tumpukan, kerapatan pemadatan tumpukan, dan ketahan benturan pelet adalah jenis perekat tepung tapioka dengan dosis 4,5%. Pada jenis perekat pelet tepung taipoka menurunkan kandungan air 19,46%, dan sudut tumpukan 6,66%, serta meningkatkan kerapatan tumpukan 4,53%, kerapatan pemadatan tumpukan 13,49%, dan ketahan benturan 3,91%. Selanjutnya, pada dosis 4,5% perekat pelet menurunkan kandungan air 14,71%, dan sudut tumpukan 7,54%, serta meningkatkan kerapatan tumpukan 11,28%, kerapatan pemadatan tumpukan 14,43, dan ketahan benturan 1,87%. Pada jenis perekat pelet tepung tapioka dengan dosis 4,5% di peroleh 8,61% kandungan air, 485,15 kg/m3 kerapatan tumpukan, 583,41 kg/m3 kerapatan pemadatan tumpukan, 40,420 kerapatan tumpukan, dan 99,29 % ketahan benturan.

(20) RI Permohonan Paten

(19) ID (11) No Pengumuman : 2022/S/02543 (13) A

(51) I.P.C : F 21L 2/00

(21) No. Permohonan Paten : S00202210003

(22) Tanggal Penerimaan Permohonan Paten :
16 September 2022

(30) Data Prioritas :
(31) Nomor (32) Tanggal (33) Negara

(43) Tanggal Pengumuman Paten :
03 Oktober 2022

(71) Nama dan Alamat yang Mengajukan Permohonan Paten :
Universitas Negeri Malang
Jl. Semarang 5 Malang Indonesia

(72) Nama Inventor :
Sujito, S.T., M.T., Ph.D.,ID
M. Rodhi Faiz, S.T., M.T.,ID
Ainur Rohmatika Dwi Mardika,ID
Moh. Zainul Falah, S.T.,ID
Abdullah Iskandar Syah, S.T.,ID

(74) Nama dan Alamat Konsultan Paten :

(54) Judul Invensi : ALAT OTOMATISASI SISTEM PENERANGAN PADA GEDUNG

(57) Abstrak :

Invensi ini menyajikan sistem Otomatisasi Sistem Penerangan Pada Gedung.Invensi ini dibuat dengan menggunakan beberapa komponen yaitu Arduino nano sebagai pusat kendali sistem, RTC (Real Time Clock) sebagai alat penghitung waktu nyala lampu, modul sensor cahaya yang berfungsi sebagai pendeteksi intensitas cahaya di dalam ruangan, dan sensor gerak PIR (Passive Infrared Receiver) sebagai pendeteksi aktivitas manusia di dalam ruangan. Untuk algoritma pemrograman dilakukan dengan menggunakan software Arduino IDE. Pada Invensi ini setelah diketahui bahwa alat yang dibuat sebagai otomatisasi lampu penerangan pada gedung bekerja sesuai dengan perencanaan yang di inginkan yaitu penerangan menyala dan mati sesuai kebutuhan. Lampu pada penerangan gedung di dalam ruangan akan menyala saat malam hari ketika ada aktivitas manusia dan menyala pada siang hari saat tidak terdapat cukup cahaya serta terdapat aktivitas manusia. Selanjutnya lampu penerangan di luar gedung (teras) hanya akan menyala pada malam hari dan dimatikan pada siang hari.

(20) **RI Permohonan Paten**

(19) **ID** **(11)** **No Pengumuman : 2022/S/02660** **(13) A**

(51) **I.P.C : Int.Cl./**

(21) **No. Permohonan Paten :** S00202210799

(22) **Tanggal Penerimaan Permohonan Paten :**
03 Oktober 2022

(30) **Data Prioritas :**
(31) Nomor (32) Tanggal (33) Negara

(43) **Tanggal Pengumuman Paten :**
05 Oktober 2022

(71) **Nama dan Alamat yang Mengajukan Permohonan Paten :**
UNIVERSITAS DIPONEGORO
Jl. Prof. Soedarto, SH Tembalang, Semarang Indonesia

(72) **Nama Inventor :**
Dista Yoel Tadeus, S.T., M.T.,ID
Fakhruddin Mangkusasmito, S.T., M.T.,ID
Ari Bawono Putranto, S.Si., M.Si.,ID

(74) **Nama dan Alamat Konsultan Paten :**

(54) **Judul Invensi :** PENGENDALI LEVEL CAIRAN TANGKI BERBASIS TRANDUSER ULTRASONIK

(57) **Abstrak :**

Invensi ini bertujuan untuk menyediakan suatu alat pengendali level cairan tangki. Lebih khusus, invensi ini berkaitan dengan alat pengendali level cairan tangki berbasis tranduser ultrasonik yang terintegrasi dengan kontroler dan aktuator pompa serta memiliki fitur antarmuka web yang diakses dalam sambungan nirkabel Wifi melalui serangkaian sistem dan komponen yang sekurang-kurangnya terdiri dari tranduser ultrasonik, panel kontroler, modul aktuator pompa, sistem antarmuka, dan sistem kontrol. Aplikasi alat sesuai invensi ini menyediakan fungsi pengendalian level cairan tangki secara manual atau otomatis, dapat diterapkan pada jenis tangki pabrikan siap pakai berbahan polyethylene, fiberglass, stainless steel, atau tangki beton yang memiliki akses palka/pintu. Fitur antarmuka berbasis web dengan konektivitas Wifi memungkinkan pengoperasian yang mudah, akurat, cepat, dan moderen.

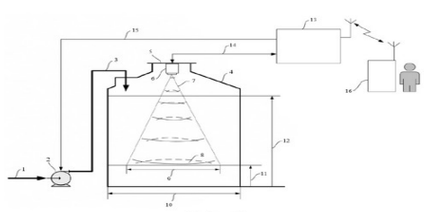

Gambar 1

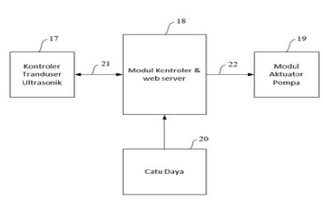

Gambar 2

(20) **RI Permohonan Paten**

(19) **ID** (11) **No Pengumuman : 2022/S/02632** (13) **A**

(51) **I.P.C : G 06Q 10/00**

(21) **No. Permohonan Paten :** S00202210582

(22) **Tanggal Penerimaan Permohonan Paten :**
28 September 2022

(30) **Data Prioritas :**
(31) Nomor (32) Tanggal (33) Negara

(43) **Tanggal Pengumuman Paten :**
05 Oktober 2022

(71) **Nama dan Alamat yang Mengajukan Permohonan Paten :**
Lembaga Inovasi Penulisan Ilmiah dan Hak Kekayaan Intelektual - Universitas Sumatera Utara
JL. Dr. T. Mansyur Indonesia

(72) **Nama Inventor :**
Dewi Sartika Br. Ginting, S.Kom., M.Kom,ID
Mhd Afifan Aly Rahman Saragih,ID
Muhammad Daud Arbani Asfi Dalimunthe,ID
Ridha Arrahmi,ID
Jernih,ID

(74) **Nama dan Alamat Konsultan Paten :**

(54) **Judul Invensi :** JASAKITA: APLIKASI LAYANAN JASA PEKERJA PARUH WAKTU

(57) **Abstrak :**
Invensi adalah inovasi di bidang teknologi mengenai aplikasi layanan jasa pekerja paruh waktu untuk mencari dan menemukan pekerja paruh waktu yang bernama “JasaKita”. Invensi ini hadir karena banyaknya jumlah tenaga kerja formal yaitu pekerja kantoran yang tidak dapat mengerjakan pekerjaan rumah tangga secara mandiri sebab kesibukan harian bekerja. Di sisi lain invensi ini juga membantu masyarakat menengah ke bawah dan masyarakat pengangguran sebagai wadah untuk mencari pekerjaan tidak tetap atau jangka pendek dengan tiga kategori layanan jasa, yaitu jasa asisten rumah tangga, supir dan servis elektronik. Oleh karena itu, dengan adanya invensi ini dapat membantu kedua belah pihak dengan mudah, praktis, dan efisien dalam menemukan pekerja paruh waktu bagi konsumen (pemesan) serta membantu pekerja dalam memasarkan jasanya. Pembuatan invensi ini melewati beberapa proses, yaitu anilisis produk, perancangan design system, usability testing, proses pemrograman aplikasi, software tesing, perbaikan dan pengembangan aplikasi serta publikasi aplikasi ke Google Play. Invensi ini dilengkapi fitur unggulan yang dapat membantu proses pemesanan antara lain, yaitu fitur tawar harga antara konsumen dan pekerja, fitur bebas pilih mitra atau pekerja sehingga konsumen bebas memilih pekerja sesuai keinginan, serta fitur fingerprint yang berguna untuk memastikan keakuratan data pekerja.

(20) RI Permohonan Paten

(19) ID (11) No Pengumuman : 2022/S/02654 (13) A

(51) I.P.C : A 23L 33/185,A 23L 13/00,A 23L 19/00

(21) No. Permohonan Paten : S00202209970

(22) Tanggal Penerimaan Permohonan Paten :
16 September 2022

(30) Data Prioritas :
(31) Nomor (32) Tanggal (33) Negara

(43) Tanggal Pengumuman Paten :
05 Oktober 2022

(71) Nama dan Alamat yang Mengajukan Permohonan Paten :
Sentra KI Universitas Sam Ratulangi
Jln. Kampus Unsrat, Kleak , Manado, Sulawesi Utara Indonesia

(72) Nama Inventor :
Sofi M. Sembor,ID
Hengkie Liwe,ID
Nova Nancy Lontaan,ID

(74) Nama dan Alamat Konsultan Paten :

(54) Judul Invensi : Aktivitas Antioksidan Brokoli (Brassica oleracea) Segar pada Nugget Ayam

(57) Abstrak :

Invensi ini mengenai Aktivitas Antioksidan Brokoli (Brassica oleracea) Segar pada Nugget Ayam Brokoli merupakan salah satu sayuran yang dapat ditambahkan ke dalam pembuatan nugget ayam. Kandungan gizi dalam brokoli cukup tinggi untuk meningkatkan kesehatan tubuh, seperti vitamin A, vitamin C, thiamin, niasin dan beberapa mineral yaitu, kalsium, dan zat besi (Moreno et al., 2008). Brokoli juga mengandung serat kasar cukup tinggi yaitu mencapai 0,50gram dan vitamin A cukup besar sebesar 210.00 RE (Retinol Equivalen) namun demikian, brokoli kaya akan anti-oksidan yang terbukti banyak bermanfaat untuk kesehatan (Apriadji, 2001). Penambahan Brokoli pada produk nugget telah menjadi salah satu pilihan masyarakat sebagai produk pangan yang praktis dan cukup popular, disisi lain meningkatnya gizi dan kesehatan mendorong masyarakat untuk mengkonsumsi makanan yang bergizi dan mempunyai efek menyehatkan. Nugget seperti hasil olahan daging pada umumnya memiliki kelemahan pada kandungan serat yang rendah. Upaya meningkatkan kualitas serat pangan produk nugget dapat dilakukan dengan penambahan sayur brokoli. Hasil penelitian yang dilakukan bahwa IC50 nugget ayam dengan penambahan brokoli 0%, 10%, 20%, 30% dan 40% menghasilkan IC50 berturut-turut yaitu 6,28%, 6,05%, 4,83%, 4,75% dan 4,47% yang berarti bahwa semakin besar penambahan sayur brokoli dalam adonan nugget ayam maka semakin kecil IC50.Itu artinya aktifitas aktioksidan semakin baik.

(20) **RI Permohonan Paten**

(19) **ID** **(11)** **No Pengumuman : 2022/S/02682** **(13) A**

(51) **I.P.C : Int.Cl./**

(21) **No. Permohonan Paten :** S00202210659

(22) **Tanggal Penerimaan Permohonan Paten :**
29 September 2022

(30) **Data Prioritas :**
(31) Nomor (32) Tanggal (33) Negara

(43) **Tanggal Pengumuman Paten :**
07 Oktober 2022

(71) **Nama dan Alamat yang Mengajukan Permohonan Paten :**
LPPM Universitas Andalas
Gedung Rektorat Lantai 2, Kampus UNAND Limau Manis Indonesia

(72) **Nama Inventor :**
Teguh Mizwarni Anugrah, S.TP,ID
Ferdhinal Asful, S.P, MSi,ID
Harlex Kurnia P.,ID

(74) **Nama dan Alamat Konsultan Paten :**

(54) **Judul Invensi :** PISAU PEMBELAH DAUN PANDAN TIKAR MULTIHASIL

(57) **Abstrak :**
Invensi ini mengenai pisau pembelah daun pandan tikar multihasil, lebih khusus lagi, invensi ini berhubungan dengan kontruksi pisau pembelah daun pandan tikar yang dirancang multihasil. Dimana Selama ini alat pembelah daun pandan tikar hanya dengan pisau kater sehingga membutuhkan waktu yang lama dalam pengerjaan dan sulit dalam pengerjaan, maka perlu modifikasi pisau pembelah daun pandan tikar multihasil, sehingga lebih praktis dan mudah dalam penggunaan, serta menghemat tenaga dalam pengerjaan, dan menghemat waktu, dimana invensi terdapat dua klaim yaitu : Handle, mata pisau.

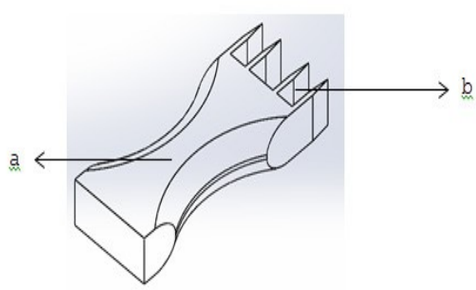

Gambar 1. Pandangan Perspektif dari Pisau Pembelah Daun Pandan Tikar Multihasil

(20) RI Permohonan Paten

(19) ID (11) No Pengumuman : 2022/S/02695 (13) A

(51) I.P.C : Int.Cl./

(21) No. Permohonan Paten : S00202210104

(22) Tanggal Penerimaan Permohonan Paten :
20 September 2022

(30) Data Prioritas :
(31) Nomor (32) Tanggal (33) Negara

(43) Tanggal Pengumuman Paten :
07 Oktober 2022

(71) Nama dan Alamat yang Mengajukan Permohonan Paten :
Politeknik Negeri Samarinda
Jl. DR. Ciptomangunkusumo, Kampus Gunung Lipan, Samarinda, Kalimantan Timur Indonesia

(72) Nama Inventor :
Mustafa, ST., MT,ID
Dr. Sirajuddin, ST., M. Si,ID
Drs. Wahyudi, M.P,ID

(74) Nama dan Alamat Konsultan Paten :

(54) Judul Invensi : METODE PENURUNAN KADAR KROM PADA LIMBAH ELEKTROPLATING MENGGUNAKAN BENTONIT ALAM TERAKTIFASI SEBAGAI ADSORBEN

(57) Abstrak :

Invensi ini berkaitan dengan metode penurunan Kadar Krom Pada Limbah Elektroplating. Dalam penelitian ini digunakan teknik atau metode menggunakan bentonit alam teraktifasi Sebagai Adsorben. Metode absorben ini banyak digunakan dalam penelitian di bidang limbah salah satunya adalah limbah elektroplating akan tetapi penggunaan bentonik alam belum banyak dijumpai dalam hal penurunan kadar krom pada limbah elektroplating. Penurunan kadar krom pada limbah di mulai dengan : a). Menyiapkan sampel limbah elektroplating sebanyak 100 mL ke dalam gelas kimia 200 mL, b). Menimbang 5 gram bentonit aktif dan memasukkannya ke dalam sampel limbah, c). Melakukan proses adsorpsi dengan mengontakkan bentonit dan limbah selama 4 jam disertai dengan pengadukan pada kecepatan 597 rpm, d). Setelah 4 jam pengadukan dihentikan dan menyaring sampel limbah dengan menggunakan pompa vakum dan kertas saring Wattmann no. 40, e). Mereduksi sampel limbah untuk merubah Cr6+ menjadi Cr3+ agar dapat terbaca pada alat AAS dengan menggunakan reduktor asam oksalat (H2C2O4), f) Menganalisa kadar krom sampel menggunakan alat SSA dengan konsentrasi larutan standar (10, 20, 30, 40 dan 50) ppm dan mencatat konsentrasinya, g). Mengulangi prosedur nomor 1 hingga 6 pada massa bentonit 10, 15, 20, 25, dan 50 gram.

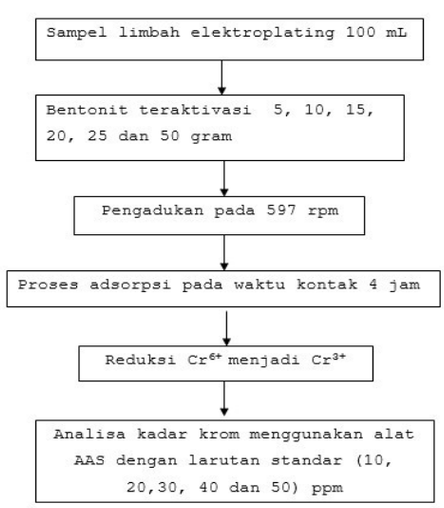

(20) **RI Permohonan Paten**

(19) **ID** (11) **No Pengumuman : 2022/S/02634** (13) **A**

(51) **I.P.C : Int.Cl./**

(21) **No. Permohonan Paten :** S00202210562

(22) **Tanggal Penerimaan Permohonan Paten :**
28 September 2022

(30) **Data Prioritas :**
(31) Nomor (32) Tanggal (33) Negara

(43) **Tanggal Pengumuman Paten :**
05 Oktober 2022

(71) **Nama dan Alamat yang Mengajukan Permohonan Paten :**
Universitas Padjadjaran
Jl. Ir. Soekarno KM. 21 Jatinangor Indonesia

(72) **Nama Inventor :**
Prof. Dr. rer. nat. Muhaimin, S.Pd., M.Si ,ID
Prof. Dr. rer. nat. Anis Yohana Chaerunisaa, M.Si., Apt,ID

(74) **Nama dan Alamat Konsultan Paten :**

(54) **Judul Invensi :** FORMULASI GRANUL INSTAN EKSTRAK DAUN PEREPAT (Sonneratia alba) DAN DAUN BEBUAS (Premna serratifolia) SEBAGAI OBAT ANTIMALARIA

(57) **Abstrak :**

FORMULASI GRANUL INSTAN EKSTRAK DAUN PEREPAT (Sonneratia alba) DAN DAUN BEBUAS (Premna serratifolia) SEBAGAI OBAT ANTIMALARIA Invensi ini berkaitan dengan granul instan sebagai obat antimalaria untuk terapi penyakit malaria berbahan aktif utama adalah ekstrak etanol daun perepat (Sonneratia alba) dan daun bebuas(Premna serratifolia). Invensi ini dimulai dengan melakukan ekstraksi dengan pelarut etanol terhadap daun perepat(Sonneratia alba) dan daun bebuas (Premna serratifolia).Ekstrak etanol kental dari dua jenis tanaman tersebut dibagi menjadi dua bagian (campuran I dan II).Ekstrak etanol kental campuran I ditambahkan maltodekstrin dan digerus hingga homogen, sedangkan ekstrak etanol kental campuran II dicampurkan dengan sukrosa dalam mortir dan digerus hingga homogen. Selanjutnya hasil gerusan dari campuran I dan II disatukan dan ditambahkan PVP,asam sitrat,natrium sitrat, dan xantan gum dan dilanjutkan penggerusan hingga homogen (campuran III). Larutan etanol 96% disemprotkan sedikit demi sedikit ke dalam campuran III hingga membentuk tekstur yang dapat dikepal,lalu diayak dan dikeringkan pada suhu rendah dan diayak kembali untuk memperoleh bentuk granula. Sediaan dalam bentuk granul ini selain bisa menutupi rasa pahit herbal juga bisa dimasukkan ke dalam kapsul sebelum di konsumsi.Keuntungannya lainnya lebih mudah di perkirakan waktunya di lambung, variasi absorbsinya rendah, dan memiliki resiko yang lebih rendah untuk terjadinya dose dumping.

(20) **RI Permohonan Paten**

(19) **ID** (11) **No Pengumuman : 2022/S/02689** (13) **A**

(51) **I.P.C : C 05F 11/00,C 05F 3/00**

(21) **No. Permohonan Paten :** S00202210613

(22) **Tanggal Penerimaan Permohonan Paten :**
28 September 2022

(30) **Data Prioritas :**
(31) Nomor (32) Tanggal (33) Negara

(43) **Tanggal Pengumuman Paten :**
07 Oktober 2022

(71) **Nama dan Alamat yang Mengajukan Permohonan Paten :**
LPPKM Universitas Panca Bhakti
JL. Kom Yos Sudarso, Pontianak Indonesia

(72) **Nama Inventor :**
Ir. Edy Syafril Hayat, MP,ID
Ir. Sri Andayani, M.MA,ID
Rini Suryani, SP., MP,ID

(74) **Nama dan Alamat Konsultan Paten :**

(54) **Judul Invensi :** FORMULA BIOKOMPOS BERBASIS LIMBAH KAYU

(57) **Abstrak :**
Invensi ini berhubungan dengan formula biokompos berbasis limbah kayu, lebih khusus lagi formula biokompos berbasis limbah kayu yang diaplikasikan untuk meningkatkan kesuburan tanah dan pertumbuhan tanaman jagung di lahan gambut. Invensi ini berkaitan dengan suatu formula biokompos berbasis limbah kayu sebagai berikut sebagai : biochar limbah kayu 10 %(b/b);limbah kayu halus 5%(b/b); dedak 5%(b/b); pupuk kandang sapi 80%(b/b); dan EM4 100 ml, 100 gula pasir, air 5-7 L (untuk 100 kg bahan biokompos). Hasil analisis kadar hara biokompos yang dihasilkan adalah N total (4,08%), P (1,21%), K (0,56%), Ca (0,13%), Mg(0,51%), C-organik (46,71%), pH (7,24), C/N rasio (11,45) dan kadar air (49,63%). Biokompos dapat diaplikasikan pada tanaman jagung di lahan gambut dengan dosis 0,5-1,5 kg/m2

(20) **RI Permohonan Paten**

(19) **ID** (11) **No Pengumuman : 2022/S/02626** (13) **A**

(51) **I.P.C : E 02F 3/40,E 02F 3/39**

(21) **No. Permohonan Paten :** S00202209947

(22) **Tanggal Penerimaan Permohonan Paten :**
16 September 2022

(30) **Data Prioritas :**
(31) Nomor (32) Tanggal (33) Negara

(43) **Tanggal Pengumuman Paten :**
04 Oktober 2022

(71) **Nama dan Alamat yang Mengajukan Permohonan Paten :**
Politeknik Kesehatan Kementerian Kesehatan Semarang
Jl. Tirto Agung, Pedalangan, Kec. Banyumanik, Kota Semarang, Jawa Tengah Indonesia

(72) **Nama Inventor :**
Dr. Aris Santjaka SKM., M.Kes. ,ID
Dr. M. Choiroel Anwar SKM., M.Kes,ID
Dr. Nur Jazuli SKM., M.Kes. ,ID
Dr. Ir. Mursid Raharjo M.Si. ,ID
Dr. Djamaluddin Ramlan SKM., M.Kes,ID

(74) **Nama dan Alamat Konsultan Paten :**

(54) **Judul Invensi :** DIPPER MODEL MUR-BAUT TELESCOPING BERBAHAN KARBON DAN ALUMINIUM MODIFIKASI KELEMAHAN DIPPER STANDAR WHO

(57) **Abstrak :**
Dipper merupakan alat yang digunakan menghitung kepadatan larva di seluruh dunia sebagaimana direkomendasikan oleh WHO. Ada dua kelemahan, pertama jika kayu dimasukkan terlalu keras maka sambungan dipper pecah, kedua; panjang pegangan hanya 90Cm, adapun kedalaman tempat perindukan mencapai 300Cm dan di pasaran online panjang maksimal 180Cm. Dipper telescoping model mur dan baut untuk mengatasi masalah pecahnya sambungan dipper sekaligus memberi nilai tambah kekuatan daya tarik antara 2,5 sampai 3,25 kali lebih besar jika dibandingkan standar WHO. Masalah kedua diatasi dengan metode telescoping, karena fleksibel antara 75Cm sampai 300Cm, kelebihan alat ini fleksibilitas dan bahannya ringan karena dari aluminium dan serat karbon, maka kelelahan otot lebih ringan. Hasil indept interview dengan empat orang teknisi penciduk larva, semua memilih serat karbon dan hasil uji statitik kemampuan bahan serat karbon, aluminium dengan dipper standar WHO sama dari sisi perolehan larva dan kelelahan ototnya.

(20) **RI Permohonan Paten**

(19) **ID** (11) **No Pengumuman : 2022/S/02631** (13) **A**

(51) **I.P.C : Int.Cl./**

(21) **No. Permohonan Paten :** S00202210602

(22) **Tanggal Penerimaan Permohonan Paten :**
28 September 2022

(30) **Data Prioritas :**
(31) Nomor (32) Tanggal (33) Negara

(43) **Tanggal Pengumuman Paten :**
05 Oktober 2022

(71) **Nama dan Alamat yang Mengajukan Permohonan Paten :**
Lembaga Riset dan Inovasi Universitas Muhammadiyah Yogyakarta (LRI UMY)
Kampus Terpadu Universitas Muhammadiyah Yogyakarta, Jl. Brawijaya, Tamantirto, Kasihan, Bantul, D.I.Yogyakarta 55183 Indonesia

(72) **Nama Inventor :**
Ir. Berli Paripurna Kamiel, S.T., M.Eng.Sc., Ph.D,ID

(74) **Nama dan Alamat Konsultan Paten :**

(54) **Judul Invensi :** METODE DETEKSI KEBOCORAN PIPA MENGGUNAKAN SINYAL VIBRASI MEDIUM PERAMBAT

(57) **Abstrak :**
Invensi ini mengenai metode deteksi kebocoran pipa, lebih khusus lagi, invensi ini berhubungan dengan metode deteksi kebocoran pipa dengan menggunakan sinyal vibrasi yang diperoleh dari medium perambat. Medium perambat getaran yang digunakan pada invensi ini berbentuk ring yang diberi sebuah batang medium perambat yang dipasang secara dilas pada sebuah titik dari ring. Sebuah sensor akselerometer yang digunakan untuk mendeteksi sinyal getaran dipasang pada ujung batang medium perambat. Sinyal getaran yang diperoleh kemudian diekstraksi menjadi parameter statistic dan diolah menggunakan algoritma Support Vector Machine (SVM) untuk menghasilkan informasi kebocoran pipa.

(20) **RI Permohonan Paten**

(19) **ID** (11) **No Pengumuman : 2022/S/02587** (13) **A**

(51) **I.P.C : Int.Cl./**

(21) **No. Permohonan Paten :** S00202210589

(22) **Tanggal Penerimaan Permohonan Paten :**
28 September 2022

(30) **Data Prioritas :**
(31) Nomor (32) Tanggal (33) Negara

(43) **Tanggal Pengumuman Paten :**
03 Oktober 2022

(71) **Nama dan Alamat yang Mengajukan Permohonan Paten :**
Universitas Halu Oleo
LPPM UHO. Gedung Rektorat Lt 1. Kampus Hijau Bumi Trodharma Anduonohu Kendari Indonesia

(72) **Nama Inventor :**
Mashuni,ID
Halimahtussaddiyah Ritonga,ID
M. Jahiding,ID

(74) **Nama dan Alamat Konsultan Paten :**

(54) **Judul Invensi :** ALAT DETEKSI PESTISIDA DENGAN BIOSENSOR POTENSIOMETRIK BERBASIS MEMBRAN Ag-rGO-Kitosan/AChE

(57) **Abstrak :**

Peningkatan produksi pertanian dan perkebunan dalam rangka pemenuhan kebutuhan pokok pangan dan sandang serta kesejahteraan masyarakat biasanya terkendala adanya serangan hama dan penyakit. Umumnya petani menggunakan produk pestisida sintetik untuk mengendalikan hama dan penyakit pada tanaman sehingga memungkinkan tertinggal residu yang dapat membahayakan kesehatan manusia dan lingkungan. Salah satu alat untuk mendeteksi residu pestisida pada hasil pangan dan makanan adalah biosensor. Invensi ini menyediakan alat deteksi pestisida dengan biosensor potensiometrik berbasis membran nanokomposit Ag-rGO-kitosan dan enzim AChE sebagai biokatalis. Pembuatan elektroda biosensor menggunakan metode immobilisasi enzim AChE pada membran Ag-rGO-kitosan dan glutaraldehid sebagai pengikat silang kemudian yang dihubungkan dengan transduser Potensiometer. Biosensor potensiometrik bekerja dengan menguji efektivitas penghambatan sampel pestisida terhadap aktivitas enzim AChE pada elektroda biosensor menggunakan substrat ATCI, sehingga keberadaan senyawa pestisida dapat terdeteksi. Biosensor yang telah didesain dikarakterisasi meliputi; konsentrasi kerja, sensitivitas, limit deteksi,waktu respon, presisi, dan akurasi.

(20) **RI Permohonan Paten**

(19) **ID** **(11)** **No Pengumuman : 2022/S/02612** **(13) A**

(51) **I.P.C : Int.Cl./**

(21) **No. Permohonan Paten :** S00202210276

(22) **Tanggal Penerimaan Permohonan Paten :**
22 September 2022

(30) **Data Prioritas :**
(31) Nomor (32) Tanggal (33) Negara

(43) **Tanggal Pengumuman Paten :**
04 Oktober 2022

(71) **Nama dan Alamat yang Mengajukan Permohonan Paten :**
Universitas Negeri Malang
Jl. Semarang 5 Malang Indonesia

(72) **Nama Inventor :**
Andreas Syah Pahlevi, S.Sn, M.Sn, ACA,ID
Dwi Suryo Sumbodo,ID
Frans Goesmar Prabunata,ID
Dhea Risma Pramestasari,ID
Silvi Tri Oktavia,ID
Muhamad Riyan Bagus Widiyanto,ID

(74) **Nama dan Alamat Konsultan Paten :**

(54) **Judul Invensi :** JAM TANGAN LIMBAH AMPAS KOPI BERBASIS KEBUDAYAAN INDONESIA

(57) **Abstrak :**

Invensi ini berupa jam tangan yang terbuat dari bahan dasar limbah ampas kopi dan limbah plastik polietilen terdiri dari body jam tangan (1) yang di dalamnya terdapat logo merek (2), mesin jam tangan (3), angka penunjuk waktu (5), dan pemutar jam tangan (6) untuk mengatur waktu. Posisi mekanisme tali jam tangan berada di kanan dan kiri body jam tangan (7) dan terbuat dari bahan kanvas dengan memadukan motif kebudayaan Indonesia, bukle kait jam tangan (8) terletak pada ujung tali jam tangan. Jam tangan limbah ampas kopi ini lebih ramah lingkungan karena terbuat dari bahan sustainable yaitu limbah ampas kopi. Jadi, secara tidak langsung produk ini dapat mengurangi jumlah limbah yang ada di permukaan bumi. Selain itu, jam tangan sebagaimana ini juga memberikan edukasi dan mempromosikan kebudayaan tradisional Indonesia melalui tali jam tangan yang dikombinasikan dengan kebudayaan tradisional Indonesia.

(20) **RI Permohonan Paten**

(19) **ID** (11) **No Pengumuman : 2022/S/02584** (13) **A**

(51) **I.P.C : B 82Y 30/00**

(21) **No. Permohonan Paten :** S00202210178

(22) **Tanggal Penerimaan Permohonan Paten :**
21 September 2022

(30) **Data Prioritas :**
(31) Nomor (32) Tanggal (33) Negara

(43) **Tanggal Pengumuman Paten :**
03 Oktober 2022

(71) **Nama dan Alamat yang Mengajukan Permohonan Paten :**
Universitas Negeri Malang
Jl. Semarang 5 Malang Indonesia

(72) **Nama Inventor :**
Prof. Dr. Ahmad Taufiq, S.Pd, M.Si,ID
Soffy Septya Noviatin,ID
Dr. Herlin Pujiarti, M.Si,ID
Prof. Nandang Mufti, M.T., Ph.D,ID
ST. Ulfawanti Intan Subadra, M.Si ,ID

(74) **Nama dan Alamat Konsultan Paten :**

(54) **Judul Invensi :** METODE PEMBUATAN NANOKOMPOSIT TITANOMAGNETIT- PEO/AC BERBAHAN BAKU UTAMA PASIR BESI DAN TEMPURUNG KELAPA

(57) **Abstrak :**

Bidang invensi ini berkaitan dengan metode pembuatan nanokomposit titanomagnetit-PEO/AC berbahan baku utama pasir besi dan tempurung kelapa. Pembuatan nanokomposit titanomagnetit-PEO/AC dari pasir besi dan tempurung kelapa dilakukan menggunakan metode kopresipitasi. Produk yang dihasilkan dalam metode ini adalah serbuk nanokomposit titanomagnetit-PEO/AC dengan kemurnian tinggi dan bentuk yang seragam serta ukuran partikel di bawah 100 nm. Dengan demikian, metode yang dikembangkan dalam invensi ini menjadi salah satu alternatif dalam pembuatan nanokomposit titanomagnetit-PEO/AC dengan metode sederhana, cepat, dan relatif murah karena menggunakan bahan dasar utama dari alam Indonesia yang melimpah.

(20) **RI Permohonan Paten**

(19) **ID** **(11)** **No Pengumuman : 2022/S/02550** **(13) A**

(51) **I.P.C : A 23L 21/00**

(21) **No. Permohonan Paten :** S00202210013

(22) **Tanggal Penerimaan Permohonan Paten :**
16 September 2022

(30) **Data Prioritas :**
(31) Nomor (32) Tanggal (33) Negara

(43) **Tanggal Pengumuman Paten :**
03 Oktober 2022

(71) **Nama dan Alamat yang Mengajukan Permohonan Paten :**
Universitas Teuku Umar
jl. Alue Peunyareng, Ujong Tanoh Darat, Meureubo, Kabupaten Aceh Barat, Aceh 23681 Indonesia

(72) **Nama Inventor :**
Mohamad Gazali, S.Pi., M.Si,ID
Deri Anggraini,ID
Selvi Mardalena,ID
Ropita,ID
Farah Salsabila,ID
Irnu Alfarisi,ID

(74) **Nama dan Alamat Konsultan Paten :**

(54) **Judul Invensi :** Proses Pembuataan Selai Dari Bahan Baku Ekstrak Buah Sonneratia alba

(57) **Abstrak :**
Invensi ini mengenai “Proses Pembuatan selai buah (Sonneratia alba)”, lebih khusus lagi, invensi ini berhubungan dengan modifikasi proses dan komposisi pembuatan selai dari buah Sonneratia alba dan gula pasir. Invensi ini memiliki keunggulan dibandingkan dengan Invensi yang pernah ada yaitu penggunaan bahan yang belum pernah digunakan sebelumnya. Invensi ini mengelola sumber daya Pesisir yang jarang diketahui oleh khalayak umum. Invensi ini bertujuan untuk memanfaatkan bahan baku yang belum atau jarang digunakan sehingga dapat mengoptimalkan pemanfaatan bahan alam yang tersedia.

(20) **RI Permohonan Paten**

(19) **ID** (11) **No Pengumuman : 2022/S/02677** (13) **A**

(51) **I.P.C : Int.Cl./**

(21) **No. Permohonan Paten :** S00202210806

(22) **Tanggal Penerimaan Permohonan Paten :**
03 Oktober 2022

(30) **Data Prioritas :**
(31) Nomor (32) Tanggal (33) Negara

(43) **Tanggal Pengumuman Paten :**
06 Oktober 2022

(71) **Nama dan Alamat yang Mengajukan Permohonan Paten :**
PUSAT HKI LPPM UNIVERSITAS ISLAM BANDUNG
Gedung LPPM Unisba Lt. 2, Jalan Hariangbanga No. 4-6
Telp. 0224203368 Ext. 6733 Hp. 089657055254 /
08122308716 Indonesia

(72) **Nama Inventor :**
Dr. Thyazen Abdo Hizam Alhakimi, M.Si.,ID
Muhammad Yusuf, M.Si., Ph.D.,ID
Prof. Dr. Toto Subroto, MS.,ID
Taufik Muhammad Fakih, S.Farm., M.S.Farm., Apt.,ID

(74) **Nama dan Alamat Konsultan Paten :**

(54) **Judul Invensi :** METODE PRODUKSI IMUNOGLOBULIN Y SEBAGAI KOMPONEN PEMBUATAN KIT DETEKSI ANTIGEN SARS-COV-2

(57) **Abstrak :**

Invensi ini berhubungan dengan antibodi imunoglobulin Y murni spesifik terhadap receptor-binding domain (RBD) spike protein antigen SARS-CoV-2 yang diisolasi dari kuning telur ayam yang telah diimunisasi dengan antigen RBD SARS-CoV-2. Invensi ini diawali dengan ekstraksi IgY dari kuning telur ayam hiperimun dengan metode presipitasi polietilen glikol (PEG) dan dilanjutkan dengan dialisis. Antibodi (IgY) anti SARS-CoV-2 selanjutnya dicampur dengan antigen RBD Spike protein SARS-CoV-2 melalui metode Agar Gel Precipitation Test (AGPT). Jika ada interaksi antara imunoglobulin Y dan RBD Spike protein SARS-CoV-2 pada campuran tersebut akan terbentuk butiran-butiran seperti pasir yang dapat dilihat secara kasat mata. Invensi ini menunjukkan bahwa antibodi (IgY) anti SARSCoV-2 yang dicampurkan dengan RBD Spike protein SARS-CoV-2 dapat diaplikasikan secara langsung untuk mendeteksi adanya antigen virus SARS-CoV-2 pada sampel.

(20) **RI Permohonan Paten**

(19) **ID** **(11)** **No Pengumuman : 2022/S/02565** **(13) A**

(51) **I.P.C : A 61K 9/06**

(21) **No. Permohonan Paten :** S00202206801

(22) **Tanggal Penerimaan Permohonan Paten :**
24 Juni 2022

(30) **Data Prioritas :**
(31) Nomor (32) Tanggal (33) Negara

(43) **Tanggal Pengumuman Paten :**
03 Oktober 2022

(71) **Nama dan Alamat yang Mengajukan Permohonan Paten :**
Lembaga Inovasi Penulisan Ilmiah dan Hak Kekayaan Intelektual - Universitas Sumatera Utara
Jalan dr. T. Mansyur No. 9 Kampus USU Indonesia

(72) **Nama Inventor :**
Dr. Ir. Nurzainah Ginting, M.Sc,ID

(74) **Nama dan Alamat Konsultan Paten :**

(54) **Judul Invensi :** METODE MEMBUAT SALEP PENGHAMBAT SCABIES UNTUK TERNAK KAMBING

(57) **Abstrak :**

Invensi ini terkait dengan suatu metode membuat salep penghambat scabies yang bermanfaat untuk menghambat penyakit scabies di peternakan kambing. Metode membuat salep scabies sebagai berikut a) siapkan kontainer plastik kapasitas 35 liter ; b) isi dengan air non chlorine 10 liter; c) isi dengan molases 1 kg ; d)aduk sehingga molases larut dalam air; e) siapkan buah pepaya, nenas dan pisang masing-masing 1 kg; f)biji buah pepaya serta mahkota nenas dibuang ; g) buah dicuci, tidak dikupas dan dipotong ukuran 3 cm ; h) buah dimasukkan ke kontainer dan diaduk rata; i) kontainer ditutup rapat agar berlangsung proses fermentasi selama 100 hari; j) setelah 100 hari, isi kontainer disaring untuk memisahkan buah dan ekstrak;k) dilakukan fermentasi ulang selama 30 hari dimana 10 liter ekstrak ditambahkan satu kg daun mimba (Azadirachta indica);l) satu liter cairan dengan satu ons daun mimba diblender ;m)dikeringkan di oven dengan temperatur 500 Celcius sampai menjadi seperti pasta dan disebut bahan dasar salep scabie; n)diambil 2.25 g bahan dasar salep scabie, 1.06 g adeps lanae, 6.39 g vaseline; o) diaduk rata dalam lumpang; p) didapat salep scabie dengan konsentrasi 1.5% yang mampu menghambat tungau scabie.

Gambar 1. Bagan Alir Metode metode membuat salep penghambat scabies untuk ternak kambing

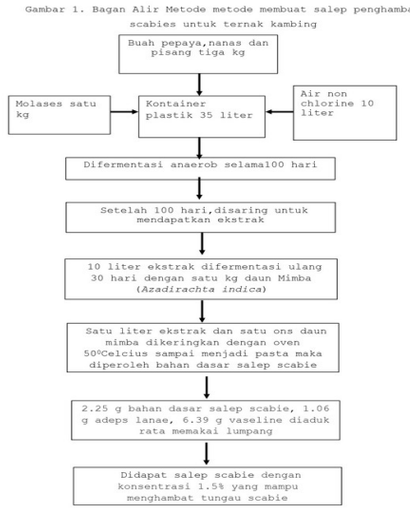

(20) **RI Permohonan Paten**

(19) **ID** (11) **No Pengumuman : 2022/S/02600** (13) **A**

(51) **I.P.C : Int.Cl./**

(21) **No. Permohonan Paten :** S00202209918

(22) **Tanggal Penerimaan Permohonan Paten :**
15 September 2022

(30) **Data Prioritas :**
(31) Nomor (32) Tanggal (33) Negara

(43) **Tanggal Pengumuman Paten :**
03 Oktober 2022

(71) **Nama dan Alamat yang Mengajukan Permohonan Paten :**
Universitas YARSI
Jl. Letjend Suprapto, Cempaka Putih Indonesia

(72) **Nama Inventor :**
Dr. Juniarti, S.Si, M.Si,ID

(74) **Nama dan Alamat Konsultan Paten :**

(54) **Judul Invensi :** Ekstrak Etanol Aka Kalesi (Spatholobus ferrugineus) sebagai Antidiabetes

(57) **Abstrak :**

Invensi ini berhubungan dengan dosis ekstrak etanol aka kalesi sebagai antidiabetes. Uji aktivitas antidiabetes terdiri dari 6 kelompok tikus putih jantan galur Sprague dawley. Kelompok 1 adalah kelompok kontrol tanpa induksi aloksan, kelompok 2 terdiri dari tikus diabetes tanpa pengobatan, kelompok 3 tikus diabetes yang diberikan glibenklamid, kelompok 4-6 adalah diberikan ekstrak etanol aka kalesi dengan masing-masing dosis 62,5; 125 dan 250 mg/kg BB. Setelah 15 hari perlakuan, sampel darah diambil dari jantung dan organ pankreas, ginjal, hati dan jantung di pulas dengan pewarnaan HE untuk penilaian gambaran histopatologi. Hasil penelitian menunjukkan rerata kadar glukosa darah, ureum, kreatinin, AST, ALT dan kolesterol pada kelompok dosis 125 mg/kg BB menunjukkan hasil mendekati kelompok kontrol tanpa perlakuan. Hasil pemeriksaan histologi pankreas, ginjal, hati dan jantung pada kelompok perlakuan ekstrak etanol aka kalesi dosis 125 mg/kg BB menunjukkan hasil yang lebih baik mendekati kelompok kontrol tanpa perlakuan. Ekstrak etanol aka kalesi dosis 125 mg/kg BB berpengaruh nyata terhadap penurunan kadar glukosa darah, ureum, kreatinin, AST, ALT dan kolesterol serta perbaikan pada organ pankreas dan organ lain seperti ginjal, hati dan jantung.

(20) **RI Permohonan Paten**

(19) **ID** **(11)** **No Pengumuman : 2022/S/02553** **(13) A**

(51) **I.P.C : A 61K 36/906,A 61P 39/06**

(21) **No. Permohonan Paten :** S00202210405

(22) **Tanggal Penerimaan Permohonan Paten :**
23 September 2022

(30) **Data Prioritas :**
(31) Nomor (32) Tanggal (33) Negara

(43) **Tanggal Pengumuman Paten :**
03 Oktober 2022

(71) **Nama dan Alamat yang Mengajukan Permohonan Paten :**
Lembaga Penelitian dan Pengabdian Kepada Masyarakat (LPPM). UNSOED
Jalan Dr. Soeparno. Indonesia

(72) **Nama Inventor :**
Prof. Dr. Rifda Naufalin, SP., M.Si ,ID
Dr. dr. Eman Sutrisna, M.Kes ,ID
Dr. Rumpuko Wicaksono, SP., MP,ID

(74) **Nama dan Alamat Konsultan Paten :**

(54) **Judul Invensi :** SEDIAAN FUNGSIONAL BERBAHAN DASAR BUNGA DAN DAUN KECOMBRANG SEBAGAI ANTIOKSIDAN ALAMI DAN PROSES PEMBUATANNYA

(57) **Abstrak :**

Produk yang dikembangkan ini berupa sediaan fungsional yang mengandung komponen bioaktif dari bunga dan daun kecombrang yang dapat berfungsi sebagai sumber antioksidan alami. Komponen bioaktif pada sediaan fungsional bunga dan daun kecombrang berupa senyawa fenolik, flavonoid dan alkaloid, yang memiliki aktivitas antioksidan dan dapat digunakan sebagai bahan tambahan yang berfungsi bagi kesehatan manusia. Tujuan utama dari invensi ini adalah untuk memproduksi sediaan fungsional dari bunga dan daun kecombrang dalam bentuk bubuk dengan kandungan komponen bioaktif yang dapat berfungsi sebagai bahan tambahan pangan yang berfungsi bagi kesehatan. Proses pembuatannya yaitu tanaman kecombrang berupa bunga dan daun disortasi, dicuci dan dicacah. Hasil pencacahan dilakukan proses steam blanching dengan suhu 70-75oC selama 2-3 menit dan disangrai selama 15 menit. Selanjutnya dilakukan proses pengeringan dan penggilingan, sehingga diperoleh bubuk bunga dan bubuk daun kecombrang. Komposisi 1 bagian bubuk bunga dan 1 bagian bubuk daun dicampur untuk menghasilkan sediaan fungsional sebagai sumber antioksidan.

(20) **RI Permohonan Paten**

(19) **ID** **(11)** **No Pengumuman : 2022/S/02633** **(13) A**

(51) **I.P.C : Int.Cl./**

(21) **No. Permohonan Paten :** S00202210572

(22) **Tanggal Penerimaan Permohonan Paten :**
28 September 2022

(30) **Data Prioritas :**
(31) Nomor (32) Tanggal (33) Negara

(43) **Tanggal Pengumuman Paten :**
05 Oktober 2022

(71) **Nama dan Alamat yang Mengajukan Permohonan Paten :**
Lembaga Inovasi Penulisan Ilmiah dan Hak Kekayaan Intelektual - Universitas Sumatera Utara
JL. Dr. T. Mansyur No. 9 kampus USU Indonesia

(72) **Nama Inventor :**
Dr. Ir. Fahmi, S.T., M.Sc., IPM, ASEAN Eng,ID
Ero Anderson Hutagaol,ID
Rahmat Ramadhan Atrima,ID
M. Alfariq Zachry,ID
Ganang Lesmana,ID
Bayu Harly Putra,ID

(74) **Nama dan Alamat Konsultan Paten :**

(54) **Judul Invensi :** THORMET: SISTEM PENGUKURAN RONGGA DADA UNTUK MENENTUKAN TINGKAT KEPARAHAN PENYAKIT PARU OBSTRUKTIF KRONIS

(57) **Abstrak :**

Invensi ini mengenai sistem pengukuran untuk menentukan tingkat keparahan penyakit paru obstruktif kronis (PPOK) yang diberi nama “THORMET”. Tujuan utama dari invensi ini adalah untuk mengatasi permasalahan yang timbul pada penggunaan spirometer dan CT scan. THORMET merupakan suatu sistem pengukuran yang terdiri dari alat ukur dan aplikasi yang saling bersinergi. Alat ukur ini berbentuk kotak dengan dimensi 1,2 × 1,2 × 2 meter. Alat ukur ini dilengkapi dengan empat motor stepper NEMA 17 dan enam sensor VL53L1X. Alat ukur ini juga dilengkapi dengan tuas kendali untuk mengatur ketinggian pipa penghubung, laser untuk memudahkan penguji memastikan posisi pipa penghubung, tombol tekan untuk memulai pengukuran, dan layar OLED untuk menampilkan hasil pengukuran. Sistem ini juga dilengkapi dengan aplikasi untuk mengolah hasil pengukuran dan menentukan tingkat keparahan PPOK. Metode pemeriksaan yang digunakan adalah pengukuran rongga dada dengan mengukur nilai diameter anteroposterior dan diameter transversal. Rasio dari kedua nilai tersebut akan menentukan tingkat keparahan pasien PPOK. Pemeriksaan dengan sistem ini membutuhkan nilai rasio rongga dada dan indeks massa tubuh. Tujuan lain dari invensi ini adalah sistem pengukuran yang dapat diaplikasikan pada lembaga kesehatan dan dapat menjadi alternatif pemeriksaan mengingat tidak ada efek samping terhadap tubuh pasien, seperti pusing, lemas, gemetar, maupun risiko kanker.

(20) **RI Permohonan Paten**

(19) **ID** **(11)** **No Pengumuman : 2022/S/02655** **(13) A**

(51) **I.P.C : A 23L 33/175**

(21) **No. Permohonan Paten :** S00202209590

(22) **Tanggal Penerimaan Permohonan Paten :**
07 September 2022

(30) **Data Prioritas :**
(31) Nomor (32) Tanggal (33) Negara

(43) **Tanggal Pengumuman Paten :**
05 Oktober 2022

(71) **Nama dan Alamat yang Mengajukan Permohonan Paten :**
LPPM Universitas Andalas
Gedung Rektorat Lantai 2, Kampus UNAND Limau Manis Indonesia

(72) **Nama Inventor :**
Yetti Marlida,ID
Lili Anggraini,ID

(74) **Nama dan Alamat Konsultan Paten :**

(54) **Judul Invensi :** GAMMA AMINOBUTYRIC ACID (GABA), FEED ADDITIVE ANTI STRES UNTUK TERNAK BROILER PENGGANTI ANTIBIOTIK/AGP

(57) **Abstrak :**

Invensi ini berhubungan dengan pemanfaatan bioteknologi dalam bidang nutrisi pakan untuk mendapatkan feed additif pengganti antibiotik/AGP untuk broiler. GABA digunakan sebagai feed additif pengganti antibiotik/AGP dalam pemeliharaan broiler untuk memacu kesehatan dan produktifitas. GABA diproduksi dari bahan-bahan alami sheingga menghasilkan feed aditif yang aman bagi ternak dan produk yang dihasilkan konsumen. Pemberian GABA dilakukan secara oral melalui air minum dengan dosis 0,01% yang dilakukan mulai dari broiler berumur 2 minggu. Pemberian GABA dapat mempertahankan produktfitas broiler dalam pemeliharaan hingga 12 ekor/m2. Produktifitas broiler yang diberi 0,01% pada pemeliharaan 12 ekor/m2 menunjukkan angka 4199,667 gr pada konsumsi pakan; PBB 2545,055 gr; konversi ransum 1,65; bobot akhir 2689,581 gr dan konsumsi air 8377,277 ml. pH daging menunjukkan 6,067; berat BF 0,212 gr/100 gr BB; pankreas 0,214 gr/100 gr BB; jantung 0,341 gr/100 gr BB; proventikulus 1,285 gr/100 gr BB; ventrikulus 0,426 gr/100 gr BB; dengan suhu rektal 41,41oC. keuntungan (IOFCC) yang dapat diperoleh adalah Rp 9.323,69.

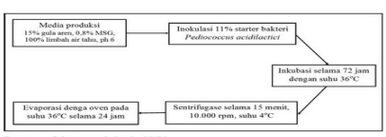

Bagan alir produksi GABA

GAMBAR 1

Gambar pemeliharaan broiler yang diberi GABA

GAMBAR 2

(20) **RI Permohonan Paten**

(19) **ID** **(11)** **No Pengumuman : 2022/S/02560** **(13) A**

(51) **I.P.C : Int.Cl./**

(21) **No. Permohonan Paten :** S00202210694

(22) **Tanggal Penerimaan Permohonan Paten :**
30 September 2022

(30) **Data Prioritas :**
(31) Nomor (32) Tanggal (33) Negara

(43) **Tanggal Pengumuman Paten :**
03 Oktober 2022

(71) **Nama dan Alamat yang Mengajukan Permohonan Paten :**
LPPM Universitas Andalas
Gedung Rektorat Lantai 2, Kampus UNAND Limau Manis Indonesia

(72) **Nama Inventor :**
Teguh Mizwarni Anugrah, S.TP,ID
Ferdhinal Asful, S.P, MSi,ID
Harlex Kurnia P.,ID

(74) **Nama dan Alamat Konsultan Paten :**

(54) **Judul Invensi :** RUANG PENGERING PAKAIAN PORTABEL

(57) **Abstrak :**
Invensi ini mengenai ruang pengering pakaian portabel, lebih khusus lagi, invensi ini berhubungan dengan kontruksi ruang pengering pakaian yang dirancang portabel. Dimana Selama ini pengering pakaian hanya menggunakan cahaya matahari dan udara alam sehingga membutuhkan cuaca yang cerah dan tidak bisa dikeringkan ketika cuaca hujan, maka perlu ruang pengering pakaian portabel yang bisa digunakan untuk mengeringkan pakaian tanpa harus menunggu cuaca cerah dan cahaya matahari sehingga mengeringkan pakaian bisa kapan saja, dimana invensi terdapat empat klaim yaitu : ruang pengering, penggantung pakaian, motor penggerak, kipas udara.

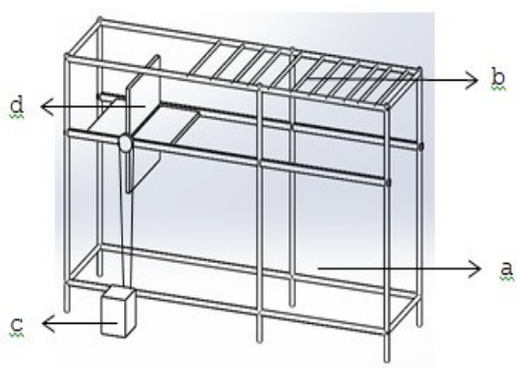

Gambar 1. Pandangan Perspektif dari Ruang Pengering Pakaian Portabel

(20) **RI Permohonan Paten**

(19) **ID** **(11)** **No Pengumuman : 2022/S/02636** **(13) A**

(51) **I.P.C : Int.Cl./**

(21) **No. Permohonan Paten :** S00202210653

(22) **Tanggal Penerimaan Permohonan Paten :**
29 September 2022

(30) **Data Prioritas :**
(31) Nomor (32) Tanggal (33) Negara

(43) **Tanggal Pengumuman Paten :**
05 Oktober 2022

(71) **Nama dan Alamat yang Mengajukan Permohonan Paten :**
LPPM Universitas Andalas
Gedung Rektorat Lantai 2, Kampus UNAND Limau Manis Indonesia

(72) **Nama Inventor :**
Teguh Mizwarni Anugrah, S.TP,ID
Ferdhinal Asful, S.P, MSi,ID
Harlex Kurnia P.,ID

(74) **Nama dan Alamat Konsultan Paten :**

(54) **Judul Invensi :** ALAT PENCACAH RUMPUT HIDROLIK PINTU KELUARAN BAWAH

(57) **Abstrak :**
Invensi ini mengenai alat pencacah rumput hidrolik pintu keluaran bawah, lebih khusus lagi, invensi ini berhubungan dengan kontruksi alat pencacah rumput hidrolik yang dirancang dengan pintu keluaran di bagian bawah. Dimana Selama ini alat pencacah rumput hanya menggunakan parang sehingga membutuhkan waktu yang lama dalam pengerjaan, maka perlu modifikasi alat pencacah rumput dengan komponen gerak pisau dapat diatur tinggi rendahnya dan pintu keluaran di bagian bawah sehingga lebih praktis dalam penggunaan, menghemat biaya dan tenaga dalam pengerjaan, serta menghemat waktu, sehingga lebih praktis dalam penggunaan, menghemat biaya dan tenaga dalam pengerjaan, serta menghemat waktu, dimana invensi terdapat lima klaim yaitu : tabung pencacah rumput, hidrolik, pisau pencacah, penutup tabung, pintu keluaran bawah.

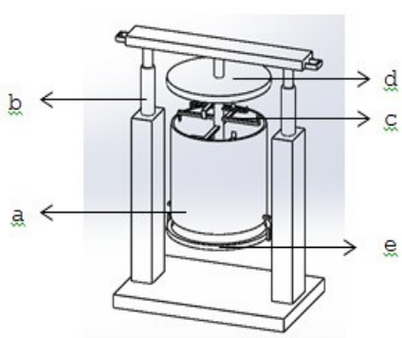

Gambar 1. Pandangan Perspektif dari Alat Pencacah Rumput Hidrolik Pintu Keluaran Bawah

(20) **RI Permohonan Paten**

(19) **ID** **(11)** **No Pengumuman : 2022/S/02675** **(13) A**

(51) **I.P.C : A 61B 5/11,G 01S 19/00,G 08B 21/02**

(21) **No. Permohonan Paten :** S00202210776

(22) **Tanggal Penerimaan Permohonan Paten :**
30 September 2022

(30) **Data Prioritas :**
(31) Nomor (32) Tanggal (33) Negara

(43) **Tanggal Pengumuman Paten :**
06 Oktober 2022

(71) **Nama dan Alamat yang Mengajukan Permohonan Paten :**
LPPM Universitas Kristen Petra
Jalan Siwalankerto No. 121-131, Kelurahan Siwalankerto, Kecamatan Wonocolo, Surabaya 60236, Jawa Timur Indonesia

(72) **Nama Inventor :**
Indar Sugiarto,ID
Sugiarto Wibowo,ID

(74) **Nama dan Alamat Konsultan Paten :**

(54) **Judul Invensi :** Metode Pada Perangkat Elektronik Yang Digunakan Untuk Memantau Aktivitas Orang Dengan Demensia Di Luar Rumah

(57) **Abstrak :**

Abstrak METODE PADA PERANGKAT ELEKTRONIK YANG DIGUNAKAN UNTUK MEMANTAU AKTIVITAS ORANG DENGAN DEMENSIA DI LUAR RUMAH Orang dengan demensia (ODD) mengalami penurunan fungsi otak yang menyebabkan mudah lupa, penurunan motorik sehingga mudah terjatuh dan sebagainya. Umumnya ODD saat beraktifitas di luar rumah didampingi oleh pendamping, namun ada kalanya pendamping tidak bisa mendampingi ODD. Invensi ini menghasilkan metode atau algoritma pada perangkat elektronik yang digunakan untuk memantau aktivitas orang dengan demensia (ODD) pada saat berada di luar rumah. Aktivitas yang dapat dipantau yaitu kondisi tersesat dan kondisi jatuh. Ketika mengalami tersesat atau terjatuh maka koordinat dari pasien akan dikirimkan ke server melalui MQTT (Message Queuing Telemetry Transport) dan kemudian pendamping dapat memantau kondisi dan lokasi pasien melalui aplikasi android.

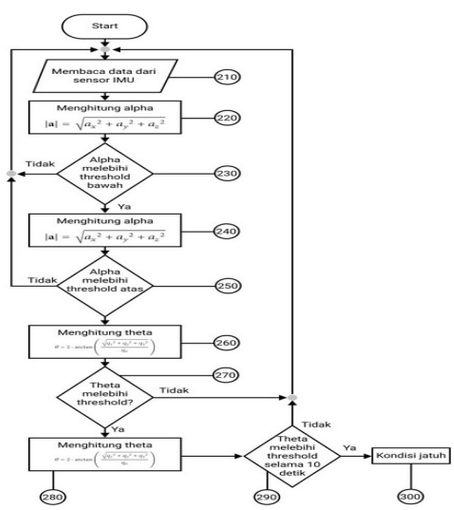

Gambar 1.

(20) RI Permohonan Paten

(19) ID (11) No Pengumuman : 2022/S/02586 (13) A

(51) I.P.C : Int.Cl./

(21) No. Permohonan Paten : S00202210499

(22) Tanggal Penerimaan Permohonan Paten :
27 September 2022

(30) Data Prioritas :
(31) Nomor (32) Tanggal (33) Negara

(43) Tanggal Pengumuman Paten :
03 Oktober 2022

(71) Nama dan Alamat yang Mengajukan Permohonan Paten :
UNIVERSITAS DIPONEGORO
Jl. Prof. Soedarto, SH Tembalang, Semarang Indonesia

(72) Nama Inventor :
Drs. Eko Ariyanto, MT,ID
Priyo Sasmoko, ST, M.Eng,ID
Sasky Oktafian Nabilla,ID
Ahmad Syah Masud Baihaqi,ID

(74) Nama dan Alamat Konsultan Paten :

(54) Judul Invensi : SISTEM KENDALI RESET AXLE COUNTER DAN MONITORING KONDISI TRACK DARI JARAK JAUH

(57) Abstrak :

Dalam kasus error counting (kegagalan perhitungan) sistem axle counter, diperlukan adanya reset untuk menormalkan sistem, dan track dapat dilintasi kembali. Akan tetapi, reset hanya dapat dilakukan dari stasiun tempat terjadinya error counting tersebut, sehingga muncul permasalahan adanya ketidakefisienan waktu, karena total waktu reset yang diperlukan adalah ± 30 menit. Oleh karena itu diperlukan alat yang dapat membuat kendali reset dari jarak jauh (remote reset). Sistem yang dirancang terdiri dari 2 alat, yaitu client pada Stasiun I, dan server pada Stasiun II. Client terhubung langsung dengan sistem axle counter, dan dirancang untuk mendeteksi kondisi axle counter terhadap track menggunakan optocoupler PC817, yang hasilnya kemudian menjadi input bagi server. Client juga berfungsi menerima command reset dari server. Sedangkan server dirancang sebagai kendali reset, yang hasilnya akan diinformasikan pada client melalui jaringan LAN (Local Area Network) dan media transmisi fiber optik. Dengan adanya alat ini, kondisi axle counter terhadap track pada Stasiun I dapat terpantau oleh Stasiun II, dan Stasiun II dapat melakukan remote reset terhadap axle counter Stasin I, dengan total waktu reset yang diperlukan adalah <3 detik.

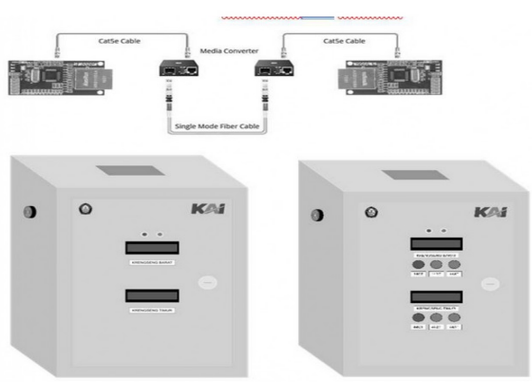

(20) RI Permohonan Paten

(19) ID (11) No Pengumuman : 2022/S/02676 (13) A

(51) I.P.C : Int.Cl./

(21) No. Permohonan Paten : S00202210766

(22) Tanggal Penerimaan Permohonan Paten :
30 September 2022

(30) Data Prioritas :
(31) Nomor (32) Tanggal (33) Negara

(43) Tanggal Pengumuman Paten :
06 Oktober 2022

(71) Nama dan Alamat yang Mengajukan Permohonan Paten :
LPPM Universitas Kristen Petra
Jalan Siwalankerto No. 121-131, Kelurahan Siwalankerto, Kecamatan Wonocolo, Surabaya 60236, Jawa Timur Indonesia

(72) Nama Inventor :
Felix Pasila,ID
George Glenn Kamolie,ID
Kanaka Ardjasa Wijaya,ID
Vivian Aurelia,ID

(74) Nama dan Alamat Konsultan Paten :

(54) Judul Invensi : KOTAK PENYIMPANAN ALAT IMERSIF PORTABEL

(57) Abstrak :

Abstrak KOTAK PENYIMPANAN ALAT IMERSIF PORTABEL Belakangan ini perbincangan terkait dengan metaverse mewarnai dunia maya. Untuk menghadirkan pengalaman yang mendekati dunia nyata, metaverse memanfaatkan berbagai teknologi baru yang kini populer. metaverse setidaknya mengkombinasikan beberapa teknologi sekaligus, yakni media sosial, game online, Realitas Berimbuh, Realitas Maya, dan cryptocurrencies. Kelima aspek tersebut akan mengintegrasikan para penggunanya ke dalam sebuah dunia yang interaktif. Teknologi Realitas Berimbuh dan Realitas Maya akan memegang peranan penting dalam metaverse. Realitas Maya akan difungsikan sebagai instrumen menghadirkan dunia virtual secara visual. Dengan menggunakan Realitas Maya, penghuni metaverse mampu menyaksikan aspek visual dari metaverse yang mendekati kenyataan. Kemudian Realitas Berimbuh akan melengkapi Realitas Maya dengan menghadirkan fitur audio dan sensorik yang memungkinkan penghuni metaverse untuk berinteraksi secara langsung dengan metaverse. Invensi ini mengenai suatu kotak penyimpanan alat teknologi imersif yang dilengkapi dengan fitur seperti pembersih secara otomatis yang bekerja dengan mengeluarkan cairan berukuran nano (80), dengan lampu UVC (70), serta indikator kebersihan (180) (190) yang memberitahu penggunanya sejauh mana proses pembersihan telah berjalan. Tujuan lain dari alat ini adalah tersedianya suatu alat untuk menjadi tempat untuk alat teknologi imersif yang dapat menjaga alat tersebut dari kuman dan bakteri.

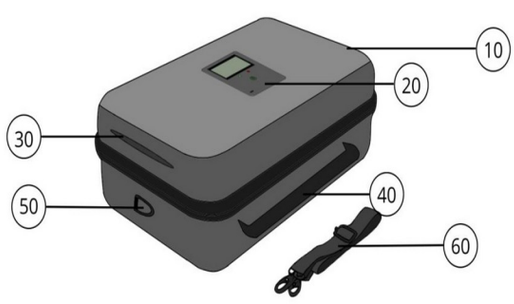

Gambar 1

(20) RI Permohonan Paten

(19) ID (11) No Pengumuman : 2022/S/02547 (13) A

(51) I.P.C : Int.Cl./

(21) No. Permohonan Paten : S00202209853

(22) Tanggal Penerimaan Permohonan Paten :
14 September 2022

(30) Data Prioritas :
(31) Nomor (32) Tanggal (33) Negara

(43) Tanggal Pengumuman Paten :
03 Oktober 2022

(71) Nama dan Alamat yang Mengajukan Permohonan Paten :
Universitas Negeri Malang
Jl. Semarang 5 Malang Indonesia

(72) Nama Inventor :
Prof. Dr. Ahmad Taufiq, S.Pd, M.Si,ID
Nur Elma Ayu Wahyuni, S.Si,ID
Prof. Dr. Arif Hidayat, M.Si ,ID
Prof. Dr. Sunaryono, S.Pd, M.Si ,ID
Prof. Nandang Mufti, M.T., Ph.D,ID
ST. Ulfawanti Intan Subadra, M.Si ,ID

(74) Nama dan Alamat Konsultan Paten :

(54) Judul Invensi : METODE PEMBUATAN MAGNET CAIR BERBASIS MAGNESIUM FERIT/PERAK BERSURFAKTAN OLEIC ACID DAN DIMETHYL SULFOXIDE DENGAN PENDISPERSI MINYAK BIJI BUNGA MATAHARI SEBAGAI AGEN ANTIBAKTERI

(57) Abstrak :

Invensi ini berhubungan mengenai metode pembuatan magnet cair magnesium ferit/perak bersurfaktan oleic acid dan dimethyl sulfoxide dengan pendispersi minyak biji bunga matahari sebagai agenantibakteri yang berbahan baku utama pasir besi dari alam. Dimana dapat meminimalisir biaya pembuatan dan juga sangat mudah didapatkan. Lebih khusus lagi, pembuatan magnet cair magnesium ferit/perak bersurfaktan oleic acid dan dimethyl sulfoxide dengan pendispersi minyak biji bunga matahari menggunakan metode gabungan antara kopresipitasi dan reduksi. Produk yang dihasilkan melalui metode ini adalah magnet air magnesium ferit/perak bersurfaktan oleic acid dan dimethyl sulfoxide dengan pendispersi minyak biji bunga matahari sebagai agen antibakteri yang memiliki nilai zona hambat yaitu 8,86 mm dan 9,91 mm untuk bakteri S. aureus dan E.coli, secara berurutan.

(20) RI Permohonan Paten

(19) ID (11) No Pengumuman : 2022/S/02592 (13) A

(51) I.P.C : B 23C 1/20,B 24D 15/03,B 60T 17/22,B 60W 50/04,E 21B 47/009,F 22B 35/00,G 05B 19/4063,G 08B 29/02

(21) No. Permohonan Paten : S00202209480

(22) Tanggal Penerimaan Permohonan Paten :
04 September 2022

(30) Data Prioritas :
(31) Nomor (32) Tanggal (33) Negara

(43) Tanggal Pengumuman Paten :
03 Oktober 2022

(71) Nama dan Alamat yang Mengajukan Permohonan Paten :
Mohamad Jajuli
Bumi Teluk Jambe Blok QB No.25 RT.01 RW.21
Ds.Sukaluyu Indonesia

(72) Nama Inventor :
Mohamad Jajuli,ID
Rahmat Hidayat,ID
Prof. Dr.Ir. Adit Kurniawan,ID
Dr. Enjang Akmad Juanda,ID

(74) Nama dan Alamat Konsultan Paten :
Taufik Hidayat
Blok Kebon Bakung RT.01 RW.01 Ds.Jatimerta

(54) Judul Invensi : Pengembangan Teknologi Media Pembelajaran Otomasi Industri Menggunakan Mesin Boiler Portable Berbasis Digital Monitoring System Pada Sekolah Menengah Kejuruan (SMK) di Kabupaten Karawang

(57) Abstrak :

Invensi ini berhubungan dengan Pengembangan Media Pembelajaran Otomasi Industri Menggunakan mesin boiler portable berbasis digital monitoring system Pada Sekolah Menengah Kejuruan (SMK) di Kabupaten Karawang. Media Pembelajaran otomasi industri Menggunakan mesin boiler portable berbasis digital monitoring system ini bekerja berdasarkan perintah dari satu buah mikrokontroler ATmega8535 yang bertugas mengatur dan memonitoring tekanan dan suhu pada proses kerja mesin boiler portable. Produk Media Pembelajaran Otomasi Industri Menggunakan mesin boiler portable berbasis digital monitoring system ini membutuhkan pembakaran dari kompor gas yang sudah di instalasi. Selain itu, Rangkaian sistem minimum menggunakan arduino, digunakan untuk mengontrol seluruh kerja dari Media Pembelajaran Otomasi Industri Menggunakan mesin boiler portable berbasis digital monitoring system karena dinilai sangat praktis dan efisien dengan berbagai fasilitas yang telah ada dan nodeMCU digunakan untuk memonitoring tekanan dan suhu karena mudah dalam pengendalian.

(20) RI Permohonan Paten

(19) ID (11) No Pengumuman : 2022/S/02653 (13) A

(51) I.P.C : Int.Cl./

(21) No. Permohonan Paten : S00202210739

(22) Tanggal Penerimaan Permohonan Paten :
30 September 2022

(30) Data Prioritas :
(31) Nomor (32) Tanggal (33) Negara

(43) Tanggal Pengumuman Paten :
05 Oktober 2022

(71) Nama dan Alamat yang Mengajukan Permohonan Paten :
LPPM Universitas Andalas
Gedung Rektorat Lantai 2, Kampus UNAND Limau Manis Indonesia

(72) Nama Inventor :
Sapardi,ID
Ferdhinal Asful SP.MSi,ID

(74) Nama dan Alamat Konsultan Paten :

(54) Judul Invensi : PERANGKAT ALAT PEMBANGKIT LISTRIK TENAGA HEWAN

(57) Abstrak :
Invensi ini mengenai perangkat alat pembangkit listrik tenaga hewan, lebih khusus lagi, invensi berhubungan dengan rancangan kontruksi alat yang digerakkan oleh hewan untuk menghasilkan energi listrik, dimana selama ini dikenal berbagai sumber energi listrik seperti : energi air, energi matahari, energi angin, energi panas bumi, energi nuklir, namun sumber energi ini bersifat menetap atau tidak portabel. Dengan invensi ini mampu membuat pembangkit listrik portabel sehingga bisa digunakan dimana saja, berpindah-pindah lokasi, dimana invensi terdapat dua klaim yaitu : 1.Suatu perangkat alat pembangkit listrik tenaga hewan, yang terdiri dari : treadmill (a), roda putar (b), generator (d), akumulator (e) yang dicirikan rangkaian gerak yang bersumber dari treadmill(a) hewan yang mampu menggerakkan generator (d) pembangkit listrik. 2.Perangkat alat pembangkit listrik tenaga hewan sesuai dengan klaim 1, dimana bagian sisi treadmill dipasang roda putar (b) yang terhubung dengan generator (c) dan kabel (d). 3.Perangkat alat pembangkit listrik tenaga hewan sesuai dengan klaim 1, dimana listrik dapat dipakai langsung atau disimpan pada akumulataor (e).

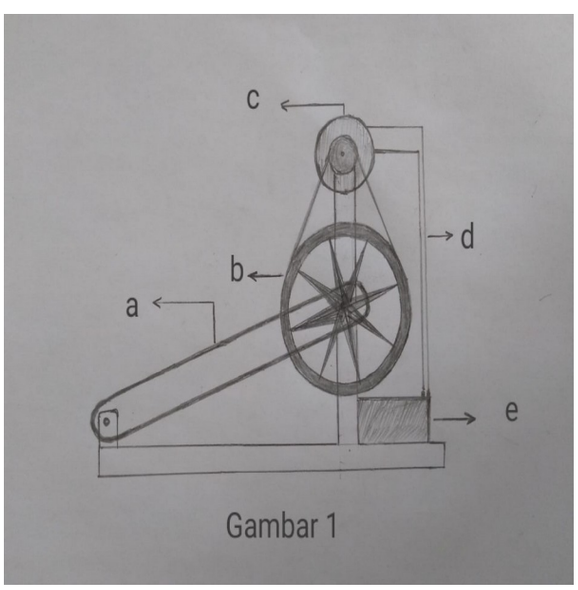

Gambar 1

(20) **RI Permohonan Paten**

(19) **ID** (11) **No Pengumuman : 2022/S/02544** (13) **A**

(51) **I.P.C : Int.Cl./**

(21) **No. Permohonan Paten :** S00202209863

(22) **Tanggal Penerimaan Permohonan Paten :**
14 September 2022

(30) **Data Prioritas :**
(31) Nomor (32) Tanggal (33) Negara

(43) **Tanggal Pengumuman Paten :**
03 Oktober 2022

(71) **Nama dan Alamat yang Mengajukan Permohonan Paten :**
Universitas Negeri Malang
Jl. Semarang 5 Malang Indonesia

(72) **Nama Inventor :**
Dr. Sunaryono, S.Pd, M.Si,ID
Winna Aurellia Kharisma Chelcyadilla, S.Si,ID
Prof. Dr. Ahmad Taufiq, S.Pd, M.Si,ID
Nandang Mufti, MT, PhD,ID

(74) **Nama dan Alamat Konsultan Paten :**

(54) **Judul Invensi :** METODE PEMBUATAN HYBRID CATALYST BERBASIS PARTIKEL NANOKOMPOSIT Fe3O4/SELULOSA MENGGUNAKAN METODE KOPRESIPITASI TERMODIFIKASI

(57) **Abstrak :**
Invensi ini berkaitan dengan metode pembuatan partikel nano Fe3O4/Selulosa. Tujuan dari invensi ini adalah untuk menyediakan metode pembuatan nanokomposit Fe3O4/selulosa yang dapat digunakan sebagai bahan untuk proses absorpsi pada limbah zat warna, khususnya zat warna MB. Adapun pada sintesis ini berhasil dilakukan dengan menggunakan metode kopresipitasi termodifikasi. Metode ini memiliki keunggulan dalam segi bahan dasar yang digunakan yaitu berasal dari alam, proses preparasi dengan suhu ruang, dan menghasilkan ukuran partikel yang lebih kecil. Dalam invensi ini didapat material yang semakin tinggi variasi perbandingan massa selulosa terhadap Fe3O4, maka nilai absorbansi sampel partikel nano Fe3O4/Selulosa juga semakin tinggi. Karakteristik dari absorbansi selulosa terletak pada kisaran bilangan gelombang 250-350 nm. Metode ini diawali dengan merendam serbuk kayu dalam aquades selama 48 jam.

(20) **RI Permohonan Paten**

(19) **ID** **(11)** **No Pengumuman : 2022/S/02656** **(13) A**

(51) **I.P.C : Int.Cl./**

(21) **No. Permohonan Paten :** S00202210679

(22) **Tanggal Penerimaan Permohonan Paten :**
30 September 2022

(30) **Data Prioritas :**
(31) Nomor (32) Tanggal (33) Negara

(43) **Tanggal Pengumuman Paten :**
05 Oktober 2022

(71) **Nama dan Alamat yang Mengajukan Permohonan Paten :**
UNIVERSITAS DIPONEGORO
Jl. Prof. Soedarto, SH Tembalang, Semarang Indonesia

(72) **Nama Inventor :**
Prof. Dr. Ir. Anang M. Legowo, M.Sc.,ID
Dr. Sri Mulyani, S.Pt., M.P ,ID
Ir. Rudy Hartanto, S.Pt., M.P., Ph.D., IPM,ID
Jeki Mediantari W.W., S.Pt., M.Si., M.Eng ,ID
Ahmad Ni'matullah Al-Baarri S.Pt., M.P., Ph.D ,ID
Dr. Yoyok Budi Pramono, S.Pt., M.P.,ID

(74) **Nama dan Alamat Konsultan Paten :**

(54) **Judul Invensi :** METODE PEMBUATAN YOGURT SINBIOTIK SUSU KAMBING DENGAN PREBIOTIK DARI EKSTRAK APEL MANGROVE (Sonneratia caseolaris)

(57) **Abstrak :**

Invensi ini berhubungan dengan metode pembuatan yogurt sinbiotik yang mengandung prebiotik bersumber dari ekstrak apel manggrove (Sonneratia caseolaris)). Ekstrak apel mangrove mengandung prebiotik antara lain berupa inulin dan fosfooligosakarida (FOS) yang mampu meningkatkan sifat fungsional minuman yogurt susu kambing. Metode pembuatan yogurt sinbiotik dengan prebiotik dari apel mangrove mampu mempertahankan dan meningkatkan viabilitas probiotik selama penyimpanan dingin. Selain itu, yogurt sinbiotik susu kambing dapat diterima dan disukai oleh konsumen.

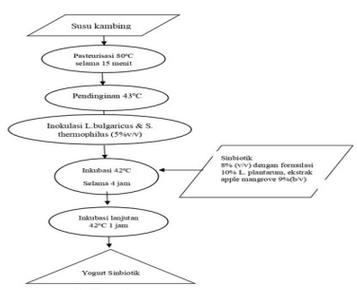

Gambar 1.

(20) **RI Permohonan Paten**

(19) **ID** (11) **No Pengumuman : 2022/S/02681** (13) **A**

(51) **I.P.C : Int.Cl./**

(21) **No. Permohonan Paten :** S00202210558

(22) **Tanggal Penerimaan Permohonan Paten :**
28 September 2022

(30) **Data Prioritas :**
(31) Nomor (32) Tanggal (33) Negara

(43) **Tanggal Pengumuman Paten :**
07 Oktober 2022

(71) **Nama dan Alamat yang Mengajukan Permohonan Paten :**
Universitas Padjadjaran
Jl. Ir. Soekarno KM. 21 Jatinangor Indonesia

(72) **Nama Inventor :**
Dr. Edy Subroto, STP., MP,ID
Robi Andoyo, STP., MSc., Ph.D,ID
Dr. Rossi Indiarto, STP., MP,ID

(74) **Nama dan Alamat Konsultan Paten :**

(54) **Judul Invensi :** METODE SINTESIS SOLID LIPID NANOPARTIKEL ZAT BESI BERBASIS LEMAK KAYA MONOASILGLISEROL DAN DIASILGLISEROL DARI STEARIN KELAPA

(57) **Abstrak :**

METODE SINTESIS SOLID LIPID NANOPARTIKEL ZAT BESI BERBASIS LEMAK KAYA MONOASILGLISEROL DAN DIASILGLISEROL DARI STEARIN KELAPA Invensi ini berhubungan dengan Metode Sintesis Solid Lipid Nanopartikel Zat Besi Berbasis Monoasilgliserol dan Diasilgliserol dari Stearin Kelapa. Invensi ini bertujuan untuk menghasilkan solid lipid nanopartikel zat besi yang bahan penyalutnya mengandung emulsifier dan memiliki sifat fisiko-kimia dan fungsional yang baik untuk kesehatan. Pada tahap pertama dilakukan gliserolisis stearin kelapa untuk memperoleh lemak kaya monoasilgliserol dan diasilgliserol yang kemudian digunakan bersama dengan asam stearat sebagai bahan penyalut untuk sintesis solid lipid nanopartikel zat besi dengan metode hot melt homogenization dengan pembentukan emulsi ganda (W1/O/W2). Solid lipid nanopartikel yang dihasilkan memiliki ukuran tidak lebih dari 1000 nm dengan entrapment efficiency tidak kurang dari 80%, serta mikrostruktur dan sifat fungsional yang baik. Hal tersebut menjadikan produk ini efektif menghasilkan solid lipid nanopartikel zat besi yang cocok digunakan untuk fortifikasi dan suplementasi zat besi pada berbagai produk pangan dan bahan penyalutnya dapat memberikan efek kesehatan yang baik. Dengan metode ini, memungkinkan dapat dihasilkan fortifikan zat besi terenkapsulasi yang stabil dan dapat diaplikasikan pada berbagai produk pangan dengan tetap memiliki sifat organoleptik yang disukai konsumen

(20) RI Permohonan Paten

(19) ID (11) No Pengumuman : 2022/S/02618 (13) A

(51) I.P.C : Int.Cl./

(21) No. Permohonan Paten : S00202210777

(22) Tanggal Penerimaan Permohonan Paten :
30 September 2022

(30) Data Prioritas :
(31) Nomor (32) Tanggal (33) Negara

(43) Tanggal Pengumuman Paten :
04 Oktober 2022

(71) Nama dan Alamat yang Mengajukan Permohonan Paten :
LPPM Universitas Kristen Petra
Jalan Siwalankerto No. 121-131, Kelurahan Siwalankerto, Kecamatan Wonocolo, Surabaya 60236, Jawa Timur Indonesia

(72) Nama Inventor :
Indar Sugiarto,ID
Sugiarto Wibowo,ID

(74) Nama dan Alamat Konsultan Paten :

(54) Judul Invensi : ALAT PEMANTAU AKTIVITAS ORANG DENGAN DEMENSIA DI LUAR RUMAH

(57) Abstrak :
Abstrak ALAT PEMANTAU AKTIVITAS ORANG DENGAN DEMENSIA DI LUAR RUMAH Orang dengan demensia (ODD) saat beraktifitas di luar rumah didampingi oleh pendamping, namun ada kalanya pendamping tidak bisa mendampingi ODD. Maka dari itu dibutuhkan sebuah perangkat untuk melacak aktivitas dari ODD ketika beraktifitas di luar rumah. Dengan memasangkan alat berupa wearable device pada bagian sabuk ODD dapat membantu mengatasi permasalahan tersebut. Alat pemantau aktivitas orang dengan demensia di luar rumah sesuai invensi ini terdiri dari microcontroller untuk mengatur seluruh program dan mekanisme dari perangkat. Komponen-komponen pendukung dari perangkat diantaranya modul GPS untuk mendapatkan koordinat lokasi, sensor IMU (untuk melakukan pendeteksian kondisi jatuh, help push button untuk mengirimkan data koordinat ketika terdeteksi tersesat, OLED Display untuk menampilkan tanggal dan waktu, dan modul GPRS (General Packet Radio Service) untuk melakukan pengiriman data dari wearable device ke server melalui jaringan internet. Seluruh komponen pada perangkat disuplai oleh sebuah baterai jenis LiPo (Lithium Polymer) dengan tegangan 3.7 Volt. Aktivitas yang dapat dipantau yaitu kondisi tersesat (koordinat lokasi) dan kondisi terjatuh. Saat terdeteksi salah satu kondisi permasalahan tersebut, wearable device akan mengirimkan koordinat GPS (Global Positioning System) ke server melalui topik MQTT (Message Queuing Telemetry Transport) dan jaringan internet. Kemudian kondisi permasalahan dan lokasi dari ODD bisa dipantau oleh pendampingg melalui aplikasi berbasis android.

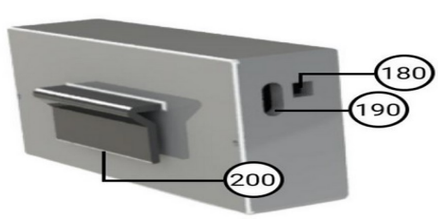

Gambar 3.

(20) RI Permohonan Paten

(19) ID (11) No Pengumuman : 2022/S/02561 (13) A

(51) I.P.C : Int.Cl./

(21) No. Permohonan Paten : S00202210684

(22) Tanggal Penerimaan Permohonan Paten :
30 September 2022

(30) Data Prioritas :
(31) Nomor (32) Tanggal (33) Negara

(43) Tanggal Pengumuman Paten :
03 Oktober 2022

(71) Nama dan Alamat yang Mengajukan Permohonan Paten :
LPPM Universitas Andalas
Gedung Rektorat Lantai 2, Kampus UNAND Limau Manis Indonesia

(72) Nama Inventor :
Teguh Mizwarni Anugrah, S.TP,ID
Ferdhinal Asful, S.P, MSi,ID
Harlex Kurnia P.,ID

(74) Nama dan Alamat Konsultan Paten :

(54) Judul Invensi : ALAT PELUBANG TEMPE MULTIHASIL

(57) Abstrak :
Invensi ini mengenai alat pelobang tempe multihasil, lebih khusus lagi, invensi ini berhubungan dengan kontruksi alat pelobang tempe yang dibuat multihasil. Selama ini alat pelobang tempe hanya menggunakan lidi sehingga membutuhkan waktu yang lama dalam pengerjaan, karena kegiatan pelobangan dilakukan dengan satu satu tusukan, maka perlu modifikasi alat pelobang tempe multihasil, sehingga lebih praktis dan mudah dalam penggunaan, dengan satu kali penggunaan alat menghasilkan lobang dalam jumlah banyak serta menghemat tenaga dalam pengerjaan, dan menghemat waktu, dimana invensi terdapat dua klaim yaitu : Handel Pegangan, Jarum Tusukan.

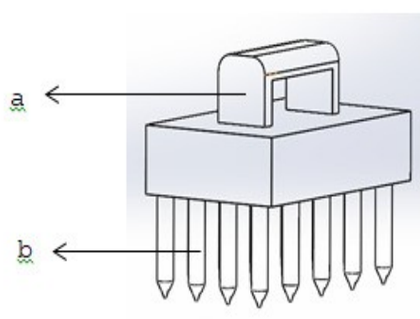

Gambar 1. Pandangan Perspektif dari Alat Pelobang Tempe Multihasil

(20) **RI Permohonan Paten**

(19) **ID** **(11)** **No Pengumuman : 2022/S/02667** **(13) A**

(51) **I.P.C : Int.Cl./**

(21) **No. Permohonan Paten :** S00202210011

(22) **Tanggal Penerimaan Permohonan Paten :**
16 September 2022

(30) **Data Prioritas :**
(31) Nomor (32) Tanggal (33) Negara

(43) **Tanggal Pengumuman Paten :**
05 Oktober 2022

(71) **Nama dan Alamat yang Mengajukan Permohonan Paten :**
Universitas Muslim Indonesia
Jl. Urip Sumohardjo KM 5 Indonesia

(72) **Nama Inventor :**
Dr. Ir. H. Ansarullah. F, S.T.,M.T,ID

(74) **Nama dan Alamat Konsultan Paten :**

(54) **Judul Invensi :** PANEL BULU AYAM SEBAGAI MATERIAL DINDING RAMAH LINGKUNGAN

(57) **Abstrak :**

Pertumbuhan penduduk setiap tahun terus meningkat menyebabkan munculnya masalah lingkungan diantaranya limbah. Salah satu bahan yang menjadi pilihan alternatif untuk dimanfaatkan adalah limbah bulu ayam, karena limbah bulu ayam, mudah didapat, dan dapat menyelamatkan lingkungan. Pemanfaatan limbah bulu ayam sudah banyak, seperti pembuatan kemoceng, asesoris, briket, pakan ternak dan lain lain, tetapi pemanfaatannya sebagai material panel dinding masih kurang yang menelitinya. Invensi ini bertujuan menganalisis potensi limbah bulu ayam untuk diciptakan menjadi produk material panel dinding ramah lingkungan. Metodenya adalah rekayasa eksperimental, dengan mengolah limbah bulu ayam menjadi produk panel dinding bahan baku limbah bulu ayam yang telah dicuci bersih dan dicacah halus dengan semen putih (skim coat)dan air. Hasilnya dapat dibentuk, sehingga dapat direkomendasikan sebagai material alternatif baru yang dapat diaplikasikan sebagai material dinding dibidang Arsitektur yang ramah lingkungan dan ekonomis.

Gambar Hasil Invensi

Gambar. 1.

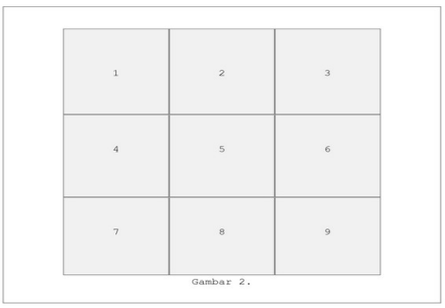

Gambar 2.

(20) **RI Permohonan Paten**

(19) **ID** (11) **No Pengumuman : 2022/S/02688** (13) **A**

(51) **I.P.C : Int.Cl./**

(21) **No. Permohonan Paten :** S00202210513

(22) **Tanggal Penerimaan Permohonan Paten :**
27 September 2022

(30) **Data Prioritas :**
(31) Nomor (32) Tanggal (33) Negara

(43) **Tanggal Pengumuman Paten :**
07 Oktober 2022

(71) **Nama dan Alamat yang Mengajukan Permohonan Paten :**
Sentra KI Universitas Sam Ratulangi
Jln. Kampus Unsrat, Kleak , Manado, Sulawesi Utara Indonesia

(72) **Nama Inventor :**
Henny Lieke Rampe,ID
Ratna Siahaan,ID
Wilson Marthin Moniaga,ID

(74) **Nama dan Alamat Konsultan Paten :**

(54) **Judul Invensi :** Elisitor Metil Jasmonat penginduksi resistensi tanaman ubi jalar (Ipomoea batatas L.) terhadap serangga herbivora

(57) **Abstrak :**

Invensi ini mengenai potensi metil jasmonat sebagai elisitor kimia menginduksi resistensi tanaman ubi jalar terhadap serangga hama herbivora, melalui kajian karakter morfoanatomi, keanakeragaman serangga, produk matabolit. Perlakuan Metil Jasmonat (MJ) : kontrol/0 ppm (MJ-0), 20 ppm (MJ-1), 40 ppm (MJ-2), 60 ppm (MJ-3). Nilai keanekaragaman dianalisis menggunakan indeks Shanon- wiener, indeks evenness dan indeks dominansi. Penentuan flavonoid, tanin dan protein dengan spektrometer. Karakter anatomi diamati dengan mikroskop, camera optilab dan program image raster Nilai indeks keragamanan berkisar antara 0.9062-1.4214 kategori rendah dan sedang. Nilai indeks kemerataan dengan kisaran 0.5500 – 0.7941 kategori hampir merata, nilai indeks dominansi berkisar antara 0.3207-0.5887, menunjukkan tidak ada spesies serangga yang dominan. Karakter morfoanatomi tanaman ubi jalar, rerata panjang petiolus 41.16 cm, diameter petiolus 1.14 cm, panjang lamina 20.09 cm, lebar lamina 13.38 cm dan panjang cabang 66.44 cm tertinggi pada MJ-3. Rerata diameter korteks batang 532.64 µm, tebal lamina tertinggi 532.64 µm pada MJ-3, diameter stomata tertinggi pada perlakuan MJ-2 yaitu 6.40 µm. Kandungan protein, flavonoid dan tanin tertinggi pada MJ-3 berturut-turut yaitu 342.696 ppm/g, 29.45 ppm/g dan 8.066 %. Aplikasi metil jasmonat menaikkan resistensi tanaman ubi jalar.

(20) **RI Permohonan Paten**

(19) **ID** (11) **No Pengumuman : 2022/S/02620** (13) **A**

(51) **I.P.C : Int.Cl./**

(21) **No. Permohonan Paten :** S00202210797

(22) **Tanggal Penerimaan Permohonan Paten :**
03 Oktober 2022

(30) **Data Prioritas :**
(31) Nomor (32) Tanggal (33) Negara

(43) **Tanggal Pengumuman Paten :**
04 Oktober 2022

(71) **Nama dan Alamat yang Mengajukan Permohonan Paten :**
UNIVERSITAS DIPONEGORO
Jl. Prof. Soedarto, SH Tembalang, Semarang Indonesia

(72) **Nama Inventor :**
Lukita Purnamayati, S.TP., M.Sc.,ID
Aisyah Amni,ID
Belia Elvina Tsani,ID
Narensa Angelina Kiranasari,ID
Shafa Ardellia Mulyadi,ID
Ramjani Yaumi Safitri,ID

(74) **Nama dan Alamat Konsultan Paten :**

(54) **Judul Invensi :** FORMULASI EDIBLE COATING SPRAY BERBASIS KITOSAN UDANG VANAME (Litopenaeus vannamei)

(57) **Abstrak :**
Telah dihasilkan invensi mengenai formulasi edible coating spray berbasis kitosan udang vaname (Litopenaeus vannamei). Formulasi konsentrasi kitosan 0,5; 1; dan 1,5 gram dilarutkan ke dalam asam asetat 0,01 M hingga volume 100 mL. Hasil menunjukkan bahwa konsentrasi kitosan 0,5% memberikan hasil edible coating spray yang terbaik dengan nilai TPC, viskositas, dan absorbansi yang lebih rendah, serta persen transmitan yang tinggi.

(20) RI Permohonan Paten

(19) ID (11) No Pengumuman : 2022/S/02686 (13) A

(51) I.P.C : Int.Cl./

(21) No. Permohonan Paten : S00202210829

(22) Tanggal Penerimaan Permohonan Paten :
04 Oktober 2022

(30) Data Prioritas :
(31) Nomor (32) Tanggal (33) Negara

(43) Tanggal Pengumuman Paten :
07 Oktober 2022

(71) Nama dan Alamat yang Mengajukan Permohonan Paten :
UPT P2M Politeknik Negeri Malang
Jl. Soekarno Hatta No.9 Indonesia

(72) Nama Inventor :
Mila Fauziyah,ID
Denda Dewatama,ID
Supriatna Adhisuwignjo,ID
Kris Witono,ID
Dinda Ayu Permatasari,ID
Nadira Aisyah Ibrahim,ID

(74) Nama dan Alamat Konsultan Paten :

(54) Judul Invensi : STEAMER BAGLOG

(57) Abstrak :
Sterilisasi media tanam jamur tiram digunakan untuk membunuh mikrooganisme pengganggu yang dapat menghambat pertumbuhan jamur. Proses sterilisasi saat ini dilakukan secara manual mengandalkan sinar matahari. Proses sterilisasi sering terjadi kegagalan yang disebabkan oleh suhu pada ruang sterilisasi yang tidak stabil serta pengendalian katup yang dilakukan secara manual. Invensi ini berkaitan dengan sistem steamer baglog dengan sumber energi uap dengan metode PI. Steamer baglog, yang terdiri dari: sensor suhu (1), pengendali (2), katup solenoid (3), serta tampilan (4). Prinsip kerja dari steamer baglog adalah menjaga agar suhu di dalam steamer stabil. S teamer ini boleh dijalankan ketika suhu pada boiler sudah mencapai 110°C, lalu katup uap air akan terbuka untuk memberikan suplai uap air pada steamer, ketika suhu di dalam steamer sudah mencapai setpoint yaitu 95°C maka PI akan berjalan menyesuaikan, katup akan menutup apabila suhu tercapai. Ketika proses penguapan itu berlangsung selama 6 jam, tetapi suhu di dalam steamer mengalami penurunan, maka PI akan tetap berjalan katup akan terbuka dan bukaannya sesuai dengan nilai yang dikirimkan sensor suhu. Setelah mencapai setpoint maka katup akan menutup, begitu pula proses seterusnya. Ketika uap air sudah dialirkan ke steamer, tetapi suhu di dalam steamer kenaikannya cukup lama, saluran drainase akan dibuka.

(20) RI Permohonan Paten

(19) ID (11) No Pengumuman : 2022/S/02613 (13) A

(51) I.P.C : Int.Cl./

(21) No. Permohonan Paten : S00202210366

(22) Tanggal Penerimaan Permohonan Paten :
23 September 2022

(30) Data Prioritas :
(31) Nomor (32) Tanggal (33) Negara

(43) Tanggal Pengumuman Paten :
04 Oktober 2022

(71) Nama dan Alamat yang Mengajukan Permohonan Paten :
UNIVERSITAS SURABAYA
JALAN NGAGEL JAYA SELATAN NO. 169 SURABAYA
Indonesia

(72) Nama Inventor :
Dr.rer.nat. Lanny Sapei, S.T., M.Sc.,ID
Dr.rer.nat.Ignasius Radix A.P. Jati, STP.,MP,ID
Ir. Rochmad Indrawanto, S.T.P.,ID

(74) Nama dan Alamat Konsultan Paten :

(54) Judul Invensi : PROSES PRODUKSI SERBUK EMULSI GANDA AIR-DALAM-MINYAK-DALAM-AIR (A/M/A) DENGAN EKSTRAK DAUN KELOR DAN MINYAK KELAPA MURNI TERENKAPSULASI

(57) Abstrak :

PROSES PRODUKSI SERBUK EMULSI GANDA AIR-DALAM-MINYAK-DALAM-AIR (A/M/A) DENGAN EKSTRAK DAUN KELOR DAN MINYAK KELAPA MURNI TERENKAPSULASI Invensi ini berhubungan dengan proses produksi serbuk emulsi ganda air-dalam-minyak-dalam-air (A/M/A) dengan ekstrak daun kelor dan minyak kelapa murni terenkapsulasi. Kandungan senyawa bioaktif dan nutrisi dari ekstrak daun kelor dan minyak kelapa murni yang terenkapsulasi akan terlindung dari kerusakan. Serbuk emulsi ganda A/M/A dengan ekstrak daun kelor dan minyak kelapa murni terenkapsulasi diproduksi melalui tahapan penyiapan ekstrak daun kelor melalui proses maserasi, pembuatan emulsi primer air-dalam-minyak (A/M) dan emulsi sekunder berupa emulsi ganda A/M/A melalui proses homogenisasi dan proses spray drying. Fasa air bagian luar akan mengalami penguapan pada proses spray drying sehingga ekstrak kelor dalam fasa air bagian dalam dan minyak kelapa murni akan terenkapsulasi di dalam matriks bahan pengisi maltodekstrin dalam bentuk serbuk. Invensi ini menghasilkan serbuk emulsi ganda A/M/A yang mudah mengalir, tidak menggumpal, stabil, dan memiliki kandungan nutrisi dan antioksidan yang terlindungi dari kerusakan selama masa penyimpanan. Dengan demikian diharapkan serbuk emulsi ganda A/M/A ini dapat digunakan sebagai ingredien produk pangan olahan yang dapat diterima oleh konsumen dan industrialisasinya dapat mendukung program diversifikasi produk makanan atau minuman bernutrisi tinggi.

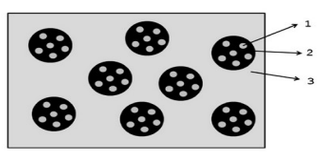

Gambar 1

(20) RI Permohonan Paten

(19) ID (11) No Pengumuman : 2022/S/02692 (13) A

(51) I.P.C : B 08B 1/00,B 08B 13/00

(21) No. Permohonan Paten : S00202210775

(22) Tanggal Penerimaan Permohonan Paten :
30 September 2022

(30) Data Prioritas :
(31) Nomor (32) Tanggal (33) Negara

(43) Tanggal Pengumuman Paten :
07 Oktober 2022

(71) Nama dan Alamat yang Mengajukan Permohonan Paten :
LPPM Universitas Kristen Petra
Jalan Siwalankerto 121-131, Kelurahan Siwalankerto, Kecamatan Wonocolo, Surabaya 60236, Jawa Timur Indonesia

(72) Nama Inventor :
Felix Pasila,ID
Orly Ihsan Firmansyah,ID
Bertrando Gunawan,ID
Kevin Halim,ID

(74) Nama dan Alamat Konsultan Paten :

(54) Judul Invensi : Alat Pembersih Portabel Mini Otomatis

(57) Abstrak :
Abstrak ALAT PEMBERSIH PORTABLE MINI OTOMATIS Saat kita pergi kesuatu tempat, misalnya ingin makan disebuah restoran, meja tersebut masih kotor meskipun sudah ada orang yang membersihkan meja tersebut. Tidak hanya itu, mejanya terkadang masih lengket karena tidak bersih. Lalu yang kedua, ketika ingin menggunakan kloset duduk umum kebanyakan dari kloset tersebut sangat kotor sehingga tidak pantas digunakan. Hal tersebut juga membantu perempuan yang sering menggunakan kloset duduk umum agar lebih bersih lagi. Invensi ini mengenai suatu alat pembersih mini otomatis yang dapat dibawa kemana mana yang terdiri dari bodi alat, push power button, trigger cairan pembersih, kain pembersih, wadah cairan pembersih, modul motor, modul charger, adaptor charger dan baterai disertai dengan desain yang dapat digenggam oleh satu tangan. Tujuan lain dari invensi ini adalah tersedianya suatu alat kebersihan yang bersifat portabel dan otomatis.

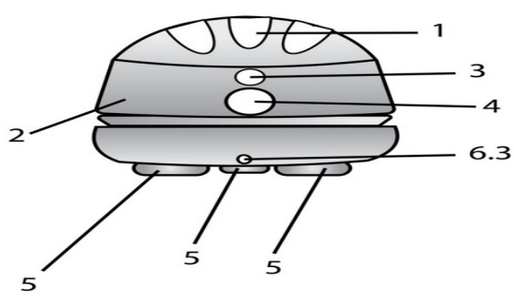

Gambar 1

(20) **RI Permohonan Paten**

(19) **ID** **(11)** **No Pengumuman : 2022/S/02603** **(13) A**

(51) **I.P.C : Int.Cl./**

(21) **No. Permohonan Paten :** S00202210495

(22) **Tanggal Penerimaan Permohonan Paten :**
27 September 2022

(30) **Data Prioritas :**
(31) Nomor (32) Tanggal (33) Negara

(43) **Tanggal Pengumuman Paten :**
04 Oktober 2022

(71) **Nama dan Alamat yang Mengajukan Permohonan Paten :**
UNIVERSITAS DIPONEGORO
Jl. Prof. Soedarto, SH Tembalang, Semarang Indonesia

(72) **Nama Inventor :**
Dr. Yuliani Setyaningsih, SKM,M.Kes ,ID
Ida Wahyuni, SKM,M.Kes ,ID
Ekawati, SKM,M.Sc ,ID
Alfiannisa Luthfi, SKM, M.Kes,ID

(74) **Nama dan Alamat Konsultan Paten :**

(54) **Judul Invensi :** MEJA PENGOLAHAN IKAN UNTUK MENGURANGI KELUHAN NYERI MUSKULOSKELETAL PADA PEKERJA PENGASAPAN IKAN

(57) **Abstrak :**

Salah satu risiko kesehatan yang dapat terjadi di sektor informal khususnya pengasapan ikan adalah risiko Musculoskeletal Disorders (MSDs). Tahapan pengolahan yang dilakukan meliputi memotong kepala ikan, membersihkan jerohan dan memotong ikan,serta memisahkan daging ikan dari duri. Beberapa proses ini tidak memperhatikan kaidah keamanan dan kesehatan bagi pekerjanya. Berdasarkan survei pendahuluan didapatkan data 20% pekerja mengeluh nyeri di leher. punggung dan kaki akibat bekerja dengan postur kerja yang salah. Oleh karena itu dibuat meja untuk menurunkan nyeri musculoskeletal untuk posisi kerja berdiri. Desain meja pengolahan ikan terdiri dari beberapa bagian, yaitu tempat memisahkan ikan, tempat rak peniris ikan dan tempat untuk mangaitkan trust bag. Dilakukan penelitian menggunakan desain eksperimental di sentra pengasapan Asap Indah Demak. Subyek penelitian adalah 10 pekerja tanpa intervensi dan 10 pekerja dengan intervensi Instrumen penelitian menggunakan Nordic Body map dan skala analog visual untuk mengukur keluhan nyeri. Hasil penelitian menunjukan bahwa sebelum intervensi ada keluhan di bahu, punggung, pinggang, pantat dan paha. Setelah bekerja dengan meja kerja, keluhan muskuloskeletal menurun.Penambahan desain itu berupa tempat untuk menaruh hasil fillet ikan dan tempat untuk menaruh trust bag. Kesimpulannya terjadi penurunan signifikan pada keluhan muskuloskeletal setelah penggunaan meja kerja untuk menurunkan nyeri ($p < 0.05$).

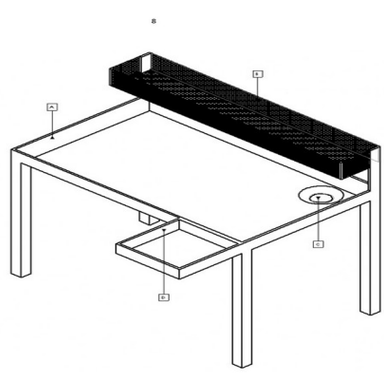

Gambar 1.

(20) **RI Permohonan Paten**

(19) **ID** (11) **No Pengumuman : 2022/S/02658** (13) **A**

(51) **I.P.C : Int.Cl./**

(21) **No. Permohonan Paten :** S00202210779

(22) **Tanggal Penerimaan Permohonan Paten :**
01 Oktober 2022

(30) **Data Prioritas :**
(31) Nomor (32) Tanggal (33) Negara

(43) **Tanggal Pengumuman Paten :**
05 Oktober 2022

(71) **Nama dan Alamat yang Mengajukan Permohonan Paten :**
Universitas Halu Oleo
LPPM UHO. Gedung Rektorat Lt 1. Kampus Hijau Bumi Tridharma Anduonohu Kendari Indonesia

(72) **Nama Inventor :**
Wa Iba,ID
Elvi Fitriyani,ID
Ansharullah,ID

(74) **Nama dan Alamat Konsultan Paten :**

(54) **Judul Invensi :** METODE PEMBUATAN TEPUNG NANOKALSIUM MAKROALGA HALIMEDA OPUNTIA

(57) **Abstrak :**
Invensi ini berhubungan metode pembuatan tepung nanokalsium Halimeda opuntia . Invensi ini dapat dimanfaatkan sebagai sumber kalsium pada masyarakat untuk pemenuhan nutrisi maupun mengatasi kekurangan kalsium pada tubuh sehingga dapat memperbaiki permasalahan seperti gangguan pertumbuhan tulang (anak-anak), osteomalasia (dewasa) dan osteoporosis (lansia). Dalam invensi ini dijelaskan mengenai metode pembuatan tepung nanokalsium dari makroalga H. opuntia yang dimulai dari proses pembersihan makroalga, pengeringan, penepungan, ekstraksi kalsium dan penghalusan serbuk kalsium menjadi nanokalsium serta pengukuran partikel nanokalsium menggunakan scanning electron microscop. Tepung nanokalsium yang dihasilkan disimpan dalam plastic kedap udara pada suhu ruang sebelum diaplikasikan pada produk-produk pangan fungsional.

(20) **RI Permohonan Paten**

(19) **ID** (11) **No Pengumuman : 2022/S/02596** (13) **A**

(51) **I.P.C : A 23L 3/3562,A 23L 21/10**

(21) **No. Permohonan Paten :** S00202210018

(22) **Tanggal Penerimaan Permohonan Paten :**
16 September 2022

(30) **Data Prioritas :**
(31) Nomor (32) Tanggal (33) Negara

(43) **Tanggal Pengumuman Paten :**
03 Oktober 2022

(71) **Nama dan Alamat yang Mengajukan Permohonan Paten :**
UNIVERSITAS PEMBANGUNAN NASIONAL "VETERAN" JAWA TIMUR
Jl. Raya Rungkut Madya Indonesia

(72) **Nama Inventor :**
Dr. Ir. Sri Winarti, M.P.,ID
Riski Ayu Anggraini, S.T.P., M.P.,ID

(74) **Nama dan Alamat Konsultan Paten :**

(54) **Judul Invensi :** PROSES PEMBUATAN GULA CAIR HFS (HIGH FRUCTOSE SYRUP) DARI UMBI GEMBILI SECARA ENZIMATIS

(57) **Abstrak :**

Invensi ini mengenai proses pembuatan gula cair HFS (High Fructose Syrup) dari umbi gembili secara enzimatis, lebih khusus lagi, invensi ini berhubungan dengan suatu proses pembuatan gula cair HFS dari umbi gembili menggunakan campuran enzim amilase (yaitu terdiri alfa-amilase dan gluko-amilase) dan enzim inulinase menghasilkan gula cair yang mengandung fruktosa dan glukosa. Tahapan proses pada invensi ini terdiri dari a) memilih umbi gembili; b)mengupas umbi gembili, merendam dan mencuci umbi gembili; c) memotong dan menghancurkan umbi gembili dengan blender dengan penambahan air panas suhu 80-90°C perbandingan 1:2 (gembili:air); d) memanaskan Slurry umbi gembili pada suhu 100°C selama 15 menit agar terjadi gelatinisasi pati; e) menambahkan enzim alfa-amilase ke dalam slurry umbi gembili yang telah dingin, dengan konsentrasi enzim alfa-amilase 0,8% dengan konsentrasi substrat umbi gembili segar adalah 20% pada pH 6,5 dan dipanaskan pada suhu 90°C hingga slurry menjadi bening; e)tahap sakarifikasi pada suhu 60°C yaitu penambahan enzim gluko-amilase 0,8% dan enzim inulinase 20%, dan pH 4,5 dengan waktu sakarifikasi selama 48 jam. Selanjutnya dilakukan penyaringan dan evaporasi pada suhu 70°C sampai kental. Tujuan dari invensi ini adalah menghasilkan gula cair yang mengandung fruktosa 3,96% dan glukosa 23,04%, gula reduksi 22,958%; Viskositas 2133,33 Mpas, dan DE (Dekstrose Eqivalen) 18,29%.

(20) RI Permohonan Paten

(19) ID (11) No Pengumuman : 2022/S/02664 (13) A

(51) I.P.C : A 01G 24/00

(21) No. Permohonan Paten : S00202209661

(22) Tanggal Penerimaan Permohonan Paten :
09 September 2022

(30) Data Prioritas :

(31) Nomor	(32) Tanggal	(33) Negara
3215040606880002	06 Juni 1988	ID
3302201611650002	16 November 1965	ID
3302204305960002	03 Mei 1996	ID
3302220106610001	31 Mei 1961	ID

(43) Tanggal Pengumuman Paten :
05 Oktober 2022

(71) Nama dan Alamat yang Mengajukan Permohonan Paten :
Jurusan Kesehatan Lingkungan Poltekkes Kemenkes Semarang
Jl. Baturraden KM 12 Indonesia

(72) Nama Inventor :
ASEP TATA GUNAWAN,ID
TEGUH WIDIYANTO,ID
BAHRI,ID
WAHYU PUTRIYANTARI,ID

(74) Nama dan Alamat Konsultan Paten :

(54) Judul Invensi : KOMPOS BLOK

(57) Abstrak :

Kompos merupakan hasil pelapukan dari bahan organik yang dilakukan sengaja atau tidak sengaja. Kompos terdiri dari sisa-sisa bahan organik yang telah mengalami pelapukan sehingga bentuknya menjadi serbuk seperti tanah dan tidak mempunyai bau spesifik serta mempunyai banyak kandungan unsur hara yang dibutuhkan oleh tanaman. Aplikasi kompos sebagai pupuk untuk tanaman dengan bentuknya yang berupa serbuk seperti tanah akan mudah terbawa oleh air ketika dilakukan penyiraman, sehingga fungsi kompos menjadi tidak optimal. Tampilan kompos dalam bentuk serbuk secara estetika dianggap kurang menarik, sehingga perlu pengembangan transformasi bentuk pupuk kompos dengan tidak mengurangi aspek kemanfaatannya. Kompos blok merupakan pengembangan tampilan dari pupuk kompos. Kompos blok adalah produk kompos organik yang terbuat dari sampah organik hasil kegiatan rumah tangga yang dipadatkan dan dibentuk lingkaran setinggi 10 cm dan diameter 10 cm dengan lubang pada bagian tengah. Pencetakan kompos blok dilakukan dengan menggunakan alat cetak. Pupuk kompos yang biasanya tersedia dalam bentuk serbuk dipadatkan dengan diberikan campuran daun keladi atau talas. Perekatan kompos dengan campuran daun keladi atau talas akan memudahkan reaksi kompos yang sudah dipadatkan menjadi bentuk serbuk kembali jika terkena siraman air. Pemanfaatan kompos blok yaitu sebagai penambah kandungan unsur hara dan media tanam bagi tanaman hias ataupun tanaman lainnya.

(20) **RI Permohonan Paten**

(19) **ID** **(11)** **No Pengumuman : 2022/S/02649** **(13) A**

(51) **I.P.C : A 61K 8/9722,A 61Q 19/10**

(21) **No. Permohonan Paten :** S00202210026

(22) **Tanggal Penerimaan Permohonan Paten :**
17 September 2022

(30) **Data Prioritas :**
(31) Nomor (32) Tanggal (33) Negara

(43) **Tanggal Pengumuman Paten :**
05 Oktober 2022

(71) **Nama dan Alamat yang Mengajukan Permohonan Paten :**
Universitas Teuku Umar
jl. Alue Peunyareng, Ujong Tanoh Darat, Meureubo, Kabupaten Aceh Barat, Aceh 23681 Indonesia

(72) **Nama Inventor :**
Mohamad Gazali, S.Pi., M.Si,ID
Dio Hidayat,ID

(74) **Nama dan Alamat Konsultan Paten :**

(54) **Judul Invensi :** Proses Pembuatan Sabun Batangan Rumput Laut Hijau Halimeda sp

(57) **Abstrak :**
Invensi ini mengenai proses pembuatan sabun batangan rumput laut hijau Halimeda sp yang terdiri dari Proses Pembuatan Sabun batangan rumput laut hijau Halimeda sp yang terdiri dari penyediaan bahan baku rumput laut hijau Halimeda sp, Penyortiran dan pembersihan bahan baku (rumput laut hijau) dengan air tawar, Pengeringan bahan rumput laut selama 3-4 hari, penghalusan bahan baku rumput laut hijau Halimeda sp, proses pemanasan dan pencampuran dengan bahan-bahan yang lain meliputi minyak sawit, minyak zaitun, minyak kelapa, NaOH dan Essential oil.

(20) RI Permohonan Paten

(19) ID (11) No Pengumuman : 2022/S/02645 (13) A

(51) I.P.C : Int.Cl./

(21) No. Permohonan Paten : S00202210784

(22) Tanggal Penerimaan Permohonan Paten :
02 Oktober 2022

(30) Data Prioritas :
(31) Nomor (32) Tanggal (33) Negara

(43) Tanggal Pengumuman Paten :
05 Oktober 2022

(71) Nama dan Alamat yang Mengajukan Permohonan Paten :
Rahmat Ramadan
Komp. Deperla Blok F / 19, RT. 005 RW. 014, Kelurahan Tugu Utara, Kecamatan Koja, Kota Jakarta Utara, Daerah Khusus Ibukota Jakarta, 14260 Indonesia

(72) Nama Inventor :
Rahmat Ramadan,ID

(74) Nama dan Alamat Konsultan Paten :
Anggi Avianica Putri S.E.
Jalan Griya Pratama III Blok IV No. 14, Kelurahan Pegangsaan Dua, Kecamatan Kelapa Gading, Kota Jakarta Utara, Daerah Khusus Ibukota Jakarta, 14250.

(54) Judul Invensi : SISTEM ANTI PEMALSUAN BARANG DAN DOKUMEN SERTA OTENTIFIKASI HAK KEKAYAAN INTELEKTUAL (HAKI) DENGAN FITUR KRIPTOGRAFI PADA TEKNOLOGI NEAR FIELD COMMUNICATION (NFC) ATAU KOMUNIKASI MEDAN DEKAT

(57) Abstrak :
Invensi ini merupakan solusi anti pemalsuan barang/dokumen terkait dengan Hak Kekayaan Intelektual, baik berupa produk seperti garmen, sepatu, kosmetik, obat-obatan, pelumas, sparepart /suku cadang otomotif, maupun dokumen legal terkait sertifikat resmi, perizinan, dan asal-usul barang melalui integrasi informasi dan identitas resmi suatu produk dengan sebuah tag/label NFC yang dilindungi dengan fitur kriptografi dan Secure Dynamic Messaging (SDM) terenkripsi. Teknologi ini menghasilkan informasi berupa link situs web terenkripsi yang unik dan berbeda tiap kali tag/label NFC tersebut di- tap atau diaktifkan melalui telepon pintar dengan NFC reader, yang kemudian diverifikasi oleh server berisi kunci kode enkripsi yang berfungsi untuk memverifikasi dan mengotentifikasi keaslian suatu produk/dokumen untuk ditampilkan melalui halaman web yang berisi informasi dan identitas resmi dari produsen atau instansi terkait. Informasi tersebut hanya berlaku sekali dan terbatas selama beberapa saat untuk mencegah pengubahan (editing) dan pemalsuan informasi link secara manual. Invensi ini terdiri dari tag/label NFC yang memiliki fitur enkripsi kriptografi, seperti NTAG424 DNA dan ICODE DNA, aplikasi PC dengan NFC writer untuk memprogram tag/label NFC, situs web admin untuk membuat halaman otentifikasi dan mendaftarkan database identitas resmi produk asli, aplikasi telepon pintar untuk memprogram dan memvalidasi tag NFC, serta backend server yang menyimpan informasi kunci enkripsi otentifikasi produk yang terintegrasi dengan tag NFC.

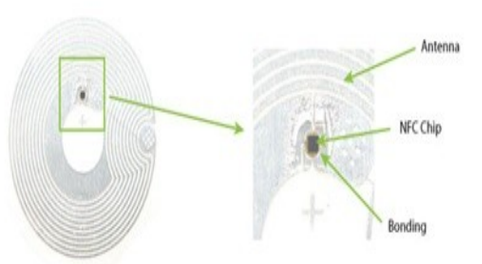

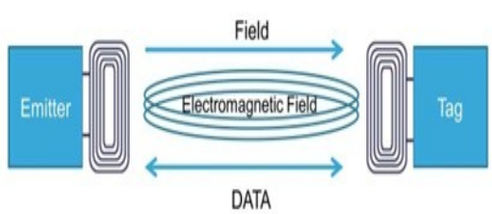

(20) RI Permohonan Paten

(19) ID (11) No Pengumuman : 2022/S/02670 (13) A

(51) I.P.C : B 01F 15/06,B 02C 17/18

(21) No. Permohonan Paten : S00202209750

(22) Tanggal Penerimaan Permohonan Paten :
12 September 2022

(30) Data Prioritas :
(31) Nomor (32) Tanggal (33) Negara

(43) Tanggal Pengumuman Paten :
05 Oktober 2022

(71) Nama dan Alamat yang Mengajukan Permohonan Paten :
Klinik Haki Universitas Pasundan
Jalan Tamansari Nomor 6-7 Bandung Indonesia

(72) Nama Inventor :
Jaka Rukmana,ID
Yusman Taufik,ID
Vanni Sochi Putra Mulyadi,ID

(74) Nama dan Alamat Konsultan Paten :

(54) Judul Invensi : ALAT PASTEURISASI PRODUK MINUMAN BERBASIS DOUBLE JACKET YANG DILENGKAPI DENGAN SISTEM PENGADUK

(57) Abstrak :

Invensi ini mengenai alat pasteurisasi produk minuman berbasis double jacket yang dilengkapi dengan sistem pengaduk. Penggunaaan sistem agitasi pada proses pasteurisasi berfungsi untuk menyeragamkan dan mempercepat proses perpindahan panas, selain itu penggunaan agitator mampu meningkatkan efisiensi perpindahan panas pada proses pasteurisasi. Alat Pasteurizer yang yang dimaksud pada paten ini dapat menurunkan jumlah mikroorganisme hidup sebesar 4-5 siklus log. Pasteurisasi dengan posisi agitasi Off-Centre dan jenis agitator Paddle menunjukan hasil yang terbaik untuk produk susu sapi. Pemilihan jenis agitator dan posisi agitator dapat menentukan tingkat efisiensi pemanasan selama pasteurisasi.

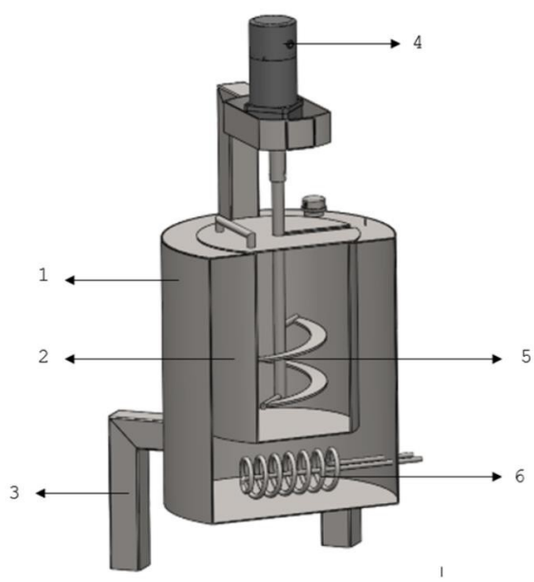

(20) **RI Permohonan Paten**

(19) **ID** (11) **No Pengumuman : 2022/S/02588** (13) **A**

(51) **I.P.C : Int.Cl./**

(21) **No. Permohonan Paten :** S00202210579

(22) **Tanggal Penerimaan Permohonan Paten :**
28 September 2022

(30) **Data Prioritas :**
(31) Nomor (32) Tanggal (33) Negara

(43) **Tanggal Pengumuman Paten :**
03 Oktober 2022

(71) **Nama dan Alamat yang Mengajukan Permohonan Paten :**
Lembaga Inovasi Penulisan Ilmiah dan Hak Kekayaan Intelektual - Universitas Sumatera Utara
JL. Dr. T. Mansyur No. 9 kampus USU Indonesia

(72) **Nama Inventor :**
Ir. Ferry Rahmat Astianta Bukit, ST., MT.,ID
Zainul Akbar,ID
Alfi Hardiansyah,ID
Farhan Fahrezy,ID
Ahmad Suhaimi,ID
Nadila Wardani Sinaga,ID

(74) **Nama dan Alamat Konsultan Paten :**

(54) **Judul Invensi :** PELTICELL: PEMBANGKIT LISTRIK TERMOELEKTRIK SOLAR SEL

(57) **Abstrak :**
Invensi ini mengenai sebuah desain rangka dan sistem pembangkit listrik yang memanfaatkan energi berupa panas dan sinar matahari. Invensi PELTICELL yaitu pembangkit listrik termoelektrik solar sel yang menggunakan panel surya dan termoelektrik generator untuk membangkitkan energi listrik. Invensi PELTICELL ini menerapkan rangka yang memiliki sensor berupa sensor cahaya, sensor tegangan listrik AC, sensor tegangan listrik DC. PELTICELL terdiri desain rangka, peletakan panel surya, peletakan termoelektrik generator, peletakan sensor cahaya berupa LDR, peletakan hidrolik elektrik yang dicirikan dengan bentuk pembangkit listrik. PELTICELL menyerupai bentuk satelit yang diapit oleh dua panel surya dan pada sisi tengah terdapat termoelektrik generator dilapisi aluminium dan sensor cahaya. PELTICELL memiliki fitur solar tracking dengan menggunakan sensor cahaya untuk mengikuti arah pergerakan matahari dan terdapat fitur internet of things untuk melakukan pengamatan terhadap listrik yang dihasilkan dan melakukan kontrol berupa akitavasi solar tracking.

(20) **RI Permohonan Paten**

(19) **ID** (11) **No Pengumuman : 2022/S/02599** (13) **A**

(51) **I.P.C : Int.Cl./**

(21) **No. Permohonan Paten :** S00202209859

(22) **Tanggal Penerimaan Permohonan Paten :**
14 September 2022

(30) **Data Prioritas :**
(31) Nomor (32) Tanggal (33) Negara

(43) **Tanggal Pengumuman Paten :**
03 Oktober 2022

(71) **Nama dan Alamat yang Mengajukan Permohonan Paten :**
Universitas Negeri Malang
Jl. Semarang 5 Malang Indonesia

(72) **Nama Inventor :**
Dr. Sunaryono, S.Pd, M.Si,ID
Widya Nurul Jannah, M.Si,ID
Dr. Siti Zulaikah, S.Pd., M.Si.,ID
Nandang Mufti, MT, PhD,ID
Prof. Dr. Ahmad Taufiq, S.Pd, M.Si,ID

(74) **Nama dan Alamat Konsultan Paten :**

(54) **Judul Invensi :** PEMBUATAN KOMPOSIT NANO Fe3O4-GRAPHENE/PEG-SiO2 MENGGUNAKAN METODE KPRESIPITASI DAN PENCAMPURAN BASAH

(57) **Abstrak :**
Invensi ini berupa suatu metode pembuatan komposit Fe3O4-Graphene/PEG-SiO2. Metode pembuatan partikel nano komposit berbahan dasar berupa pasir besi untuk menghasilkan Fe3O4, kemudian di komposit dengan graphene menggunakan metode kopresipitasi. Selanjutnya dikompositkan lagi dengan PEG-SiO2 dengan metode pencampuran basah. Melalui karakterisasi XRD, SEM, DSC, dan VSM dihasilkan bahwa partikel nano komposit memiliki ukuran sekitar 31 nm, nilai magnetisasi 2,55 emu/g dan nilai kalor laten > 100 J/g. Berdasarkan spesifikasi tersebut, produk dari invensi ini sangat berpotensi diterapkan untuk aplikasi material penyimpan dan konversi energi panas.

(20) RI Permohonan Paten

(19) ID (11) No Pengumuman : 2022/S/02595 (13) A

(51) I.P.C : Int.Cl./

(21) No. Permohonan Paten : S00202209898

(22) Tanggal Penerimaan Permohonan Paten :
15 September 2022

(30) Data Prioritas :
(31) Nomor (32) Tanggal (33) Negara

(43) Tanggal Pengumuman Paten :
03 Oktober 2022

(71) Nama dan Alamat yang Mengajukan Permohonan Paten :
UNIVERSITAS AHMAD DAHLAN
Jl. Pramuka 5F, Pandeyan, Umbulharjo, Yogyakarta, DI Yogyakarta 55161 Indonesia

(72) Nama Inventor :
Shinta Amelia, S.T., M.Eng.,ID
Sandhy Auliya Ma'arief,ID
Ida Sriyana,ID
Pita Adis Hernanda,ID

(74) Nama dan Alamat Konsultan Paten :

(54) Judul Invensi : SMART LIMBAH BERBASIS INTERNET OF THINGS

(57) Abstrak :
Invensi ini mengenai smart limbah berbasis internet of things yang digunakan untuk mendegadasi limbah batik. Penggunaan sensor warna dapat memungkinkan proses degradasi yang dilakukan berjalan secara otomatis. Dengan memanfaatkan jaringan internet atau menggunakan metode IoT dapat memungkinkan pemantauan yang sebelumnya dilakukan secara langsung dapat dilakukan melalui aplikasi blynk di smartphone dimanapun pengguna berada. Smart limbah kan memudahkan UMKM industri batik dalam proses degradasi limbah yang dihasilkan dari proses pembuatan batik.

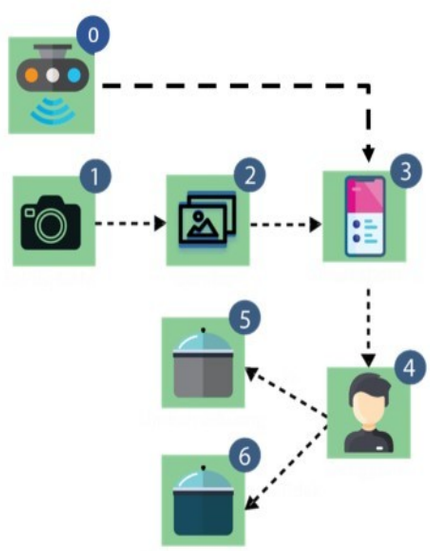

(20) RI Permohonan Paten

(19) ID (11) No Pengumuman : 2022/S/02609 (13) A

(51) I.P.C : Int.Cl./

(21) No. Permohonan Paten : S00202210022

(22) Tanggal Penerimaan Permohonan Paten :
17 September 2022

(30) Data Prioritas :
(31) Nomor (32) Tanggal (33) Negara

(43) Tanggal Pengumuman Paten :
04 Oktober 2022

(71) Nama dan Alamat yang Mengajukan Permohonan Paten :
Universitas Udayana
Jl. PB Sudirman No 1 Gedung Cakra Vidya Usadha Lt. 1
UNUD Denpasar Indonesia

(72) Nama Inventor :
dr. I Gusti Ayu Dewi Ratnayanti, M.Biomed.,ID
Chrysanta Paramitha Karuniamaya,ID
Wilson Halim ,ID
Octaviana Timorisa Aruan ,ID
Christopher William Leowinata,ID
Sophie Acchariya Paramittha ,ID

(74) Nama dan Alamat Konsultan Paten :

(54) Judul Invensi : FORMULA OPTIMAL NANOEMULGEL BREM BALI SEBAGAI KOSMETIK ANTI PHOTOAGING

(57) Abstrak :
Invensi ini mengenai formula optimal nanoemulgel brem Bali untuk memaksimalkan potensi brem Bali sebagai bahan produk anti photoaging. Prosedur pencarian formula optimal diawali dengan pengukuran nilai transmitan dari 32 varian nanoemulsi yang terbuat dari kombinasi IPM, Tween 20, Tween 80, PEG 400, dan PG dengan rasio 1:2:1 hingga 1:9:1. Melalui uji transmitan, didapatkan 3 formula dengan %T tertinggi (>90,8%), yakni nanoemulsi 8 (IPM:Tween 80:PEG 400=1:9:1), 15 (IPM:Tween 80:PG=1:8:1), dan 16 (IPM:Tween 80:PG=1:9:1). Kemudian, ekstrak tapai dan filtrat brem Bali diinkorporasikan pada ketiga formulasi nanoemulsi tersebut dengan 6 konsentrasi brem yang berbeda: 5%, 10%, 15%, 20%, 25%, dan 30%. Uji transmitan kembali dilakukan, dilanjutkan dengan uji NAD+. Formula nanoemulsi ekstrak tapai brem yang terbuat dari IPM:Tween 80:PG=1:9:1 mendapatkan hasil %T tertinggi, yaitu 82,80%, dan NAD+ tertinggi, yaitu 3,402. Lalu, nanoemulsi brem tersebut diinkorporasikan ke dalam basis gel yang terbuat dari 1 g karbopol dan 89 ml akuades. Tiga tetes trietanolamin ditambahkan ke dalam nanoemulgel brem. Melalui uji organoleptis, ditemukan bahwa nanoemulgel brem sudah sesuai dengan standar karakteristik organoleptis nanoemulgel. Melalui uji pH, ditemukan bahwa pH nanoemulgel brem berada di rentang 4-5 yang aman bagi kulit. Oleh sebab itu, formula nanoemulgel brem Bali ini merupakan formula yang optimal.

(20) **RI Permohonan Paten**

(19) **ID** **(11)** **No Pengumuman : 2022/S/02607** **(13) A**

(51) **I.P.C : Int.Cl./**

(21) **No. Permohonan Paten :** S00202210024

(22) **Tanggal Penerimaan Permohonan Paten :**
17 September 2022

(30) **Data Prioritas :**
(31) Nomor (32) Tanggal (33) Negara

(43) **Tanggal Pengumuman Paten :**
04 Oktober 2022

(71) **Nama dan Alamat yang Mengajukan Permohonan Paten :**
Universitas Teuku Umar
jl. Alue Peunyareng, Ujong Tanoh Darat, Meureubo, Kabupaten Aceh Barat, Aceh Indonesia

(72) **Nama Inventor :**
Mohamad Gazali, S.Pi., M.Si,ID
Deri Anggraini,ID
Selvi Mardalena,ID
Ropita,ID
Farah Salsabila,ID
Irnu Alfarisi,ID
Sri Wahyuni., S.Pi., M.Si,ID

(74) **Nama dan Alamat Konsultan Paten :**

(54) **Judul Invensi :** "Proses Pembuataan Sirup Dari Bahan Baku Buah Pedada (Sonneratia alba)"

(57) **Abstrak :**
Invensi ini mengenai "Proses Pembuataan Sirup Dari Bahan Baku Buah Pedada(Sonneratia alba)", lebih khusus lagi, invensi ini berhubungan dengan modifikasi proses dan komposisi pembuatan sirup dari buah (Sonneratia alba), gula pasir dan air. Invensi ini memiliki keunggulan dibandingkan dengan Invensi yang pernah ada yaitu penggunaan bahan yang belum pernah digunakan sebelumnya. Invensi ini mengelola sumber daya alam yang jarang diketahui oleh khalayak umum. Invensi ini bertujuan untuk memanfaatkan bahan baku yang belum atau jarang digunakan sehingga dapat mengoptimalkan pemanfaatan bahan alam yang tersedia

(20) **RI Permohonan Paten**

(19) **ID** **(11)** **No Pengumuman : 2022/S/02678** **(13) A**

(51) **I.P.C : Int.Cl./**

(21) **No. Permohonan Paten :** S00202210528

(22) **Tanggal Penerimaan Permohonan Paten :**
27 September 2022

(30) **Data Prioritas :**
(31) Nomor (32) Tanggal (33) Negara

(43) **Tanggal Pengumuman Paten :**
07 Oktober 2022

(71) **Nama dan Alamat yang Mengajukan Permohonan Paten :**
Universitas Padjadjaran
Jl. Ir. Soekarno Km. 21 Jatinangor Indonesia

(72) **Nama Inventor :**
Prof. Nasrul Wathoni, Ph.D., Apt,ID
Dr. Evi Sulastri, M.Si,ID
dr. Ronny Lesmana, M.Kes., AIFO., Ph.D,ID
Prof. M. Sulaiman Zubair, Ph.D., Apt,ID

(74) **Nama dan Alamat Konsultan Paten :**

(54) **Judul Invensi :** FILM HIDROGEL NANOPARTIKEL PERAK/ULVAN SEBAGAI PEMBALUT LUKA BAKAR

(57) **Abstrak :**

FILM HIDROGEL NANOPARTIKEL PERAK/ULVAN SEBAGAI PEMBALUT LUKA BAKAR Invensi ini berhubungan dengan kombinasi nanopartikel perak dan Ulvan pada sediaan film hidrogel sebagai pembalut luka dengan aktivitas antimikroba untuk pengobatan luka bakar. Teknologi formulasi film hidrogel ini dipilih karena menghasilkan pembalut luka dengan karakteristik fisikokimia yang diinginkan dan potensial sebagai pembalut luka bakar. Nanopartikel perak merupakan salah satu nanoteknologi dari senyawa logam yang dinilai menjanjikan karena memiliki sifat antimikroba yang sangat baik. Ion perak sangat reaktif, menempel pada protein jaringan, menyebabkan perubahan struktural pada dinding sel bakteri dan membran nukleus, dan pada akhirnya menyebabkan deformasi dan kematian sel. Pengembangan produk film hidrogel ini sebagai kandidat pembalut luka sudah melewati beberapa tahapan seperti preformulasi, formulasi, karakterisasi, pengujian antimikroba secara in-vitro dan evaluasi terhadap luka bakar derajat dua secara in vivo.

(20) **RI Permohonan Paten**

(19) **ID** (11) **No Pengumuman : 2022/S/02691** (13) **A**

(51) **I.P.C : A 61K 8/98,A 61Q 19/08**

(21) **No. Permohonan Paten :** S00202210553

(22) **Tanggal Penerimaan Permohonan Paten :**
28 September 2022

(30) **Data Prioritas :**
(31) Nomor (32) Tanggal (33) Negara

(43) **Tanggal Pengumuman Paten :**
07 Oktober 2022

(71) **Nama dan Alamat yang Mengajukan Permohonan Paten :**
Sentra KI Universitas Sam Ratulangi
Jln. Kampus Unsrat, Kleak , Manado, Sulawesi Utara Indonesia

(72) **Nama Inventor :**
Sisilia Taasiringan,ID
Viktor Fourman Adil Telaumbanua,ID
Grace Andriani Maria Pratasik,ID
Tiara Febrina Mandagi,ID
Daisy M. Makapedua, S.Pi, M.App.Sc, M.Sc, Ph.D,ID

(74) **Nama dan Alamat Konsultan Paten :**

(54) **Judul Invensi :** METODE PRODUKSI ALBUSAN GLOWTENING: FACIAL MASK HYDROGEL EKSTRAK ALBUMIN IKAN GABUS SEBAGAI ANTI-AGING DENGAN AROMA BUNGA KRISAN

(57) **Abstrak :**
Invensi ini berkaitan dengan metode produksi Albusan Glowtening (Albumin Krisan): facial mask hydrogel ekstrak albumin ikan gabus sebagai anti-aging dengan aroma bunga krisan sebagai upaya pemanfaatan ekstrak albumin dari ikan gabus Channa striata dan ekstrak bunga krisan Chrysanthemum. Metode produksi masker wajah ALbusan glowtening meliputi tahapan sebagai berikut: menyiapkan bahan baku pembuatan produk, albumin ikan gabus dan ekstraksi bunga krisan, juga persiapan bahan penunjang lainnya. Tujuan utama invensi ini adalah menyediakan metode pembuatan produk Albusan Glowtening sebagai produk masker wajah yang bermanfaat mengatasi penuaan dini (anti-aging). Tujuan lain invensi ini adalah menyediakan produk kosmetika berbahan baku komoditas potensi daerah yang dapat dikembangkan lebih optimal. Metode produksi masker wajah Albusan glowtening yang mengandung ekstrak albumin Channa striata dan ekstrak bunga krisan Chrysanthemum adalah produk kosmetika berbahan dasar alami serta bermanfaat untuk mencegah penuaan dini (anti-aging).

(20) **RI Permohonan Paten**

(19) **ID** (11) **No Pengumuman : 2022/S/02579** (13) **A**

(51) **I.P.C : Int.Cl./**

(21) **No. Permohonan Paten :** S00202210000

(22) **Tanggal Penerimaan Permohonan Paten :**
16 September 2022

(30) **Data Prioritas :**
(31) Nomor (32) Tanggal (33) Negara

(43) **Tanggal Pengumuman Paten :**
03 Oktober 2022

(71) **Nama dan Alamat yang Mengajukan Permohonan Paten :**
Universitas Negeri Malang
Jl. Semarang 5 Malang Indonesia

(72) **Nama Inventor :**
Prof. Dr. Ahmad Taufiq, S.Pd., M.Si,ID
Prof. Dr. Sunaryono, S.Pd, M.Si ,ID
Prof. Nandang Mufti, M.T., Ph.D,ID
Prof. Dr. Arif Hidayat, M.Si ,ID
Prof. Dr. Markus Diantoro, M.Si,ID
ST. Ulfawanti Intan Subadra, M.Si ,ID
Trio Erik Setyawan, M.Si,ID
Maulia Ingganis Wuriantika, M.Si,ID
Nur Elma Ayu Wahyuni, S.Si,ID

(74) **Nama dan Alamat Konsultan Paten :**

(54) **Judul Invensi :** METODE PEMBUATAN NANOKOMPOSIT Fe3O4/HAp TERBUNGKUS 3-AMINOPROPYL TRIMETHOXYSILANE BERBAHAN DASAR PASIR BESI DAN BATU KAPUR

(57) **Abstrak :**
Invensi ini berkaitan dengan metode pembuatan nanokomposit Fe3O4/HAp terbungkus 3- Aminopropyl Trimethoxysilane dengan bahan utama dari pasir besi dan batu kapur. Tahapan pembuatan nanokomposit Fe3O4/HAp terbungkus 3- Aminopropyl Trimethoxysilane terdiri dari pembuatan Ca(OH)2, pembuatan Fe3O4, pembuatan nanokomposit Fe3O4/HAp, serta nanokomposit Fe3O4/HAp terbungkus 3- Aminopropyl Trimethoxysilane. Nanokomposit yang dihasilkan dalam invensi berukuran di bawah 100 nm.

(20) **RI Permohonan Paten**

(19) **ID** (11) **No Pengumuman : 2022/S/02680** (13) **A**

(51) **I.P.C : Int.Cl./**

(21) **No. Permohonan Paten :** S00202210578

(22) **Tanggal Penerimaan Permohonan Paten :**
28 September 2022

(30) **Data Prioritas :**
(31) Nomor (32) Tanggal (33) Negara

(43) **Tanggal Pengumuman Paten :**
07 Oktober 2022

(71) **Nama dan Alamat yang Mengajukan Permohonan Paten :**
UNIVERSITAS AHMAD DAHLAN
Jl. Pramuka 5F, Pandeyan, Umbulharjo, Yogyakarta, DI Yogyakarta 55161 Indonesia

(72) **Nama Inventor :**
Iis Wahyuningsih,ID
Dwi Utami ,ID
Urva Fersiva,ID

(74) **Nama dan Alamat Konsultan Paten :**

(54) **Judul Invensi :** METODE PEMBUATAN SOLID SELF NANO EMULSIFYING DRUG DELIVERY SYSTEM MINYAK BIJI JINTAN HITAM DAN KOMPOSISINYA

(57) **Abstrak :**

Minyak biji jintan hitam (MBJH) (Nigella sativa) mengandung timokuinon yang diketahui memiliki aktivitas sebagai antitrombositopenia. MBJH sulit diabsorpsi dalam saluran cerna terkait sifatnya yang hidrofobik. Pengembangan sediaan SNEDDS (Self Nano Emulsy Drug Delivery System) MBJH merupakan salah satu strategi peningkatan absorpsi. Namun, SNEDDS memiliki keterbatasan dalam hal stabilitas sehingga dilakukan invensi lanjutan dengan membuat sediaan SNEDDS dalam bentuk padatan atau solid SNEDDS. Invensi ini menyediakan metode pembuatan dan komposisi solid SNEDDS MBJH. Formula dengan proporsi 13% MBJH, 60% tween 80 dan 27% sorbitol dan 400 g aerosil tiap mL SNEDDS mampu membentuk formula optimal solid SNEDDS MBJH. Karakter solid SNEDDS yang diperoleh mempunyai : persen transmittan 99,72 ± 0,62 %; waktu emulsifikasi 15 ± 0,28 detik; nilai sudut diam 22,75 ± 2,4o; density bulk dan tapped density berturut-turut adalah 0,50 ± 0,05 dan 51,34 ± 2,08o; diameter rata-rata droplet 259,7 nm; index PI 0,481.

(20) RI Permohonan Paten

(19) ID (11) No Pengumuman : 2022/S/02625 (13) A

(51) I.P.C : B 01J 20/30,B 01J 20/02

(21) No. Permohonan Paten : S00202209867

(22) Tanggal Penerimaan Permohonan Paten :
14 September 2022

(30) Data Prioritas :
(31) Nomor (32) Tanggal (33) Negara

(43) Tanggal Pengumuman Paten :
04 Oktober 2022

(71) Nama dan Alamat yang Mengajukan Permohonan Paten :
Universitas Tanjungpura
Jl. Prof. Dr. H Jl. Profesor Dokter H. Hadari Nawawi, Bansir Laut, Kec. Pontianak Tenggara, Kota Pontianak, Kalimantan Barat 78124 Indonesia

(72) Nama Inventor :
Prof.Dr.H. Thamrin Usman, DEA ,ID
Dr. Nelly Wahyuni S.Si, M.Si,ID
M.Ilham ramadani,ID

(74) Nama dan Alamat Konsultan Paten :

(54) Judul Invensi : PROSES PEMBUATAN GEOPOLIMER TERMODIFIKASI HIDROGEN PEROKSIDA SEBAGAI ADSORBEN ASAM LEMAK BEBAS MINYAK SAWIT MENTA

(57) Abstrak :
Yang diungkapkan disini adalah Proses Proses pembuatan geopolimer dari metakaolin termodifikasi hidrogen peroksida sebagai adsorben asam lemak bebas pada minyak sawit mentah atau minyak nabati mentah dengan penggunaan sebagai adsorben dengan konsentrasi 5% b/b dan asam lemak bebas yang teradsorbsi sebanyak 85%, yang terdiri dari, Mencampurkan natrium silikat dan natrium hidroksida serta aquades sebagai campuran raksi; mengaduk campuran reaksi pada kecepatan 300 rpm hingga homogen sebagai larutan aktivasi; menambahkan metakaolin dan hidrogen peroksida kedalam larutan aktivasi; mengaduk larutan aktivasi, metakaolin dan hidrogen peroksida pada kecepatan 2000 rpm selama 1 menit sehingga dihasilkan pasta geopolimer; mencetak pasta geopolimer yang dihasilkan didiamkan selama 2 jam untuk mengstabilkan pori-pori geopolimer; memanaskan pasta geopolimer di oven pada suhu 60oC selama 48 jam, untuk menghasilkan padatan geopolimer termodifikasi; Menggerus geopolimer termodifikasi yang dihasilkan; Mengayak geopolimer termodifikasi dengan ayakan 80 mesh sehingga digunakan sebagi adsorben asam lemak bebas pada minyak sawit mentah.

(20) **RI Permohonan Paten**

(19) **ID** **(11)** **No Pengumuman : 2022/S/02683** **(13) A**

(51) **I.P.C : Int.Cl./**

(21) **No. Permohonan Paten :** S00202210729

(22) **Tanggal Penerimaan Permohonan Paten :**
30 September 2022

(30) **Data Prioritas :**
(31) Nomor (32) Tanggal (33) Negara

(43) **Tanggal Pengumuman Paten :**
07 Oktober 2022

(71) **Nama dan Alamat yang Mengajukan Permohonan Paten :**
PT. NFC INDONESIA TBK.
Mangkuluhur City Tower One, Lantai 7 suite 5-7, JL. Jenderal Gatot Subroto Kavling 1-3, Karet Semanggi, Setiabudi, Jakarta Selatan 12930 Indonesia

(72) **Nama Inventor :**
IWAN SURYAPUTRA,ID

(74) **Nama dan Alamat Konsultan Paten :**
Emirsyah Dinar
Gedung Graha Pratama Lantai 15 Jalan MT. Haryono Kavling 15

(54) **Judul Invensi :** METODE PENYEWAAN KENDARAAN RODA DUA LISTRIK BERBASIS IoT

(57) **Abstrak :**
Disediakan suatu metode penyewaan kendaraan roda dua listrik berbasis IoT. Dengan metode ini, pengguna dapat melakukan penyewaan kendaraan roda dua listrik secara daring, menemukan lokasi terdekat kendaraan roda dua listrik yang disewa, mengukur kapasitas baterai kendaraan roda dua listrik yang disewa, menemukan lokasi stasiun penggantian baterai terdekat, dan menghidupkan kendaraan roda dua listrik dengan hanya memindai kode QR yang terdapat pada kendaraan roda dua listrik.

(20) **RI Permohonan Paten**

(19) **ID** **(11)** **No Pengumuman : 2022/S/02594** **(13) A**

(51) **I.P.C : Int.Cl./**

(21) **No. Permohonan Paten :** S00202209888

(22) **Tanggal Penerimaan Permohonan Paten :**
14 September 2022

(30) **Data Prioritas :**
(31) Nomor (32) Tanggal (33) Negara

(43) **Tanggal Pengumuman Paten :**
03 Oktober 2022

(71) **Nama dan Alamat yang Mengajukan Permohonan Paten :**
UNIVERSITAS PEMBANGUNAN NASIONAL "VETERAN" YOGYAKARTA
Jl. Padjajaran No.104, Ring Road Utara, Ngropoh, Condongcatur, Kec. Depok, Kabupaten Sleman, Daerah Istimewa Yogyakarta Indonesia

(72) **Nama Inventor :**
Ir. ARI WIJAYANI,ID
NINIK PROBOSARI,ID
KARTIKA AYU ARDHANARISWARI,ID

(74) **Nama dan Alamat Konsultan Paten :**

(54) **Judul Invensi :** PROSES PEMBUATAN ZAT PEWARNA ALAMI DARI BUNGA ROSELA SEBAGAI BAHAN DASAR PEWARNA TENUN

(57) **Abstrak :**
Proses pembuatan zat warna alami dari bunga rosela sebagai bahan dasar pewarna tenun menggunakan cara pemanasan untuk mengeluarkan antioksidan secara maksimal. Invensi ini berhubungan dengan proses pembuatan zat warna alami dari bunga rosela sebagai bahan dasar pewarna tenun, khususnya metode ekstraksi dan pewarnaan kain. Pemanasan dilakukan selama 6 jam, sedangkan pewarnaan kain tenun dilakukan pencelupan selama 10 kali.

(20) **RI Permohonan Paten**

(19) **ID** (11) **No Pengumuman : 2022/S/02622** (13) **A**

(51) **I.P.C : A 23K 20/163,A 23K 10/00**

(21) **No. Permohonan Paten :** S00202209907

(22) **Tanggal Penerimaan Permohonan Paten :**
15 September 2022

(30) **Data Prioritas :**
(31) Nomor (32) Tanggal (33) Negara

(43) **Tanggal Pengumuman Paten :**
04 Oktober 2022

(71) **Nama dan Alamat yang Mengajukan Permohonan Paten :**
Sentra KI Universitas Sam Ratulangi
Jln. Kampus Unsrat, Kleak , Manado, Sulawesi Utara Indonesia

(72) **Nama Inventor :**
Henneke Pangkey,ID

(74) **Nama dan Alamat Konsultan Paten :**

(54) **Judul Invensi :** MEDIA BIOFLOK 50 ML DALAM 250 ML AIR UNTUK PERBANYAKAN PAKAN ALAMI ALONA SP

(57) **Abstrak :**

Invensi ini mengenai media kultur untuk budidaya pakan alami air tawar Alona ap. Pakan alami Alona sp. sangat dibutuhkan saat periode larva ikan yang masih sangat kecil (dengan ukuran tubuh 1-2 cm). Pakan alami ini diperuntukan bagi ikan konsumsi seperti ikan nila, ikan mas dan ikan hias. Pengembangan usaha akuakultur sangat tergantung pada ketersediaan pakan alami, sehingga ketersediaan larva ikan dapat berkesinambungan dengan laju kelangsungan hidup yang tinggi (di atas 80%). Media tumbuh dari invensi ini adalah bioflok yang terbentuk pada budidaya ikan nila selama 4 minggu berukuran 3-5 cm (dengan berat 2,10±0,44 g) yang diberi pakan pellet komersil dan penambahan sumber karbon yaitu gula pasir sebanyak 40% dari jumlah pakan harian. Hasil yang diperoleh sangat menunjang pertumbuhan pakan alami Alona sp., dimana pada minggu ke-4 (hari ke-28) setelah inokulasi hari pertama sebanyak 10 individu Alona sp., kepadatan pakan alami Alona sp. adalah sebanyak 561 individu/300 mL air.

(20) **RI Permohonan Paten**

(19) **ID** (11) **No Pengumuman : 2022/S/02562** (13) **A**

(51) **I.P.C : Int.Cl./**

(21) **No. Permohonan Paten :** S00202209924

(22) **Tanggal Penerimaan Permohonan Paten :**
15 September 2022

(30) **Data Prioritas :**
(31) Nomor (32) Tanggal (33) Negara

(43) **Tanggal Pengumuman Paten :**
03 Oktober 2022

(71) **Nama dan Alamat yang Mengajukan Permohonan Paten :**
Universitas PGRI Madiun
Jln. Setiabudi No. 85 Madiun (PIKI/Lab terpadu)
Indonesia

(72) **Nama Inventor :**
Dr.drh. Cicilia Novi Primiani, M.Pd.,ID
Pujiati, S.Si., M.Si.,ID

(74) **Nama dan Alamat Konsultan Paten :**
Sentra KI Universitas PGRI Madiun
Jln. Setiabudi No. 85 Madiun (PIKI / Lab Terpadu)

(54) **Judul Invensi :** Metode Fermentasi Padat Kacang Gude (Cajanus cajan) Untuk Produksi Minyak Nabati

(57) **Abstrak :**

Abstrak METODE FERMENTASI PADAT KACANG GUDE (Cajanus cajan) UNTUK PRODUKSI MINYAK NABATI Kacang gude (Cajanus cajan) merupakan Leguminoceae lokal mempunyai potensi menghasilkan minyak nabati, tetapi belum banyak diproduksi. Minyak nabati kacang gude dapat digunakan sebagai bahan pangan maupun obat-obatan. Kacang gude mempunyai kandungan lemak nabati cenderung rendah. Tujuan invensi ini untuk meningkatkan kadar minyak kacang gude dengan fermentasi kapang Aspergillus niger. Rendahnya minyak nabati dapat ditingkatkan melalui proses fermentasi padat Solid State Fermentation (SSF), dengan kapang Aspergillus niger. Kelebihan metode SSF sangat cocok karena hanya membutuhkan sedikit air dalam pertumbuhannya. Aspergillus niger merupakan kapang yang berpotensi dalam fermentasi makanan karena tidak menghasilkan mikotoksin. Invensi ini berkaitan dengan peningkatan kadar minyak biji kacang gude (Cajanus cajan) melalui proses fermentasi oleh kapang Aspergillus niger. Raw material (kacang gude kering) hanya memiliki kadar minyak 1,6%. Penggunaan SSF dengan Aspergillus niger mengalami peningkatan kadar minyak sebesar 29,34 ± 0,04 % terjadi peningkatan peningkatan sebesar 85,5%. Hasil terbaik kadar minyak kacang gude dengan metode fermentasi padat (SSF) yaitu dengan penambahan kultur 0,6 ml/g, waktu inkubasi selama 96 jam pada suhu ruang 28-30oC. Dengan demikian diharapkan kacang gude dapat digunakan sebagai produk sumber minyak nabati dalam skala industri.

(20) **RI Permohonan Paten**

(19) **ID** (11) **No Pengumuman : 2022/S/02548** (13) **A**

(51) **I.P.C : A 01N 65/00**

(21) **No. Permohonan Paten :** S00202209943

(22) **Tanggal Penerimaan Permohonan Paten :**
15 September 2022

(30) **Data Prioritas :**
(31) Nomor (32) Tanggal (33) Negara

(43) **Tanggal Pengumuman Paten :**
03 Oktober 2022

(71) **Nama dan Alamat yang Mengajukan Permohonan Paten :**
Sentra KI Universitas Tadulako
Kampus Bumi Tadulako Jalan Soekarno Hatta KM 12
Indonesia

(72) **Nama Inventor :**
Burhanuddin Haji Nasir,ID
Nur Khasanah,ID
Idham,ID

(74) **Nama dan Alamat Konsultan Paten :**

(54) **Judul Invensi :** EKSTRAK TUMBUHAN Calotropis gigantea, Ageratum conyzoides DAN Vitex negundo SEBAGAI INSEKTISIDA NABATI UNTUK PENGENDALIAN Spodoptera frugiperda PADA TANAMAN JAGUNG

(57) **Abstrak :**
Invensi ini berhubungan dengan proses pembuatan dan cara aplikasi ekstrak tumbuhan biduri (Calotropis gigantea L.), bandotan (Ageratum c onyzoides L.) dan tumbuhan (Vitex negundo L.) sebagai pestisida nabati untuk digunakan dalam pengendalian ulat grayak jagung S . f rugiperda. Proses pembuatan terlihat seperti pada klaim Hasil ekstraksi disimpan dalam lemari pendingin suhu 100C. Cara penggunaan ekstrak sebagai insektisida nabati untuk pengendalian ulat grayak jagung S . f rugiperda dilakukan dengan mengambil masing-masing ekstrak sebanyak 5 g kemudian diencerkan dengan 40 ml aqudest sebagai konsentrasi 100 persen dan diaplikasikan pada tanaman jagung yang memperlihatkan gejala serangan S . f rugiperda.

(20) RI Permohonan Paten

(19) ID (11) No Pengumuman : 2022/S/02598 (13) A

(51) I.P.C : Int.Cl./

(21) No. Permohonan Paten : S00202210028

(22) Tanggal Penerimaan Permohonan Paten :
17 September 2022

(30) Data Prioritas :
(31) Nomor (32) Tanggal (33) Negara

(43) Tanggal Pengumuman Paten :
03 Oktober 2022

(71) Nama dan Alamat yang Mengajukan Permohonan Paten :
Universitas Teuku Umar
jl. Alue Peunyareng, Ujong Tanoh Darat, Meureubo, Kabupaten Aceh Barat, Aceh Indonesia

(72) Nama Inventor :
Mohamad Gazali, S.Pi., M.Si,ID
Ir. H. Zuriat, M.Si,ID
Dio Hidayat,ID

(74) Nama dan Alamat Konsultan Paten :

(54) Judul Invensi : Proses Pembuatan Biskuit Sargassum Kaya Antioksidan

(57) Abstrak :

Invensi ini mengenai proses pembuatan biskuit Sargasum dengan proses pencampuran bahan yang diawali kuning telur dikocok dengan menggunakan sendok kemudian dicampur dengan gula halus, aduk sampai rata kemudian ditambahkan susu sesuai takaran, dikocok menggunakan mixer kecepatan rendah, sampai rata berwarna agak kuning. Tambahkan serbuk rumput laut cokelat Sargassum sp dan mentega, kocok lagi dengan kecepatan rendah sampai homogen. Kemudian ditambahkan tepung maizena, amonium bicarbonat, vanili bubuk dan garam sesuai takaran, aduk hingga homogen dengan menggunakan mixer. Penggunaan amonium bicarbonat sebagai pengembang. Siapkan tepung terigu sesuai takaran kemudian ditambahkan baking powder, aduk hingga tercampur rata. Setelah tercampur rata masukkan ke dalam adonan pertama. Aduk-aduk hingga kalis. Siapkan loyang datar kemudian diolesi dengan margaring. Ambil adonan yang telah didinginkan, tunggu sampai adonan agak empuk sehingga mudah dibentuk. Siapkan rolling pin dan bake mat yang telah dioleh tepung agar adonan tidak menempel pada saat dipipihkan. Lalu dipipihkan adonan menggunakan rolling pin dengan ketebalan 2 – 3 mm, kemudian dicetak dengan menggunakan cetakan yang mempunyai ketebalan yang sama. Masukkan adonan biskuit Sargassum ke dalam oven dan panggang selama ±35 menit atau sampai matang. Selama pemanggangan tidak boleh sering dibuka tutup. Setelah siap baru dilakukan pengemasan dengan menggunakan wadah tertutup

(20) **RI Permohonan Paten**

(19) **ID** **(11)** **No Pengumuman : 2022/S/02640** **(13) A**

(51) **I.P.C : Int.Cl./**

(21) **No. Permohonan Paten :** S00202210732

(22) **Tanggal Penerimaan Permohonan Paten :**
30 September 2022

(30) **Data Prioritas :**
(31) Nomor (32) Tanggal (33) Negara

(43) **Tanggal Pengumuman Paten :**
05 Oktober 2022

(71) **Nama dan Alamat yang Mengajukan Permohonan Paten :**
PT. NFC INDONESIA Tbk.
Mangkuluhur City Tower One Lantai 7 suite 5-7, JL. Jenderal Gatot Subroto Kavling 1-3, Karet Semanggi, Setiabudi, Jakarta Selatan 12930 Indonesia

(72) **Nama Inventor :**
IWAN SURYAPUTRA,ID

(74) **Nama dan Alamat Konsultan Paten :**
Emirsyah Dinar
Gedung Graha Pratama Lantai 15 Jalan MT. Haryono Kavling 15

(54) **Judul Invensi :** METODE UNTUK MEMBUKA JOK KENDARAAN RODA DUA LISTRIK DARI JARAK JAUH BERBASIS IoT

(57) **Abstrak :**
Disediakan suatu metode untuk membuka jok kendaraan roda dua listrik dari jarak jauh dengan menggunakan teknologi IoT (Internet of Things). Dengan metode dari invensi ini pengguna dapat membuka jok kendaraan roda dua listrik melalui aplikasi seluler (mobile apps) pada perangkat pengguna sekalipun sedang berada berada di luar negeri karena teknologi IoT yang tekoneksi dengan kendaraan roda dua listrik.

(20) **RI Permohonan Paten**

(19) **ID** **(11)** **No Pengumuman : 2022/S/02687** **(13) A**

(51) **I.P.C : Int.Cl./**

(21) **No. Permohonan Paten :** S00202210889

(22) **Tanggal Penerimaan Permohonan Paten :**
05 Oktober 2022

(30) **Data Prioritas :**
(31) Nomor (32) Tanggal (33) Negara

(43) **Tanggal Pengumuman Paten :**
07 Oktober 2022

(71) **Nama dan Alamat yang Mengajukan Permohonan Paten :**
Direktorat Inovasi dan Inkubator Bisnis Universitas Brawijaya
Jalan MT Haryono 169 Malang Indonesia

(72) **Nama Inventor :**
Prof. Dr. Ir. Elok Zubaidah, MP,ID
Aldila Putri Rahayu, SP., MP,ID

(74) **Nama dan Alamat Konsultan Paten :**

(54) **Judul Invensi :** KOMBUCHA KUNYIT SEBAGAI IMUNOMODULATOR

(57) **Abstrak :**

Invensi ini berhubungan dengan aktivitas imunomodulator kombucha dari bahan baku rimpang kunyit (Curcuma longa) pada mencit yang diinduksi dietilnitrosamin (DEN). Kombucha merupakan produk minuman fermentasi yang pada umumnya berbasis larutan teh hitam dengan penambahan Symbiotic colonies of bacteria and yeasts (SCOBY) yang banyak memiliki manfaat bagi kesehatan, termasuk sebagai hepatoprotektor. Hal tersebut diakibatkan meningkatnya senyawa bioaktif oleh aktivitas mikroorganisme selama fermentasi. Sinergi antara aktivitas mikroorganisme selama fermentasi kombucha dengan senyawa aktif kunyit meningkatkan aktivitas imunomodulator pada kunyit. Pembuatan kombucha berbasis kunyit pada invensi ini memiliki aktivitas imunomodulator yaitu dapat menurunkan sitokin pro inflamasi (TNF-α dan IL-6), serta meningkatkan aktivitas sel anti-inflamasi (IL-10) pada mencit yang diinduksi DEN. Aktivitas imunomodulator kombucha kunyit lebih baik dari minuman kunyit non fermentasi.

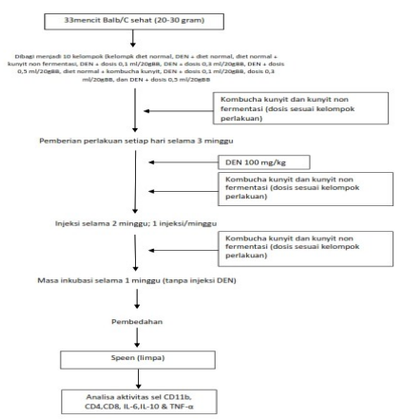

Gambar 1

(20) RI Permohonan Paten

(19) ID (11) No Pengumuman : 2022/S/02621 (13) A

(51) I.P.C : G 06F 3/00

(21) No. Permohonan Paten : S00202210506

(22) Tanggal Penerimaan Permohonan Paten :
27 September 2022

(30) Data Prioritas :
(31) Nomor (32) Tanggal (33) Negara

(43) Tanggal Pengumuman Paten :
04 Oktober 2022

(71) Nama dan Alamat yang Mengajukan Permohonan Paten :
UNIVERSITAS DIPONEGORO
Jl. Prof. Soedarto, SH Tembalang, Semarang Indonesia

(72) Nama Inventor :
Dr. Ir. R. Rizal Isnanto, S.T., M.M., M.T., IPM.,ID
Ajub Ajulian Zahra Macrina, S.T., M.T.,ID
Galih Wicaksono, S.T.,ID

(74) Nama dan Alamat Konsultan Paten :

(54) Judul Invensi : PROSES PENGENALAN TELAPAK TANGAN MENGGUNAKAN METODE ANALISIS KOMPONEN UTAMA DAN JARAK CANBERRA

(57) Abstrak :

Invensi ini berkaitan dengan suatu proses pengenalan telapak tangan menggunakan ekstraksi ciri tekstur Analisis Komponen Utama dan Jarak Canberra. Tahapan-tahapan metode pengenalan telapak tangan berdasarkan ciri tekstur menggunakan algoritma Analisis Komponen Utama dan Jarak Canberra terdiri atas: tahapan prapengolahan citra telapak tangan sampai dengan citra telapak tangan siap diekstraksi ciri, tahapan ekstraksi ciri citra telapak tangan, dan tahapan pengenalan citra telapak tangan atas masukan satu telapak tangan dengan keluaran nama dari pemilik telapak tangan tersebut.

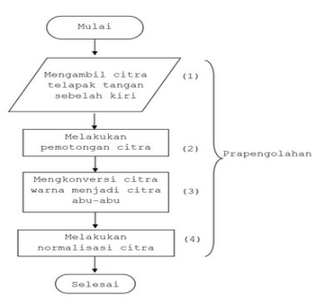

Gambar 1

(20) **RI Permohonan Paten**

(19) **ID** (11) **No Pengumuman : 2022/S/02638** (13) **A**

(51) **I.P.C : Int.Cl./**

(21) **No. Permohonan Paten :** S00202210643

(22) **Tanggal Penerimaan Permohonan Paten :**
29 September 2022

(30) **Data Prioritas :**
(31) Nomor (32) Tanggal (33) Negara

(43) **Tanggal Pengumuman Paten :**
05 Oktober 2022

(71) **Nama dan Alamat yang Mengajukan Permohonan Paten :**
Universitas Katolik Widya Mandala Surabaya
Jalan Dinoyo 42-44 Indonesia

(72) **Nama Inventor :**
Prof. Dr. Dr.med., Paul L Tahalele, dr., Sp.B., Sp.BTKV(K),ID
Gerardo A.K. Laksono, dr,ID
Franklin Vincentius Malonda, dr., Sp.B ,ID
Tabitha Novita Anggriani, dr., Sp.B,ID
Agustinus Bimo Gumelar, S.T., M.T.,ID

(74) **Nama dan Alamat Konsultan Paten :**

(54) **Judul Invensi :** KLIP TULANG RUSUK

(57) **Abstrak :**
Operasi rekonstruksi dinding dada menggunakan KLIP TULANG RUSUK ini menggunakan alat kesehatan berupa klip dan semirigid wire. Klip ini pada pokoknya adalah suatu plat berbahan logam antikarat semirigid, lentur, dapat ditekuk dan dibentuk yang berguna untuk operasi rekonstruksi tulang rusuk yang telah dibuang atau dipotong; yang dicirikan dengan bentuk seperti pelana kuda dengan ukuran sesuai ukuran diameter tulang rusuk, klip ini memiliki panjang 2,5 cm - 3 cm dan lebar 1 cm - 1,5 cm; yang padanya terdapat lubang-lubang yang fungsinya untuk memasukkan kawat dan kaki-kaki yang fungsinya fiksator klip pada ujung tulang rusuk. KLIP TULANG RUSUK dipasangkan pada setiap ujung tulang yang telah direseksi. Diikuti dengan pemasangan semirigid wire pada sisi tulang yang sama dan yang berlawanan melalui lubang pada KLIP TULANG RUSUK dan diakhiri dengan penutupan defek menggunakan flap otot. Pasca operasi rekonstruksi dinding toraks menggunakan KLIP TULANG RUSUK menghasilkan dinding toraks yang stabil dan tetap elastis mengikuti recoil pergerakan dinding toraks saat inspirasi dan ekspirasi, serta dapat melindungi organ-organ di belakang dinding toraks.

(20) RI Permohonan Paten

(19) ID (11) No Pengumuman : 2022/S/02685 (13) A

(51) I.P.C : Int.Cl./

(21) No. Permohonan Paten : S00202210809

(22) Tanggal Penerimaan Permohonan Paten :
03 Oktober 2022

(30) Data Prioritas :
(31) Nomor (32) Tanggal (33) Negara

(43) Tanggal Pengumuman Paten :
07 Oktober 2022

(71) Nama dan Alamat yang Mengajukan Permohonan Paten :
UNIVERSITAS DJUANDA
JL. Tol Ciawi No. 01 Indonesia

(72) Nama Inventor :
Dr. Ir. Deden Sudrajat, M.Si,ID
Dewi Wahyuni, S.Pt., M.Si,ID
Heru Wahyudi Atmaja,ID

(74) Nama dan Alamat Konsultan Paten :

(54) Judul Invensi : IMBANGAN KALSIUM DAN POSFOR RANSUM BURUNG PUYUH PETELUR AWAL PRODUKSI DENGAN PAKAN MENGANDUNG TEPUNG DAUN SIRIH DAN KROMIUM ORGANIK

(57) Abstrak :

Invensi ini berhubungan dengan formula ransum dengan imbangan kalsium dan posfor ransum burung puyuh petelur awal produksi pada ransum yang mengandung tepung daun sirih dan kromium organik pengganti feed additive antibiotik namun tetap dapat mempertahan produksi telur dan meningkatkan kualitas sensori telur burung puyuh. Suatu komposisi ransum puyuh petelur awal produksi dicirikan terdiri atas campuran pakan mengandung tepung daun sirih dan kromium organik dengan imbangan Ca/P tertentu serta imbangan Ca 2,7 %: P 0,6 %. Kepada puyuh petelur masa awal produksi tersebut harus disertai dengan pemberian tepung daun sirih sebanyak 1% dan kromium organik 0,15%

(20) RI Permohonan Paten

(19) ID (11) No Pengumuman : 2022/S/02583 (13) A

(51) I.P.C : Int.Cl./

(21) No. Permohonan Paten : S00202210068

(22) Tanggal Penerimaan Permohonan Paten :
19 September 2022

(30) Data Prioritas :
(31) Nomor (32) Tanggal (33) Negara

(43) Tanggal Pengumuman Paten :
03 Oktober 2022

(71) Nama dan Alamat yang Mengajukan Permohonan Paten :
Universitas Ciputra
CitraLand CBD Boulevard, Made, Kec. Sambikerep, Kota Surabaya Indonesia

(72) Nama Inventor :
J.E. Sutanto,ID
Hari Minantyo,ID
Moses Soediro,ID
Putri Widorini,ID
Ida Rahmawati,ID
Nur Lailatul Hidayah,ID
Ramandha Yasmin Widyawati,ID
Eka Seliana,ID
Mochammad Naufal Rakha Syarief,ID
Muhammad Fattah Aghniya' Ma'ruf,ID
Jushua Sutanto Putra,ID

(74) Nama dan Alamat Konsultan Paten :

(54) Judul Invensi : BROWNIS DARI TEPUNG KACANG TOLO (Vigna Unguiculata) DAN TEPUNG TEMPE (Glycine Max)

(57) Abstrak :
Invensi ini berhubungan dengan komposisi brownis kacang tolo (vigna unguiculata) dan tepung tempe (glycine max) serta bahan-bahan tambahan dalam pembuatan brownis. Brownis dalam invensi ini merupakan pengembangan dari invensi yang telah ada sebelumnya dimana komposisi brownis pada invensi sebelumnya menggunakan puree kacang tolo, tepung sorgum, tepung labu kuning, tepung jagung ungu, tepung daun singkong, puree tempe, tepung mocaf. Yang membedakan produk brownis ini adalah menggunakan bahan dasar tepung kacang tolo (vigna unguiculata) dan tepung tempe (glycine max) dengan rasio berat 150 gram : 50 gram menghasilkan karakteristik brownis yang bertekstur lembut, warna coklat, rasa manis legit dan mempunyai aroma khas kacang tolo (vigna unguiculata).

(20) **RI Permohonan Paten**

(19) **ID** **(11)** **No Pengumuman : 2022/S/02557** **(13) A**

(51) **I.P.C : Int.Cl./**

(21) **No. Permohonan Paten :** S00202210654

(22) **Tanggal Penerimaan Permohonan Paten :**
29 September 2022

(30) **Data Prioritas :**
(31) Nomor (32) Tanggal (33) Negara

(43) **Tanggal Pengumuman Paten :**
03 Oktober 2022

(71) **Nama dan Alamat yang Mengajukan Permohonan Paten :**
Andrew Agus
Jl. Alexandri 2 Blok G No.15, RT.008/RW.013, Permata Hijau Indonesia

(72) **Nama Inventor :**
Andrew Agus,ID

(74) **Nama dan Alamat Konsultan Paten :**

(54) **Judul Invensi :** DINDING BELAKANG LEMARI

(57) **Abstrak :**

Abstrak DINDING BELAKANG LEMARI Invensi ini mengenai dinding belakang lemari berupa pelat persegi panjang yang memiliki tonjolan-tonjolan pada arah atas dan arah bawahnya yang dlsesuaikan untuk diterima oleh lubang-lubang dari rangka alas dan lubang-lubang dari rak susun dan tegak lurus terhadap rangka alas dan rak susun tersebut, dimana pada sisi dalam dari dinding belakang lemari tersebut dibentuk satu atau dua alur penyekatan sebagai dudukan dalam arah vertikal dari suatu penyekat sehingga membentuk dua atau tiga ruang penyimpanan.

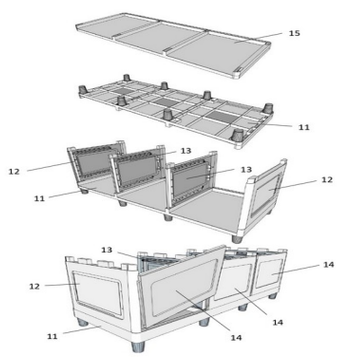

(20) **RI Permohonan Paten**

(19) **ID** **(11)** **No Pengumuman : 2022/S/02635** **(13) A**

(51) **I.P.C : Int.Cl./**

(21) **No. Permohonan Paten :** S00202210663

(22) **Tanggal Penerimaan Permohonan Paten :**
29 September 2022

(30) **Data Prioritas :**
(31) Nomor (32) Tanggal (33) Negara

(43) **Tanggal Pengumuman Paten :**
05 Oktober 2022

(71) **Nama dan Alamat yang Mengajukan Permohonan Paten :**
Austin HO
Pantai Mutiara Blok B No. 8 RT. 002/016 Kelurahan Pluit, Kecamatan Penjaringan, Jakarta Utara Indonesia

(72) **Nama Inventor :**
Austin HO,ID

(74) **Nama dan Alamat Konsultan Paten :**
George Widjojo S.H.
Jalan Kali Besar Barat No. 5 Jakarta

(54) **Judul Invensi :** ALAT PENDETEKSI KORBAN TENGGELAM

(57) **Abstrak :**
Invensi ini berhubungan dengan suatu alat pendeteksi korban tenggelam untuk mendeteksi korban tenggelam di berbagai perairan seperti di laut, sungai, danau, termasuk di kolam renang yang menggunakan suatu gelang (bracelet) yang dapat melepaskan suatu kapsul yang memuat suatu speaker ketika alat mendeteksi bahwa terdapat korban tenggelam.

(20) RI Permohonan Paten

(19) ID (11) No Pengumuman : 2022/S/02693 (13) A

(51) I.P.C : B 29B 13/02

(21) No. Permohonan Paten : S00202210745

(22) Tanggal Penerimaan Permohonan Paten :
30 September 2022

(30) Data Prioritas :
(31) Nomor (32) Tanggal (33) Negara

(43) Tanggal Pengumuman Paten :
07 Oktober 2022

(71) Nama dan Alamat yang Mengajukan Permohonan Paten :
LPPM Universitas Andalas
Gedung Rektorat Lantai 2, Kampus UNAND Limau Manis Indonesia

(72) Nama Inventor :
Sapardi,ID
Ferdhinal Asful SP.MSi,ID

(74) Nama dan Alamat Konsultan Paten :

(54) Judul Invensi : MESIN PELELEH SAMPAH PLASTIK HORIZONTAL

(57) Abstrak :
Invensi ini mengenai mesin peleleh sampah plastik vertikal, lebih khusus lagi, invensi ini berhubungan dengan rancangan kontruksi mesin pengolah sampah plastik secara otomatis menjadi bubur plastik, dimana mesin penghancur sampah selama ini memiliki mata pisau untuk memotong dam menghancurkan sampah, sehingga menguras tenaga dan hasil akhir kurang baik. Dengan invensi ini mampu meningkatkan efektifitas mesin yang hemat tenaga dan hasil yang lebih baik, dimana invensi ini terdapat tiga klaim yaitu: 1.Suatu mesin peleleh sampah plastik vertikal, yang terdiri dari : saluran masuk spiral (a), saluran bakar (b), tungku (c), pengaduk (d), saluran output (e), yang dicirikan dengan saluran masuk spiral (a), pipa saluran bakar (b) dan saluran output (e) berbentuk lurus memanjang dengan posisi horizontal. 2.Mesin peleleh sampah plastik horizontal sesuai dengan klaim 1, dimana tungku (c) dibuat di bawah mengelilingi pipa saluran bakar (b). 3.Mesin peleleh sampah plastik horizontal sesuai dengan klaim 1, dimana didalam saluran bakar dipasang pengaduk (d). 4.Mesin peleleh sampah plastik horizontal sesuai dengan klaim 1, dimana saluran output (e) memiliki ukuran lebih keci dari saluran bakar (b).

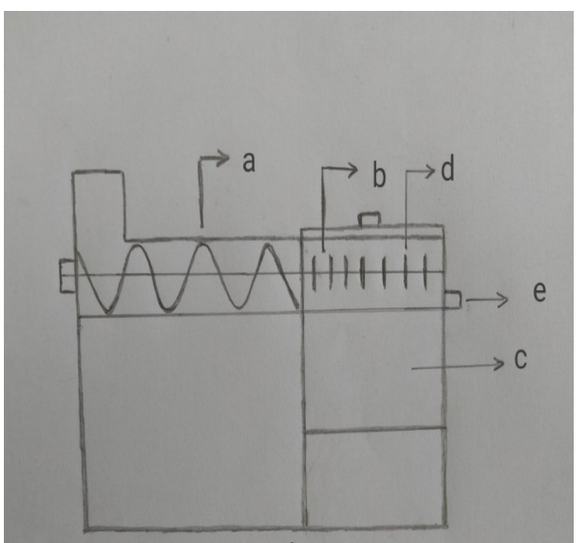

Gambar 1

(20) **RI Permohonan Paten**

(19) **ID** (11) **No Pengumuman : 2022/S/02663** (13) **A**

(51) **I.P.C : Int.Cl./**

(21) **No. Permohonan Paten :** S00202209721

(22) **Tanggal Penerimaan Permohonan Paten :**
11 September 2022

(30) **Data Prioritas :**
(31) Nomor (32) Tanggal (33) Negara

(43) **Tanggal Pengumuman Paten :**
05 Oktober 2022

(71) **Nama dan Alamat yang Mengajukan Permohonan Paten :**
Lembaga Penelitian dan Pengabdian Kepada Masyarakat (LPPM), Sekolah Tinggi Ilmu Farmasi (STIFA) Makassar
Jl Perintis Kemerdekaan KM 13,7 Indonesia

(72) **Nama Inventor :**
Dr. apt. Nur Khairi, S.Si., M.Si.,ID
Dr. apt. Wahyu Hendrarti, M.Kes,ID
Astuti, S.Si., M.Sc,ID

(74) **Nama dan Alamat Konsultan Paten :**

(54) **Judul Invensi :** KRIM WAJAH ANTI PENUAAN DINI EKSTRAK KLIKA FALOAK (Sterculia populifolia DC) DAN KOMPOSISINYA

(57) **Abstrak :**
Invensi ini berhubungan dengan krim wajah ekstrak klika faloak dan komposisinya sebagai anti penuaan dini. Ekstrak klika faloak mengandung antioksidan alami yaitu polifenol dan flavonoid yang merupakan metabolit sekunder utama sebagai anti penuaan dini. Kelebihan dari invensi menghasilkan karakteristik krim berwarna coklat natural, berbau khas ekstrak dan bentuk semi padat dan memberikan efek maksimal sebagai anti penuaan dini dengan nilai SPF 5,61, proteksi UV 4,78 dan antioksidan 79,17. Hasil uji pra klinik pada hewan coba dengan menguji ekspresi mRNA MMP-1 yang diberikan krim ekstrak klika faloak terjadi penurunan ekspresi mRNA MMP-1 yang bermakna sebelum dan setelah dilakukan pemaparan sinar ultraviolet. Sedangkan hasil pemeriksaan histopatologi meliputi ketebalan dan kerapatan menunjukkan peningkatan dan kerapatan kolagen kulit pada hewan coba yang dipapar sinar Ultraviolet. Hasil efektivitas secara klinik pada wanita dengan parameter pigmentasi, besar pori, elastisitas dan kadar air menunjukkan peningkatan perbaikan dari masing-masing parameter.

(20) RI Permohonan Paten

(19) ID

(11) No Pengumuman : 2022/S/02684

(13) A

(51) I.P.C : Int.Cl./

(21) No. Permohonan Paten : S00202210688

(22) Tanggal Penerimaan Permohonan Paten :
30 September 2022

(30) Data Prioritas :
(31) Nomor (32) Tanggal (33) Negara

(43) Tanggal Pengumuman Paten :
07 Oktober 2022

(71) Nama dan Alamat yang Mengajukan Permohonan Paten :
Politeknik Negeri Medan
Jl. Almamater No. 1 Kampus USU Medan Indonesia

(72) Nama Inventor :
Abdullah, S.Si., M.T.,ID
Maharani Putri, S.T., M.T.,ID
Cholish, S.T., M.T.,ID
Moh. Zainul Haq, S.Pd., M.Pd.,ID

(74) Nama dan Alamat Konsultan Paten :

(54) Judul Invensi : SISTEM PENERANGAN AULA DENGAN ALGORITMA PEMETAAN BERDASARKAN HITUNGAN LUX BERBASIS INTERNET OF THINGS

(57) Abstrak :

Sistem penerangan sangat dibutuhkan sebagai penambah atau penyesuaian penerangan pada aula, dikarenakan pencahayaan alami tidak mampu memenuhi kebutuhan penyesuaian penerangan ruangan apalagi jika ruangan tersebut berdimensi besar dengan ventilasi cahaya yang minim seperti pada aula. Sistem penerangan aula dengan algoritma pemetaan berdasarkan hitungan lux berbasis Internet of Things ini bertujuan untuk mengatur penerangan aula dengan kebutuhan lux penerangan yang berbeda-beda terhadap penyesuaian kebutuhan acara pada aula tersebut seperti acara seminar, pernikahan dan lain-lain, yang dapat disesuaikan dengan nilai lux yang diinginkan. Algoritma yang digunakan yaitu pemetaan jumlah lampu yang dinyalakan dari lux yang diinginkan. Pada sistem ini sudah terintegrasi teknologi Internet of Things (IoT) agar proses kendali dan monitoring dapat dilakukan dari jarak jauh melalui Smartphone, seperti kendali berupa inputan nilai lux, monitoring dari hitungan lux penerangan aula yang terukur dan monitoring hasil pemetaan lampu.

(20) **RI Permohonan Paten**

(19) **ID** (11) **No Pengumuman : 2022/S/02597** (13) **A**

(51) **I.P.C : Int.Cl./**

(21) **No. Permohonan Paten :** S00202210008

(22) **Tanggal Penerimaan Permohonan Paten :**
16 September 2022

(30) **Data Prioritas :**
(31) Nomor (32) Tanggal (33) Negara

(43) **Tanggal Pengumuman Paten :**
03 Oktober 2022

(71) **Nama dan Alamat yang Mengajukan Permohonan Paten :**
Universitas Muslim Indonesia
Jl. Urip Sumohardjo KM 05 Gedung Menara UMI Ruang LP2S Indonesia

(72) **Nama Inventor :**
Prof. Dr. Ir. Jayadi, MP,ID
Dr. Ir. Ilmiah, M.Si,ID
Nursyahran, S.Pi.,M.Si,ID

(74) **Nama dan Alamat Konsultan Paten :**

(54) **Judul Invensi :** METODE PEMELIHARAAN INDUK DAN PEMIJAHAN IKAN ENDEMIK JENIS BONTI-BONTI (Telmatherina bonti) YANG BERASAL DARI DANAU TOWUTI

(57) **Abstrak :**
Invasi yang dilakukan adalah metode untuk mempertahankan kelangsungan hidup ikan endemik Telmatherina bonti dari Danau Towuti, metode pemeliharaan induk dan metode pemijahan. Invasi yang berhubungan untuk mempertahankan hidup yaitu metode pemeliharaan ikan Telmatherina bonti secara terkontrol pada bak fiber yaitu metode gabungan pemeliharan dengan pergantian air 5-10 % per hari dan metode pemeliharaan dengan resirkulasi. Adapun hasil untuk mempertahankan kelangsungan hidup ikan yaitu 75-85 % setelah dipelihara 120 hari. Kondisi kualitas air setelah Induk ikan bonti-bonti dipelihara selama 1 bulan sebagai berikut: suhu 28,5-31,50C; oksigen terlarut 7 – 9,5 milligram/liter; pH 7,7-8,5; dan ammoniak 0,03-0,07 milligram/liter; serta volume air dalam wadah pemeliharan adalah 500 m3. Metode pemeliharaan induk ikan Telmatherina bonti telah berhasil matang gonadnya dan memijah pada pemeliharan secara eksternal. Metode pemijahan Telmatherina bonti yang dilakukan dengan membuat artifisial tempat pemijahan dari untaian tali rafiah sebagai tempat untuk meletakkan telur.

(20) **RI Permohonan Paten**

(19) **ID** (11) **No Pengumuman : 2022/S/02555** (13) **A**

(51) **I.P.C : Int.Cl./**

(21) **No. Permohonan Paten :** S00202210425

(22) **Tanggal Penerimaan Permohonan Paten :**
26 September 2022

(30) **Data Prioritas :**
(31) Nomor (32) Tanggal (33) Negara

(43) **Tanggal Pengumuman Paten :**
03 Oktober 2022

(71) **Nama dan Alamat yang Mengajukan Permohonan Paten :**
PT. PRATAPA NIRMALA
Jl. Raden Saleh Raya Nomor 4, RT. 010/RW. 001, Kenari, Kec. Senen, Kota Jakarta Pusat, Daerah Khusus Ibukota Jakarta Indonesia

(72) **Nama Inventor :**
Ermawati,ID
Christine Kumala,ID
Deciana Gunarso,ID
Vienty Sabrina,ID
John Aman,ID

(74) **Nama dan Alamat Konsultan Paten :**

(54) **Judul Invensi :** METODE PEMBUATAN LARUTAN INJEKSI SUGAMMADEX

(57) **Abstrak :**
Invensi ini berhubungan dengan metode pembuatan larutan injeksi steril garam sugammadex yang dicirikan bahwa larutan injeksi mengandung partikel dengan ukuran ≥ 10 mikron dalam jumlah kurang dari 6000/wadah dan partikel dengan ukuran ≥ 25 mikron dalam jumlah kurang dari 600/wadah, dimana metode mencakup penyaringan larutan dengan filter membran yang dapat dipilih dari polietersulfon (PES), polivinilidena fluorida (PVDF), nilon dan atau kombinasinya dengan ukuran pori kurang dari 0,3 μm, dimana cemaran total tidak lebih dari 3%.

(20) **RI Permohonan Paten**

(19) **ID** (11) **No Pengumuman : 2022/S/02696** (13) **A**

(51) **I.P.C : Int.Cl./**

(21) **No. Permohonan Paten :** S00202210042

(22) **Tanggal Penerimaan Permohonan Paten :**
19 September 2022

(30) **Data Prioritas :**
(31) Nomor (32) Tanggal (33) Negara

(43) **Tanggal Pengumuman Paten :**
07 Oktober 2022

(71) **Nama dan Alamat yang Mengajukan Permohonan Paten :**
Universitas Hang Tuah
Jl.Arief Rahman Hakim No.150 Indonesia

(72) **Nama Inventor :**
Dr. Sarianoferni, drg., M.Kes,ID

(74) **Nama dan Alamat Konsultan Paten :**

(54) **Judul Invensi :** FORMULASI ALGA BIRU HIJAU (SPIRULINA PLATENSIS) UNTUK MENCEGAH XEROSTOMIA AKIBAT RADIOTERAPI KEPALA DAN LEHER

(57) **Abstrak :**

Invensi ini berhubungan dengan formulasi alga biru hijau (Spirulina platensis) untuk mencegah penurunan sekresi saliva (xerostomia) akibat radioterapi kepala dan leher. Spirulina platensis yang telah dikeringkan dengan suhu dibawah suhu 800 celcius kemudian diayak menggunakan Mesh no.400 (0.037 mm). Pembuatan suspensi dilakukan dengan cara mencampurkan serbuk alga biru hijau (Spirulina platensis) ke dalam CMCNa 0,5% sebagai pelarut. Proses perwujudan invensi ini, Spirulina platensis telah menunjukkan kemampuannya dalam mencegah terjadinya penurunan sekresi saliva. Pemberian Spirulina platensis dapat digunakan untuk mencegah penurunan sekresi saliva (xerostomia) seiring dengan bertambahnya dosis yang diberikan.

(20) **RI Permohonan Paten**

(19) **ID** **(11)** **No Pengumuman : 2022/S/02604** **(13) A**

(51) **I.P.C : Int.Cl./**

(21) **No. Permohonan Paten :** S00202210555

(22) **Tanggal Penerimaan Permohonan Paten :**
28 September 2022

(30) **Data Prioritas :**

(31) Nomor	(32) Tanggal	(33) Negara
12345	27 September 2022	ID

(43) **Tanggal Pengumuman Paten :**
04 Oktober 2022

(71) **Nama dan Alamat yang Mengajukan Permohonan Paten :**
Sentra HKI Politeknik Pertanian Negeri Pangkajene Kepulauan
Jl Poros Makassar- Parepare Km. 83 Segeri-Mandalle Indonesia

(72) **Nama Inventor :**
Dr. Reta, S.TP., M.Si.,ID

(74) **Nama dan Alamat Konsultan Paten :**
Sentra HKI Politeknik Pertanian Negeri Pangkajene Kepulauan
Jl Poros Makassar- Parepare Km. 83 Segeri-Mandalle

(54) **Judul Invensi :** METODE FERMENTASI BIJI KOPI MENGGUNAKAN TEKNOLOGI OHMIC

(57) **Abstrak :**
Invensi ini adalah sistim kinerja dilakukan untuk metode fermentasi biji kopi dengan menggunakan teknologi ohmic dengan perlakuan kombinasi temperatur dan waktu fermentasi biji kopi untuk menghasilkan karakteristik citarasa dan aroma pada kopi yang terbaik. Waktu fermentasi yang digunakan dengan hasil uji citarasa yang disukai adalah pada range 6 – 18 jam dengan menggunakan range suhu 300C – 400C. Kualitas mutu biji kopi yang dihasilkan pada sistim kerja fermentasi ohmic pada kopi arabika dan kopi robusta dengan kategori kualitas yang tergolong pada adalah Excellent (Kopi Specialty. Diagram alir sistim kerja teknologi fermentasi biji kopi dapat dilihat pada diagram;

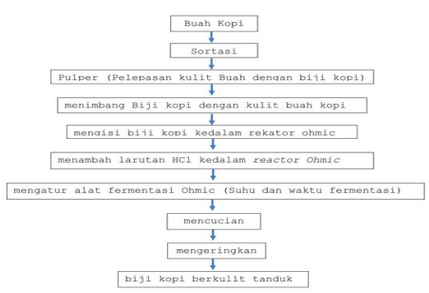

Gambar 1.1 Diagram Alir Proses Fermentasi Teknologi Ohmic.

(20) **RI Permohonan Paten**

(19) **ID** **(11)** **No Pengumuman : 2022/S/02644** **(13) A**

(51) **I.P.C : Int.Cl./**

(21) **No. Permohonan Paten :** S00202210616

(22) **Tanggal Penerimaan Permohonan Paten :**
29 September 2022

(30) **Data Prioritas :**
(31) Nomor (32) Tanggal (33) Negara

(43) **Tanggal Pengumuman Paten :**
05 Oktober 2022

(71) **Nama dan Alamat yang Mengajukan Permohonan Paten :**
Sentra KI Universitas Sam Ratulangi
Jln. Kampus Unsrat, Kleak , Manado, Sulawesi Utara Indonesia

(72) **Nama Inventor :**
Welly Waworundeng,ID
Alfon Kimbal,ID
Stefanus Sampe,ID

(74) **Nama dan Alamat Konsultan Paten :**

(54) **Judul Invensi :** STRATEGI PENGUATAN PARTISIPASI MASYARAKAT DESA

(57) **Abstrak :**
Invensi ini mengenai strategi penguatan partisipasi masyarakat desa, lebih khusus lagi, invensi ini berhubungan dengan proses atau tahapan yang penting untuk dilakukan dalam meningkatkan partisipasi masyarakat desa dalam penyelenggaraan pemerintahan dan pembangunan desa. Tujuan utama dari invensi ini adalah untuk mengatasi permasalahan yang telah ada sebelumnya khususnya kurangnya pelibatan masyarakat dalam penyelenggaraan pemerintahan dan pelaksanaan pembangunan desa. Tujuan lain dari invensi ini adalah sebagai strategi bagi pemerintah desa untuk meningkatkan partisipasi masyarakat desa dalam penyelenggaraan pemerintahan desa.

(20) **RI Permohonan Paten**

(19) **ID** **(11)** **No Pengumuman : 2022/S/02552** **(13) A**

(51) **I.P.C : Int.Cl./**

(21) **No. Permohonan Paten :** S00202209994

(22) **Tanggal Penerimaan Permohonan Paten :**
16 September 2022

(30) **Data Prioritas :**
(31) Nomor (32) Tanggal (33) Negara

(43) **Tanggal Pengumuman Paten :**
03 Oktober 2022

(71) **Nama dan Alamat yang Mengajukan Permohonan Paten :**
Riana Mayasari
Jl. Padang Selasa, Lorong Suratin No.1908 Indonesia

(72) **Nama Inventor :**
Riana Mayasari,ID
M. Sang Gumilar Panca Putra,ID
Hendra Hadiwijaya,ID
Alfitriani,ID
Rian Rahmanda Putra,ID

(74) **Nama dan Alamat Konsultan Paten :**

(54) **Judul Invensi :** Sistem Kerja Akuaponik

(57) **Abstrak :**

Invensi ini merupakan pemutakhiran dari invensi sebelumnya 5 untuk dapat digunakan lebih luas dan menyelesaikan permasalahan pada sistem kerja invensi serupa sebelumnya. Perancangan invensi ini menekankan pada sistem kerja yang mengintegrasikan pembudidayaan tanaman dengan air endapan limbah kotoran ikan dari hasil pembudidayaan ikan yang ada disekitar wilayah penanaman 10 tanaman akuaponik. Sistem kerja akuaponik dimulai dari proses penyedotan air kolam ikan yang memiliki endapan limbah kotoran ikan dengan bantuan pompa. Air endapan limbah kotoran ikan akan ditampung kedalam gentong penampungan yang kemudian di berikan nutrisi tambahan A dan B yang sesuai dengan kebutuhan tanaman 15 akuaponik yang sedang dibudidayakan. Disamping itu, kesesuaian level air akan diukur dan disesuaikan sesuai dengan seberapa Panjang pipa media tanam dan jumlah tanaman yang sedang dibudidayakan. Sistem kerja akuaponik akan mengalirkan air limbah kotoran ikan yang sudah diendapkan bersama nutrisi tambahan A dan 20 B ke seluruh tanaman melalui media tanam akuaponik selama 24 jam dengan titik akhir adalah air kembali ke gentong penampungan.

1
Gambar

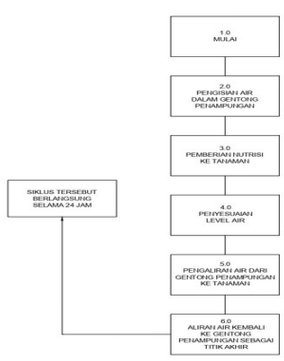

GAMBAR 1

(20) RI Permohonan Paten

(19) ID (11) No Pengumuman : 2022/S/02608 (13) A

(51) I.P.C : A 23L 21/10

(21) No. Permohonan Paten : S00202210025

(22) Tanggal Penerimaan Permohonan Paten :
17 September 2022

(30) Data Prioritas :
(31) Nomor (32) Tanggal (33) Negara

(43) Tanggal Pengumuman Paten :
04 Oktober 2022

(71) Nama dan Alamat yang Mengajukan Permohonan Paten :
Universitas Teuku Umar
jl. Alue Peunyareng, Ujong Tanoh Darat, Meureubo, Kabupaten Aceh Barat, Aceh 23681 Indonesia

(72) Nama Inventor :
Mohamad Gazali, S.Pi., M.Si,ID
Deri Anggraini,ID
Selvi Mardalena,ID
Ropita,ID
Farah Salsabila,ID
Irnu Alfarisi,ID
Sri Wahyuni., S.Pi., M.Si,ID

(74) Nama dan Alamat Konsultan Paten :

(54) Judul Invensi : Proses Pembuataan Jelly Berbahan Baku Buah Pedada “(Sonneratia alba)”

(57) Abstrak :
Invensi ini mengenai “Proses Pembuatan Jelly buah Pedada(Sonneratia alba)”, lebih khusus lagi, invensi ini berhubungan dengan modifikasi proses dan komposisi pembuatan jelly dari buah S.alba dan gula pasir, air, bubuk jelly. Invensi ini memiliki keunggulan dibandingkan dengan Invensi yang pernah ada yaitu penggunaan bahan yang belum pernah digunakan sebelumnya dan menggunakan bahan-bahan alami. Invensi ini mengelola sumber daya alam yang jarang diketahui oleh khalayak umum. Invensi ini bertujuan untuk memanfaatkan bahan baku yang belum atau jarang digunakan sehingga dapat mengoptimalkan pemanfaatan bahan alam yang tersedia.

(20) RI Permohonan Paten

(19) ID (11) No Pengumuman : 2022/S/02611 (13) A

(51) I.P.C : Int.Cl./

(21) No. Permohonan Paten : S00202210286

(22) Tanggal Penerimaan Permohonan Paten :
22 September 2022

(30) Data Prioritas :
(31) Nomor (32) Tanggal (33) Negara

(43) Tanggal Pengumuman Paten :
04 Oktober 2022

(71) Nama dan Alamat yang Mengajukan Permohonan Paten :
Universitas Muhammadiyah Magelang
Jl. Mayjend Bambang Soegeng KM 5 Indonesia

(72) Nama Inventor :
Suroto Munahar, ST., MT.,ID
Dr. Eng. Munadi, ST., MT.,ID
Dr. Aris Triwiyatno, ST., MT,ID
Joga Dharma Setiawan, MSc, PhD.,ID

(74) Nama dan Alamat Konsultan Paten :

(54) Judul Invensi : SISTEM PENGENDALI BAHAN BAKAR CAIR PADA KENDARAAN CETUS API YANG MEMPERTIMBANGKAN PERILAKU MENGEMUDI

(57) Abstrak :
Invensi ini berhubungan dengan sistem pengendali bahan bakar cair pada kendaraan cetus api yang mempertimbangkan perilaku mengemudi yang mencakup suatu bagian tangki bahan bakar, suatu bagian pompa bahan bakar, suatu bagian pengatur kecepatan putaran pompa bahan bakar dan suatu bagian modul kontrol. Sistem pengendali bahan bakar cair pada kendaraan cetus api yang mempertimbangkan perilaku mengemudi yang sesuai dengan invensi ini, dicirikan dengan kontrol cerdas (jaringan syaraf tiruan) yang ditanamkan pada suatu bagian modul kontrol yang bekerja berdasarkan masukan dari suatu bagian sensor kecepatan steering , suatu bagian sensor kecepatan pembukaan katub throttle dan suatu bagian sensor kecepatan pengereman. Suatu bagian modul kontrol bekerja untuk mengurangi/menambah debit bahan bakar yang dikirim suatu bagian injector melalui suatu bagian pipa bahan bakar dengan mempertimbangkan perilaku mengemudi.

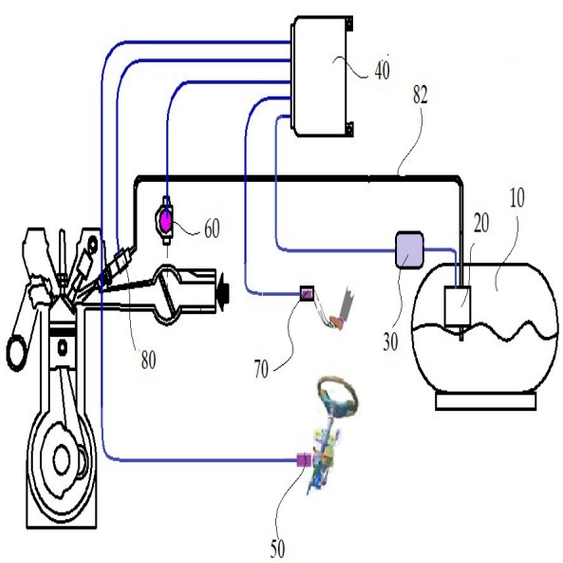

(20) RI Permohonan Paten

(19) ID (11) No Pengumuman : 2022/S/02690 (13) A

(51) I.P.C : Int.Cl./

(21) No. Permohonan Paten : S00202210603

(22) Tanggal Penerimaan Permohonan Paten :
28 September 2022

(30) Data Prioritas :
(31) Nomor (32) Tanggal (33) Negara

(43) Tanggal Pengumuman Paten :
07 Oktober 2022

(71) Nama dan Alamat yang Mengajukan Permohonan Paten :
Lembaga Inovasi Penulisan Ilmiah dan Hak Kekayaan Intelektual - Universitas Sumatera Utara
Jl. Dr. T. Mansyur No. 9 Kampus USU Medan Indonesia

(72) Nama Inventor :
Ir. Erni Misran ST., MT., Ph.D,ID
Prof. Dr. Zuhrina Masyithah ST., M.Sc,ID
Roza Dhya Fauziah,ID
Farhan Abraar,ID
Muhammad Rafli Derriansyah,ID
Cut Fadira Soraya,ID
Muhammad Ibadurrahman,ID

(74) Nama dan Alamat Konsultan Paten :

(54) Judul Invensi : PEMBUATAN BIODETERGEN DENGAN KOMBINASI SURFAKTAN PALMITOYL-MEA DAN SAPONIN DARI EKSTRAK DAU KEMBANG SEPATU (HIBISCUS ROSA-SINENSIS L.) DENGAN PENAMBAHAN ENZIM LIPASE

(57) Abstrak :
Invensi ini berhubungan dengan formulasi pembuatan biodetergen pada kombinasi surfaktan palmitoyl-MEA dan saponin dari ekstrak daun kembang sepatu (Hibiscus rosa-sinensis l.) dengan penambahan enzim lipase yang bertujuan untuk meminimalisir kerusakan lingkungan yang disebabkan oleh detergen komersial. Biodetergen dibuat dengan menggunakan surfaktan palmitoyl-MEA, saponin dari daun bunga kembang sepatu dan ditambahkan enzim lipase. Metode pembuatan biodetergen ini menggunakan bahan-bahan yang murah dan aman bagi lingkungan. Biodetergen yang dihasilkan telah memenuhi persyaratan yang diinginkan secara komersial dengan karakteristik seperti bentuknya yang homogen; berwarna dan berbau khas; pH 10,17-10,35; bahan aktif 28-45%; densitas 1,073-1,084 g/mL; dan angka lempeng total 2,1 x 102. Kemampuan biodetergen dalam menghilangkan noda dianalisis dengan uji daya detergensi dan didapatkan nilai sebesar 20,3-62 NTU. Cemaran hasil pencucian menggunakan biodetergen yang dihasilkan juga memenuhi standar baku mutu limbah dan jauh lebih rendah dari detergen komersial dengan karakteristik limbah pH 8-9; BOD 30-35 mg/L; COD 85-90 mg/L; dan TSS 15-20 mg/L.

(20) RI Permohonan Paten

(19) ID (11) No Pengumuman : 2022/S/02616 (13) A

(51) I.P.C : A 23B 4/20,A 23B 4/10,A 23P 20/10

(21) No. Permohonan Paten : S00202210566

(22) Tanggal Penerimaan Permohonan Paten :
28 September 2022

(30) Data Prioritas :
(31) Nomor (32) Tanggal (33) Negara

(43) Tanggal Pengumuman Paten :
04 Oktober 2022

(71) Nama dan Alamat yang Mengajukan Permohonan Paten :
Edo Saputra, S.TP., M.P.
Jl. Bangau Sakti, No. 25 Indonesia

(72) Nama Inventor :
Dr. Dewi Fortuna Ayu, S.TP., M.Si.,ID
Ir. Raswen Efendi, M.S.,ID
Dr. Yusmarini, S.Pt., M.P.,ID
Edo Saputra, S.TP., M.P.,ID
Yanti Nopiani, S.TP., M.Sc.,ID
Fitri Anur Marpaung,ID

(74) Nama dan Alamat Konsultan Paten :

(54) Judul Invensi : FORMULASI EDIBLE COATING DARI KITOSAN DENGAN PENAMBAHAN LENGKUAS MERAH UNTUK IKAN PATIN ASAP

(57) Abstrak :

Invensi ini mengenai formulasi edible coating dari kitosan dengan penambahan minyak atsiri lengkuas merah untuk ikan patin asap. Formulasi ini dapat digunakan oleh petani ikan patin asap atau produsen-produsen yang bergerak di bidang usaha atau penjualan ikan patin asap sehingga dapat memperpanjang umur simpan ikan patin asap. Edible coating merupakan lapisan tipis yang diberikan pada permukaan produk pangan dan bersifat mudah dicerna oleh tubuh manusia. Formulasi edible coating dari kitosan dengan penambahan minyak atsiri lengkuas merah untuk ikan patin asap sudah menggunakan metode yang tepat serta telah difikirkan dengan matang. Kitosan sebagai bahan edible coating mampu meningkatkan stabilitas penyimpanan ikan patin asap karena bersifat antioksidan dan antimikroba. Edible coating dari kitosan sebagai bahan pelapis semakin lebih baik dengan penambahan lengkuas merah yang kaya akan antioksidan dan antimikroba. Formulasi edible coating dengan penambahan minyak atsiri lengkuas merah 1% memberikan hasil yang baik sebagai pelapis yang digunakan untuk memperpanjang umur simpan ikan patin asap serta tidak mengurangi komponen nilai gizi dari ikan patin asap

(20) RI Permohonan Paten

(19) ID (11) No Pengumuman : 2022/S/02549 (13) A

(51) I.P.C : C 05B 1/00,C 05C 9/00,C 05D 1/00,C 05F 11/02,C 05F 11/00,C 05F 3/00

(21) No. Permohonan Paten : S00202209953

(22) Tanggal Penerimaan Permohonan Paten :
16 September 2022

(30) Data Prioritas :
(31) Nomor (32) Tanggal (33) Negara

(43) Tanggal Pengumuman Paten :
03 Oktober 2022

(71) Nama dan Alamat yang Mengajukan Permohonan Paten :
LPPKM Universitas Panca Bhakti
Jalan Kom Yos Sudarso, Pontianak Indonesia

(72) Nama Inventor :
Ir. Edy Syafril Hayat, MP,ID
Ir. Sri Andayani, M.MA,ID
Ir. Rita Hayati, M.Si,ID

(74) Nama dan Alamat Konsultan Paten :

(54) Judul Invensi : FORMULA PEMBENAH LAHAN SUBOPTIMAL

(57) Abstrak :

Invensi ini berhubungan dengan formula pembenah lahan suboptimal , lebih khusus lagi pembenah yang berasal biochar sekam padi dan pupuk kandang asal unggas yang diaplikasikan pada lahan pasang surut merupakan salah satu lahan suboptimal. Suatu formula pembenah lahan pasang surut yang terdiri dari : biochar sekam padi sebanyak 0,5 kg/m2 dapat dilakukan dengan tambahan pupuk anorganik 100 % dari dosis anjuran; atau biochar sekam padi : pupuk kandang ayam (disingkat biokam) dengan perbandingan berat/berat = 1:1 dengan dosis 1kg/m2 dapat dilakukan dengan tambahan pupuk anorganik 50% - 75 % dari dosis anjuran; atau biochar sekam padi :pupuk kandang burung puyuh (disingkat biokuh) dengan perbandingan berat/berat = 1:1 dengan dosis 1kg/m2 dapat diaplikasikan dengan tambahan pupuk anorganik 50% - 75 % dari dosis anjuran. Aplikasi pembenah tanah dapat dilakukan 7-15 hari sebelum tanam padi di lahan pasang surut. Hasil analisis unsur hara pembenah biokam mengandung hara N= 1,11%, P = 2,76%, K= 1,21%, pH = 8,0, C/N rasio = 28,66, dan kadar air = 11,64%. Pembenah biokuh mengandung hara N = 1,16% , P= ,09%, K = 1,01%, pH = 8,36 , C/N rasio = 32,48%, dan kadar air = 13,74%.

(20) RI Permohonan Paten

(19) ID (11) No Pengumuman : 2022/S/02558 (13) A

(51) I.P.C : Int.Cl./

(21) No. Permohonan Paten : S00202210614

(22) Tanggal Penerimaan Permohonan Paten :
29 September 2022

(30) Data Prioritas :
(31) Nomor (32) Tanggal (33) Negara

(43) Tanggal Pengumuman Paten :
03 Oktober 2022

(71) Nama dan Alamat yang Mengajukan Permohonan Paten :
Politeknik Negeri Samarinda
Jl. DR. Ciptomangunkusumo, Kampus Gunung Lipan, Samarinda, Kalimantan Timur Indonesia

(72) Nama Inventor :
ETWIN FIBRIANIE SUPRAPTO,ID
ANNI FATMAWATI ,ID
AMIRIL AZIZAH,ID

(74) Nama dan Alamat Konsultan Paten :

(54) Judul Invensi : MESIN FIKSASI PENGGULUNG SIRKULAR BATIK

(57) Abstrak :
Invensi ini berkaitan dengan suatu mesin fiksasi batik dengan sistem sirkular aliran cairan fiksasi batik dan dilengkapi wadah penjemur kain setelah di fiksasi, khususnya penggerak pada mesin fiksasi penggulung sirkular dan media jemur dalam satu perangkat integrasi. Adapun bagian pada mesin ini terdiri dari pipa berlubang (1)sepanjang 1,5m dengan kran cairan(7) sebanyak 20 lubang yang berguna mengalirkan cairan waterglas s ke kain, Sepasang pipa penggulung(2) berjarak 2 mm yang berguna untuk menjepit kain dan menggilingnya agar cairan yang mengalir dapat merata pada permukaan kain, Baut pengatur jarak pipa gulung(11) yang berguna mengatur jarak ketebalan kain agar kain dapat ditarik melewati celah pipa gulung(12), Wadah penampung cairan waterglass (3) yang berguna menampung sisa waterglass hasil perasan oleh pipa penggulung(2) untuk kemudian dialirkan menuju pompa sirkular (4). Pompa sirkular (4) berfungsi mengalirkan kembali cairan waterglass dari Wadah Penampung cairan waterglass ke pipa berlubang (1), Motor Listrik (5) berfungsi sebagai penggerak pipa rolling (2) dengan pulley system (7). Dudukan Motor (9) berfungsi untuk meletakkan motor listrik dan menghubungkannya pulley system (7) ke pipa penggulung(2). Dengan bergeraknya pipa penggulung (2) kain tertarik menuju wadah penjemuran(8) untuk dikeringkan sebelum kain masuk tahap pelorodan.

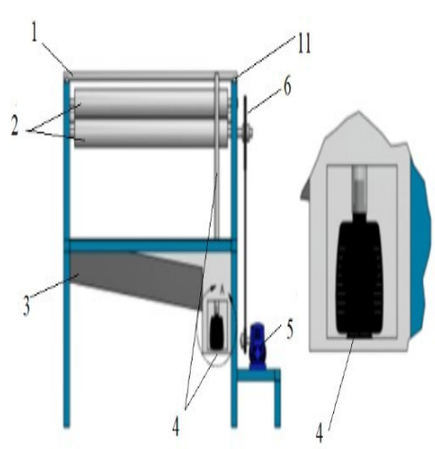

(20) **RI Permohonan Paten**

(19) **ID** (11) **No Pengumuman : 2022/S/02602** (13) **A**

(51) **I.P.C : Int.Cl./**

(21) **No. Permohonan Paten :** S00202210515

(22) **Tanggal Penerimaan Permohonan Paten :**
27 September 2022

(30) **Data Prioritas :**
(31) Nomor (32) Tanggal (33) Negara

(43) **Tanggal Pengumuman Paten :**
04 Oktober 2022

(71) **Nama dan Alamat yang Mengajukan Permohonan Paten :**
UNIVERSITAS DIPONEGORO
Jl. Prof. Soedarto, SH Tembalang, Semarang Indonesia

(72) **Nama Inventor :**
Dr. dr. Sri Winarni, M.Kes.,ID
Prof. Dr. dr. Hardhono Susanto, PAK,ID
Dr. dr. Ari Suwondo, MPH.,ID
Dr. dr. Apoina Kartini, M.Kes.,ID
Dra. Atik Mawarni, M.Kes.,ID
dr. Dharminto, M.Kes.,ID
Satriyo Adhy, S.Si., M.T.,ID
Choirun Nissa, S.Gz., M.Gizi.,ID

(74) **Nama dan Alamat Konsultan Paten :**

(54) **Judul Invensi :** SUPLEMEN YANG MENGANDUNG SENG SULFAT, VITAMIN E SINTETIK A-TOKOFEROL, VITAMIN C, DAN L-GLUTATHIONE REDUCED UNTUK MENINGKATKAN KONSENTRASI SPERMATOZOA

(57) **Abstrak :**
Infertilitas pada pria dipengaruhi oleh banyak faktor dan berhubungan dengan kualitas spermatozoa (konsentrasi, persentase morfologi spermatozoa normal, persentase motilitas progresif spermatozoa, total spermatozoa motil). Kualitas spermatozoa dapat diperbaiki melalui jalur non hormonal (makanan, suplemen, pola hidup) dan hormonal. Salah satu penyembuhan melalui jalur non hormonal adalah dengan pemberian suplementasi yang tinggi antioksidan. Telah dihasilkan komposisi suplemen yang terdiri atas seng sulfat 40 mg, vitamin E sintetik α-tokoferol 400 mg, vitamin C 500 mg, dan L-glutathione reduced 250 mg untuk meningkatkan konsentrasi spermatozoa.

(20) **RI Permohonan Paten**

(19) **ID** **(11)** **No Pengumuman : 2022/S/02559** **(13) A**

(51) **I.P.C : Int.Cl./**

(21) **No. Permohonan Paten :** S00202210734

(22) **Tanggal Penerimaan Permohonan Paten :**
30 September 2022

(30) **Data Prioritas :**
(31) Nomor (32) Tanggal (33) Negara

(43) **Tanggal Pengumuman Paten :**
03 Oktober 2022

(71) **Nama dan Alamat yang Mengajukan Permohonan Paten :**
UNIVERSITAS DIPONEGORO
Jl. Prof. Soedarto, SH Tembalang, Semarang Indonesia

(72) **Nama Inventor :**
Istna Mangisah, S.Pt., M.P.,ID
Prof. Ir. Vitus Dwi Yunianto Budi Ismadi, M.S., M.Sc., Ph.D., IPU. ,ID
Prof. Ir. Nyoman Suthama, M.Sc., Ph.D.,ID

(74) **Nama dan Alamat Konsultan Paten :**

(54) **Judul Invensi :** KOMPOSISI SINBIOTIK UNTUK ITIK DARI TEPUNG UMBI PORANG DAN LACTOBACILLUS PLANTARUM

(57) **Abstrak :**

Invensi ini berhubungan dengan komposisi sinbiotik dari tepung umbi porang dan Lactobacillus plantarum untuk itik. Lebih khusus, invensi ini berhubungan dengan komposisi sinbiotik yang dapat meningkatkan ketahanan tubuh, kecernaan nutrien, produksi daging dan bobot badan itik. Pemberian sinbiotik dari tepung umbi porang dan Lactobacillus plantarum sebanyak 1-2% dalam ransum mampu meningkatkan kecernaan protein 5,2-8,5%, kecernaan serat kasar 4,6-6,8%, energi metabolis 5,2-7,4%, produksi daging 8,2- 13,2% dan bobot badan 9,4-15,5%. Dengan adanya invensi ini maka diharapkan dapat mengatasi masalah rendahnya produktivitas itik. Tujuan invensi ini adalah untuk menyediakan komposisi sinbiotik cair yang berasal dari campuran tepung umbi porang dan Lactobacillus plantarum yang dapat meningkatkan produktivitas itik pda pemeliharaan kandang terbuka.

(20) RI Permohonan Paten

(19) ID (11) No Pengumuman : 2022/S/02627 (13) A

(51) I.P.C : Int.Cl./

(21) No. Permohonan Paten : S00202210122

(22) Tanggal Penerimaan Permohonan Paten :
20 September 2022

(30) Data Prioritas :
(31) Nomor (32) Tanggal (33) Negara

(43) Tanggal Pengumuman Paten :
05 Oktober 2022

(71) Nama dan Alamat yang Mengajukan Permohonan Paten :
UNIVERSITAS DJUANDA
JL. TOOL CIAWI NO. 01 Indonesia

(72) Nama Inventor :
Intan Kusumaningrum , S.Si, M.Si,ID
Distya Riski Hapsari, S.T.P., M.Sc,ID
Tri Ayu Anjani,ID

(74) Nama dan Alamat Konsultan Paten :

(54) Judul Invensi : KOMPOSISI PERKEDEL KENTANG INSTAN DENGAN PENAMBAHAN TEPUNG UMBI TALAS DAN TEPUNG TEMPE

(57) Abstrak :

Invensi ini berhubungan dengan komposisi perkedel kentang instan dengan penambahan tepung umbi talas dan tepung tempe. Perkedel kentang instan ini sebagai pemanfaatan bahan baku lokal dan diversifikasi pangan dengan tambahan bahan baku tepung umbi talas dan tepung tempe. Komposisi perkedel kentang instan dengan penambahan tepung umbi talas dan tepung tempe yang terdiri terdiri dari tepung kentang, tepung talas dan tepung tempe, yang dicirikan dengan perbandingan tepung kentang, tepung tempe dan tepung umbi talas (50%:10%:40%). Kandungan kimia pada tepung premix perkedel instan tepung tempe dan tepung umbi talas terpilih untuk kadar air 12,51%, abu 5,90%, lemak 10,49%, protein 11,75%, karbohidrat 59,36% dan serat kasar 9,64%

(20) RI Permohonan Paten

(19) ID

(11) No Pengumuman : 2022/S/02585

(13) A

(51) I.P.C : Int.Cl./

(21) No. Permohonan Paten : S00202210168

(22) Tanggal Penerimaan Permohonan Paten :
21 September 2022

(30) Data Prioritas :
(31) Nomor (32) Tanggal (33) Negara

(43) Tanggal Pengumuman Paten :
03 Oktober 2022

(71) Nama dan Alamat yang Mengajukan Permohonan Paten :
Universitas Negeri Malang
Jl. Semarang 5 Malang Indonesia

(72) Nama Inventor :
Dr. Dra. Mazarina Devi, M.Si,ID
Dr. Ir. Ummi Rohajatien, M.P,ID
Maulida Dwi Rahmawati,ID

(74) Nama dan Alamat Konsultan Paten :

(54) Judul Invensi : KERIPIK BAKSO GORENG (BASRENG) SUBSTITUSI TEPUNG KULIT MELINJO (Gnetum gnemon)

(57) Abstrak :

Invensi ini mengenai formula dan pembuatan keripik bakso goreng substitusi tepung kulit melinjo dengan presentase 0%, 10%, 20%, dan 30%. Tujuan dari invensi ini adalah menyediakan formula dan cara pembuatan keripik bakso goreng substitusi tepung kulit melinjo yang terbuat dari bahan-bahan berupa: tepung kulit melinjo 1.7-5.1 g, tepung tapioka 11.9-17 g, daging ayam 166 g, garam 5 g, bawang putih bubuk 3 g, lada 1 g, es batu 26 g, dan minyak kelapa sawit 500 ml. Tujuan invensi ini adalah menyediakan formula keripik bakso goreng substitusi tepung kulit melinjo sesuai klaim pertama yang diproses dari pemilihan bahan hingga menjadi produk akhir keripik bakso goreng dengan substitusi tepung kulit melinjo. Produk keripik bakso goreng substitusi tepung kulit melinjo memiliki kandungan gizi per 100 g yaitu serat pangan total 14.71-27.47 g, zat besi (Fe) 1.29-2.05 mg, kadar air 0.84-1.09 g, kadar abu 0.49-0.79 g, protein 14.59-18.79 g, lemak 17.58-21.08 g, dan karbohidrat 61,78-62.98 g. Invensi ini memanfaatkan kulit melinjo yang dibuat menjadi tepung untuk meningkatkan nilai gizi dari keripik bakso goreng substitusi tepung kulit melinjo.

(20) RI Permohonan Paten

(19) ID (11) No Pengumuman : 2022/S/02545 (13) A

(51) I.P.C : Int.Cl./

(21) No. Permohonan Paten : S00202209793

(22) Tanggal Penerimaan Permohonan Paten :
13 September 2022

(30) Data Prioritas :
(31) Nomor (32) Tanggal (33) Negara

(43) Tanggal Pengumuman Paten :
03 Oktober 2022

(71) Nama dan Alamat yang Mengajukan Permohonan Paten :
Direktorat Inovasi dan Inkubator Bisnis Universitas Brawijaya
Jalan MT Haryono 169 Malang Indonesia

(72) Nama Inventor :
Prof. Dr. Ir. Sri Wahjuningsih, M.Si,ID
Prof. Dr. Ir. M. Nur Ihsan, MS,ID

(74) Nama dan Alamat Konsultan Paten :

(54) Judul Invensi : FORMULA PENGENCER SPERMA KAMBING DENGAN SUPLEMENTASI KUNING TELUR

(57) Abstrak :
Invensi ini berhubungan dengan formula pengencer sperma kambing menggunakan pengencer dasar susu skim dengan berbagai konsentrasi kuning telur. Penambahan kuning telur dalam pengencer dasar susu skim dapat memperbaiki kualitas semen.

(20) **RI Permohonan Paten**

(19) **ID** (11) **No Pengumuman : 2022/S/02614** (13) **A**

(51) **I.P.C : Int.Cl./**

(21) **No. Permohonan Paten :** S00202210466

(22) **Tanggal Penerimaan Permohonan Paten :**
26 September 2022

(30) **Data Prioritas :**
(31) Nomor (32) Tanggal (33) Negara

(43) **Tanggal Pengumuman Paten :**
04 Oktober 2022

(71) **Nama dan Alamat yang Mengajukan Permohonan Paten :**
Lembaga Penelitian dan Pengabdian kepada Masyarakat Universitas Tunas Pembangunan Surakarta (UTP)
Jl. Balekambang Lor No. 1, Manahan, Banjarsari, Kota Surakarta Indonesia

(72) **Nama Inventor :**
Dr. Ir. Sapto Priyadi, MP.,ID
Ir. Kusriani Prasetyowati, M.Si.,ID

(74) **Nama dan Alamat Konsultan Paten :**

(54) **Judul Invensi :** METODE REMEDIASI IN-SITU Pb, Cd DAN Cu DENGAN AGEN KHELASI ORGANIK PADA BUDIDAYA CABE MERAH BESAR

(57) **Abstrak :**
Invensi ini berhubungan dengan metode remediasi lahan dari cemaran logam berat berbahaya Pb, Cd dan Cu secara in-situ pada budidaya tanaman cabe merah besar, menggunakan pupuk kandang sapi pangon sebagai agen khelasi organik, dan aspek keamanan pangan melalui perbaikan atribut mutu buah cabe merah besar. Melalui metode remediasi keamanan pangan meningkat dengan perbaikan atribut mutu buah cabe merah besar, yaitu: a) Residu Pb dan Cd pada buah cabe merah besar tidak terdeteksi, artinya batas maksimum berat cabe merah besar yang dapat ditolerir untuk dikonsumsi per 60 kg berat badan dalam waktu satu minggu menjadi invinity (tak terbatas), b) Residu Cu pada buah cabe merah besar rata-rata 9,23 ppm, artinya batas maksimum berat cabe merah besar yang dapat ditolerir untuk dikonsumsi per 60 kg berat badan dalam waktu satu minggu menjadi 22,86 kg.

(20) RI Permohonan Paten

(19) ID (11) No Pengumuman : 2022/S/02639 (13) A

(51) I.P.C : B 60L 1/00,H 02J 7/00

(21) No. Permohonan Paten : S00202210623

(22) Tanggal Penerimaan Permohonan Paten :
29 September 2022

(30) Data Prioritas :
(31) Nomor (32) Tanggal (33) Negara

(43) Tanggal Pengumuman Paten :
05 Oktober 2022

(71) Nama dan Alamat yang Mengajukan Permohonan Paten :
UNIVERSITAS AHMAD DAHLAN
Jl. Pramuka 5F, Pandeyan, Umbulharjo, Yogyakarta, DI Yogyakarta 55161 Indonesia

(72) Nama Inventor :
Tole Sutikno,ID
Nuryono Satya widodo,ID
Budi Santosa,ID
Arsyad Cahya Subrata,ID

(74) Nama dan Alamat Konsultan Paten :

(54) Judul Invensi : METODE PERPINDAHAN MODE PENGISIAN DAYA BATERAI SEPEDA LISTRIK MEMANFAATKAN ARUS BALIK MOTOR PENGGERAK

(57) Abstrak :
Invensi ini mengenai metode perpindahan mode pengisian daya baterai sepeda listrik memanfaatkan arus balik motor penggerak, lebih khusus lagi, invensi ini berhubungan dengan metode perpindahan mode dari mode pemakaian baterai ke mode pengisian baterai yang dilakukan dengan satu saklar tanpa melepas satu atau beberapa bagian yang telah dipasang pada sepeda. Tujuan utama dari invensi ini adalah untuk mengatasi permasalahan yang telah ada sebelumnya khususnya pengisian daya baterai sepeda listrik, dimana suatu metode perpindahan mode pengisian daya baterai sepeda listrik memanfaatkan arus balik motor penggerak sesuai dengan invensi ini terdiri dari proses perpindahan mode pemakaian baterai untuk mencatu motor listrik BLDC ke mode pengisian baterai, yang dicirikan dengan dengan metode perpindahan mode dari mode pemakaian baterai ke mode pengisian baterai dilakukan dengan satu saklar, motor penggerak sepeda listrik dicirikan dengan motor listrik BLDC dengan jenis gigi hub langsung (non-planetary), proses pengisian daya baterai dicirikan dengan tanpa melepas satu atau beberapa bagian yang telah dipasang pada sepeda.

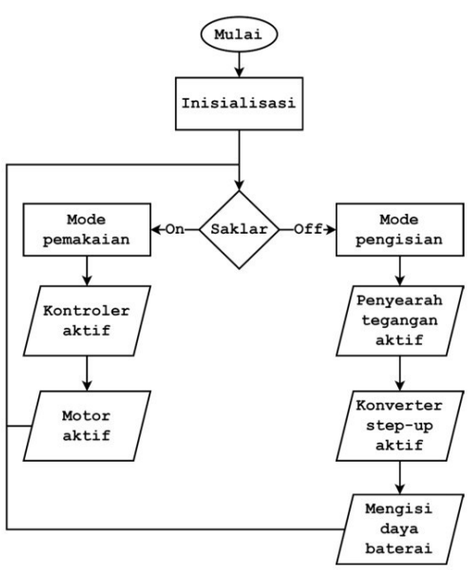

(20) **RI Permohonan Paten**

(19) **ID** (11) **No Pengumuman : 2022/S/02648** (13) **A**

(51) **I.P.C : Int.Cl./**

(21) **No. Permohonan Paten :** S00202210037

(22) **Tanggal Penerimaan Permohonan Paten :**
18 September 2022

(30) **Data Prioritas :**
(31) Nomor (32) Tanggal (33) Negara

(43) **Tanggal Pengumuman Paten :**
05 Oktober 2022

(71) **Nama dan Alamat yang Mengajukan Permohonan Paten :**
Universitas Muhammadiyah Sidoarjo
Jl. Mojopahit No.666 B Indonesia

(72) **Nama Inventor :**
IR. SUTARMAN,ID

(74) **Nama dan Alamat Konsultan Paten :**

(54) **Judul Invensi :** PUPUK HAYATI PLUS TRICHODEX DENGAN BAHAN PEMBAWA KOMBINASI TEPUNG SEKAM-KULIT SINGKONG UNTUK TANAMAN BAWANG MERAH

(57) **Abstrak :**

Agensia hayati Trichoderma asperellum isolat Tc-010 merupakan salah satu jenis fungi yang dapat dimanfaatkan sebagai alternative penggunan pupuk kimia dalam budidaya tanaman bawang merah yang selama ini senantiasa mengandalkan pada pemberian pupuk kimia buatan baik di awal maupun selama fase pertumbuhan tanaman. Keistimewaan Trichoderma adalah kemampuannya mendegradasi bahan organik dan menghasilkan berbagai metabolit sekunder yang dapat berperan sebagai senyawa Pengatur pertumbuahn tanaman. Peran ini akan menjamin pertumbuhan tanaman yang optimal. Aktivitas Trichoderma juga dapat membantu melindungi tanaman dari gangguan berbagai jamur patogen tular tanah. Agar mudah dalam distribusi dan aplikasinya, maka propagul bahan aktif pupuk hayati ini harus diformulasi dengan bahan pembawa dan bahan pengisi berupa tepung kasar sekam dan kulit singkong yang sudah dikeringkan dengan komposisi 1:2 dengan ukuran partikel maksimum 50 mesh. Setelah disterilkan campuran setara 5.000 g dicampur dengan 1.000 ml suspensi yang mengandung propagul fungi agen hayati yang diperoleh dari satu cawan dengan masa penumbuhan kultur 12 hari yang diberikan dengan cara disemprotkan sambil diaduk merata. Selanjutnya dikeringanginkan selama 3x24 jam dalam suhu 30oC sehingga diperoleh produk dengan kadar air 11,0% yang dinamakan Pupuk Hayati Plus Trichodex yang siap dikemas dalam kantung plastik kedap udara dan siap diaplikasikan di lapang.

(20) RI Permohonan Paten

(19) ID (11) No Pengumuman : 2022/S/02570 (13) A

(51) I.P.C : A 61K 8/97,A 61Q 5/02

(21) No. Permohonan Paten : S00202209981

(22) Tanggal Penerimaan Permohonan Paten :
16 September 2022

(30) Data Prioritas :
(31) Nomor (32) Tanggal (33) Negara

(43) Tanggal Pengumuman Paten :
03 Oktober 2022

(71) Nama dan Alamat yang Mengajukan Permohonan Paten :
Universitas Negeri Malang
Jl. Semarang 5 Malang Indonesia

(72) Nama Inventor :
Ajeng Daniarsih, S.Si., M.Si,ID
Yunita Rakhmawati, S.Gz., M.Kes,ID
Dina Febriyanti,ID
Devi Mariya Sulfa,ID
Syalwa Dida Wuryanti,ID

(74) Nama dan Alamat Konsultan Paten :

(54) Judul Invensi : SAMPO BERBAHAN DASAR MERANG PADI DAN PROSES PEMBUATANNYA

(57) Abstrak :

Invensi ini berhubungan dengan proses pembuatan sampo padat berbahan dasar merang padi dengan tahapan: mempersiapkan alat dan bahan (a); menimbang semua bahan (fase A, fase B, dan fase C) (b); memanaskan dan melarutkan fase B (minyak kemiri, cetyl alcohol, stearic acid, BTMS) sambil mengaduknya (c); mencampurkan ke dalam fase A (merang padi, SCI, CAPB, panthenol) lalu diaduk hingga menyatu dengan sempurna (d); memperhatikan suhu fase C (tea tree essential oil, keratin, liquid germall plus) sebelum mencampurkan fase C ke dalam fase AB dan diaduk secara merata (e); mencetak adonan lalu mendiamkan sekurang-kurangnya selama 24 jam sebelum pemakaian kemudian masukkan sampo ke dalam kemasan (f). Flavonoid, polifenol, zat besi, protein, dan vitamin B1 terkandung dalam merang padi (Suriani, 2018). Merang mengandung lignin yang mampu menghambat pertumbuhan mikroorganisme sehingga menghasilkan senyawa yang mempunyai sifat antimikroba dan antibakteri sehingga berpotensi sebagai agen kebersihan terutama sampo. Kemasan sampo padat ini menggunakan brown kraft paper yang merupakan kertas biodegradable karena saat pengolahan, minim bahan kimia. Diharapkan sampo padat memberikan solusi permasalahan limbah dan membantu perekonomian masyarakat sebagai upaya penerapan zero waste di Indonesia.

(20) **RI Permohonan Paten**

(19) **ID** **(11)** **No Pengumuman : 2022/S/02556** **(13) A**

(51) **I.P.C : C 08B 1/00,C 08L 1/02**

(21) **No. Permohonan Paten :** S00202210554

(22) **Tanggal Penerimaan Permohonan Paten :**
28 September 2022

(30) **Data Prioritas :**
(31) Nomor (32) Tanggal (33) Negara

(43) **Tanggal Pengumuman Paten :**
03 Oktober 2022

(71) **Nama dan Alamat yang Mengajukan Permohonan Paten :**
Emma Mauren Moko
Lingkungan III No. 87 Kelurahan Teling Atas Kecamatan Wanea Indonesia

(72) **Nama Inventor :**
Emma Mauren Moko,ID
Dino Rahardiyan,ID

(74) **Nama dan Alamat Konsultan Paten :**

(54) **Judul Invensi :** PROSES PEMBUATAN NANO KRISTAL SELULOSA DARI LIMBAH PENGOLAHAN PATI(DEBRIS)DALUGA(Crytosperma merkusii)MENGGUNAKAN METODE PRA PERLAKUAN ALKALIN YANG DIKOMBINASI DENGAN PERLAKUAN MEKANIS

(57) **Abstrak :**
Invensi ini mengenai proses pembuatan nano kristal selulosa berbahan baku limbah hasil pengolahan pati Daluga (debris) menggunakan metode yang berbeda yaitu pra perlakuan alkalin menggunakan larutan natrium hipoklorit dan larutan natrium hidroksida yang dikombinasi dengan perlakuan mekanis menggunakan ultrafine grinding machine untuk menghasilkan NKS debris Daluga. NKS debris Daluga yang dihasilkan dalam invensi ini memiliki karakter fisik dan karakter kimia yang berbeda dengan karakter NKS dari berbagai sumber bahan baku lainnya sehingga NKS debris Daluga dalam invensi ini berpotensi sebagai reinforcing nanomaterial

(20) **RI Permohonan Paten**

(19) **ID** **(11)** **No Pengumuman : 2022/S/02674** **(13) A**

(51) **I.P.C : Int.Cl./**

(21) **No. Permohonan Paten :** S00202210167

(22) **Tanggal Penerimaan Permohonan Paten :**
21 September 2022

(30) **Data Prioritas :**
(31) Nomor (32) Tanggal (33) Negara

(43) **Tanggal Pengumuman Paten :**
06 Oktober 2022

(71) **Nama dan Alamat yang Mengajukan Permohonan Paten :**
Universitas Negeri Malang
Jl. Semarang 5 Malang Indonesia

(72) **Nama Inventor :**
Prof. Dr. Ahmad Taufiq, M.Si,ID
Mar'atus Sholikhah, S.Si,ID
Prof. Dr. Arif Hidayat, M.Si ,ID
Prof. Nandang Mufti, Ph.D,ID
Prof. Dr. Sunaryono, M.Si ,ID
ST. Ulfawanti Intan Subadra, M.Si ,ID

(74) **Nama dan Alamat Konsultan Paten :**

(54) **Judul Invensi :** PEMBUATAN FEROFLUIDA KROMIUM FERIT UNTUK APLIKASI SENSOR MEDAN MAGNET

(57) **Abstrak :**
Invensi ini berkaitan dengan pembuatan ferofluida kromium ferit untuk sensor medan magnet. Metode yang digunakan dalam pembuatan nanopartikel adalah metode kopresipitasi. Produk yang terbentuk dari invensi ini adalah nanopartikel dan ferofluida kromium ferit. Nanopartikel kromium ferit memiliki struktur kubik dan ukuran partikelnya sebesar 8,64 nm. Morfologi dari partikel nano kromium ferit berbentuk sferis pada uji SEM. Sedangkan uji sensor medan magnet ferofluida kromium ferit menghasilkan intensitas sebesar 12 lux.

(20) **RI Permohonan Paten**

(19) **ID** **(11)** **No Pengumuman : 2022/S/02617** **(13) A**

(51) **I.P.C : Int.Cl./**

(21) **No. Permohonan Paten :** S00202210657

(22) **Tanggal Penerimaan Permohonan Paten :**
29 September 2022

(30) **Data Prioritas :**
(31) Nomor (32) Tanggal (33) Negara

(43) **Tanggal Pengumuman Paten :**
04 Oktober 2022

(71) **Nama dan Alamat yang Mengajukan Permohonan Paten :**
LPPM Universitas Andalas
Gedung Rektorat Lantai 2, Kampus UNAND Limau Manis Indonesia

(72) **Nama Inventor :**
Teguh Mizwarni Anugrah, S.TP,ID
Ferdhinal Asful, S.P, MSi,ID
Harlex Kurnia P.,ID

(74) **Nama dan Alamat Konsultan Paten :**

(54) **Judul Invensi :** ALAT PEMUNGUT SAMPAH AIR PORTABEL

(57) **Abstrak :**
Invensi ini mengenai alat pemungut sampah air portabel, lebih khusus lagi, invensi ini berhubungan dengan kontruksi alat pemungut sampah air yang dirancang portabel. Dimana Selama ini alat pemungut sampah air hanya dengan tongat kayu sehingga membutuhkan waktu yang lama dalam pengerjaan dan sulit dalam pengerjaan, maka perlu modifikasi alat pemungut sampah dengan tongkat portabel dan bagiannya dibuat berlobang atau berongga, sehingga lebih praktis dan mudah dalam penggunaan, serta menghemat tenaga dalam pengerjaan, dan menghemat waktu, dimana invensi terdapat tiga klaim yaitu : keranjang pungut, tuas kendali, tongkat portabel.

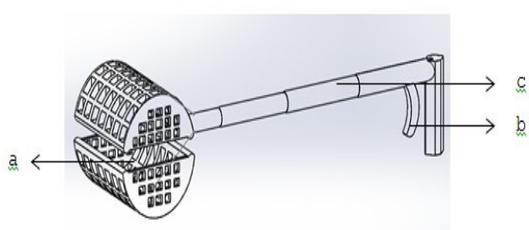

Gambar 1. Pandangan Perspektif dari Alat Pemungut Sampah Air Portabel

(20) **RI Permohonan Paten**

(19) **ID** **(11)** **No Pengumuman : 2022/S/02643** **(13) A**

(51) **I.P.C : Int.Cl./**

(21) **No. Permohonan Paten :** S00202210682

(22) **Tanggal Penerimaan Permohonan Paten :**
30 September 2022

(30) **Data Prioritas :**
(31) Nomor (32) Tanggal (33) Negara

(43) **Tanggal Pengumuman Paten :**
05 Oktober 2022

(71) **Nama dan Alamat yang Mengajukan Permohonan Paten :**
UNIVERSITAS DIPONEGORO
Jl. Prof. Soedarto, SH Tembalang, Semarang Indonesia

(72) **Nama Inventor :**
Daud Andang Pasalli, ST., M.Eng,ID
Prof. Dr. Ir. Sri Tudjono, MS,ID
Ilham Nurhuda, ST., MT., Ph.D,ID

(74) **Nama dan Alamat Konsultan Paten :**

(54) **Judul Invensi :** ALAT UJI PORTABLE UNTUK PENGUKURAN RANGKAK PADA BETON TERTEKAN

(57) **Abstrak :**

Invensi ini mengenai alat untuk mengukur propertis jangka panjang beton tertekan berupa perilaku rangkak. Propertis mekanis beton yang mengeras dapat diklasifikasikan menjadi dua kategori yakni sifat jangka pendek atau sesaat dan sifat jangka panjang. Sifat jangka panjang dapat diklasifikasikan berdasarkan rangkak dan susut beton. Pengukuran deformasi rangkak membutuhkan waktu yang lama untuk mengetahui besarnya rangkak. Dibutuhkan waktu hingga satu tahun dalam pembacaan regangan yang terjadi dan akan sangat merepotkan apabila terjadi kesalahan dalam pembebanan sehingga dilakukan pengukuran ulang mulai dari waktu awal. Pemodifikasian terhadap alat uji rangkak penting yaitu dengan mengganti sistem hidrolik atau pegas dengan alat portable yang diharapkan dalam pelaksanaannya beban yang dihasilkan akan bersifat konstan, permanen dan tidak mudah berubah. Pengembangan pada alat uji rangkak yakni alat uji portable sistem terintegrasi untuk mengobservasi perilaku rangkak pada beton tertekan. Kesatuan sistem dari komponen alat uji diprediksi mampu menghasilkan dan mempertahankan beban konstan berkelanjutan yang dibutuhkan terhadap benda uji, walaupun terjadi perubahan dimensi benda uji. Empat komponen utama kerangka alat uji portable yakni balok dan kolom, mekanisme poros sendi, mekanisme bola baja, dan beban pemberat.

Gambar

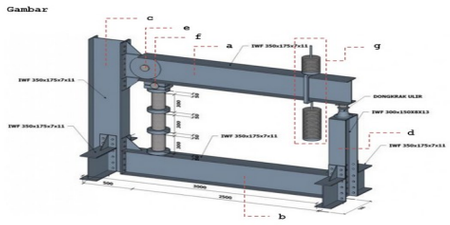

Gambar 1

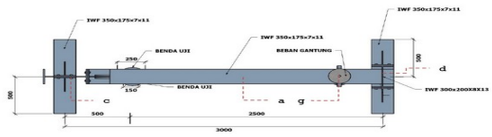

Gambar 2

(20) **RI Permohonan Paten**

(19) **ID** (11) **No Pengumuman : 2022/S/02624** (13) **A**

(51) **I.P.C : Int.Cl./**

(21) **No. Permohonan Paten :** S00202209946

(22) **Tanggal Penerimaan Permohonan Paten :**
16 September 2022

(30) **Data Prioritas :**
(31) Nomor (32) Tanggal (33) Negara

(43) **Tanggal Pengumuman Paten :**
04 Oktober 2022

(71) **Nama dan Alamat yang Mengajukan Permohonan Paten :**
Politeknik Kesehatan Kementerian Kesehatan Semarang
Jl. Tirto Agung, Pedalangan, Kec. Banyumanik, Kota Semarang, Jawa Tengah Indonesia

(72) **Nama Inventor :**
Dr. Aris Santjaka SKM., M.Kes. ,ID
Dr. dr. Masrifan Djamil, MPH., MMR ,ID
Sunaryo SKM., M.Sc. ,ID
Nur Utomo SKM., M.Sc. ,ID

(74) **Nama dan Alamat Konsultan Paten :**

(54) **Judul Invensi :** PEMODELAN KELAMBU KANDANG TERNAK UNTUK PENGENDALIAN MALARIA DI DAERAH ENDEMIS

(57) **Abstrak :**

Pengendalian malaria dari sisi vektor difokuskan di dalam rumah berupa penyemprotan dinding rumah dan pemasangan kelambu berinsektisida di tempat tidur, upaya ini kurang efektif, karena Jumlah nyamuk tertangkap di rumah hanya 3-18%, selebihnya di kandang. Peneliti mencari model kelambu, dengan tiga model yaitu model terbuka disamping, ditengah dan tertutup keseluruhan kandang, dengan menyisakan 50cm bagian atas kandang terbuka untuk semua model. Hasil penelitian nyamuk Anopheles spp. yang ditangkap di kandang 36,5 kali lebih banyak dibandingkan di rumah (2,67%); vektor 2,5 kali lebih banyak, sedangkan nyamuk Anopheles spp. paling banyak diperoleh pada model kelambu buka samping yaitu 32, buka tengah depan 26 dan tertutup keliling 15 nyamuk. Model kelambu buka samping yang dipilih dan dengan kontruksi pemasangan dari tepi kandang ternak berjarak 90cm, bagian atas kandang dibiarkan terbuka 50cm.

(20) **RI Permohonan Paten**

(19) **ID** (11) **No Pengumuman : 2022/S/02679** (13) **A**

(51) **I.P.C : C 12Q 1/00,G 06N 3/08**

(21) **No. Permohonan Paten :** S00202210599

(22) **Tanggal Penerimaan Permohonan Paten :**
28 September 2022

(30) **Data Prioritas :**
(31) Nomor (32) Tanggal (33) Negara

(43) **Tanggal Pengumuman Paten :**
07 Oktober 2022

(71) **Nama dan Alamat yang Mengajukan Permohonan Paten :**
Institut Pertanian Bogor (IPB)
Gedung Andi Hakim Nasoetion Lantai 2, Kampus IPB Dramaga, Bogor Indonesia

(72) **Nama Inventor :**
Kuntum Khaira Nadja,ID
Siti Zanuba Aisyah,ID
Azizah Lutfia Ningtyas,ID
Muhammad Iqbal, S.Pi, M.Si,ID

(74) **Nama dan Alamat Konsultan Paten :**

(54) **Judul Invensi :** ALAT DETEKSI PENYAKIT IKAN LELE BERBASIS DEEP LEARNING

(57) **Abstrak :**

Invensi ini berupa alat deteksi penyakit ikan lele white spot dan Aeromonas hydrophila berbasis metode deep learning. Invensi alat ini berbentuk alat kapal dengan dimensi 52 cm x 9 xm x 8 cm yang dilengkapi kamera dan komponen elektronika untuk mendukung proses identifikasi. Alat ini juga terhubung dengan perangkat yang dapat menunjukkan hasil identifikasi. Alat ini bekerja dengan melakukan perekaman kondisi kolam berisi ikan lele dengan menggerakkan kapal menggunakan remote control. Selanjutnya data akan melalui proses image enchacment dan dilakukan proses deep learning dengan algoritma YOLO V5. Dalam penggunaan di lapang alat ini memudahkan pembudidaya dalam mengecek kondisi kolam dan lele yang terkena penyakit white spot dan Aeromonas hydrophila sehingga mengurangi resiko adanya kegagalan panen. Alat ini mudah dioperasikan, memiliki tingkat keakuratan sebesar 71%, dan dapat digunakan berulang-ulang.

(20) **RI Permohonan Paten**

(19) **ID** **(11)** **No Pengumuman : 2022/S/02623** **(13) A**

(51) **I.P.C : Int.Cl./**

(21) **No. Permohonan Paten :** S00202210027

(22) **Tanggal Penerimaan Permohonan Paten :**
17 September 2022

(30) **Data Prioritas :**
(31) Nomor (32) Tanggal (33) Negara

(43) **Tanggal Pengumuman Paten :**
04 Oktober 2022

(71) **Nama dan Alamat yang Mengajukan Permohonan Paten :**
Universitas Teuku Umar
jl. Alue Peunyareng, Ujong Tanoh Darat, Meureubo, Kabupaten Aceh Barat, Aceh Indonesia

(72) **Nama Inventor :**
Mohamad Gazali, S.Pi., M.Si,ID
Cut Sri Wahyuni,ID
Dio Hidayat,ID

(74) **Nama dan Alamat Konsultan Paten :**

(54) **Judul Invensi :** Proses Pembuatan Teh Rumput Laut Sargassum sp dengan Penambahan Ekstrak Ketumbar (Coriandrum sativum) dan Kayu Manis (Cinnamomum verum)

(57) **Abstrak :**
Invensi ini mengenai proses Pembuatan Teh Rumput Laut Sargassum sp dengan Penambahan Ekstrak Ketumbar (Coriandrum sativum) dan Kayu Manis (Cinnamomum verum), yang terdiri dari Proses pengambilan rumput laut cokelat di Perairan, Pembersihan rumput laut cokelat sargassum dengan menggunakan air mengalir, pengeringan rumput laut cokelat sargassum dibawah sinar matahari selama 3-4 hari atau sampai kering, Proses pencampuran Rumput laut cokelat sargassum 70% dengan ekstrak biji ketumbar 15% dan kayu manis 15% untuk menghilangkan bau amis, Hasil pencampuran diisi pada kertas permeable seperti teh celup. Setelah itu dilakukan pengemasan dan labelling untuk menjaga daya simpan produk.

(20) RI Permohonan Paten

(19) ID (11) No Pengumuman : 2022/S/02563 (13) A

(51) I.P.C : C 04B 12/00

(21) No. Permohonan Paten : S00202209865

(22) Tanggal Penerimaan Permohonan Paten :
14 September 2022

(30) Data Prioritas :
(31) Nomor (32) Tanggal (33) Negara

(43) Tanggal Pengumuman Paten :
03 Oktober 2022

(71) Nama dan Alamat yang Mengajukan Permohonan Paten :
Universitas Tanjungpura
Jl. Prof. Dr. H Jl. Profesor Dokter H. Hadari Nawawi, Bansir Laut, Kec. Pontianak Tenggara, Kota Pontianak, Kalimantan Barat 78124 Indonesia

(72) Nama Inventor :
Prof. Dr. H. Thamrin Usman, DEA,ID
Dr. Nelly Wahyuni S.Si, M.Si,ID
M.Ilham Ramadani,ID

(74) Nama dan Alamat Konsultan Paten :

(54) Judul Invensi : PROSES PEMBUATAN GEOPOLIMER TERMODIFIKASI HIDROGEN PEROKSIDA SEBAGAI KATALISATOR BIODIESEL

(57) Abstrak :
Yang diungkapkan di sini adalah proses pembuatan katalisator geopolimer termodifikasi hidrogen peroksida dan penggunaannya untuk mensintesa biodiesel minyak sawit mentah. Mengaduk dengan kecepatan 300 rpm campuran yang tersusun dari Natrium Silikat dengan Natrium Hidroksida dan Aquades. Menambahkan Metakaolin dan Hidrogen Peroksida dalam campuran tersebut dan mengaduknya pada 2000 rpm selama 1 menit dan diperoleh pasta geopolimer. Mengeringkan pasta pada suhu kamar selama 2 jam. Melanjutkan pengeringan di dalam oven pada temperatur 60oC selama 48 jam. Menggerus geopolimer menjadi berukuran 80 mesh. Menghilangkan warna minyak sawit mentah dengan menambahkan Bleaching Earth ke dalamnya sebanyak 5%(b/b) pada temperatur 100oC selama 1 jam. Menyaring dan mengulang kembali penambahan bleaching earth baru. Menambahkan Geopolimer termodifikasi ke dalam minyak sawit yang sudah dihilangkan warnanya sebanyak 5%(b/b) dan diaduk selama 1 jam pada temperatur 100oC. Menyaring hingga mendapatkan minyak sawit dengan kandungan Asam Lemak Bebas kurang dari 1% atau 0,3%. Mensintesa Biodiesel dengan memasukkan katalis geopolimer termodifikasi 5%(b/b) dan metanol ke dalam reaktor gelas leher tiga, mengaduk pada suhu 60oC selama 30 menit. Masukkan minyak sawit mentah yang telah dihilangkan warna dan ALB. Mengaduk campuran tersebut selama satu jam. Terbentuk dua lapisan. Mengambil lapisan atas dan mengevaporasi, Jalannya reaksi diikuti dengan Kromatografi Lapisan Tipis(KLT).

(20) RI Permohonan Paten

(19) ID (11) No Pengumuman : 2022/S/02605 (13) A

(51) I.P.C : B 02C 18/06,B 02C 23/00

(21) No. Permohonan Paten : S00202210023

(22) Tanggal Penerimaan Permohonan Paten :
17 September 2022

(30) Data Prioritas :
(31) Nomor (32) Tanggal (33) Negara

(43) Tanggal Pengumuman Paten :
04 Oktober 2022

(71) Nama dan Alamat yang Mengajukan Permohonan Paten :
UNIVERSITAS AHMAD DAHLAN
Jl. Pramuka 5F, Pandeyan, Umbulharjo, Yogyakarta, DI Yogyakarta 55161 Indonesia

(72) Nama Inventor :
Anton Yudhana,ID
Arsyad Cahya Subrata,ID
Liya Yusrina Sabila,ID
Anggit Febriawan,ID
Rochmat Diantoro,ID

(74) Nama dan Alamat Konsultan Paten :

(54) Judul Invensi : ALAT PEMISAH LIDI DAUN KELAPA SAWIT

(57) Abstrak :
Invensi ini mengenai suatu alat pemisah lidi daun kelapa sawit yang terdiri: wadah masukan (a) daun kelapa sawit terletak pada ujung alat yang memiliki kemiringan tertentu; motor listrik penggerak roller untuk menggerakkan roller-roller (e) penjepit daun sawit sehingga daun kelapa sawit dapat berjalan; motor listrik penggerak gigi pisau (c) berfungsi menggerakkan susunan gigi pisau sehingga menyayat daun kelapa sawit dan memisahkan lidi-lidinya; dudukan (d) motor listrik penggerak berfungsi sebagai dudukan motor listrik penggerak roller (b) dan motor listrik penggerak gigi pisau (c); roller (e) yang disusun dari dua tabung yang saling dihimpitkan sedemikian rupa sehingga dapat menjepit daun-daun kelapa sawit berfungsi untuk menjalankan daun-daun kelapa sawit menuju gigi pisau (f) hingga wadah penampung lidi (i); belt (g) untuk memutar roller (e) dan motor listrik penggerak gigi pisau (c) untuk memutar gigi pisau (f); lubang keluaran daun (h) sebagai tempat keluar daun-daun kelapa sawit yang telah dipisahkan dari lidinya; wadah penampung lidi (i) berbentuk persegi panjang berfungsi untuk menampung lidi-lidi yang telah dipisahkan dari daun kelapa sawit; dengan suatu gigi pisau (f) yang disusun dari bilah-bilah pisau yang ditempatkan pada dudukan berbentuk tabung yang digerakkan oleh motor listrik penggerak gigi pisau (c) berfungsi untuk menyayat daun kelapa sawit dan memisahkan lidi-lidinya.

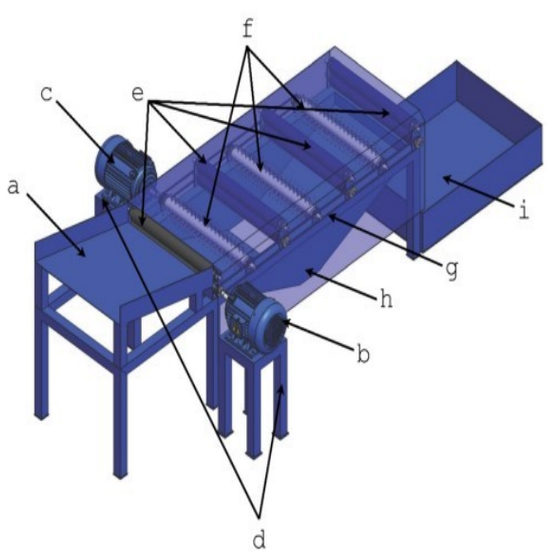

(20) RI Permohonan Paten

(19) ID (11) No Pengumuman : 2022/S/02554 (13) A

(51) I.P.C : Int.Cl./

(21) No. Permohonan Paten : S00202210355

(22) Tanggal Penerimaan Permohonan Paten :
23 September 2022

(30) Data Prioritas :
(31) Nomor (32) Tanggal (33) Negara

(43) Tanggal Pengumuman Paten :
03 Oktober 2022

(71) Nama dan Alamat yang Mengajukan Permohonan Paten :
Politeknik Negeri Samarinda
Jl. DR. Ciptomangunkusumo, Kampus Gunung Lipan, Samarinda, Kalimantan Timur Indonesia

(72) Nama Inventor :
Ir. Arief Adhiksana, SST , MT,ID

(74) Nama dan Alamat Konsultan Paten :

(54) Judul Invensi : PROSES EKSTRAKSI PEKTIN DARI KULIT PISANG KEPOK BERBANTUKAN GELOMBANG MIKRO

(57) Abstrak :
Kulit pisang kepok berpotensi sebagai sumber pektin, sehingga dapat dikembangkan dengan cara melakukan ekstraksi kulit pisang menjadi pektin. Pektin dapat dimanfaatkan dalam berbagai bidang industri. Dalam industri pangan, pektin berperan sebagai bahan pokok pembuatan jeli, selai dan selai jeruk (marmalade). Pada industri farmasi, pektin digunakan sebagai agen pembentuk gel, pengental, penstabil dan pengemulsi. Invensi ini berhubungan dengan proses ekstraksi pektin lebih khusus pada kulit pisang kepok. Invensi ini secara khusus menggunakan bantuan gelombang mikro sebagai metode ektraksi pektin dari kulit pisang kepok. Invensi ini menjadikan invensi pada nomor paten IDS000003213 sebagai salah satu dasar untuk mengembengkan metode yang lebih cepat sehingga energi dalam proses menjadi lebih efisien. Invesi ini dilakukan dengan pada rasio berat bahan baku per volume pelarut HCl 1:20 dengan kosentrasi HCl mulai dari 0,15 N hingga 0,35 N selama 20 menit dengan daya 150 Watt dan 300 Watt. Rendemen pektin yang diperoleh lebih disukai pada rentang 2,7 - 5,8%.

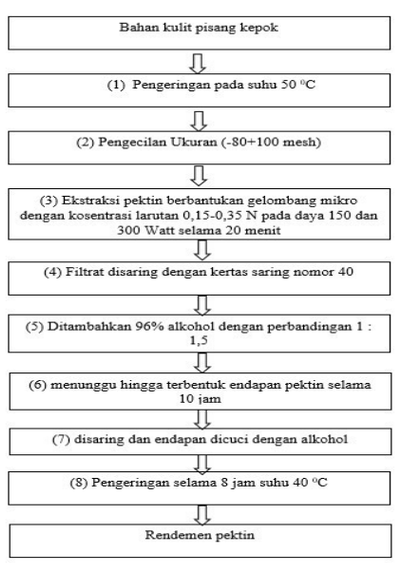

(20) **RI Permohonan Paten**

(19) **ID** **(11)** **No Pengumuman : 2022/S/02572** **(13) A**

(51) **I.P.C : A 61H 3/04,B 62K 13/08,B 62K 17/00**

(21) **No. Permohonan Paten :** S00202209521

(22) **Tanggal Penerimaan Permohonan Paten :**
05 September 2022

(30) **Data Prioritas :**
(31) Nomor (32) Tanggal (33) Negara

(43) **Tanggal Pengumuman Paten :**
03 Oktober 2022

(71) **Nama dan Alamat yang Mengajukan Permohonan Paten :**
Universitas Muhammadiyah Prof. DR. HAMKA (UHAMKA) Jakarta
Jl. Raya Bogor KM 23 No. 99 Indonesia

(72) **Nama Inventor :**
Yessy Yanita Sari,ID
Didi Diarsa Adiana,ID
Hendi Saryanto,ID

(74) **Nama dan Alamat Konsultan Paten :**
Sentra HKI UHAMKA
Jl. Raya Bogor KM 23 No.99

(54) **Judul Invensi :** ALAT BANTU MOBILITAS SEPEDA KAYU UNTUK ANAK BERKEBUTUHAN KHUSUS

(57) **Abstrak :**
Alat Bantu Mobilitas Sepeda Kayu adalah alat bantu berjalan atau bergerak berbentuk sepeda dirancang khusus untuk Anak Berkebutuhan Khusus (ABK) dari usia 7 tahun hingga 14 tahun. ABM Sepeda Kayu ini dirancang dalam rangka membantu mobilitas ABK dengan kategori physical difficulties yaitu anak yang memiliki kesulitan bergerak secara fisik atau kekhususan di motorik.ABM Sepeda Kayu berbahan baku kayu. Melalui teknologi khusus, ABM Sepeda Kayu dirancang aman, nyaman dan estetik. Kebaruan pada Alat Bantu Mobilitas ini yakni berbentuk sepeda roda tiga yang berbahan kayu karet yang ramah lingkungan, frame didesain khusus memiliki pijakan kaki di depan dan model lengkungan melandai yang memudahkan pengguna ABK, dan dengan knock down system ABK dapat merakit sendiri, serta dilengkapi tabung listrik jika dibutuhkan.

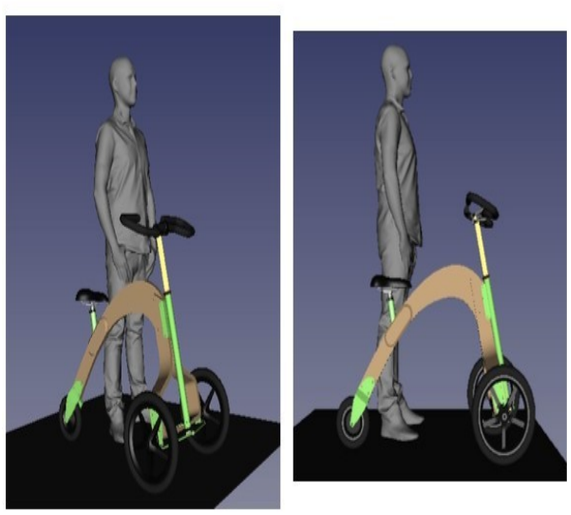

(20) **RI Permohonan Paten**

(19) **ID** (11) **No Pengumuman : 2022/S/02630** (13) **A**

(51) **I.P.C : Int.Cl./**

(21) **No. Permohonan Paten :** S00202210502

(22) **Tanggal Penerimaan Permohonan Paten :**
27 September 2022

(30) **Data Prioritas :**
(31) Nomor (32) Tanggal (33) Negara

(43) **Tanggal Pengumuman Paten :**
05 Oktober 2022

(71) **Nama dan Alamat yang Mengajukan Permohonan Paten :**
UNIVERSITAS DIPONEGORO
Jl. Prof. Soedarto, SH Tembalang, Semarang Indonesia

(72) **Nama Inventor :**
Prof. Dr. T. Aji Prasetyaningrum, ST., M.Si,ID
Prof. Dr. Moh Djaeni, ST., M.Eng,ID
Dr. Noer Abyor Handayani (Noera), ST., MT,ID
Dessy Ariyanti, ST., MT., Ph.D,ID
Dr. Ir. Nur Rokhati, MT,ID
Ir. Gunawan Widi Santosa, M.Sc,ID
Dr. Yuliani Setyaningsih, SKM., M.Kes,ID
Wahyu Widodo, S.E., M.Si., Ph.D,ID

(74) **Nama dan Alamat Konsultan Paten :**

(54) **Judul Invensi :** PEMBUATAN EDIBLE FILM DARI ALGINAT DAN κ-KARAGENAN DENGAN PENAMBAHAN MINYAK CENGKEH

(57) **Abstrak :**
Invensi ini berkaitan dengan proses pembuatan edible film dari alginat dan κ-karagenan yang digabungkan dengan minyak cengkeh yang terdiri dari tahapan sebagai berikut: a. melarutkan bubuk alginat dan κ-karagenan dengan perbandingan (9:1 b/b) dalam air demineralisasi, dalam reaktor berpengaduk; b. mereaksikan bahan dengan kondisi kecepatan pengadukan 250 rpm, suhu 50°C selama 1 jam; c. menambahkan 0,3% minyak cengkeh dan 2% $CaCl_2$ sebagai penaut silang (crosslinker agent); d. mengaduk bahan dari tahap (c) selama 15 menit dengan kecepatan pengadukan 250 rpm dan suhu 50°C; e. mendinginkan hasil reaksi sampai suhu 30°C;f. menuangkan cairan hasil ke dalam cetakan; g. mengeringkan hasil cetakan (edible film) selama 30 jam pada suhu kamar; h. melepaskan film yang terbentuk dari cetakan dan menyimpan dalam desikator pada suhu 25 ∘C dan kelembaban relatif 87%; i. menganalisa edible film dengan analisa morfologi menggunakan SEM (Scanning Electron Microscope). Keunggulan invensi ini adalah penambahan minyak cengkeh meningkatkan sifat antimikroba dan antioksidan.

(20) **RI Permohonan Paten**

(19) **ID** **(11)** **No Pengumuman : 2022/S/02615** **(13) A**

(51) **I.P.C : A 23K 30/10**

(21) **No. Permohonan Paten :** S00202210426

(22) **Tanggal Penerimaan Permohonan Paten :**
26 September 2022

(30) **Data Prioritas :**
(31) Nomor (32) Tanggal (33) Negara

(43) **Tanggal Pengumuman Paten :**
04 Oktober 2022

(71) **Nama dan Alamat yang Mengajukan Permohonan Paten :**
LPPM Universitas Andalas
Gedung Rektorat Lantai 2, Kampus UNAND Limau Manis Indonesia

(72) **Nama Inventor :**
Dr. Riesi Sriagtula, S.Pt., M.P,ID
Dr. Imana Martaguri, S.Pt., M.P,ID
Deni Novia, S.TP., M.P,ID

(74) **Nama dan Alamat Konsultan Paten :**

(54) **Judul Invensi :** Formula Silase Pakan Lengkap Berbasis Tebon Sorgum Mutan Brown Midrib Mix Indigofera Rendah Produksi Gas Metan

(57) **Abstrak :**

Invensi ini mengenai menghasilkan pakan silase komplit dengan kandungan nutrisi sesuai untuk produktivitas ternak, merupakan solusi dalam permasalahan ketersediaan pakan secara kualitas dan kontinyuitas. Pakan silase komplit lebih efektif di lapangan karena dapat diberikan langsung kepada ternak ruminansia tanpa penambahan bahan lain seperti konsentrat. Selain bernutrisi tinggi, silase komplit berbasis tebon sorhum mutan BMR dan Indogofera zollingeriana dengan rasio 50:50 dan penambahaan 5% molasses sebagai additive, mengasilkan emisi gas metan 25% lebih rendah.

(20) **RI Permohonan Paten**

(19) **ID** (11) **No Pengumuman : 2022/S/02642** (13) **A**

(51) **I.P.C : Int.Cl./**

(21) **No. Permohonan Paten :** S00202210683

(22) **Tanggal Penerimaan Permohonan Paten :**
30 September 2022

(30) **Data Prioritas :**
(31) Nomor (32) Tanggal (33) Negara

(43) **Tanggal Pengumuman Paten :**
05 Oktober 2022

(71) **Nama dan Alamat yang Mengajukan Permohonan Paten :**
UNIVERSITAS DIPONEGORO
Jl. Prof. Soedarto, SH Tembalang, Semarang Indonesia

(72) **Nama Inventor :**
Istna Mangisah, S.Pt., M.P.,ID
Prof. Ir. Vitus Dwi Yunianto Budi Ismadi, M.S., M.Sc., Ph.D., IPU. ,ID
Dr. Ir. Sri Sumarsih, S.Pt., M.P.,IPM,ID
Sugiharto, S.Pt., M.Sc., Ph. D. ,ID

(74) **Nama dan Alamat Konsultan Paten :**

(54) **Judul Invensi :** FORMULA SINBIOTIK UNTUK UNGGAS DARI TEPUNG BAWANG PUTIH DAN LACTOBACILLUS CASEI

(57) **Abstrak :**

Invensi ini berhubungan dengan formula sinbiotik dari tepung bawang putih dan Lactobacillus casei untuk unggas. Lebih khusus, invensi ini berhubungan dengan formula sinbiotik yang dapat meningkatkan kecernaan nutrien, produksi daging dan bobot badan ayam broiler. Aplikasi formula sinbiotik dari tepung bawang putih dan Lactobacillus casei sebanyak 1-2% dalam ransum mampu meningkatkan kecernaan protein 8,5%, kecernaan serat kasar 5,9%, produksi daging 12,2% dan bobot badan 10,3%. Dengan adanya invensi ini maka diharapkan dapat mengatasi masalah produktivitas ayam broiler pada pemeliharaan kandang terbuka. Tujuan invensi ini adalah untuk menyediakan formula sinbiotik cair yang berasal dari campuran tepung bawang putih dan Lactbacilus casei yang dapat meningkatkan produktivitas ayam broiler sebagai pengganti fungsi antibiotic growth promotore.

(20) **RI Permohonan Paten**

(19) **ID** (11) **No Pengumuman : 2022/S/02578** (13) **A**

(51) **I.P.C : Int.Cl./**

(21) **No. Permohonan Paten :** S00202210009

(22) **Tanggal Penerimaan Permohonan Paten :**
16 September 2022

(30) **Data Prioritas :**
(31) Nomor (32) Tanggal (33) Negara

(43) **Tanggal Pengumuman Paten :**
03 Oktober 2022

(71) **Nama dan Alamat yang Mengajukan Permohonan Paten :**
Universitas Muslim Indonesia
Jl. Urip Sumohardjo KM 05 Gedung Menara UMI Ruang LP2S Indonesia

(72) **Nama Inventor :**
Dr. Ir. St. Sabahannur, MP,ID

(74) **Nama dan Alamat Konsultan Paten :**

(54) **Judul Invensi :** PROSES PEMBUATAN COKELAT SUSU BERBAHAN VIRGIN COCONUT OIL (VCO) DAN LEMAK INTI SAWIT

(57) **Abstrak :**

Proses pembuatan cokelat susu dengan substitusi VCO, dan lemak inti sawit, lebih khusus lagi invensi ini berkaitan dengan penggantian sebagian lemak cokelat dengan VCO dan lemak inti sawit dalam pembuatan cokelat susu dengan waktu pemastaan dan pencampuran yang lebih singkat. Kelebihan invensi ini adalah menghasilkan proses pembuatan cokelat dengan waktu yang lebih singkat daripada proses pembuatan cokelat pada umumnya. Cokelat susu pada invensi ini mengandung asam lemak jenuh terdiri atas asam laurat, asam miristat, asam palmitat, asam stearate, asam arakidat, asam kaprilat, dan asam lemak tak jenuh terdiri atas asam linoleat dan asam oleat serta secara sensorik sangat disukai.

(20) RI Permohonan Paten

(19) ID (11) No Pengumuman : 2022/S/02646 (13) A

(51) I.P.C : A 23L 33/105,A 23L 15/00

(21) No. Permohonan Paten : S00202210783

(22) Tanggal Penerimaan Permohonan Paten :
02 Oktober 2022

(30) Data Prioritas :
(31) Nomor (32) Tanggal (33) Negara

(43) Tanggal Pengumuman Paten :
05 Oktober 2022

(71) Nama dan Alamat yang Mengajukan Permohonan Paten :
LPPM Universitas Riau
LPPM Universitas Riau, Kampus Bina Widya, Jl. H.R. Soebrantas Km. 12,5, Simpang Baru, Tampan, Pekanbaru,ID Indonesia

(72) Nama Inventor :
Dr. Ir. Farida Hanum Hamzah, S.P., M.MP,ID
Dr. Dewi Fortuna Ayu, S.TP., M.Si,ID
Dr. Ir. Evy Rossi, M.Sc,ID
Yossie Kharisma Dewi, S.TP., M.P.,ID
Arya Dika Prima,ID

(74) Nama dan Alamat Konsultan Paten :

(54) Judul Invensi : MAYONES MINYAK SAWIT MERAH DENGAN PENAMBAHAN EKSTRAK JAHE MERAH VAR. Rubrum

(57) Abstrak :
Invensi ini mengenai Diversifikasi Produk berupa Mayones Minyak Sawit Merah dengan Penambahan Ekstrak Jahe Merah var. Rubrum. Invensi ini berhubungan dengan pemanfaatan bahan baku berupa minyak sawit merah yang ditambah dengan ekstrak jahe Var. Rubrum dan beberapa bahan lainnya berupa kuning telur, air, lemon, dan garam yang dicampur hingga membentuk emulsi yang homogen. Formulasi mayones ini dapat digunakan oleh pelaku usaha yang bergerak di bidang industri pangan sebagai inovasi dan diversifikasi olahan pangan sehingga dapat meningkatkan nilai ekonomis dan kandungan gizi pada mayones. Pembuatan mayones menggunakan bahan dasar minyak sawit merah (MSM) sebagai sumber provitamin A dan vitamin E yang tinggi. Mayones dari MSM memiliki kekurangan yaitu rasa dan aroma yang kurang disukai oleh konsumen, sehingga perlu untuk menutupi kekurangan tersebut, salah satunya dengan penambahan ekstrak jahe merah. Jahe memiliki kandungan kimia berupa gingerol, zingerol, zingiberene, yang memiliki rasa dan aroma yang khas. Penambahan ekstrak jahe merah var. Rubrum sebanyak 2,5% memberikan karakteristik fisikokimia mayones dengan kadar air sebanyak 25,83%, aktivitas antioksidan sebesar 87,45 ppm (kuat). Nilai L* a*, dan b * berturut-turut 55,27; 11,36; dan 48,86. Uji sensori menghasilkan warna kekuningan, beraroma agak khas MSM, tekstur kental, dan berasa sedikit khas MSM, serta secara keseluruhan disukai oleh panelis.

GAMBAR 1. MAYONES MINYAK SAWIT MERAH YANG DITAMBAHKAN DENGAN EKSTRAK JAHE VAR. RUBRUM

(20) **RI Permohonan Paten**

(19) **ID** **(11)** **No Pengumuman : 2022/S/02697** **(13) A**

(51) **I.P.C : Int.Cl./**

(21) **No. Permohonan Paten :** S00202210102

(22) **Tanggal Penerimaan Permohonan Paten :**
20 September 2022

(30) **Data Prioritas :**
(31) Nomor (32) Tanggal (33) Negara

(43) **Tanggal Pengumuman Paten :**
07 Oktober 2022

(71) **Nama dan Alamat yang Mengajukan Permohonan Paten :**
Drs. Ir. Faisal Syafar, M.Si., M.InfTech., Ph.D., IPU.
Kompleks Tabaria Tower Blok E10/23 Indonesia

(72) **Nama Inventor :**
Drs. Ir. Faisal Syafar, M.Si., M.InfTech., Ph.D., IPU,ID
Misita Anwar, B.Eng., M.InfSc., Ph.D.,ID
Ridwansyah, S.T., M.T.,ID

(74) **Nama dan Alamat Konsultan Paten :**

(54) **Judul Invensi :** Prototipe Sistem Monitoring Peternakan Ayam Broiler

(57) **Abstrak :**

Dalam beberapa tahun terakhir ini di seluruh dunia, telah terjadi peningkatan tingkat kesadaran tentang keamanan produk makanan seperti ayam dan bahkan telah melonjaknya permintaan yang tinggi untuk kualitas yang baik dan jumlah daging ayam segar. Prototipe ini berfokus pada integrasi sensor nirkabel dan jaringan seluler dengan sensor berbasis platform integrasi menggunakan pengontrolan jarak jauh menggunakan teknologi internet of things (IoT). Sistem memulai tindakan secara otomatis untuk mengontrol parameter lingkungan seperti kelembaban, suhu, gas amonia (NH3) kemudian, kontrol akan didasarkan pada nilai ambang batas yang ditetapkan ketika ada perubahan iklim yang tiba-tiba. Solusi yang diusulkan akan berkurang penyakit lingkungan yang mempengaruhi kesehatan ayam dan meningkatkan produktivitas dan menghilangkan banyak tenaga kerja yang dapat membuat beberapa kesalahan dan keterbatasan manusia.

(20) RI Permohonan Paten

(19) ID (11) No Pengumuman : 2022/S/02575 (13) A

(51) I.P.C : F 24C 3/00

(21) No. Permohonan Paten : S00202209061

(22) Tanggal Penerimaan Permohonan Paten :
24 Agustus 2022

(30) Data Prioritas :
(31) Nomor (32) Tanggal (33) Negara

(43) Tanggal Pengumuman Paten :
03 Oktober 2022

(71) Nama dan Alamat yang Mengajukan Permohonan Paten :
Ferdi
Jalan Putri No. 27, Kelurahan Malabar, Kecamatan Lengkong, Kota Bandung, Indonesia

(72) Nama Inventor :
Ferdi,ID
Tjahjo Karwoto,ID

(74) Nama dan Alamat Konsultan Paten :

(54) Judul Invensi : KOMPOR GAS DENGAN PEMANTIK GANDA

(57) Abstrak :

Abstrak KOMPOR GAS DENGAN PEMANTIK GANDA Invensi ini berhubungan dengan suatu kompor gas dengan pemantik ganda, yang terdiri dari: suatu bodi kompor gas (1) pada bagian atasnya dipasang sedikitnya satu tungku (2), dan suatu tombol pemantik mekanik (3) serta suatu tombol pemantik elektrik (4) yang dipasang berdekatan satu dengan yang pada bagian dinding samping dari bodi kompor gas (1) dan sejumlah kaki-kaki pada bagian sudut-sudut dari bodi kompor gas, dimana suatu tombol pemantik elektrik (4) terdiri dari: suatu knop pemutar (6) untuk menekan dan memutar poros penghubung (8) dan cincin penggerak (9), cincin penggerak (9) tersebut akan menggerakkan tuas pemantik (10) melawan pegas di ruang pemantik utama (7), dan cincin penggerak akan terlepas dari tuas pemantik (10), suatu katup gas (11) akan terus memutar sehingga gas mengalir menuju saluran gas utama (13), melewati pipa gas utama (15) dan menuju burner (16) dan dengan adanya muatan listrik positif yang mengalir ke elektroda (14) yang dekat dengan saluran gas pemantik api (12) akan menimbulkan percikan api dan menyulut gas di barner tersebut, dan suatu tombol pemantik elektrik yang terdiri dari: suatu akumulator untuk menaikkan tengangan dari 1,5 V menjadi 12 k; suatu baterai 1,5 volt sebagai sumber energi dihubungkan dengan suatu akumulator; suatu sakelar dihubungkan dengan akumulator dan baterai untuk menyalakan dan mematikan; dan sepasang elektroda yang akan menimbulkan percikan api pada spark plug burner.

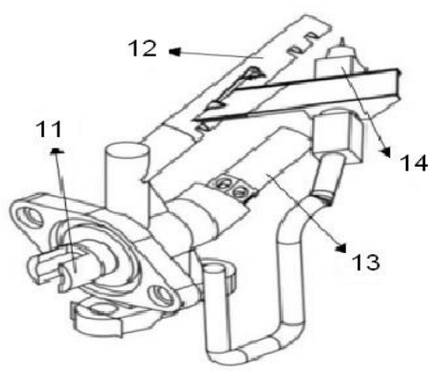

Gambar 4

(20) **RI Permohonan Paten**

(19) **ID** **(11)** **No Pengumuman : 2022/S/02647** **(13) A**

(51) **I.P.C : Int.Cl./**

(21) **No. Permohonan Paten :** S00202210676

(22) **Tanggal Penerimaan Permohonan Paten :**
30 September 2022

(30) **Data Prioritas :**
(31) Nomor (32) Tanggal (33) Negara

(43) **Tanggal Pengumuman Paten :**
05 Oktober 2022

(71) **Nama dan Alamat yang Mengajukan Permohonan Paten :**
LPPM Universitas Negeri Medan
Jl. Willem Iskandar Pasar V – Kotak Pos No. 1589
Indonesia

(72) **Nama Inventor :**
Eva Marlina Ginting,ID
Nurdin Bukit,ID
Motlan,ID
Ridwan Abdullah Sani,ID

(74) **Nama dan Alamat Konsultan Paten :**

(54) **Judul Invensi :** PROSES DAN FORMULA PEMBUATAN MATERIAL NANO ABU SEKAM PADI

(57) **Abstrak :**
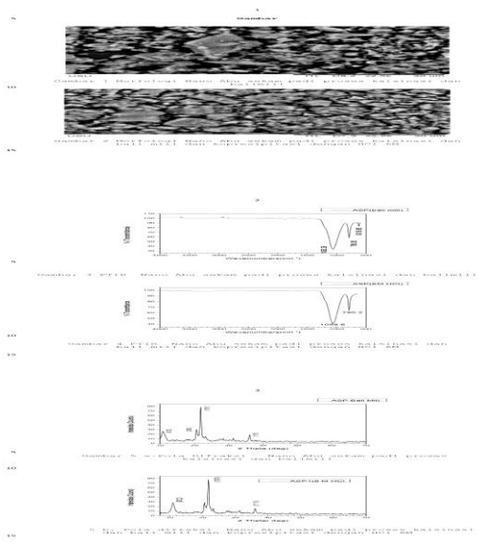
Invensi ini berhubungan dengan pembuatan material nano khususnya abu sekam padi(ASP) dari hasil pembakaran pada kilang padi dengan proses fisika dan kimia, proses fisika dilakukan dengan kalsinasi dan metode ball mill sedangkan secara kimia dilakukan dengan metode kopresipitasi . Nanopartikel yang dihasilkan sesuai invensi ini dianalisis dengan mengunakan XRD dan dengan program Origin diperoleh nanopartikel proses pertama ukuran partikel 12,6 nm ,proses kedua diperoleh ukuran partikel 12,9 nm dengan struktur kristal tetragonal . Dari hasil analisis XRF, kandungan SiO2 diperoleh 90,9%,; ASP proses ke dua terjadi peningkatan kandungan SiO2 yaitu sebesar 91,4 %. Dengan analisa FTIR terlihat adanya spektra pada daerah 1058 dan 1063 cm-1 yang merupakan serapan khas aluminosilikat dari vibrasi ulur Si-O.Dari analisis Morfologi terlihat didtribusi partikel ASP berpori sehingga dapat digunakan sebagai bahan adsorben dan filler termoplastik.