ISSN : 0854-6789

BERITA RESMI PATEN SERI-A

No. BRP 765/IX/2022

PENGUMUMAN PATEN TANGGAL
05 September 2022 s/d 09 September2022

PENGUMUMAN BERLANGSUNG SELAMA 6 (ENAM) BULAN
SEJAK TANGGAL DIUMUMKANNYA PERMOHONAN
SESUAI DENGAN KETENTUAN PASAL 48 AYAT (1)
UNDANG-UNDANG PATEN NOMOR 13 TAHUN 2016

DITERBITKAN TANGGAL 09 September 2022

DIREKTORAT PATEN, DTLST, DAN RD
DIREKTORAT JENDERAL KEKAYAAN INTELEKTUAL
KEMENTERIAN HUKUM DAN HAK ASASI MANUSIA REPUBLIK INDONESIA

BERITA RESMI PATEN SERI-A

No. 765 TAHUN 2022

PELINDUNG
MENTERI HUKUM DAN HAK ASASI MANUSIA
REPUBLIK INDONESIA

TIM REDAKSI

Penasehat	:	**Direktur Jenderal Kekayaan Intelektual**
Penanggung Jawab	:	**Direktur Paten, DTLST, dan RD**
Ketua	:	Kasubdit Permohonan dan Publikasi
Sekretaris	:	Kasi Publikasi dan Dokumentasi
Anggota	:	Staf Seksi Publikasi dan Dokumentasi

Penyelenggara

Direktorat Paten, DTLST, dan RD
Direktorat Jenderal Kekayaan Intelektual

Alamat Redaksi dan Tata Usaha

Jl. H.R. Rasuna Said Kav. 8-9
Jakarta Selatan 12190

Telepon: (021) 57905611 Faksimili: (021) 57905611
Website : www.dgip.go.id

INFORMASI UMUM

Berita Resmi Paten **Nomor 765 Tahun Ke-32** ini berisi segala kegiatan yang berkaitan dengan pengajuan Permintaan Paten ke Kantor Paten dan memuat lembar halaman pertama (front page) dari dokumen Paten.

Daftar Bibliografi yang tertera dalam lembar halaman pertama (front page) adalah sesuai dengan INID Code (Internationally agreed Number of the Identification of Date Code).

Penjelasan **Nomor Kode** pada halaman pertama (front page) Paten adalah sebagai berikut :

(11) : Nomor Dokumen

(20) : Jenis Publikasi (Paten atau Permohonan Paten)

(13) : Pengumuman Paten (pertama)

(19) : Negara dimana tempat diajukan Permohonan Paten

(21) : Nomor Permohonan Paten

(22) : Tanggal Penerimaan Permohonan Paten

(30) : Data Prioritas

(31) : Nomor Prioritas

(32) : Tanggal / Bulan / Tahun diberikan Hak Prioritas

(33) : Negara yang memberikan Hak Prioritas

(43) : Tanggal Pengumuman Permohonan Paten

(51) : International Patent Classification (IPC)

(54) : Judul Invensi

(57) : Abstrak atau Klaim

(71) : Nama dan Alamat yang Mengajukan Permohonan Paten

(72) : Nama Penemu (Inventor)

(74) : Nama dan Alamat Konsultan Paten

(20) RI Permohonan Paten

(19) ID (11) No Pengumuman : 2022/04569 (13) A

(51) I.P.C : B 60K 13/02,F 02M 35/00

(21) No. Permohonan Paten : P00201701954

(22) Tanggal Penerimaan Permohonan Paten :
27 Maret 2017

(30) Data Prioritas :
(31) Nomor (32) Tanggal (33) Negara

(43) Tanggal Pengumuman Paten :
07 September 2022

(71) Nama dan Alamat yang Mengajukan Permohonan Paten :
DAIHATSU MOTOR CO., LTD.
1-1, Daihatsucho, Ikeda-shi, Osaka 563-8651, JAPAN
Japan

(72) Nama Inventor :
Masaki KOSHIMURA,JP

(74) Nama dan Alamat Konsultan Paten :
Januar Ferry
PT. HAKINDAH INTERNATIONAL Gedung Gajah Unit AT, Jl. Dr. Saharjo No.111, Tebet, Jakarta Selatan 12810.

(54) Judul Invensi : STRUKTUR SALURAN MASUK

(57) Abstrak :
Suatu struktur saluran masuk yang mengarahkan udara yang diambil dari suatu lubang masuk, mencakup: suatu saluran masuk pertama yang memiliki lubang masuk pada suatu bagian ujung atas dan lubang kuras pada suatu bagian ujung bawah; suatu saluran masuk kedua yang bercabang dari tengah-tengah saluran masuk pertama dan menjulur menuju suatu pembersih udara; dan suatu rusuk yang menonjol menuju sisi dalam saluran masuk pertama dari suatu bagian sambungan di antara bagian dinding internal dari saluran masuk pertama dan bagian dinding internal dari saluran masuk kedua. Rusuk tersebut diberikan secara kontinu ke arah bawah dari suatu bagian atas secara berkeliling dari suatu bukaan di dalam saluran masuk kedua, dan memiliki suatu bagian ujung bawah yang diposisikan di bawah suatu bagian bawah dari bukaan di dalam saluran masuk kedua. Bagian dinding internal dari saluran masuk pertama mencakup suatu permukaan pembentukan sudut lancip yang membentuk suatu sudut lancip dengan rusuk tersebut.

FIG. 3

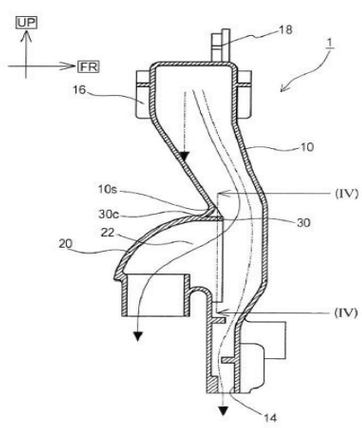

(20) RI Permohonan Paten

(19) ID (11) No Pengumuman : 2022/04558 (13) A

(51) I.P.C : G 01N 21/15

(21) No. Permohonan Paten : P00202106531

(22) Tanggal Penerimaan Permohonan Paten :
21 Agustus 2021

(30) Data Prioritas :
(31) Nomor (32) Tanggal (33) Negara

(43) Tanggal Pengumuman Paten :
07 September 2022

(71) Nama dan Alamat yang Mengajukan Permohonan Paten :
Institut Pertanian Bogor (IPB)
Gedung Andi Hakim Nasoetion Lantai 2, Kampus IPB Dramaga, Bogor Indonesia

(72) Nama Inventor :
Indi Jaka Nugraha,ID
Prof. Dr. Husin Alatas, SSi, MSi,ID
Ridwan Siskandar, SSi, MSi,ID
Arvy Adhitya Sutisna,ID
Dr. Ir. Irzaman, MSi,ID

(74) Nama dan Alamat Konsultan Paten :
Institut Pertanian Bogor (IPB)
Gedung Andi Hakim Nasoetion Lantai 2, Kampus IPB Dramaga, Bogor

(54) Judul Invensi : ALAT PELINDUNG PINTAR DAN ANTI AIR UNTUK SENSOR ULTRASONIK HC-SR04

(57) Abstrak :
Invensi ini berkenaan dengan sensor ultrasonik HC-SR04. Sensor ini tidak diperuntukan untuk dipasang di luar ruangan. Jika dipasang di luar ruangan maka rangkaian elektronikanya dapat rusak karena terkena benda cair seperti air hujan, kotoran hewan, dan lainnya. Model dari pelindung ini terdiri dari tiga bagian yaitu bagian bracket pelindung (1), badan pelindung (2), dan tutup pelindung (3). Pada bagian bracket pelindung (1) tersedia bagian untuk memasangkan badang pelindung yang dapat diatur kemiringannya dengan motor servo (6). Hal ini ditujukan untuk membuat sensor ultrasonik (5) lebih tepat sasaran ke objek. Pada bagian badan pelindung (2) digunakan untuk menaruh sensor ultrasonik HC-SR04 (5). Badan pelindung (2) dibuat sedemikian rupa agar sensor dapat dipasang dengan baik. Pada bagian tutup pelindung (3) berfungsi melindungi sensor dari ancaman asing dari luar.

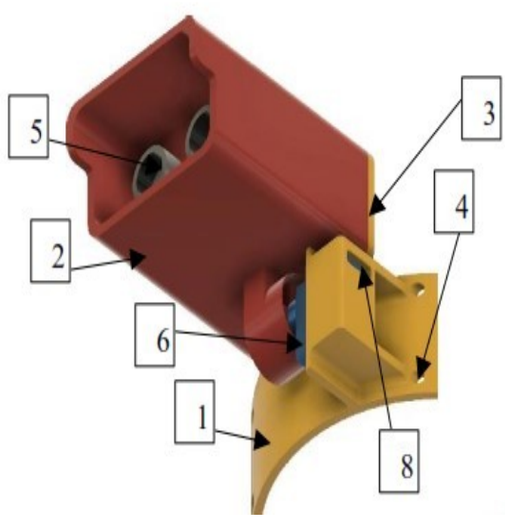

(20) **RI Permohonan Paten**

(19) **ID** **(11)** **No Pengumuman : 2022/04561** **(13) A**

(51) **I.P.C : A 61B 5/291,G 06F 3/01**

(21) **No. Permohonan Paten :** P00202109657

(22) **Tanggal Penerimaan Permohonan Paten :**
06 November 2021

(30) **Data Prioritas :**
(31) Nomor (32) Tanggal (33) Negara

(43) **Tanggal Pengumuman Paten :**
07 September 2022

(71) **Nama dan Alamat yang Mengajukan Permohonan Paten :**
Sentra KI Universitas Muhammadiyah PROF. DR. HAMKA
Jl. Raya Bogor KM 23 No. 99 Jakarta Timur Indonesia

(72) **Nama Inventor :**
Dr. Warsito Purwo Taruno,ID
dr. Rizki Edmi Edison, Ph.D.,ID

(74) **Nama dan Alamat Konsultan Paten :**
Sentra KI Universitas Muhammadiyah PROF. DR. HAMKA
Jl. Raya Bogor KM 23 No. 99 Jakarta Timur

(54) **Judul Invensi :** DESAIN SENSOR EEG-ECVT

(57) **Abstrak :**

Abstrak DESAIN SENSOR EEG-ECVT… Data EEG adalah sinyal lemah yang dihasilkan oleh aktivitas otak manusia yang salah satunya digunakan untuk mendiagnosa epilepsi. Perekaman sinyal aktivitas otak biasanya dilakukan dengan meletakkan sejumlah 10 ssampai 20 elektroda EEG diatas garis cantomeatal. Kemudian untuk mendapatkan densitas yang tinggi digunakan sejumlah elektroda 128 sampai 256 elektroda yang meliputi area dibawah garis canthomeatal. Invensi ini mengajukan desain sensor aktivitas otak dengan sensor EEG dan kapasitan yang meliputi canthus luar mata dan pusat meatus auditori eksternal untuk dapat merekam aktivitas pada bagian bawah otak. Perekaman data dilakukan dengan menggunakan data akuisisi yang dapat merekam aktivitas listrik dari elektroda EEG dan elektroda kapasitan. Hasil monitoring dapat disimpan pada memori lokal dan server yang dapat digunakan oleh dokter atau pihak layanan kesehatan lainnya.

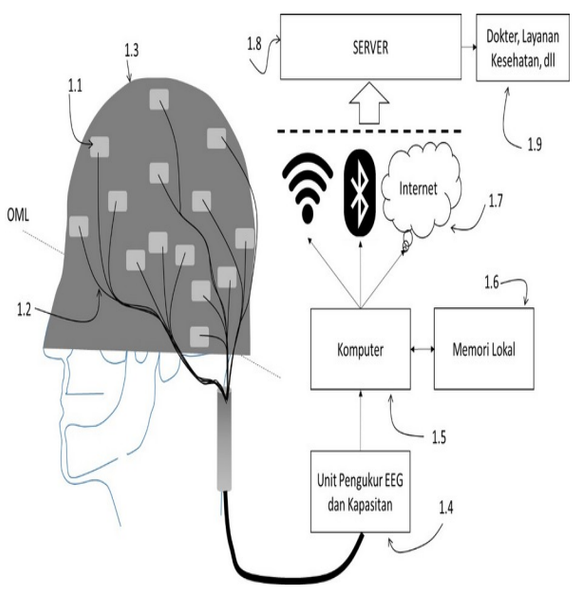

(20) RI Permohonan Paten

(19) ID (11) No Pengumuman : 2022/04573 (13) A

(51) I.P.C : C 12N 15/82,C 12P 7/64,G 09B 23/38

(21) No. Permohonan Paten : P00202107874

(22) Tanggal Penerimaan Permohonan Paten :
22 September 2021

(30) Data Prioritas :
(31) Nomor (32) Tanggal (33) Negara

(43) Tanggal Pengumuman Paten :
08 September 2022

(71) Nama dan Alamat yang Mengajukan Permohonan Paten :
Badan Penelitian Dan Pengembangan Pertanian
Jln. Ragunan No. 29 Indonesia

(72) Nama Inventor :
Prof. Dr. Setyadjit, M.AppSc,ID
Elmi Kamsiati, S.TP, M.Si,ID
Nurdi Setyawan, S.Tp, M.Agr,ID
Rahmawati Nurjanah, S.TP, M.Si,ID
Ir. Wisnu Broto, MS,ID
Irpan Badrul Jamal, S.TP,ID
Ir. Sunarmani, MS,ID

(74) Nama dan Alamat Konsultan Paten :
Balai Pengelola Alih Teknologi Pertanian
Jalan Salak No. 22 Bogor

(54) Judul Invensi : Formula Abon Cabai Dan Proses Pembuatannnya

(57) Abstrak :
Suatu formula abon cabai dan proses pembuatannnya dengan menggunakan bahan – bahan yang terdiri dari cabai bubuk, gula halus, garam halus, bawang putih goreng, bawang merah goreng, ikan teri goreng, bubuk pala dan bubuk kayumanis. Karakteristik Abon cabai yang dihasilkan memiliki kadar total zat padat terlarut 27.0 Brix, kandungan Vitamin C 329,11 mg/100 g, dan memiliki umur simpan 6- 12 bulan.

(20) RI Permohonan Paten

(19) ID (11) No Pengumuman : (13) A

(51) I.P.C : G 01N 19/04,G 06F 30/20

(21) No. Permohonan Paten : P00202109487

(22) Tanggal Penerimaan Permohonan Paten :
30 Desember 2020

(30) Data Prioritas :

(31) Nomor	(32) Tanggal	(33) Negara
202010576789.0	22 Juni 2020	CN

(43) Tanggal Pengumuman Paten :

(71) Nama dan Alamat yang Mengajukan Permohonan Paten :
CHINA TOBACCO YUNNAN INDUSTRIAL CO., LTD
No. 367, Hongjin Road, Wuhua District Kunming, Yunnan 650231 China China

(72) Nama Inventor :
LIU, Chunbo,CN
YANG, Ji,CN
HE, Pei,CN
JIANG, Wei,CN
SU, Zhongbi,CN
LIU, Zhihua,CN
SI, Xiaoxi,CN
YANG, Chen,CN
ZHU, Ruizhi,CN
ZHANG, Fengmei,CN
ZHANG, Tao,CN
LI, Zhenjie,CN
JIANG, Kunming,CN

(74) Nama dan Alamat Konsultan Paten :
Rulita Windawati Mongan S.Kom
PT. KARYA PATEN INDONESIA Centennial Tower, 29 Floor Unit D-F, Jl. Jend. Gatot Subroto Kav. 24-25, Jakarta Selatan 12930,

(54) Judul Invensi : MODEL UNTUK MEMPREDIKSI KEKUATAN PERLEKATAN BIBIR DARI KERTAS TIP ROKOK, DAN METODE KONSTRUKSI SERTA METODE PREDIKSI DARINYA

(57) Abstrak :
Invensi ini berkaitan dengan suatu model untuk memprediksi kekuatan perlekatan bibir dari kertas tip rokok, dan metode konstruksi serta metode prediksi darinya, yang mencakup dalam bidang teknis analisis dan deteksi. Pada metode tersebut analisis regresi bertahap dilakukan pada kekuatan perlekatan bibir dan nilai dari koefisien gesek dinamik serta gramatur dari kertas tip rokok untuk mendapatkan suatu model prediksi untuk kekuatan perlekatan bibir dari kertas tip rokok. Ketika memeriksa keakuratan model, ditemukan bahwa nilai prediksi dan nilai terukur pada dasarnya mendekati garis 1:1, indeks R2 adalah 0,99, dan galat akar purata kuadrat ternormalisasi (nRMSE) adalah 2,64%. Invensi ini menyediakan suatu metode yang mampu dengan cepat dan sederhana mengukur kekuatan perlekatan dari kertas tip rokok ke bibir, yang dapat dengan baik menghindari pengaruh faktor subjektif dan karakterisasi perbedaan yang dibawa oleh metode evaluasi merokok penginderaan pribadi tradisional, dan sangat menghemat biaya deteksi dan meningkatkan efisiensi. Lebih objektif, efisien, dapat diulang, dan mudah dioperasikan, serta memiliki keunggulan dalam pemilihan bahan, kontrol kualitas, dan peningkatan produk di dalam industri tembakau.

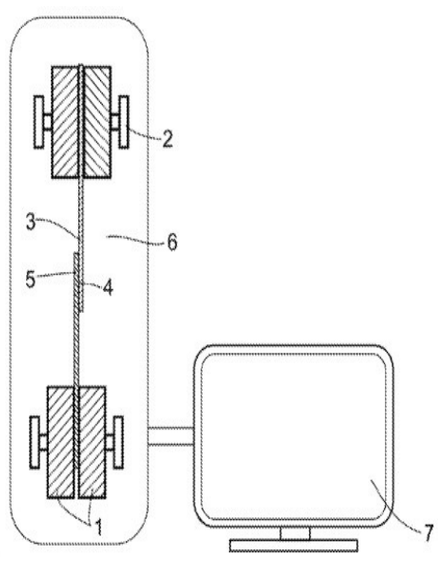

Gambar 1

(20) RI Permohonan Paten

(19) ID (11) No Pengumuman : 2022/04563 (13) A

(51) I.P.C : C 22B 3/04

(21) No. Permohonan Paten : P00202110753

(22) Tanggal Penerimaan Permohonan Paten :
26 November 2021

(30) Data Prioritas :
(31) Nomor (32) Tanggal (33) Negara

(43) Tanggal Pengumuman Paten :
07 September 2022

(71) Nama dan Alamat yang Mengajukan Permohonan Paten :
PT. Sea First Nickel Industry
Indonesia Stock Exchange Building, Tower 1 Lantai 16, Suite 1607, SCBD, Jl. Jend. Sudirman Kav. 52-53, Kelurahan Senayan Kecamatan Kebayoran Baru, Jakarta Selatan, Indonesia Indonesia

(72) Nama Inventor :
Wisma Bharuna,ID
Zhu Mingdong,CN
James Jian Yuan Chen,CA

(74) Nama dan Alamat Konsultan Paten :
PT. Sea First Nickel Industry
Indonesia Stock Exchange Building, Tower 1 Lantai 16, Suite 1607, SCBD, Jl. Jend. Sudirman Kav. 52-53, Kelurahan Senayan Kecamatan Kebayoran Baru, Jakarta Selatan, Indonesia

(54) Judul Invensi : Metode Pelindian Asam Multi-Tahap pada Tekanan Atmosfer dan Suhu Rendah guna mendapatkan ekstrak Besi, Nikel, Cobalt dan Magnesium secara Multi-tahap melalui process penyesuaian pH dari Bijih Saprolit-Nikel

(57) Abstrak :

Invensi ini berhubungan dengan metode pelindian asam multi-tahap pada tekanan atmosfer dan suhu rendah (<100°C) guna mendapatkan ekstrak besi, nikel, kobalt, dan magnesium secara multi-tahap melalui penyesuaian pH dari bijih saprolit-nikel. Uraian lengkap tahapan-tahapan pelindian: 1)Bijih nikel saprolit dihancurkan menjadi multi-segmen dan kemudian digiling hingga mencapai ukuran partikel tertentu; 2)Butiran halus bijih nikel saprolit kemudian dicampur dengan asam dengan perbandingan konsentrasi tertentu untuk membentuk bubur bijih asam, yang kemudian dimasukkan ke dalam tangki agitasi guna melakukan pelindian multi-tahap pada tekanan atmosfer pada suhu <100°C hingga mencapai tingkat pH tertentu; setelah pelindian multi-tahap, pemisahan padatan dari cairan dilakukan untuk mendapatkan larutan leachate yang kaya akan ion nikel, kobalt, besi, magnesium; kandungan yang kaya silika dapat diproses lebih lanjut menjadi silikon putih atau digunakan sebagai bahan baku konstruksi; 3)Larutan leachate melalui beberapa tahap penyesuaian pH/tahap pengendapan dan produk berupa besi fosfat, kobalt, nikel hidroksida dan magnesium hidroksida/karbonat didapat melalui pengendapan;

(20) RI Permohonan Paten

(19) ID (11) No Pengumuman : 2022/04581 (13) A

(51) I.P.C : E 21D 9/00,F 42D 1/06,F 42D 1/045,F 42D 3/00,F 42D 5/00,G 08C 17/02

(21) No. Permohonan Paten : P00202112274

(22) Tanggal Penerimaan Permohonan Paten :
21 Desember 2021

(30) Data Prioritas :
(31) Nomor (32) Tanggal (33) Negara

(43) Tanggal Pengumuman Paten :
08 September 2022

(71) Nama dan Alamat yang Mengajukan Permohonan Paten :
HANWHA CORPORATION
(Janggyo-dong) 86, Cheonggyecheon-ro, Jung-gu Seoul 04541, Republic of Korea Republic of Korea

(72) Nama Inventor :
PARK, Ki Woong,KR

(74) Nama dan Alamat Konsultan Paten :
Nadia Ambadar S.H.
Jl. Proklamasi No. 79, Pegangsaan, Menteng, Jakarta

(54) Judul Invensi : PERALATAN DAN METODE UNTUK PENGENDALIAN PELEDAKAN DETONATOR BERDASARKAN PADA RADIUS BAHAYA

(57) Abstrak :
Pengungkapan ini berkaitan dengan peralatan dan metode untuk mengendalikan peledakan detonator berdasarkan pada bahaya, peralatan yang meliputi unit pengaturan radius bahaya yang mengatur radius bahaya untuk detonator atau modul komunikasi, unit pengaturan area peledakan yang mengatur area peledakan di mana radius bahaya yang diatur sebelumnya tercermin dalam masukan nilai lokasi selama pendaftaran detonator atau modul komunikasi, unit penentuan lokasi perlengkapan yang menentukan lokasi perlengkapan yang dimiliki oleh operator, dan unit kendali awal peledakan yang mengendalikan sehingga peledakan detonator diizinkan hanya ketika perlengkapan tidak terletak di dalam area peledakan yang diatur sebagai hasil dari penentuan.

GAMBAR 1

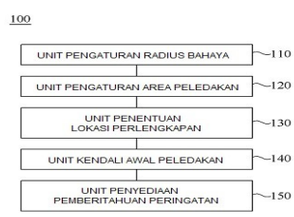

(20) RI Permohonan Paten

(19) ID (11) No Pengumuman : 2022/04610 (13) A

(51) I.P.C : B 01D 3/00

(21) No. Permohonan Paten : P00202110570

(22) Tanggal Penerimaan Permohonan Paten :
23 November 2021

(30) Data Prioritas :
(31) Nomor (32) Tanggal (33) Negara

(43) Tanggal Pengumuman Paten :
09 September 2022

(71) Nama dan Alamat yang Mengajukan Permohonan Paten :
Lembaga Penelitian dan Pengabdian Kepada Masyarakat (LPPM) Universitas Swiss German
The Prominence Tower Alam Sutera, Jl. Jalur Sutera Barat. No. 15, RT.003/RW.006, Panunggangan Tim., Kec. Pinang, Alam Sutera, Kota Tangerang, Banten 15143 Indonesia

(72) Nama Inventor :
Irvan Setiadi Kartawiria,ID
Diah Indriani Widiputri,ID

(74) Nama dan Alamat Konsultan Paten :
Irvan Setiadi Kartawiria
The Prominence Tower Alam Sutera, Jl. Jalur Sutera Barat. No. 15, RT.003/RW.006, Panunggangan Tim., Kec. Pinang, Alam Sutera, Kota Tangerang, Banten 15143

(54) Judul Invensi : Proses Pemisahan Campuran Etanol-Air dengan Metode Distilasi Menggunakan Pengabutan Umpan

(57) Abstrak :
PROSES PEMISAHAN CAMPURAN ETANOL-AIR DENGAN METODE DISTILASI MENGGUNAKAN PENGABUTAN UMPAN
Invensi ini mengenai Proses Pemisahan Campuran Etanol-Air Dengan Metode Distilasi Menggunakan Pengabutan Umpan. Invensi ini berupa rancangan proses pemisahan campuran cairan etanol dan air pada konsentrasi etanol 15-30 % volume dengan cara memompakan umpan dan mengabutkannya dengan ukuran droplet lebih kecil dari 0,3 mm dalam sebuah kolom pemisah yang dipanaskan pada suhu 40-50oC dengan aliran udara terkendali. Proses yang dirancang pada invensi ini mampu bekerja dengan laju umpan 5-10 liter per jam dan mampu meningkatkan konsentrasi etanol pada campuran hingga 60% volume. Proses yang dirancang pada invensi ini dilengkapi dengan sistem pemanasan terpadu dengan aliran udara panas dan sistem pengendali otomatis. Dengan menjalankan metode dan proses pada invensi ini, dapat diperoleh proses pemisahan etanol-air dengan efisiensi energi yang lebih baik dibandingkan proses lainnya.

(20) RI Permohonan Paten

(19) ID (11) No Pengumuman : 2022/04575 (13) A

(51) I.P.C : H 01G 11/00

(21) No. Permohonan Paten : P00202112035

(22) Tanggal Penerimaan Permohonan Paten :
23 Desember 2021

(30) Data Prioritas :
(31) Nomor (32) Tanggal (33) Negara

(43) Tanggal Pengumuman Paten :
08 September 2022

(71) Nama dan Alamat yang Mengajukan Permohonan Paten :
UNIVERSITAS INDONESIA
Gedung Pusat Adminstrasi Universitas Indonesia, Kampus UI Depok Indonesia

(72) Nama Inventor :
Munawar Khalil, M.Eng.Sc., Ph.D.,ID
Prof. Dr. Ivandini Tribidasari Anggraningrum, M.Si.,ID
Afiten Rahmin Sanjaya, M.Si.,ID

(74) Nama dan Alamat Konsultan Paten :
UNIVERSITAS INDONESIA
Direktorat Inovasi dan Science Techno Park, Gedung ILRC Lantai 1, Kampus UI Depok

(54) Judul Invensi : MODIFIKASI PROSES PEMBUATAN SUPERKAPASITOR DARI KOMPOSIT BUSA NIKEL TERMODIFIKASI MnO2 DAN GRAPHENE DENGAN ELEKTROLIT HIDROGEL POLIVINIL ALKOHOL-Na2SO4

(57) Abstrak :
Invensi ini adalah tentang pembuatan superkapasitor dari komposit busa nikel termodifikasi graphene dan MnO2 dengan elektrolit hidrogel polivinil alkohol-Na2SO4. Proses yang dilakukan terdiri dari (a) pembuatan komposit busa nikel termodifikasi MnO2 dan graphene; (b) pembuatan elektrolit hidrogel polivinil alkohol-Na2SO4; dan(c) pengujian kinerja superkapasitor. Dari invensi ini dihasilkan komposit busa nikel termodifikasi MnO2 dan graphene sebagai superkapasitor dengan elektrolit hidrogel PVA-Na2SO4 yang stabil, mampu melakukan proses charge-discharge dengan baik, serta memiliki kapasitansi spesifik dan konduktifitas tinggi, sehingga dapat digunakan sebagai solusi alternatif dalam sistem penyimpanan energi listrik.

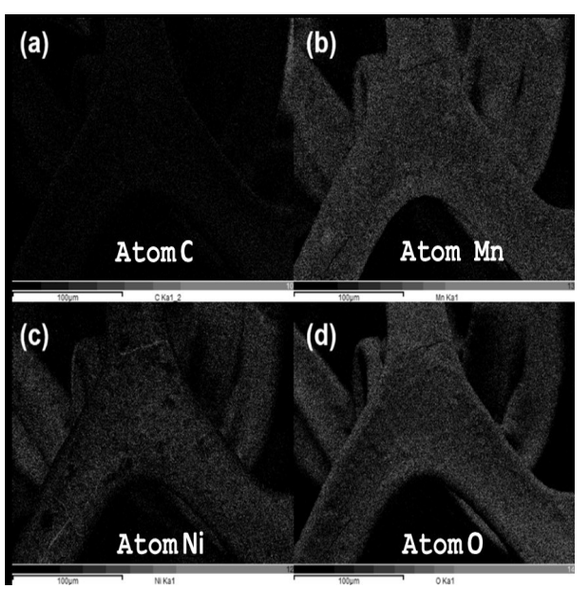

(20) RI Permohonan Paten

(19) ID (11) No Pengumuman : 2022/04554 (13) A

(51) I.P.C : G 06F 17/00,G 08B 17/10

(21) No. Permohonan Paten : P00202110211

(22) Tanggal Penerimaan Permohonan Paten :
17 November 2021

(30) Data Prioritas :
(31) Nomor (32) Tanggal (33) Negara

(43) Tanggal Pengumuman Paten :
07 September 2022

(71) Nama dan Alamat yang Mengajukan Permohonan Paten :
Universitas Gunadarma
Jl. Margonda Raya No. 100, Pondok Cina, Beji, Depok, Jawa Barat 16424 Indonesia

(72) Nama Inventor :
Dr. Ilmiyati Sari, S.Si., M.Si.,ID
Dr. Achmad Fahrurozi, S.Si., M.Si.,ID
Dr. Dewi Putrie Lestari, S.Si., M.Si.,ID
Hendri Dwi Putra, S.Kom., M.T.,ID
Dr. Murni, S.Si., M.Si.,ID
Dr. Tri Handhika, S.Si., M.Si.,ID

(74) Nama dan Alamat Konsultan Paten :
widyo nugroho
Jl. Margonda Raya No. 100, Pondok Cina, Beji, Depok, Jawa Barat 16424

(54) Judul Invensi : SISTEM MANAJEMEN EVAKUASI KEBAKARAN PADA GEDUNG BERTINGKAT BERBASIS TEKNOLOGI SENSOR DAN INTERNET OF THINGS

(57) Abstrak :
Gedung bertingkat pada kota-kota besar khususnya Kota Jakarta, telah menampung jumlah penduduk yang besar. Gedung besar dan bertingkat tinggi memiliki potensi untuk menimbulkan banyak korban apabila terjadi bencana. Oleh karena itu, faktor keselamatan telah menjadi syarat penting yang wajib dimiliki oleh suatu bangunan bertingkat. Salah satunya yaitu keselamatan akan kebakaran. Invensi ini berhubungan dengan sistem manajemen evakuasi kebakaran pada gedung bertingkat berbasis teknologi sensor dan Internet of Things, lebih khusus lagi, invensi ini berhubungan dengan suatu sistem evakuasi kebakaran yang dapat mendeteksi sumber api dan asap menggunakan teknologi sensor, titik lokasi kebakaran dengan teknologi GPS, dan dengan teknologi ini perangkat dapat terintegrasi dengan Internet of Things (IoT) melalui sensor api dan sensor asap untuk mengeluarkan peringatan dini kebakaran dan menciptakan rute evakuasi yang optimal dari titik lokasi kebakaran.

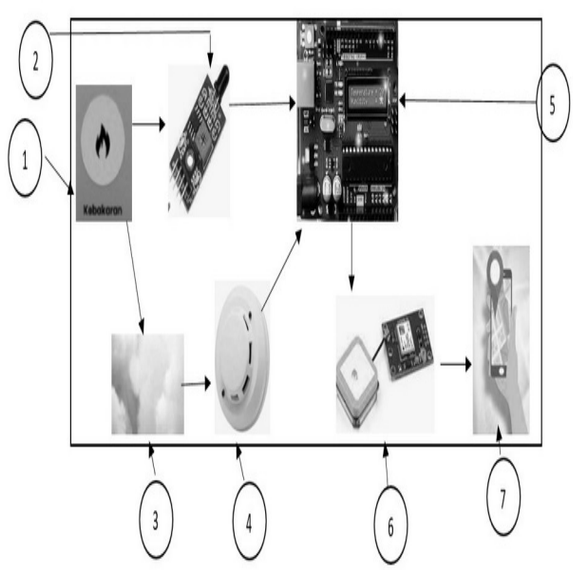

(20) **RI Permohonan Paten**

(19) **ID** (11) **No Pengumuman : 2022/04572** (13) **A**

(51) **I.P.C : A 01M 29/24,A 01M 29/16,G 08B 5/00**

(21) **No. Permohonan Paten :** P00202107682

(22) **Tanggal Penerimaan Permohonan Paten :**
17 September 2021

(30) **Data Prioritas :**
(31) Nomor (32) Tanggal (33) Negara

(43) **Tanggal Pengumuman Paten :**
08 September 2022

(71) **Nama dan Alamat yang Mengajukan Permohonan Paten :**
Universitas Halu Oleo
LPPM UHO. Gedung Rektorat Lt 1. Kampus Hijau Bumi Tridharma Anduonohu Kendari Sulawesi Tenggara Indonesia

(72) **Nama Inventor :**
Ma'ruf Kasim,ID
Mustarum Musaruddin,ID

(74) **Nama dan Alamat Konsultan Paten :**
Wa Iba
LPPM UHO. Gedung Rektorat Lt 1. Kampus Hijau Bumi Tridharma Anduonohu Kendari Sulawesi Tenggara

(54) **Judul Invensi :** PELONTAR FREKUENSI SUARA BAWAH AIR

(57) **Abstrak :**
Alat pelontar frekuensi suara bawah air adalah alat yang terdiri atas rangkaian elektronik yang dapat mengeluarkan suara dan atau gelombang elektromagnetik yang terbungkus oleh pipa paralon atau bahan apa saja yang kedap air. Alat ini terdiri dari beberapa komponen utama antara lain satu buah penutup pipa berdrat, satu buah player sumber pelontar freunesi suara, satu buah lampu indikator yang terlihat dari luar, satu buah tabung dari pipa paralon atau bahan lainnya, dan satu buah penutup bawah tempat melekatnya speaker yang terbungkus oleh fiberglas yang langsung dicetak/melekat pada tabung pipa paralon, satu buah player sebagai sumber pelontar frekuensi suara, satu buah baterei/AKI, beberapa utas kabel penguhung tiap komponen dalam tabung pipa paralon, satu buah speaker pelontar frekuensi suara yang terbungkus oleh cetakan fiberglas. Komponen elektronik dalam tabung pipa paralon yang dihubungkan dengan kabel di susun sedemikian rupa dengan speaker yang berada diluar sehingga dapat berfungsi dengan baik dan tahan lama. Alat ini dibuat untuk dapat mengeluarkan frekuensi suara bawah air sehingga dapat mempengaruhi tingkah laku hewan air yang sensitive terhadap suara. Alat dapat diletakkan terapung di atas permukaan air yang ¾ bagian tenggelam dan ¼ bagian terapung dipermukaan air sehingga suara dan gelombang eletromagnetik dapat merambat dengan baik didalam air.

(20) RI Permohonan Paten

(19) ID (11) No Pengumuman : 2022/04536 (13) A

(51) I.P.C : A 63F 13/53

(21) No. Permohonan Paten : P00202203086

(22) Tanggal Penerimaan Permohonan Paten :
21 September 2020

(30) Data Prioritas :

(31) Nomor	(32) Tanggal	(33) Negara
201910989757.0	17 Oktober 2019	CN

(43) Tanggal Pengumuman Paten :
06 September 2022

(71) Nama dan Alamat yang Mengajukan Permohonan Paten :
TENCENT TECHNOLOGY (SHENZHEN) COMPANY LIMITED
35/F,Tencent Building, Kejizhongyi Road, Midwest District of Hi-tech Park, Nanshan District, Shenzhen, Guangdong 518057 China

(72) Nama Inventor :
HUANG, Yongliang,CN
SONG, Yiwei,CN

(74) Nama dan Alamat Konsultan Paten :
Andromeda
Gandaria 8, Lt. 3 Unit C Jalan Sultan Iskandar Muda (Arteri Pondok Indah) Jakarta

(54) Judul Invensi : METODE DAN PERANGKAT UNTUK PRA-TINJAUAN PERILAKU DALAM-PERMAINAN PADA LINGKUNGAN LUAR-PERMAINAN, TERMINAL DAN MEDIA PENYIMPANAN

(57) Abstrak :
Suatu metode dan perangkat untuk pratinjau perilaku dalam permainan di bawah lingkungan di luar permainan, terminal, dan media penyimpanan, yang terkait dengan bidang permainan. Metode ini terdiri dari: menampilkan antarmuka lingkungan di luar permainan (201); ketika operasi pemicu untuk kontrol pratinjau target di antarmuka lingkungan di luar permainan diterima, memperoleh file konfigurasi target yang sesuai dengan kontrol pratinjau target (202), file konfigurasi target digunakan untuk mengontrol model peran target untuk dibawa keluar perilaku dalam permainan yang sesuai dalam permainan; menghasilkan informasi pratinjau model di luar permainan sesuai dengan file konfigurasi target (203); dan menurut informasi pratinjau model di luar permainan, mengontrol model peran target untuk melakukan perilaku dalam permainan di antarmuka lingkungan di luar permainan (204). Perilaku dalam permainan dari model peran dipratinjau di lingkungan di luar permainan dengan menggunakan kembali file konfigurasi dalam permainan, sehingga memperkaya jenis perilaku dalam permainan yang dapat dipratinjau. Selain itu, video yang terkait dengan perilaku dalam permainan tidak perlu disimpan, sehingga video dari perilaku dalam permainan dicegah agar tidak menempati ruang penyimpanan terminal.

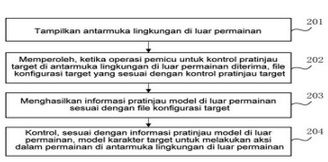

GAMBAR 2

(20) RI Permohonan Paten

(19) ID (11) No Pengumuman : 2022/04526 (13) A

(51) I.P.C : H 04L 5/00

(21) No. Permohonan Paten : P00202203126

(22) Tanggal Penerimaan Permohonan Paten :
13 Agustus 2020

(30) Data Prioritas :

(31) Nomor	(32) Tanggal	(33) Negara
62/886,159	13 Agustus 2019	US

(43) Tanggal Pengumuman Paten :
06 September 2022

(71) Nama dan Alamat yang Mengajukan Permohonan Paten :
IDAC HOLDINGS, INC.
200 Bellevue Parkway, Suite 300, Wilmington, Delaware 19809, United States of America United States of America

(72) Nama Inventor :
TOOHER, J. Patrick,CA
HAJIR, Mouna,FR

(74) Nama dan Alamat Konsultan Paten :
Marolita Setiati
PT SPRUSON FERGUSON INDONESIA, Graha Paramita 3B Floor Zona D Jl. Denpasar Raya Blok D2 Kav.8 Kuningan

(54) Judul Invensi : METODE PENERIMAAN CSI-RS DAN UMPAN BALIK CSI DALAM NR-U

(57) Abstrak :
Suatu metode untuk digunakan dalam unit pentransmisi/penerima nirkabel dijelaskan. Metode tersebut dapat terdiri atas: memperoleh kesempatan transmisi untuk sinyal referensi informasi status saluran (CSI-RS); memperoleh setidaknya satu kesempatan transmisi bersyarat untuk CSI-RS; dan menentukan apakah CSI-RS ditransmisikan dalam kesempatan transmisi, dimana dengan ketentuan bahwa CSI-RS tidak ditransmisikan dalam kesempatan transmisi, mendeteksi apakah CSI-RS ditransmisikan dalam salah satu dari setidaknya satu kesempatan transmisi bersyarat.

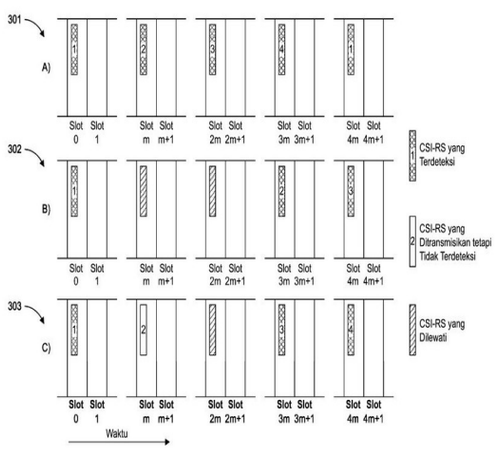

GBR. 3

(20) RI Permohonan Paten

(19) ID (11) No Pengumuman : 2022/04525 (13) A

(51) I.P.C : B 01D 15/18,G 01N 30/88,G 01N 30/46,G 01N 30/42

(21) No. Permohonan Paten : P00202204701

(22) Tanggal Penerimaan Permohonan Paten :
22 September 2020

(30) Data Prioritas :

(31) Nomor	(32) Tanggal	(33) Negara
62/904,682	23 September 2019	US

(43) Tanggal Pengumuman Paten :
06 September 2022

(71) Nama dan Alamat yang Mengajukan Permohonan Paten :
GENZYME CORPORATION
50 Binney Street Cambridge, Massachusetts 02142
United States of America

(72) Nama Inventor :
HINCAPIE, Marina,US
BERGER, Victoria,US

(74) Nama dan Alamat Konsultan Paten :
Dr.,Inda Citraninda Noerhadi,S.S.,M.A.,
Biro Oktroi Roosseno Kantor Taman A-9 Unit C1 & C2
Jalan DR. Ide Anak Agung Gde Agung

(54) Judul Invensi : PENGUKURAN ATRIBUT KUALITAS PRODUK

(57) Abstrak :
Sistem untuk mengukur suatu atribut kualitas produk dari suatu analit dari suatu sampel biologis meliputi suatu perangkat kontrol aliran pertama, suatu perangkat purifikasi sampel, suatu perangkat kontrol aliran kedua yang terhubung secara fluida dengan penganalisis sampel pertama dan kedua, di mana penganalisis sampel pertama meliputi suatu kolom kromatografi pertama, dan suatu unit kontrol yang dikonfigurasi sedemikian rupa sehingga selama pengoperasian sistem, unit kontrol menyesuaikan suatu konfigurasi dari perangkat kontrol aliran kedua untuk mengarahkan sebagian dari sampel biologis ke salah satu dari penganalisis sampel pertama dan kedua, dan menentukan suatu kualitas produk dari suatu analit sampel biologis berdasarkan suatu analisis bagian dari sampel biologis oleh salah satu dari penganalisis sampel pertama dan kedua.

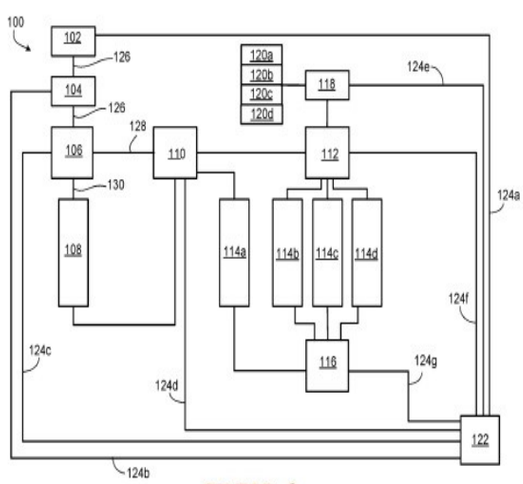

GAMBAR 1

(20) **RI Permohonan Paten**

(19) **ID** **(11)** **No Pengumuman : 2022/04551** **(13) A**

(51) **I.P.C : A 23L 1/00**

(21) **No. Permohonan Paten :** P00202008339

(22) **Tanggal Penerimaan Permohonan Paten :**
06 November 2020

(30) **Data Prioritas :**
(31) Nomor (32) Tanggal (33) Negara

(43) **Tanggal Pengumuman Paten :**
06 September 2022

(71) **Nama dan Alamat yang Mengajukan Permohonan Paten :**
Lembaga Ilmu Pengetahuan Indonesia
Jl. Jend. Gatot Subroto No. 10, Jakarta Indonesia

(72) **Nama Inventor :**
Ir. Aspiyanto,ID
Milka,ID
Hakiki Melanie, Ph.D,ID
Tia Mulyawati,ID
Ir. Agustine Susilowati, M.M.,ID
Yati Maryati, M.Si,ID
Puspa Dewi N. Lotulung, M.Sc,ID
Andreas, M.Si,ID

(74) **Nama dan Alamat Konsultan Paten :**
Pusat Pemanfaatan dan Inovasi Iptek - LIPI
Jl. Raya Jakarta-Bogor No.KM. 47, Nanggewer Mekar, Cibinong, Bogor, Jawa Barat 16911

(54) **Judul Invensi :** PROSES PEMBUATAN BUBUR BAYI SEBAGAI SUMBER ASAM FOLAT ALAMI UNTUK MAKANAN PENDAMPING ASI

(57) **Abstrak :**

Invensi ini berhubungan dengan proses pembuatan bubur bayi sebagai makanan pendamping ASI menggunakan fortifikan asam folat alami dari campuran kacang-kacangan terfermentasi/tempe, sayuran terfermentasi (bayam dan brokoli) dan nikstamal jagung. Proses pembuatan bubur bayi pada invensi ini terdiri dari: a) membuat serbuk fortifikan asam folat alami; b) membuat tepung bubur bayi siap olah yang dicirikan terdiri dari langkah-langkah: melakukan proses pemasakan campuran tepung beras dan tepung terigu; melakukan proses pengeringan pasta tepung campuran; melakukan proses pengecilan ukuran menggunakan grinder; melakukan proses pengayakan lolos 60 sampai dengan 80 mesh sehingga dihasilkan tepung instan campuran tepung beras dan terigu; menyiapkan serbuk fortifikan dilakukan terhitung sebagai asam folat dengan rentang konsentrasi antara 200 sampai dengan 1000 µg/ 100 g formula dasar bubur bayi; menyiapkan formula dasar bubur bayi terdiri dari tepung instan campuran tepung beras dan terigu (78 g), susu skim bubuk (5,26 g) dan gula (17,54 g); mencampur fortifikan asam folat dengan formula dasar bubur bayi pada masing-masing perlakuan menggunakan mesin pencampur (pengeringan kering) sehingga dihasilkan tepung bubur bayi siap olah; dan c) membuat bubur bayi siap konsumsi dengan menyeduh dan mengaduk tepung bubur bayi siap olah dari langkah (b) sebanyak 50 g dalam air sebanyak 160 mL dengan suhu 75-90ºC.

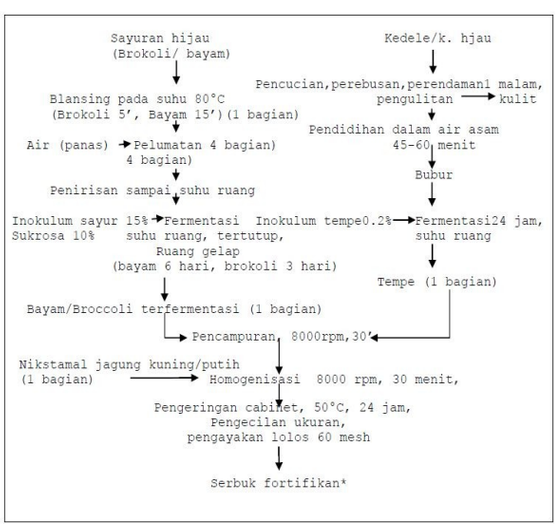

Gambar 1

(20) RI Permohonan Paten

(19) ID (11) No Pengumuman : 2022/04532 (13) A

(51) I.P.C : A 47J 31/44

(21) No. Permohonan Paten : P00202204960

(22) Tanggal Penerimaan Permohonan Paten :
22 September 2020

(30) Data Prioritas :

(31) Nomor	(32) Tanggal	(33) Negara
62/905,470	25 September 2019	US

(43) Tanggal Pengumuman Paten :
06 September 2022

(71) Nama dan Alamat yang Mengajukan Permohonan Paten :
KEURIG GREEN MOUNTAIN, INC.
53 South Avenue, Burlington, MA 01803 United States of America

(72) Nama Inventor :
HADDEN, Jeffrey Sol,US
AHMED, Mustafa Kamal,US
LAVENE, Jason,US

(74) Nama dan Alamat Konsultan Paten :
Anisa Ambadar
Jl. Proklamasi No. 79, Pegangsaan, Menteng, Jakarta

(54) Judul Invensi : MESIN MINUMAN DENGAN PENYESUAIAN PARAMETER PEMBUATAN MINUMAN OTOMATIS

(57) Abstrak :
Sistem pembuatan minuman yang memiliki pengontrol yang diatur untuk menyesuaikan paling sedikit salah satu dari sekumpulan parameter pembuatan minuman sebagai tanggapan terhadap kegagalan untuk mengidentifikasi karakteristik dari kapsul yang akan digunakan untuk membuat minuman. Parameter pembuatan minuman yang disesuaikan dapat berupa parameter jenis konfigurasi yang umumnya memiliki nilai tetap untuk semua atau sebagian besar operasi pengeluaran minuman, atau parameter khusus minuman yang dapat disesuaikan pengguna untuk setiap operasi pengeluaran minuman.

1/7

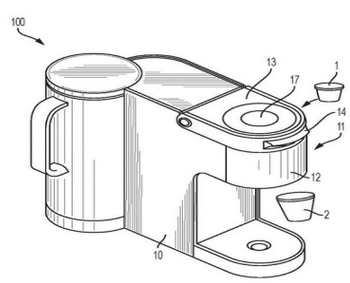

GAMBAR 1

(20) **RI Permohonan Paten**

(19) **ID** (11) **No Pengumuman : 2022/04557** (13) **A**

(51) **I.P.C : A 61K 36/18**

(21) **No. Permohonan Paten :** P00202107161

(22) **Tanggal Penerimaan Permohonan Paten :**
04 September 2021

(30) **Data Prioritas :**
(31) Nomor (32) Tanggal (33) Negara

(43) **Tanggal Pengumuman Paten :**
07 September 2022

(71) **Nama dan Alamat yang Mengajukan Permohonan Paten :**
Institut Pertanian Bogor (IPB)
Gedung Andi Hakim Nasoetion Lantai 2, Kampus IPB Dramaga, Bogor Indonesia

(72) **Nama Inventor :**
Dhimas Pramadhani,ID
Triyaningrum,ID
Setia Wahyuningtyas,ID
Awanda Wira Anggini,ID
Putri Andini,ID
Dr. Ir. Rita Kartika Sari, M.Si,ID

(74) **Nama dan Alamat Konsultan Paten :**
Institut Pertanian Bogor (IPB)
Gedung Andi Hakim Nasoetion Lantai 2, Kampus IPB Dramaga, Bogor

(54) **Judul Invensi :** FORMULA SIRUP ANTIHIPERKOLESTEROLEMIA BERBAHAN AKTIF EKSTRAK DAUN BAMBU TALI DAN EKSTRAK KULIT BUAH MANGGA MANALAGI SERTA PROSES PEMBUATANNYA

(57) **Abstrak :**
Invensi ini bertujuan untuk menghasilkan suatu formula sirup antihiperkolesterolemia berbahan aktif ekstrak daun bambu tali dan ekstrak kulit buah mangga manalagi. Uji penurunan kadar kolesterol yang dilakukan secara in vivo terhadap mencit jantan menunjukkan formula sirup antihiperkolesterolemia berbahan aktif ekstrak daun bambu tali (Gigantochloa apus) dikombinasikan dengan ekstrak kulit mangga manalagi (Magifera indica) mampu menurunkan kadar kolesterol sebesar 52,4%. Ekstrak daun bambu tali dan ekstrak kulit mangga manalagi masing-masing dihasilkan melalui proses maserasi dengan menggunakan pelarut etanol 100% selama 24 jam dengan perbandingan simplisia dan pelarut adalah 1:10. Kemudian dilanjutkan dengan mengentalkan ekstrak yang dihasilkan, dilanjutkan proses mengubah ekstrak menjadi padatan. Ekstrak selanjutnya dicampur dengan sorbitol, propilen glikol, asam sitrat, dan aquades.

(20) **RI Permohonan Paten**

(19) **ID** **(11)** **No Pengumuman : 2022/04534** **(13) A**

(51) **I.P.C : A 47C 7/62,A 47C 7/54,B 60N 2/75**

(21) **No. Permohonan Paten :** P00202204991

(22) **Tanggal Penerimaan Permohonan Paten :**
25 September 2020

(30) **Data Prioritas :**

(31) Nomor	(32) Tanggal	(33) Negara
2019-175699	26 September 2019	JP

(43) **Tanggal Pengumuman Paten :**
06 September 2022

(71) **Nama dan Alamat yang Mengajukan Permohonan Paten :**
ISUZU MOTORS LIMITED
6-26-1, Minami-oi, Shinagawa-ku, Tokyo 1408722 Japan

(72) **Nama Inventor :**
Yoshitaka KOJIMA ,JP
Shigeki MATSUO ,JP
Mitsugu NAKAGAWA ,JP

(74) **Nama dan Alamat Konsultan Paten :**
Daru Lukiantono
Hadiputranto, Hadinoto and Partners, Pacific Century Place Lt. 35, SCBD Lot 10, Jl. Jenderal Sudirman Kav. 52-53

(54) **Judul Invensi :** ALAT SANDARAN TANGAN UNTUK KURSI KENDARAAN

(57) **Abstrak :**

Alat sandaran tangan (10) ini meliputi: suatu bagian ceruk penyimpan (11) yang dipasang pada suatu bagian belakang kursi (4); dan suatu bodi sandaran tangan (12) yang ditopang secara miring oleh bagian ceruk penyimpan (11). Bagian ceruk penyimpan (11) memiliki suatu permukaan langit-langit (14) yang membentuk suatu sisi atas dari suatu ruang penyimpan dalamnya. Dalam suatu keadaan penyimpanan dimana bodi sandaran tangan (12) ditampung di dalam ruang penyimpan bagian ceruk penyimpan (11), bagian ujung depan (39) dari permukaan ujung depan (12b) bodi sandaran tangan (12) kontak dengan bagian ujung depan (38) permukaan langit-langit (14) bagian ceruk penyimpan (11). Suatu daerah belakang (40) yang membentang ke belakang secara kontinu dari bagian ujung depan (39) dari permukaan ujung depan (12b) bodi sandaran tangan (12) dipisahkan ke arah bawah dari permukaan langit-langit (14) bagian ceruk penyimpan (11) dan membentuk suatu ruang (37) antara daerah belakang (40) itu sendiri dan permukaan langit-langit (14). Suatu bukaan sisipan jari (31) dari suatu bagian sisipan jari (30) dipasang pada daerah belakang (40) dari permukaan ujung depan (12b) bodi sandaran tangan (12).

FIG. 4

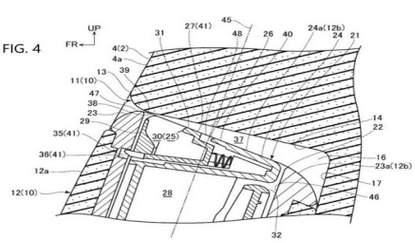

(20) RI Permohonan Paten

(19) ID (11) No Pengumuman : 2022/04545 (13) A

(51) I.P.C : A 61K 31/5377,A 61K 31/519,A 61K 31/506

(21) No. Permohonan Paten : P00202205060

(22) Tanggal Penerimaan Permohonan Paten :
09 Oktober 2020

(30) Data Prioritas :

(31) Nomor	(32) Tanggal	(33) Negara
62/912,929	09 Oktober 2019	US

(43) Tanggal Pengumuman Paten :
06 September 2022

(71) Nama dan Alamat yang Mengajukan Permohonan Paten :
BIOCRYST PHARMACEUTICALS, INC.
4505 Emperor Blvd. Suite 200 Durham, NC 27703 United States of America

(72) Nama Inventor :
KOTIAN, Pravin, L.,US
BABU, Yarlagadda, S.,US
ZHANG, Weihe,US
LU, Peng-Cheng,US
SPAULDING, Andrew, E.,US
LV, Wei,US
DANG, Zhao,US
RAMAN, Krishnan,US

(74) Nama dan Alamat Konsultan Paten :
Emirsyah Dinar
Gedung Graha Pratama Lantai 15 Jalan MT. Haryono Kavling 15

(54) Judul Invensi : INHIBITOR FAKTOR D KOMPLEMEN ORAL

(57) Abstrak :
Diungkapkan senyawa engan rumus (I), dan garamnya yang dapat diterima secara farmasi, yang merupakan inhibitor sistem komplemen. Juga disediakan komposisi farmasi yang mengandung senyawa tersebut, dan metode penggunaan senyawa dan komposisi dalam pengobatan atau pencegahan penyakit atau kondisi yang dicirikan oleh aktivitas sistem komplemen yang menyimpang.

(20) **RI Permohonan Paten**

(19) **ID** (11) **No Pengumuman : 2022/04608** (13) **A**

(51) **I.P.C : A 61K 35/00**

(21) **No. Permohonan Paten :** P00202112309

(22) **Tanggal Penerimaan Permohonan Paten :**
29 Desember 2021

(30) **Data Prioritas :**
(31) Nomor (32) Tanggal (33) Negara

(43) **Tanggal Pengumuman Paten :**
09 September 2022

(71) **Nama dan Alamat yang Mengajukan Permohonan Paten :**
UNIVERSITAS PANCASILA
Jl. Raya Lenteng Agung No.56-80, RT.1/RW.3, Srengseng Sawah, Jakarta, Kota Jakarta Selatan, Daerah Khusus Ibukota Jakarta 12640, INDONESIA Indonesia

(72) **Nama Inventor :**
Dr. Vinna Kurniawati Sugiaman, drg., M.Kes,ID
Hanna Sari Widya Kusuma, S.Si.,ID
Didik Priyandoko, M.Sc, PhD.,ID
Ir. Teddy Marcus Zakaria, MT.,ID
Ervi Afifah, S.Pd., S.Si.,ID
Dr. rer. nat. apt. Deni Rahmat, M.Si.,ID
Prof. Dr. Ahmad Faried, SpBS(K)., PhD., FICS,ID
Anarisa Budiati, S.Farm., M.Farm., Apt.,ID
Dr. Wahyu Widowati, M.Si.,ID
Dr. Ita Margaretha Nainggolan, SSi., M.Biomed,ID

(74) **Nama dan Alamat Konsultan Paten :**
Deni Rahmat
Jl. Raya Lenteng Agung No.56-80, RT.1/RW.3, Srengseng Sawah, Jakarta, Kota Jakarta Selatan, Daerah Khusus Ibukota Jakarta 12640, INDONESIA

(54) **Judul Invensi :** Mikroenkapsulasi Biodiversitas Polimer Indonesia pada Wharton's Jelly Mesenchymal Stem Cell (WJMSC)

(57) **Abstrak :**
WJMSC merupakan sel punca yang berasal dari Wharton's Jelly tali pusar ibu hamil yang memiliki kemampuan untuk berdifernsiasi menjadi sel lain yang bersifat osetogenik, miogenik, neurogenik, dan hematopoietik. WJMSCs diketahui memiliki peran penting dalam proses penyembuhan luka pada kulit baik secara langsung maupun tidak langsung. WJMSCs juga dapat mensekresikan vascular endothelial growth factor (VEGF), epidermal growth factor (EGF) dan Interleukin-6 (IL-6) atau dikenal sebagai Conditioned Medium (CM). Mikroenkapsulasi sel punca merupakan teknik pelapisan sel. Mikroenkapsulasi sebagai delivery vehicle faktor imunomodulator, alginat atau polimer lain seperti glukomanan, kitosan, amilopektin, fukoidan dan inulin dapat memaksimalkan daya tahan, viabilitas dan sekresi protein MSCs. Invensi ini diharapkan dapat mengkarakterisasi jenis mikroenkapsulasi WJMSC sebagai bahan terapi. Kata kunci: Human Wharton's Jelly Mesenchymal Stem Cells (hWJMSCs), Mikroenkapsulasi, polimer.

(20) **RI Permohonan Paten**

(19) **ID** **(11)** **No Pengumuman : 2022/04527** **(13) A**

(51) **I.P.C : B 62M 6/50,B 62M 6/45**

(21) **No. Permohonan Paten :** P00202203116

(22) **Tanggal Penerimaan Permohonan Paten :**
11 September 2020

(30) **Data Prioritas :**

(31) Nomor	(32) Tanggal	(33) Negara
2019-165698	11 September 2019	JP

(43) **Tanggal Pengumuman Paten :**
06 September 2022

(71) **Nama dan Alamat yang Mengajukan Permohonan Paten :**
HONDA MOTOR CO., LTD.
1-1, Minami-Aoyama 2-chome, Minato-ku, Tokyo 1078556 Japan

(72) **Nama Inventor :**
Naoki NOMURA,JP
Makoto HATTORI,JP
Hirotaka ONUKI,JP
Masayuki SUNAMOTO,JP

(74) **Nama dan Alamat Konsultan Paten :**
Yenny Halim
ACEMARK, Jl. Cikini Raya No. 58 G-H, Jakarta 10330, Indonesia

(54) **Judul Invensi :** KENDARAAN DAN METODE UNTUK MEMANTAU KETIDAKNORMALAN MEKANISME TRANSMISI TENAGA GERAK

(57) **Abstrak :**
Suatu sepeda listrik (10) meliputi: suatu lengan (26) ke mana tenaga untuk menggerakkan sepeda listrik (10) dimasukkan; suatu roda belakang (78); dan suatu mekanisme transmisi tenaga (T) yang mentransmisikan masukan tenaga ke lengan (26) ke roda belakang (78). Sepeda listrik (10) menentukan suatu ketidaknormalan mekanisme transmisi tenaga (T) atau mencegah atau melarang gerakan yang dilakukan dengan menggunakan mekanisme transmisi tenaga (T) berdasarkan pada suatu perbandingan roda gigi komposit referensi (Rc1) dari mekanisme transmisi tenaga (T) yang diperoleh di waktu pertama dan perbandingan roda gigi komposit saat ini (Rc2) dari mekanisme transmisi tenaga (T) yang diperoleh di waktu kedua setelah waktu pertama.

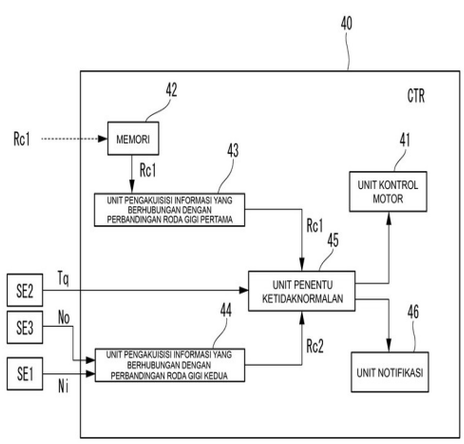

Gambar 3

(20) RI Permohonan Paten

(19) ID (11) No Pengumuman : 2022/04589 (13) A

(51) I.P.C : H 04W 52/00

(21) No. Permohonan Paten : P00202203317

(22) Tanggal Penerimaan Permohonan Paten :
05 Agustus 2020

(30) Data Prioritas :

(31) Nomor	(32) Tanggal	(33) Negara
201910736176.6	09 Agustus 2019	CN

(43) Tanggal Pengumuman Paten :
08 September 2022

(71) Nama dan Alamat yang Mengajukan Permohonan Paten :
VIVO MOBILE COMMUNICATION CO., LTD.
No.1, Vivo Road, Chang'an Dongguan, Guangdong 523863, China China

(72) Nama Inventor :
JI, Zichao,CN
PAN, Xueming,CN
WU, Huaming,CN
LIU, Siqi,CN
LIU, Shixiao,CN
PENG, Shuyan,CN
JIANG, Wei,CN

(74) Nama dan Alamat Konsultan Paten :
Marodin Sijabat
Adastra An Intellectual Property Firm Epi Walk Building 3 rd Floor Jl. HR Rasuna Said No. 306, Rt 2/Rw 5 Karet Kuningan Setia Budi

(54) Judul Invensi : METODE DAN PERALATAN TRANSMISI INFORMASI UMPAN BALIK, PERANGKAT, DAN MEDIA

(57) Abstrak :
Perwujudan dari pengungkapan ini menyediakan metode dan peralatan transmisi informasi umpan balik, perangkat, dan media. Metode meliputi: menerima setidaknya satu bagian informasi transmisi yang ditransmisikan pada setidaknya satu saluran sidelink fisik, dimana satu bagian informasi transmisi ditransmisikan pada setiap saluran sidelink fisik; menentukan informasi daya sesuai dengan setiap dari setidaknya satu bagian informasi umpan balik yang sesuai dengan setidaknya satu bagian informasi transmisi; dan mentransmisikan informasi umpan balik yang sesuai pada setidaknya satu saluran umpan balik sidelink fisik sumber daya berdasarkan pada informasi daya sesuai dengan setiap potongan informasi umpan balik.

1/4

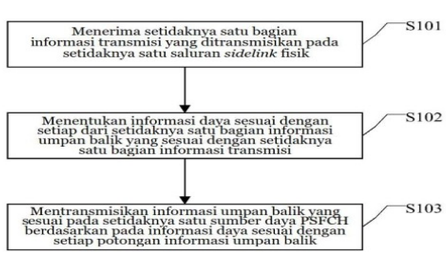

Gambar 1

(20) RI Permohonan Paten

(19) ID (11) No Pengumuman : 2022/04594 (13) A

(51) I.P.C : F 24S 20/70,F 24S 25/65,F 24S 25/636,F 24S 30/422,H 02S 20/00

(21) No. Permohonan Paten : P00202203336

(22) Tanggal Penerimaan Permohonan Paten :
21 Agustus 2020

(30) Data Prioritas :

(31) Nomor	(32) Tanggal	(33) Negara
62/705,069	09 Juni 2020	US
62/890,389	22 Agustus 2019	US
63/006,616	07 April 2020	US
63/039,972	16 Juni 2020	US

(43) Tanggal Pengumuman Paten :
08 September 2022

(71) Nama dan Alamat yang Mengajukan Permohonan Paten :
FLOTAICS, LLC
107 Lone Oak Lane, Sebastopol, California 95472, United States of America United States of America

(72) Nama Inventor :
FORREST, Kenneth Roy,US

(74) Nama dan Alamat Konsultan Paten :
Marolita Setiati
PT SPRUSON FERGUSON INDONESIA, Graha Paramita 3B Floor Zona D Jl. Denpasar Raya Blok D2 Kav.8 Kuningan

(54) Judul Invensi : SISTEM SURYA TERAPUNG

(57) Abstrak :
Sistem surya terapung yang terdiri dari grid yang terdiri dari sejumlah kabel-batang, setidaknya beberapa kabel-batang yang terdiri dari polimer yang diperkuat serat, grid yang menyediakan struktur penopang untuk sistem surya terapung. Sistem surya terapung lebih lanjut termasuk sejumlah pelampung surya (230) untuk memberikan daya apung, setiap pelampung surya (230) digabungkan ke grid, sejumlah pelampung surya (230) tidak memberikan penopang struktural. Sistem surya terapung didesain untuk mendukung sejumlah panel surya (250), setiap panel surya (250) digabungkan ke pelampung surya (230) yang sesuai, panel surya (250) memberikan naungan untuk pelampung surya (230) yang sesuai.

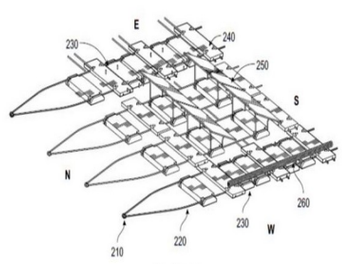

Gambar 2A

(20) **RI Permohonan Paten**

(19) **ID** **(11)** **No Pengumuman : 2022/04596** **(13) A**

(51) **I.P.C : H 01M 10/42,H 01M 2/20,H 01M 2/10,H 01M 10/04**

(21) **No. Permohonan Paten :** P00202203386

(22) **Tanggal Penerimaan Permohonan Paten :**
04 September 2020

(30) **Data Prioritas :**

(31) Nomor	(32) Tanggal	(33) Negara
FR1910127	13 September 2019	FR

(43) **Tanggal Pengumuman Paten :**
08 September 2022

(71) **Nama dan Alamat yang Mengajukan Permohonan Paten :**
CAPACITE
27B rue Margaux 33000 BORDEAUX France

(72) **Nama Inventor :**
VALLETTE, Alexandre, Emile, Albert,FR

(74) **Nama dan Alamat Konsultan Paten :**
Pardomuan Oloan Lubis
Plaza SUA 2nd Floor Jalan Prof. Dr. Soepomo, S.H. Nomor 27

(54) **Judul Invensi :** BATERAI LISTRIK UNTUK KENDARAAN

(57) **Abstrak :**

Invensi berkaitan dengan beterai listrik (1) yang terdiri dari sejumlah sel muatan listrik (2), setiap sel memiliki permukaan ujung (21, 22) yang terletak di sisi berlawanan dari sel, setiap permukaan ujung dilengkapi dengan terminal kontak (23); setidaknya satu papan sirkuit cetak pertama (41) yang disusun sejajar dengan muka ujung yang terletak pada salah satu sisi sel, papan sirkuit cetak dilengkapi dengan sejumlah elemen sambungan listrik pertama (43), setiap elemen sambungan listrik pertama ditempatkan menghadap salah satu terminal kontak sel; dicirikan bahwa papan sirkuit cetak pertama terdiri dari bagian utama (44) di mana sejumlah slot (45) dibentuk, setiap slot menentukan tab (46) yang secara elastis dapat berdeformasi sehubungan dengan bagian utama, setiap elemen sambungan listrik pertama disusun pada salah satu dari papan sirkuit cetak pertama.

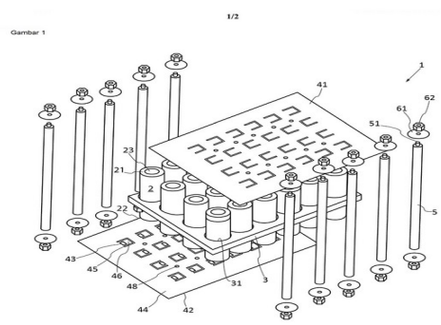

(20) RI Permohonan Paten

(19) ID (11) No Pengumuman : 2022/04622 (13) A

(51) I.P.C : A 01B 79/00,G 06F 3/00

(21) No. Permohonan Paten : P00202008944

(22) Tanggal Penerimaan Permohonan Paten :
24 November 2020

(30) Data Prioritas :
(31) Nomor (32) Tanggal (33) Negara

(43) Tanggal Pengumuman Paten :
09 September 2022

(71) Nama dan Alamat yang Mengajukan Permohonan Paten :
Universitas Gadjah Mada
Direktorat Penelitian, Gedung Pusat UGM Lantai 3 Sayap Selatan, Bulaksumur, Depok, Sleman, DIY 55281 Indonesia

(72) Nama Inventor :
I Wayan Mustika,ID
Lukito Edi Nugroho,ID
Siwi Indarti,ID
Nova Setiawan,ID
Wisang Jati Anggoro,ID

(74) Nama dan Alamat Konsultan Paten :
Universitas Gadjah Mada
Direktorat Penelitian, Gedung Pusat UGM Lantai 3 Sayap Selatan, Bulaksumur, Depok, Sleman, DIY 55281

(54) Judul Invensi : SISTEM KONTROL IRIGASI MULTI-VALVE UNTUK PERKEBUNAN HORTIKULTURA BERBASIS INTERNET OF THINGS MENGGUNAKAN LATCH SOLENOID

(57) Abstrak :
Dalam perkebunan hortikultura, air menjadi sangat penting sebagai salah satu kebutuhan tanaman budidaya untuk berkembang dan melakukan produksi. Pemenuhan kebutuhan tumbuhan akan air secara presisi mampu meningkatkan kualitas dan kuantitas panen yang dihasilkan. Invensi ini memungkinkan proses pengairan harian dapat dilakukan dengan remote dan terjadwal menggunakan node yang mampu mengatur hingga empat solenoid valve, serta komunikasi dengan arsitektur LPWAN. Invensi ini memungkinkan penghematan biaya operasional yang diperlukan dalam melakukan irigasi secara manual, mengurangi resiko kelalaian manusia dalam mengairi lahan perkebunan, serta meningkatkan presisi dalam penyaluran volume air ke tanaman sesuai dengan yang dibutuhkan. Invensi ini merupakan pengembangan dari invensi P00201910083 yang memungkinkan peningkatan kemampuan kontrol node dari satu menjadi empat valve sehingga dapat meningkatkan return of investment (RoI) dari implementasi sistem keseluruhan. Temuan ini akan membantu menyelesaikan permasalahan konkret pada lahan pertanian tanaman hortikultura yang memerlukan penyiraman yang presisi dan efisien.

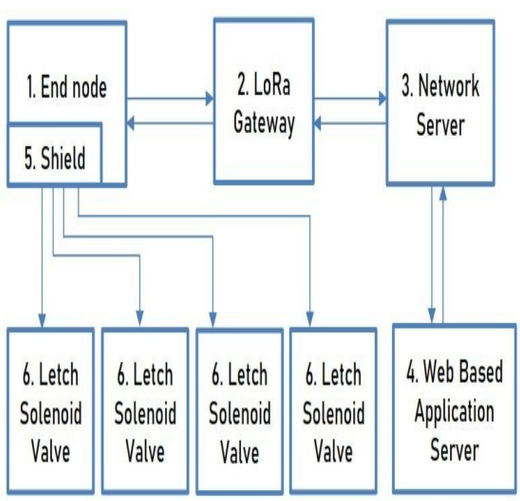

(20) RI Permohonan Paten

(19) ID (11) No Pengumuman : 2022/04623 (13) A

(51) I.P.C : F 26B 3/28,F 26B 9/00

(21) No. Permohonan Paten : P00202008883

(22) Tanggal Penerimaan Permohonan Paten :
24 November 2020

(30) Data Prioritas :
(31) Nomor (32) Tanggal (33) Negara

(43) Tanggal Pengumuman Paten :
09 September 2022

(71) Nama dan Alamat yang Mengajukan Permohonan Paten :
Universitas Syiah Kuala
LPPM UNIVERSITAS SYIAH KUALAPUSAT PENGEMBANGAN HKIJL.TEUKU NYAK ARIEF GEDUNG KANTOR PUSAT ADMINISTRASI SAYAP SELATAN LANTAI 2 KOPELMA DARUSSALAM BANDA ACEH (23111)
Indonesia

(72) Nama Inventor :
Khairul Syahmega, ST., M.Si,ID
Dr. Rita Khathir, S.TP., M.Sc,ID

(74) Nama dan Alamat Konsultan Paten :
Universitas Syiah Kuala
LPPM UNIVERSITAS SYIAH KUALAPUSAT PENGEMBANGAN HKIJL.TEUKU NYAK ARIEF GEDUNG KANTOR PUSAT ADMINISTRASI SAYAP SELATAN LANTAI 2 KOPELMA DARUSSALAM BANDA ACEH (23111)

(54) Judul Invensi : ALAT PENGERING TEROWONGAN HOHENHEIM ACEH

(57) Abstrak :
Invensi ini berhubungan dengan suatu alat pengering terowongan Hohenheim Aceh yang bekerja memanfaatkan energi matahari menjadi energi panas dengan 2 metode sekaligus yaitu menggunakan kolektor surya dan menggunakan efek rumah kaca. Alat ini juga menggunakan aliran udara buatan dengan penggunaan kipas inlet yang digerakkan dengan energi listrik yang dihasilkan dari energi matahari oleh sebuah panel surya. Penutup transparan yang digunakan adalah polycarbonate sheet 0,5mm. Ruang kolektor dan ruang pengering dibuat dengan perbandingan 25:75%. Sebagai kebaruan, alat ini menggunakan kipas outlet untuk mengeluarkan udara yang mengandung uap air. Alat ini dirancang sangat dinamis dengan ukuran yang dapat dibuat per kelipatan 1,5m, dengan rangka besi hollow menggunakan sistem knockdown yang sederhana dan kokoh. Alat dilengkapi dengan roda yang menggunakan rem, sehingga memudahkan mobilisasi alat. Alat pengering ini dapat dimanfaatkan untuk berbagai jenis produk pertanian yang memerlukan sistem pengeringan lapisan tipis, seperti pliek-u, bunga rosela, dan produk bumbu dan herbal lainnya. Keunggulan yang diperoleh adalah percepatan proses pengeringan, kemudahan operasional proses pengeringan, dan terlindunginya produk yang dikeringkan dari kontaminasi.

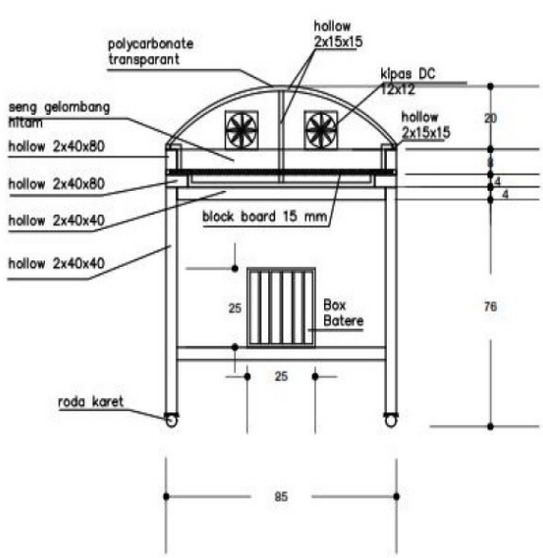

(20) RI Permohonan Paten

(19) ID (11) No Pengumuman : 2022/04606 (13) A

(51) I.P.C : B 29C 45/14,B 29C 45/00,B 29K 27/06,B 29K 23/00,B 29K 67/00,B 29K 75/00

(21) No. Permohonan Paten : P00202203527

(22) Tanggal Penerimaan Permohonan Paten :
23 September 2020

(30) Data Prioritas :

(31) Nomor	(32) Tanggal	(33) Negara
201910910659.3	25 September 2019	CN

(43) Tanggal Pengumuman Paten :
08 September 2022

(71) Nama dan Alamat yang Mengajukan Permohonan Paten :
SAINT-GOBAIN GLASS FRANCE
Tour Saint-Gobain, 12 Place de l'Iris, 92400 Courbevoie, France France

(72) Nama Inventor :
Siteng MA ,CN
Louis THIERRY ,FR

(74) Nama dan Alamat Konsultan Paten :
Migni Myriasandra Noerhadi
PT. BIRO OKTROI ROOSSENO Kantor Taman A-9, Unit A6 & A7 Jl. Dr. Ide Anak Agung Gde Agung (Mega Kuningan) Jakarta 12950, INDONESIA

(54) Judul Invensi : RAKITAN ENKAPSULASI UNTUK KACA, KACA ENKAPSULASI DAN METODE PEMBUATANNYA

(57) Abstrak :
Invensi ini menyediakan suatu rakitan enkapsulasi untuk kaca fungsional, kaca enkapsulasi dan metode pembuatannya. Rakitan enkapsulasi mencakup: bodi yang ditempatkan pada tepi-tepi kaca fungsional; dan modul konduktif yang dibenamkan dalam bodi atau ditempatkan pada permukaan bodi, dan secara elektrik disambungkan ke modul fungsional pada kaca fungsional. Proses pembentukan kaca enkapsulasi dari rakitan enkapsulasi untuk kaca fungsional menurut perwujudan-perwujudan dari pengungkapan ini dapat menghilangkan langkah-langkah pembuatan yang rumit dan menghemat bahan-bahan dan dengan demikian mengurangi biaya-biaya. Kontrol modul fungsional dalam kaca yang mudah dan stabil juga dapat dicapai. Terlebih lagi, lebih mudah untuk membentuk kaca enkapsulasi dari kaca yang disebutkan di atas, yang mempermudah pemasangan kaca.

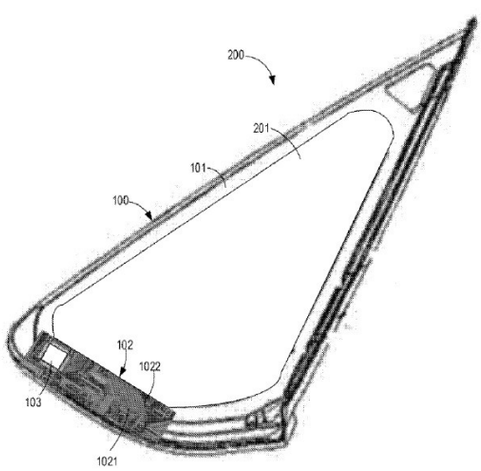

GAMBAR 1

(20) RI Permohonan Paten

(19) ID (11) No Pengumuman : 2022/04618 (13) A

(51) I.P.C : A 41D 13/11

(21) No. Permohonan Paten : P00202007852

(22) Tanggal Penerimaan Permohonan Paten :
22 Oktober 2020

(30) Data Prioritas :
(31) Nomor (32) Tanggal (33) Negara

(43) Tanggal Pengumuman Paten :
09 September 2022

(71) Nama dan Alamat yang Mengajukan Permohonan Paten :
Institut Teknologi Bandung
Divisi HaKI dan Hukum LPIK ITB Lembaga Pengembangan Inovasi dan Kewirausahaan Institut Teknologi Bandung (LPIK ITB), Jalan Ganesa No. 15 F Bandung Indonesia

(72) Nama Inventor :
Mohammad Mi'radj Isnaini,ID
Wildan Trusaji,ID
Syaiful Hammam,ID

(74) Nama dan Alamat Konsultan Paten :
Institut Teknologi Bandung
Divisi HaKI dan Hukum LPIK ITB Lembaga Pengembangan Inovasi dan Kewirausahaan Institut Teknologi Bandung (LPIK ITB), Jalan Ganesa No. 15 F Bandung

(54) Judul Invensi : ALAT PELINDUNG WAJAH MEDIS DARURAT DENGAN KEDOK YANG DAPAT DILEPAS PASANG DAN UKURAN YANG DAPAT DISESUAIKAN DENGAN UKURAN KEPALA

(57) Abstrak :
Invensi ini berkaitan dengan suatu alat pelindung wajah medis darurat. Lebih khusus invensi ini memiliki dua fitur utama yaitu, kedok (visor) dapat dilepas pasang sehingga dapat dengan mudah dibersihkan/direndam, dan ukuran rangka (frame) yang dapat disesuaikan dengan ukuran dan bentuk kepala pengguna sehingga dapat memberikan rasa nyaman dan dapat digunakan berjam-jam. Fitur pertama diwujudkan melalui mekanisme buka tutup kancing. Fitur kedua diwujudkan melalui mekanisme roda bergigi searah (ratchet). Invensi ini menggunakan rangka dalam pelindung kepala proyek (inner fastrack) sebagai rangka utama, plat Polyvinyl Chloride (PVC) sebagai rangka luar untuk memodifikasi inner fastrack, dan menggunakan plat Fibre-reinforced plastic (FRP) yang berbentuk bulan sabit sebagai kedok atas untuk menutup celah antara rangka luar dan inner fastrack.

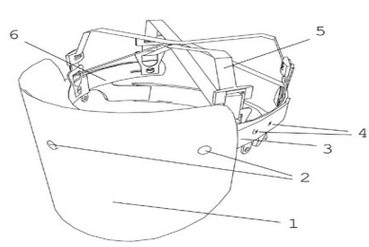

Gambar 1

(20) **RI Permohonan Paten**

(19) **ID** **(11)** **No Pengumuman : 2022/04515** **(13) A**

(51) **I.P.C : D 01B 1/24,D 01B 1/14**

(21) **No. Permohonan Paten :** P00202204490

(22) **Tanggal Penerimaan Permohonan Paten :**
17 September 2020

(30) **Data Prioritas :**

(31) Nomor	(32) Tanggal	(33) Negara
PI 2019005430	19 September 2019	MY

(43) **Tanggal Pengumuman Paten :**
06 September 2022

(71) **Nama dan Alamat yang Mengajukan Permohonan Paten :**
UNIVERSITI PUTRA MALAYSIA
Putra Science Park, Universiti Putra Malaysia, 43400 UPM, Serdang, Selangor Putra Science Park, 43400 Selangor Malaysia

(72) **Nama Inventor :**
BIN HAMEED SULTAN, Mohamed Thariq,MY
BIN ARIFFIN, Ahmad Hamdan,MY
BIN BASRI, Adi Azriff,MY
BIN AZNI, Mohd Edyazuan,MY
BIN NAJEEB, Muhammad Imran,MY

(74) **Nama dan Alamat Konsultan Paten :**
Emirsyah Dinar
Gedung Graha Pratama Lantai 15 Jalan MT. Haryono Kavling 15

(54) **Judul Invensi :** BILAH BERPUTAR UNTUK MESIN EKSTRAKSI SERAT ALAMI

(57) **Abstrak :**
Peralatan (10) untuk mengekstraksi serat dari produk pertanian yang terdiri dari: penggulung pertama (1) memiliki jumlah bilah yang telah ditentukan sebelumnya yang memanjang dari tubuhnya; dan penggulung kedua (2), memiliki jumlah bilah yang telah ditentukan sebelumnya yang memanjang dari tubuhnya. Rol pertama (1) dan penggulung kedua (2) diatur secara berputar terhadap satu sama lain pada penyangga (3) sedemikian rupa sehingga selama rotasi, salah satu ujung produk pertanian dimasukkan di antara penggulung pertama (1) dan rol kedua (2), bilah menarik produk pertanian ke dalam dan secara bersamaan mengekstrak resin dari produk pertanian.

1/2

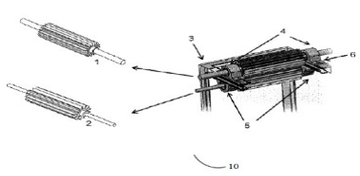

GAMBAR 1

(20) RI Permohonan Paten

(19) ID (11) No Pengumuman : 2022/04507 (13) A

(51) I.P.C : E 21B 17/042,F 16L 15/06,F 16L 15/00

(21) No. Permohonan Paten : P00202200447

(22) Tanggal Penerimaan Permohonan Paten :
15 Juli 2020

(30) Data Prioritas :

(31) Nomor	(32) Tanggal	(33) Negara
FR1908203	19 Juli 2019	FR

(43) Tanggal Pengumuman Paten :
05 September 2022

(71) Nama dan Alamat yang Mengajukan Permohonan Paten :
VALLOUREC OIL AND GAS FRANCE
54 rue Anatole France, 59620 Aulnoye-Aymeries, FRANCE France

(72) Nama Inventor :
MARTIN, Pierre,FR
FOULOGNE, Anthony,FR
ABDEDDAIM, Malic,FR
PUSARD, Mickaël,FR

(74) Nama dan Alamat Konsultan Paten :
Anisa Ambadar S.H., LL.M.
Jl. Proklamasi No. 79, Pegangsaan, Menteng, Jakarta

(54) Judul Invensi : SAMBUNGAN BERULIR UNTUK TALI SELUBUNG SUMUR MINYAK

(57) Abstrak :
Sambungan tabung berulir untuk selubung sumur hidrokarbon yang diperoleh dengan susunan sambungan perkakas jantan dengan sambungan perkakas betina, sambungan tersebut terdiri dari urutan ini dari tepi bebas (19) sambungan perkakas jantan: segel logam-logam bagian dalam (25 , 26), bagian berulir pertama (16a, 18a), penyangga tengah (22, 24), segel logam-logam tengah (27, 28) dan bagian berulir kedua (16b, 18b), tepi bebas (19) berada pada jarak aksial bukan-nol (d) dari sambungan perkakas betina, bagian berulir masing-masing terdiri dari heliks yang dilengkapi dengan sayap beban, puncak ulir, sayap penusuk, akar ulir, sedemikian rupa sehingga jarak beban flank (LFLp1, LFLb1) dan pitch dari sayap penusuk (SFLp1, SFLb1) dari bagian berulir pertama, dan masing-masing pitch dari sayap beban (LFLp2, LFLb2) dan pitch dari sayap penusuk (SFLp2, SFLb2) dari bagian berulir kedua memenuhi ketentuan berikut: [Matematika 12] SFLb1 = LFLb1 = SFLb2 = LFLb2 = SFLp1 = LFLp1 = SFLp2 = LFLp2.

GAMBAR 3

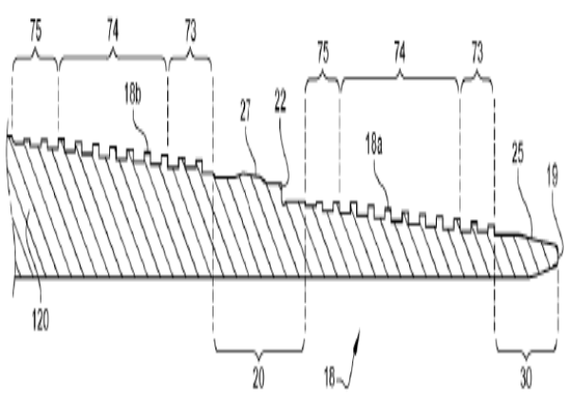

(20) RI Permohonan Paten

(19) ID (11) No Pengumuman : 2022/04583 (13) A

(51) I.P.C : A 61K 36/064,C 12N 1/16,C 12N 1/15

(21) No. Permohonan Paten : P00202201135

(22) Tanggal Penerimaan Permohonan Paten :
19 Agustus 2019

(30) Data Prioritas :
(31) Nomor (32) Tanggal (33) Negara

(43) Tanggal Pengumuman Paten :
08 September 2022

(71) Nama dan Alamat yang Mengajukan Permohonan Paten :
PTT GLOBAL CHEMICAL PUBLIC COMPANY LIMITED
555/1, Energy Complex, Building A, 14th -18th Floor, Vibhavadi Rangsit Road, Chatuchak, Chatuchak Bangkok 10900, THAILAND Thailand

(72) Nama Inventor :
KITTISURIYANONT, Kraileark,TH
KAEWSUWAN, Narong,TH
TECHANAN, Wikanda,TH
PRASITCHOKE, Phatthanon,TH
POOMSILA, Natthawut,TH

(74) Nama dan Alamat Konsultan Paten :
Arifia Jauharia Fajra S.T., S.H.
Suite 701, Pondok Indah Office Tower 2 Jl. Sultan Iskandar Muda Kav. V-TA, Pondok Indah Jakarta 12310, Indonesia

(54) Judul Invensi : KHAMIR YANG MEMILIKI PERBAIKAN TOLERANSI ASAM LAKTAT DAN PENGGUNAAN DARINYA

(57) Abstrak :
Invensi ini mengungkapkan suatu sel khamir Kluyveromyces sp.yang direkayasa secara genetik yang mencakup sedikitnya suatu modifikasi genetik yang menginaktivasi atau mendelesi suatu sekuens asam nukleat yang mengenkode faktor transkripsi SEQ ID No. 2, khususnya Haa1. Sel khamir yang direkayasa secara genetik menurut invensi ini memiliki suatu perbaikan toleransi asam laktat, produksi asam laktat atau suatu kombinasi darinya sebagaimana dibandingkan dengan induk.

(20) RI Permohonan Paten

(19) ID (11) No Pengumuman : 2022/04586 (13) A

(51) I.P.C : G 06F 9/451

(21) No. Permohonan Paten : P00202203097

(22) Tanggal Penerimaan Permohonan Paten :
07 Agustus 2020

(30) Data Prioritas :

(31) Nomor	(32) Tanggal	(33) Negara
201910736105.6	09 Agustus 2019	CN

(43) Tanggal Pengumuman Paten :
08 September 2022

(71) Nama dan Alamat yang Mengajukan Permohonan Paten :
HONOR DEVICE CO., LTD.
Suite 3401, Unit A, Building 6, Shum Yip Sky Park, No. 8089, Hongli West Road, Xiangmihu Street, Futian District Shenzhen, Guangdong 518040 China

(72) Nama Inventor :
DONG, Feng,CN
WENG, Jiawei,CN

(74) Nama dan Alamat Konsultan Paten :
Maria Carola D Monintja
Wisma 46 Lt. 48 Jl. Jend. Sudirman Kav. 1

(54) Judul Invensi : METODE UNTUK MENAMPILKAN ELEMEN HALAMAN DAN PERANTI ELEKTRONIK

(57) Abstrak :
A page element display method and an electronic device (100 or 1500) are provided. The method includes: The electronic device (100 or 1500) displays a first interface, where the first interface includes a first page element (1401); the electronic device (100 or 1500) detects a first operation performed by a user on the first page element (1402); the electronic device (100 or 1500) adjusts a size of the first page element in response to the first operation (1403); and the electronic device (100 or 1500) automatically displays a second interface after adjusting the size of the first page element. The method helps to enhance an effect of feedback from the electronic device (100 or 1500) to the user when the user performs the operation.

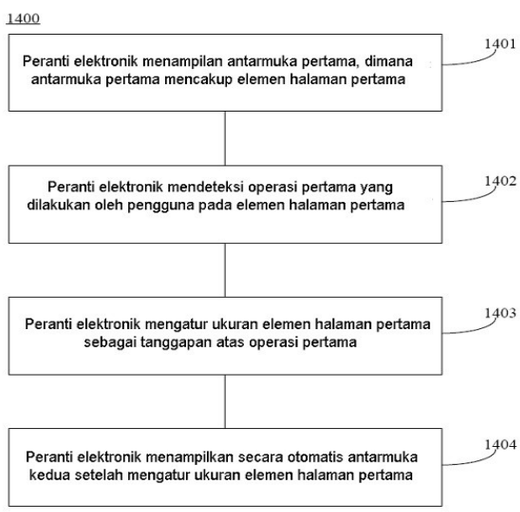

GAMBAR 14

(20) RI Permohonan Paten

(19) ID (11) No Pengumuman : 2022/04582 (13) A

(51) I.P.C : A 61K 8/49,A 61Q 19/02,C 07D 309/14

(21) No. Permohonan Paten : P00202200495

(22) Tanggal Penerimaan Permohonan Paten :
21 Agustus 2020

(30) Data Prioritas :

(31) Nomor	(32) Tanggal	(33) Negara
19193957.8	28 Agustus 2019	EP

(43) Tanggal Pengumuman Paten :
08 September 2022

(71) Nama dan Alamat yang Mengajukan Permohonan Paten :
Unilever IP Holdings B.V.
Weena 455, 3013 AL Rotterdam, Netherlands
Netherlands

(72) Nama Inventor :
Jose Guillermo ROSA,US

(74) Nama dan Alamat Konsultan Paten :
Arifia Jauharia Fajra S.T., S.H.
Suite 701, Pondok Indah Office Tower 2 Jl. Sultan Iskandar Muda Kav. V-TA, Pondok Indah Jakarta 12310, Indonesia

(54) Judul Invensi : SENYAWA-SENYAWA UNTUK MENCERAHKAN KULIT

(57) Abstrak :
Suatu senyawa baru diungkapkan. Komposisi pencerah kulit yang mencakup senyawa tersebut dan metode untuk mencerahkan kulit diungkapkan juga. Selain itu, metode untuk mensintesis senyawa baru tersebut diungkapkan.

(20) **RI Permohonan Paten**

(19) **ID** **(11)** **No Pengumuman : 2022/04489** **(13) A**

(51) **I.P.C : A 23J 1/20,A 23L 33/19,A 23L 33/00**

(21) **No. Permohonan Paten :** P00202206282

(22) **Tanggal Penerimaan Permohonan Paten :**
09 November 2020

(30) **Data Prioritas :**

(31) Nomor	(32) Tanggal	(33) Negara
19208776.5	13 November 2019	EP

(43) **Tanggal Pengumuman Paten :**
05 September 2022

(71) **Nama dan Alamat yang Mengajukan Permohonan Paten :**
SOCIÉTÉ DES PRODUITS NESTLÉ S.A.
Avenue Nestlé 55 1800 Vevey Switzerland

(72) **Nama Inventor :**
O'REGAN, Jonathan,IE
MOLONEY, Cian,Terence,IE
O'CONNOR, Deborah,IE

(74) **Nama dan Alamat Konsultan Paten :**
Y.T. Widjojo
Wisma Kemang 5th Floor, Jalan Kemang Selatan No. 1

(54) **Judul Invensi :** PENGGUNAAN EKSTRAK PROTEIN DADIH YANG DIPERKAYA α-LAKTALBUMIN SEBAGAI SUMBER KOLESTEROL

(57) **Abstrak :**

Invensi ini berkaitan dengan penggunaan ekstrak protein dadih yang diperkaya α-laktalbumin sebagai sumber kolesterol dalam komposisi nutrisi sintetis untuk bayi atau anak, dimana ekstrak protein dadih (WPE) yang diperkaya α-laktalbumin tersebut diperoleh melalui proses yang meliputi langkah-langkah (i) mengasamkan produk protein dadih hingga pH 4 atau di bawahnya; (ii) membentuk produk protein dadih rendah kalsium dengan mengonsentrasikan protein dalam protein dadih yang diasamkan hingga rasio kalsium terhadap protein adalah kurang dari sekitar 0,001 dan, (iii) Mengendapkan α-laktalbumin dari produk protein dadih rendah kalsium, dimana langkah pengendapan tersebut mencakup sub-langkah: (a) mengencerkan produk protein dadih rendah kalsium, (b) menyesuaikan pH dari produk protein dadih rendah kalsium yang diencerkan menjadi antara 4 dan 5 untuk membentuk protein endapan dan yang dapat larut, dan (c) memisahkan protein endapan dari protein yang dapat larut; dimana WPE ditambahkan ke komposisi tersebut dalam jumlah efektif yang cukup untuk memastikan bahwa komposisi nutrisi sintetis tersebut memiliki konsentrasi akhir kolesterol yang ditemukan dalam air susu ibu (ASI).

(20) RI Permohonan Paten

(19) ID (11) No Pengumuman : 2022/04549 (13) A

(51) I.P.C : B 23K 35/363,B 23K 35/26,B 23K 35/14,B 23K 3/02,B 23K 1/00,C 22C 13/00

(21) No. Permohonan Paten : P00202010638

(22) Tanggal Penerimaan Permohonan Paten :
24 Desember 2020

(30) Data Prioritas :

(31) Nomor	(32) Tanggal	(33) Negara
2019-234270	25 Desember 2019	JP

(43) Tanggal Pengumuman Paten :
06 September 2022

(71) Nama dan Alamat yang Mengajukan Permohonan Paten :
Senju Metal Industry Co., Ltd.
23, Senju-Hashido-cho, Adachi-ku, Tokyo 1208555, Japan Japan

(72) Nama Inventor :
Motohiro ONITSUKA,JP
Hiroyoshi KAWASAKI,JP
Hisashi TOKUTOMI,JP
Yoko KURASAWA,JP

(74) Nama dan Alamat Konsultan Paten :
Marolita Setiati
PT SPRUSON FERGUSON INDONESIA, Graha Paramita 3B Floor Zona D Jl. Denpasar Raya Blok D2 Kav.8 Kuningan

(54) Judul Invensi : FLUKS, SOLDER BERINTI FLUKS RESIN YANG MENGGUNAKAN FLUKS, DAN METODE PENYOLDERAN

(57) Abstrak :
Disajikan adalah fluks untuk solder berinti fluks resin yang menggunakan metode penyolderan di mana solder berinti fluks resin dipasok ke dalam lubang lewatan yang dibentuk di sepanjang sumbu pusat besi penyolder. Fluks mengandung rosin asiri dalam jumlah 70 %berat atau lebih dan 98 %berat atau kurang, rosin tak asiri dalam jumlah 0 %berat atau lebih dan 10% atau kurang, dan aktivator dalam jumlah 2 %berat atau lebih dan 30 %berat atau kurang, aktivator yang mencakup asam organik dalam jumlah 0 %berat atau lebih dan 15 %berat atau kurang, senyawa organohalogen dalam jumlah 0,5 %berat dan 15 %berat atau kurang, amina dalam jumlah 0 %berat atau lebih dan 5 %berat atau kurang, dan garam amina hidrohalida dalam jumlah 0 %berat atau lebih dan 2,5 %berat atau kurang.

(20) RI Permohonan Paten

(19) ID (11) No Pengumuman : 2022/04524 (13) A

(51) I.P.C : C 07C 45/60,C 07C 47/27,C 07C 47/19,C 07C 49/185,C 07C 49/17,C 07C 47/04

(21) No. Permohonan Paten : P00202203136

(22) Tanggal Penerimaan Permohonan Paten :
13 Agustus 2020

(30) Data Prioritas :

(31) Nomor	(32) Tanggal	(33) Negara
PA 2019 00972	16 Agustus 2019	DK
PA 2019 00973	16 Agustus 2019	DK

(43) Tanggal Pengumuman Paten :
06 September 2022

(71) Nama dan Alamat yang Mengajukan Permohonan Paten :
Haldor Topsøe A/S
Haldor Topsøes Allé 1, 2800 Kgs. Lyngby, Denmark
Denmark

(72) Nama Inventor :
OSMUNDSEN, Christian, Mårup ,DK
TAARNING, Esben,DK
LARSEN, Morten Boberg,DK

(74) Nama dan Alamat Konsultan Paten :
Marolita Setiati
PT SPRUSON FERGUSON INDONESIA, Graha Paramita 3B Floor Zona D Jl. Denpasar Raya Blok D2 Kav.8 Kuningan

(54) Judul Invensi : BAHAN UNGGUN BARU UNTUK FRAGMENTASI TERMOLITIK GULA

(57) Abstrak :
Invensi ini berkaitan dengan proses untuk fragmentasi termolitik gula menjadi komposisi yang mengandung C1-C3 oksigenat. Secara khusus, invensi ini berkaitan dengan penggunaan partikel pembawa panas yang memberikan peningkatan hasil C1-C3 oksigenat dan karakteristik fluidisasi yang ditingkatkan sehingga cocok untuk produksi skala industri misalnya glikolaldehida. Invensi ini juga mengenai sistem unggun teralir sirkulasi yang mencakup partikel pembawa panas.

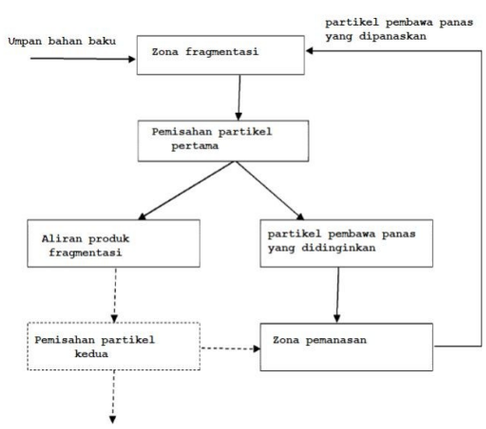

Gambar 1

(20) **RI Permohonan Paten**

(19) **ID** **(11)** **No Pengumuman : 2022/04595** **(13) A**

(51) **I.P.C : C 07C 69/82,C 07C 67/52**

(21) **No. Permohonan Paten :** P00202203416

(22) **Tanggal Penerimaan Permohonan Paten :**
20 Agustus 2020

(30) **Data Prioritas :**

(31) Nomor	(32) Tanggal	(33) Negara
2023686	22 Agustus 2019	NL

(43) **Tanggal Pengumuman Paten :**
08 September 2022

(71) **Nama dan Alamat yang Mengajukan Permohonan Paten :**
IONIQA TECHNOLOGIES B.V.
De Lismortel 31 5612 AR EINDHOVEN, Netherlands
Netherlands

(72) **Nama Inventor :**
DE HAAN, Andr\u{f} Banier,NL
WOLTERS, Joost Robert,NL
DE GROOT, Michael Josef,NL
GRAVENDEEL, Jannigje Maria Jacomina,NL

(74) **Nama dan Alamat Konsultan Paten :**
Belinda Rosalina
Gandaria 8, Lantai 3 Unit D Jalan Sultan Iskandar Muda (Arteri Pondok Indah), Jakarta Selatan 12240

(54) **Judul Invensi :** KOMPOSISI BHET DAN PENGGUNAANNYA

(57) **Abstrak :**
Invensi ini berhubungan dengan suatu komposisi padat yang terdiri atas setidaknya 90,0% berat bis(2-hidroksietil) tereftalat (BHET), berdasarkan berat kering dan memiliki volume pori dalam kisaran dari 0,20 hingga 1,0 cm3/g. Porositasnya di atas 25% atau bahkan di atas 35%. Komposisi padat dibuat dengan kristalisasi, diikuti dengan granulasi dan pengeringan unggun fluida.Gambar 1

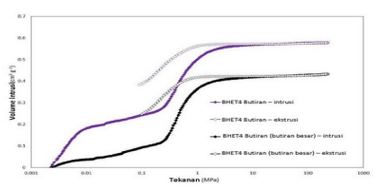

GAMBAR 1

(20) **RI Permohonan Paten**

(19) **ID** **(11)** **No Pengumuman : 2022/04588** **(13) A**

(51) **I.P.C : F 16D 41/066**

(21) **No. Permohonan Paten :** P00202203326

(22) **Tanggal Penerimaan Permohonan Paten :**
13 Agustus 2020

(30) **Data Prioritas :**

(31) Nomor	(32) Tanggal	(33) Negara
10 2019 124 927.9	17 September 2019	DE

(43) **Tanggal Pengumuman Paten :**
08 September 2022

(71) **Nama dan Alamat yang Mengajukan Permohonan Paten :**
SCHAEFFLER TECHNOLOGIES AG & CO. KG
Industriestra﹟e 1-3 91074 Herzogenaurach, Germany
Germany

(72) **Nama Inventor :**
REIMCHEN, Alexander,DE

(74) **Nama dan Alamat Konsultan Paten :**
Andromeda
Gandaria 8, Lt. 3 Unit C Jalan Sultan Iskandar Muda
(Arteri Pondok Indah) Jakarta

(54) **Judul Invensi :** RAKITAN RODA BEBAS MEMILIKI FLENSA YANG DITARIK DALAM

(57) **Abstrak :**

Invensi ini berhubungan dengan suatu rakitan roda bebas (1), terdiri dari flensa satu bagian (2) yang dibentuk oleh deep drawing dan unit roda bebas (6). Unit roda bebas memiliki cincin luar (3) dan elemen penggulung (5), yang diakomodasi di dalam cincin luar (3) dan bekerja sama dengan landaian penjepit (4) dari cincin luar (3). Cincin luar (3) dikencangkan pada bagian selongsong (8) dari flensa (2) dengan menggunakan alat press fit (7). Kerah pemusatan (11) dibentuk pada permukaan ujung (9) dari bagian piringan (10) dari sayap (2), yang bagian piringan menonjol secara radial keluar dari bagian selongsong(8)

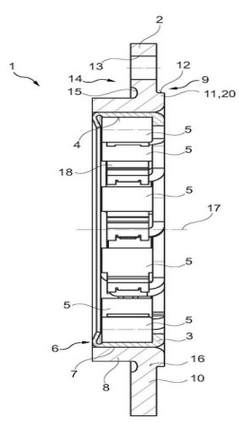

GAMBAR 1

(20) **RI Permohonan Paten**

(19) **ID** **(11)** **No Pengumuman : 2022/04519** **(13) A**

(51) **I.P.C : H 04L 1/18,H 04L 1/16,H 04W 74/08,H 04W 74/00**

(21) **No. Permohonan Paten :** P00202203137

(22) **Tanggal Penerimaan Permohonan Paten :**
13 Agustus 2019

(30) **Data Prioritas :**
(31) Nomor (32) Tanggal (33) Negara

(43) **Tanggal Pengumuman Paten :**
06 September 2022

(71) **Nama dan Alamat yang Mengajukan Permohonan Paten :**
BEIJING XIAOMI MOBILE SOFTWARE CO., LTD.
No.018, Floor 8, Building 6, Yard 33, Middle Xierqi Road, Haidian District, Beijing 100085 China

(72) **Nama Inventor :**
MU, Qin,CN

(74) **Nama dan Alamat Konsultan Paten :**
Anisa Ambadar
Jl. Proklamasi No. 79, Pegangsaan, Menteng, Jakarta

(54) **Judul Invensi :** METODE DAN PERALATAN UNTUK UMPAN BALIK HARQ

(57) **Abstrak :**

Metode dan peralatan untuk umpan balik HARQ mencakup, setelah menerima pesan akses acak pertama Msg.A yang dikirim oleh masing-masing dari paling sedikit satu terminal, stasiun pangkalan mengembalikan pesan akses acak kedua Msg.B ke paling sedikit satu terminal. Msg.B dikonfigurasi untuk menunjukkan parameter umpan balik masing-masing dari terminal umpan balik HARQ di paling sedikit satu terminal, dan resource umpan balik HARQ masing-masing dari terminal umpan balik HARQ berbeda. Stasiun pangkalan menerima, pada resource umpan balik HARQ masing-masing dari terminal transmisi ulang, umpan balik HARQ yang dikirim untuk Msg.B oleh terminal transmisi ulang masing-masing.

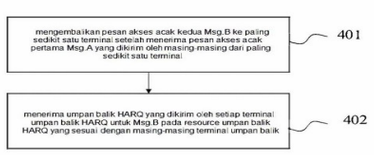

GAMBAR 4

(20) RI Permohonan Paten

(19) ID (11) No Pengumuman : 2022/04528 (13) A

(51) I.P.C : H 04L 1/16

(21) No. Permohonan Paten : P00202203107

(22) Tanggal Penerimaan Permohonan Paten :
04 Agustus 2020

(30) Data Prioritas :

(31) Nomor	(32) Tanggal	(33) Negara
201910736646.9	09 Agustus 2019	CN

(43) Tanggal Pengumuman Paten :
06 September 2022

(71) Nama dan Alamat yang Mengajukan Permohonan Paten :
VIVO MOBILE COMMUNICATION CO., LTD.
No.1, Vivo Road, Chang'an Dongguan, Guangdong 523863, China China

(72) Nama Inventor :
JI, Zichao,CN
PAN, Xueming,CN
WU, Huaming,CN
LIU, Siqi,CN
LIU, Shixiao,CN
PENG, Shuyan,CN
JIANG, Wei,CN

(74) Nama dan Alamat Konsultan Paten :
Marodin Sijabat
Adastra An Intellectual Property Firm Epi Walk Building 3 rd Floor Jl. HR Rasuna Said No. 306, Rt 2/Rw 5 Karet Kuningan Setia Budi

(54) Judul Invensi : METODE TRANSMISI INFORMASI UMPAN BALIK DAN PERALATAN

(57) Abstrak :
Pengungkapan ini mengungkapkan metode transmisi informasi umpan balik dan peralatan. Metode transmisi informasi umpan balik diterapkan ke terminal terima dan mencakup: memperoleh informasi tentang format saluran umpan balik, dan menghasilkan saluran umpan balik sesuai dengan informasi tentang format saluran umpan balik, di mana format saluran umpan balik menggunakan formulir urutan; dan mengirim informasi umpan balik ke terminal transmisi melalui saluran umpan balik.

2/5

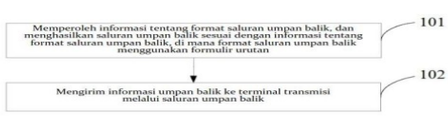

Gambar 4

(20) **RI Permohonan Paten**

(19) **ID** **(11)** **No Pengumuman : 2022/04590** **(13) A**

(51) **I.P.C : D 01F 6/92,D 01F 1/10,D 06P 3/82,D 06P 3/60,D 06P 3/54,D 06P 3/24,D 06P 3/18,D 06P 3/16**

(21) **No. Permohonan Paten :** P00202203306

(22) **Tanggal Penerimaan Permohonan Paten :**
17 September 2020

(30) **Data Prioritas :**

(31) Nomor	(32) Tanggal	(33) Negara
19198566.2	20 September 2019	EP

(43) **Tanggal Pengumuman Paten :**
08 September 2022

(71) **Nama dan Alamat yang Mengajukan Permohonan Paten :**
BASF SE
Carl-Bosch-Straße 38, 67056 Ludwigshafen, Germany
Germany

(72) **Nama Inventor :**
HABRAKEN, Gijsbrecht Jacobus Maria,NL
SCHEUERMANN, Klaus,DE
LOEFFLER, Achim,DE

(74) **Nama dan Alamat Konsultan Paten :**
Marolita Setiati
PT SPRUSON FERGUSON INDONESIA, Graha Paramita 3B Floor Zona D Jl. Denpasar Raya Blok D2 Kav.8 Kuningan

(54) **Judul Invensi :** PROSES UNTUK MEMPRODUKSI SERAT CAMPUR TERCELUP, BENANG SERAT CAMPUR TERCELUP DAN/ATAU KAIN TEKSTIL SERAT CAMPUR TERCELUP

(57) **Abstrak :**
Invensi ini berkaitan dengan proses untuk memproduksi serat campur tercelup (dyed mixed fibres , D-MF), benang serat campur tercelup (dyed mixed fibre yarns , D-MY) dan/atau kain tekstil serat campur tercelup (dyed mixed fibre textile fabrics , D-MT) di mana serat campur (mixed fibres , MF), benang serat campur (mixed fibre yarns , MY) dan/atau kain tekstil serat campur (mixed fibre textile fabrics , MT) yang mencakup sedikitnya satu serat poliester (polyester fibre, PF) dan sedikitnya satu serat lain (further fibre , FF) secara serentak dikontakkan dengan sedikitnya dua zat celup berbeda (D1) dan (D2) pada suatu suhu TD < 130°C. Sedikitnya satu serat poliester (PF) mencakup 80 sampai 99,5% berat dari sedikitnya satu poliester tereftalat (A), 0,5 sampai 20% berat sedikitnya satu poliester alifatik-aromatik (B) dan 0 sampai 5% berat sedikitnya satu aditif (C), dimana % berat pada tiap kasus adalah didasarkan pada berat total komponen (A), (B) dan secara opsional (C). Lebih lanjut, invensi ini berkaitan dengan serat campur tercelup (D-MF), benang serat campur tercelup (D-MY) dan/atau kain tekstil serat campur tercelup (D-MT) yang diperoleh melalui proses ini.

(20) **RI Permohonan Paten**

(19) **ID** **(11)** **No Pengumuman : 2022/04593** **(13) A**

(51) **I.P.C : A 61K 47/60**

(21) **No. Permohonan Paten :** P00202203347

(22) **Tanggal Penerimaan Permohonan Paten :**
21 Agustus 2020

(30) **Data Prioritas :**

(31) Nomor	(32) Tanggal	(33) Negara
62/890,741	23 Agustus 2019	US
62/931,663	06 November 2019	US
62/958,177	07 Januari 2020	US

(43) **Tanggal Pengumuman Paten :**
08 September 2022

(71) **Nama dan Alamat yang Mengajukan Permohonan Paten :**
SYNTHORX, INC.
11099 North Torrey Pines Road, Suite 190, La Jolla, California 92037 United States of America

(72) **Nama Inventor :**
Carolina E. CAFFARO ,AR
Jerod PTACIN ,US
Marcos MILLA,US

(74) **Nama dan Alamat Konsultan Paten :**
Inda Citraninda Noerhadi
Biro Oktroi Roosseno Kantor Taman A-9 Unit C1 & C2
Jalan DR. Ide Anak Agung Gde Agung

(54) **Judul Invensi :** KONJUGAT IL-15 DAN PENGGUNAANNYA

(57) **Abstrak :**
Diungkapkan di sini adalah konjugat interleukin (IL)-15 dan digunakan dalam pengobatan satu atau lebih indikasi. Juga dijelaskan di sini mencakup komposisi farmasi dan kit yang meliputi satu atau lebih konjugat IL-15. Dalam beberapa perwujudan, setidaknya satu residu asam amino dalam konjugat IL-15 digantikan oleh struktur Rumus (I) yang dijelaskan di sini.

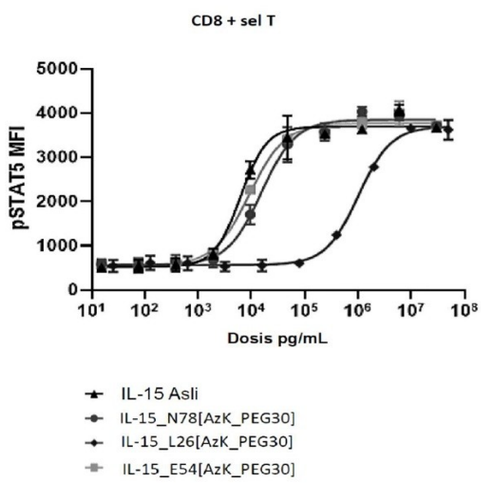

GAMBAR 1A

(20) RI Permohonan Paten

(19) ID (11) No Pengumuman : 2022/04543 (13) A

(51) I.P.C : A 01N 43/56,A 01N 25/30,A 01N 41/10,A 01N 25/04,A 01N 25/02,A 01P 7/04

(21) No. Permohonan Paten : P00202205160

(22) Tanggal Penerimaan Permohonan Paten :
02 Oktober 2020

(30) Data Prioritas :

(31) Nomor	(32) Tanggal	(33) Negara
62/910,300	03 Oktober 2019	US

(43) Tanggal Pengumuman Paten :
06 September 2022

(71) Nama dan Alamat yang Mengajukan Permohonan Paten :
FMC CORPORATION
2929 Walnut Street Philadelphia, Pennsylvania 19104
United States of America United States of America

(72) Nama Inventor :
Ubiratan F. DESOUSA,US
Forrest DURGIN,US
Robert KENNEDY,US
Sergiy PELESHANKO,US
Savka STOEVA,US
Luis TEIXEIRA,US
Guozhi WANG,US

(74) Nama dan Alamat Konsultan Paten :
Maulitta Pramulasari
Mirandah Asia Indonesia Sudirman Plaza, Plaza Marein Lantai 10E Jalan Jenderal Sudirman Kavling 76-78

(54) Judul Invensi : KOMPOSISI INSEKTISIDA DIAMIDA

(57) Abstrak :
Komposisi insektisida diamida konsentrat minyak yang mencakup ester fosfat disajikan. Juga disediakan komposisi campuran tangki yang mencakup insektisida diamida, ester fosfat dan pengencer. Komposisi-komposisi tersebut secara opsional dapat mencakup adjuvan seperti surfaktan, pengemulsi, minyak tanaman pangan berbasis minyak bumi, minyak biji turunan tanaman, pengasam, dapar, pengental, perekat penyebar, dan/atau zat penghilang busa. Komposisi campuran tangki tersebut berguna untuk pengendalian serangga fitofag yang efektif dalam aplikasi agronomi dan nonagronomi.

(20) **RI Permohonan Paten**

(19) **ID** **(11)** **No Pengumuman : 2022/04624** **(13) A**

(51) **I.P.C : C 01B 21/14,C 04B 20/0000,H 01M 4/04**

(21) **No. Permohonan Paten :** P00202009434

(22) **Tanggal Penerimaan Permohonan Paten :**
05 Desember 2020

(30) **Data Prioritas :**
(31) Nomor (32) Tanggal (33) Negara

(43) **Tanggal Pengumuman Paten :**
09 September 2022

(71) **Nama dan Alamat yang Mengajukan Permohonan Paten :**
Lembaga Ilmu Pengetahuan Indonesia
Jl. Jend. Gatot Subroto No. 10, Jakarta Indonesia

(72) **Nama Inventor :**
Anton Sapto Handoko, ST., MT.,ID
Erik Prasetyo, Ph.D,ID
Dr. Muhammad Al Muttaqii, MT.,ID
Fika Rofiek M., ST., MT.,ID
Dr. Sudibyo,ID

(74) **Nama dan Alamat Konsultan Paten :**
Pusat Pemanfaatan dan Inovasi Iptek - LIPI
Jl. Raya Jakarta-Bogor No.KM. 47, Nanggewer Mekar, Cibinong, Bogor, Jawa Barat 16911

(54) **Judul Invensi :** METODA SINTESIS SENYAWA OKSIM MELALUI PROSES AKTIVASI MEKANIK

(57) **Abstrak :**
Invensi ini berkaitan dengan metoda untuk menghasilkan senyawa oksim, melalui proses aktivasi mekanik (penggilingan dan penghalusan). Adapun tahapannya yaitu: menambahkan hidroksilamin (umumnya tersedia sebagai senyawa asam hidroksilamin hidroklorida atau hidroksilammonium sulfat) dengan basa pada alat yang umum digunakan untuk penggilingan dan penghalusan (sebagai contoh ball milling atau mortar) untuk menetralkan senyawa hidroksilamin; alkohol ditambahkan ke dalam campuran dengan perbandingan masa padat:alkohol antara 5 sampai 20 Kg/L; setelah merata, campuran dibiarkan selama kurang lebih 5 menit; senyawa aldehida dan keton kemudian ditambahkan ke dalam campuran dan penggilingan dan penghalusan dilanjutkan selama kurang lebih 5 menit; pemisahan dan pemurnian senyawa oksim menggunakan metode ekstraksi pelarut.

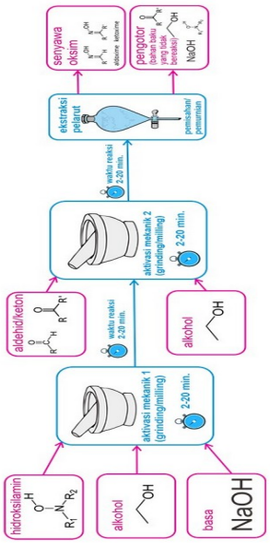

(20) **RI Permohonan Paten**

(19) **ID** **(11)** **No Pengumuman : 2022/04490** **(13) A**

(51) **I.P.C : H 04L 1/16,H 04W 84/12,H 04W 74/06**

(21) **No. Permohonan Paten :** P00202207998

(22) **Tanggal Penerimaan Permohonan Paten :**
31 Januari 2021

(30) **Data Prioritas :**

(31) Nomor	(32) Tanggal	(33) Negara
17/162,981	29 Januari 2021	US
62/968,625	31 Januari 2020	US

(43) **Tanggal Pengumuman Paten :**
05 September 2022

(71) **Nama dan Alamat yang Mengajukan Permohonan Paten :**
QUALCOMM INCORPORATED
5775 Morehouse Drive, San Diego, California 92121-1714, United States of America United States of America

(72) **Nama Inventor :**
Sitaramanjaneyulu KANAMARLAPUDI,IN
Leena ZACHARIAS,IN

(74) **Nama dan Alamat Konsultan Paten :**
Ludiyanto S.H., M.H., M.M.
Jalan Hayam Wuruk No. 3 i & j Jakarta Pusat

(54) **Judul Invensi :** TEKNIK UNTUK PENINGKATAN PEMICU BIT PEMILIHAN DALAM SISTEM KOMUNIKASI NIRKABEL

(57) **Abstrak :**

Aspek yang dijelaskan di sini terkait dengan peningkatan pengatur waktu POLL di radio baru generasi kelima (5G NR). Dalam contoh, aspek tersebut dapat mencakup penentuan apakah jumlah unit data paket (PDU) tanpa POLL yang terkait dengan urutan PDU terpampang memenuhi ambang batas untuk PDU maksimum tanpa POLL; menentukan apakah memori antrian transmisi total melebihi ambang batas memori antrian transmisi uplink; menghasilkan bit POLL berdasarkan penentuan bahwa PDU tanpa jumlah POLL terkait dengan PDU terpampang tanpa urutan POLL memenuhi ambang batas untuk PDU maksimum tanpa POLL dan memori antrian transmisi total melebihi ambang batas untuk memori antrian transmisi uplink; dan mentransmisikan, ke entitas jaringan, PDU terpampang dengan bit POLL.

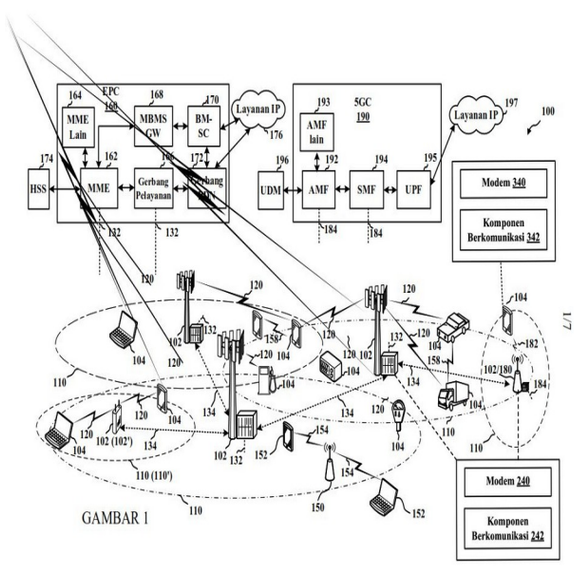

GAMBAR 1

1/7

(20) **RI Permohonan Paten**

(19) **ID** (11) **No Pengumuman : 2022/04574** (13) **A**

(51) **I.P.C : A 23K 10/18,A 23K 20/10**

(21) **No. Permohonan Paten :** P00202201445

(22) **Tanggal Penerimaan Permohonan Paten :**
22 Februari 2022

(30) **Data Prioritas :**
(31) Nomor (32) Tanggal (33) Negara

(43) **Tanggal Pengumuman Paten :**
08 September 2022

(71) **Nama dan Alamat yang Mengajukan Permohonan Paten :**
LPPM UNIVERSITAS HASANUDDIN
JL. PERINTIS KEMERDEKAAN Km. 10 TAMALANREA, KOTA MAKASSAR 90245, SULAWESI SELATAN Indonesia

(72) **Nama Inventor :**
Dr. Ir. Siti Aslamyah, MP,ID
Dr. Ir. Badraeni, MP. ,ID
Prof. Dr. Ir. Zainuddin, M.Si,ID

(74) **Nama dan Alamat Konsultan Paten :**
LPPM UNIVERSITAS HASANUDDIN
JL. PERINTIS KEMERDEKAAN Km. 10 TAMALANREA, KOTA MAKASSAR 90245, SULAWESI SELATAN

(54) **Judul Invensi :** MIKROORGANISME MIX SEBAGAI PROBIOTIK DALAM PAKAN BUATAN UNTUK PEMBESARAN IKAN BANDENG

(57) **Abstrak :**
Produk probiotik yang merupakan feed additive untuk pembesaran ikan bandeng merupakan campuran berbagai mikroorganisme dari golongan bakteri, yaitu Bacillus spp., Carnobacterium sp., Leuconostoc mesenteroides, Acethonimycetes sp., Acetobacter sp., Pseudomonas spp., Lactobacillus spp., Streptococcus sp.; fungi, yaitu Aspergillus spp., Penicillium sp., Rhizophus sp., Mucor spp., Trichoderma viridae; dan khamir, yaitu Saccharomyces spp. Campuran mikroorganisme tersebut dinamakan mikroorganisme mix dengan total populasi 1,1E+07 CFU. Agar menghasilkan produk probiotik yang berkualitas, bahan untuk substrat yang digunakan dan proses kultur sangat menentukan. Bahan yang digunakan sebagai substrat pada kultur massal mikrooranisme adalah gula pasir, kentang, tepung beras,vetsin, dan morindin, sedangkan substrat untuk menyegarkan mikroorganisme mix sebelum dicampur ke pakan adalah air kelapa tua dan gula pasir. Substrat berfungsi sebagai sumber energi dan nutrien untuk pertumbuhan mikroorganisme mix.

(20) RI Permohonan Paten

(19) ID (11) No Pengumuman : 2022/04591 (13) A

(51) I.P.C : A 61K 9/64,A 61K 9/50,A 61K 9/16

(21) No. Permohonan Paten : P00202203286

(22) Tanggal Penerimaan Permohonan Paten :
14 Agustus 2020

(30) Data Prioritas :

(31) Nomor	(32) Tanggal	(33) Negara
62/887,933	16 Agustus 2019	US
62/887,963	16 Agustus 2019	US
62/888,133	16 Agustus 2019	US
62/888,144	16 Agustus 2019	US
62/888,237	16 Agustus 2019	US
62/888,238	16 Agustus 2019	US
62/888,282	16 Agustus 2019	US
62/888,400	16 Agustus 2019	US
62/898,709	11 September 2019	US
62/898,729	11 September 2019	US
62/898,899	11 September 2019	US
62/898,934	11 September 2019	US
62/899,064	11 September 2019	US
62/935,615	14 November 2019	US
62/939,495	22 November 2019	US
62/970,627	05 Februari 2020	US
62/971,126	06 Februari 2020	US
62/986,557	06 Maret 2020	US
62/986,579	06 Maret 2020	US
63/013,309	21 April 2020	US
63/020,996	06 Mei 2020	US
63/021,029	06 Mei 2020	US
63/033,077	01 Juni 2020	US
63/033,151	01 Juni 2020	US
63/033,180	01 Juni 2020	US
63/055,886	23 Juli 2020	US
PCT/ US2019/050708	11 September 2019	US
PCT/ US2019/060356	07 November 2019	US

(43) Tanggal Pengumuman Paten :
08 September 2022

(71) Nama dan Alamat yang Mengajukan Permohonan Paten :
APPLIED MOLECULAR TRANSPORT INC.
450 East Jamie Court South San Francisco, CA 94080 United States of America

(72) Nama Inventor :
MRSNY, Randall J.,US
MACLEAN, Derek,US
SEKAR, Michael,US
YIN, Kevin,US
MAHMOOD, Tahir,US
LIU, Keyi,US
HUNTER, Thomas Carl,US

(74) Nama dan Alamat Konsultan Paten :
Emirsyah Dinar
Gedung Graha Pratama Lantai 15 Jalan MT. Haryono Kavling 15

(54) Judul Invensi : KOMPOSISI DAN PARTIKEL UNTUK PENGIRIMAN MUATAN

(57) Abstrak :
Pengungkapan ini menyediakan kompleks dan komposisi yang mengandung partikel, mikropartikel atau nanopartikel, untuk penghantaran muatan ke dalam sel atau melintasi sel epitel terpolarisasi. Komposisi dapat mengandung muatan di dalam pil atau tablet untuk penghantaran muatan ke dalam atau melintasi sel epitel terpolarisasi.

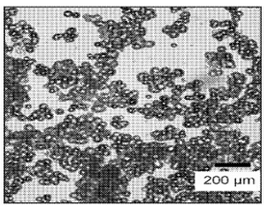

GAMBAR 1A

(20) RI Permohonan Paten

(19) ID (11) No Pengumuman : 2022/04555 (13) A

(51) I.P.C : A 45F 3/16

(21) No. Permohonan Paten : P00202201463

(22) Tanggal Penerimaan Permohonan Paten :
23 Februari 2022

(30) Data Prioritas :
(31) Nomor (32) Tanggal (33) Negara

(43) Tanggal Pengumuman Paten :
07 September 2022

(71) Nama dan Alamat yang Mengajukan Permohonan Paten :
Malvin Wijaya
Jl. Gang Buntu Nomor 29, Keluruhan Kauman, Kecamatan Semarang Tengah, Kota Semarang. Indonesia

(72) Nama Inventor :
Malvin Wijaya ,ID

(74) Nama dan Alamat Konsultan Paten :
Bob Christianto Horo S.H., M.H., C.L.A.
Jalan Pamularsih Raya 104 A Kota Semarang

(54) Judul Invensi : BOTOL DENGAN PENGAIT

(57) Abstrak :
Invensi ini mengenai Botol dengan Pengait yang terdiri dari (1)Botol dengan Pompa,(1.1) Adaptor Botol untuk Pengait, (1.2) Liang Botol untuk Stabilisator dan Pengunci, (2) Pengait, (2.1) Penutup Liang Pengait, (2.2) Lubang Pengunci Penutup Liang Pengait, (2.3) Liang Pengait, (2.4) Pengunci Pengait, (3) Pengungkit Kunci Pengait, (3.1) Ujung Atas Pengungkit Kunci Pengait, (3.2) Badan Pengungkit Kunci Pengait, (3.3) Gagang Pengungkit Kunci Pengait, (3.4) Ujung Bawah Pengungkit Kunci Pengait, (4) Adaptor Botol Tambahan untuk Pengait, dan (4.1) Bagian Belakang Adaptor Botol Tambahan untuk Pengait yang dicirikan dengan Botol dengan Pengait yang berfungsi untuk mengaitkan dan mengunci serta menjaga stabilitas suatu (1) Botol dengan Pompa setelah dikaitkan ke (2) Pengait yang telah dilekatkan ke objek dinding. Pengguna cukup mengoperasikan Botol dengan Pengait dengan cara mengaitkan (1.1) Adapor Botol untuk Pengait ataupun botol yang telah ditempelkan (4) Adaptor Botol Tambahan untuk Pengait kepada (2.3) Liang Pengait hingga (1) Botol dengan Pompa telah terkaitkan kepada (2) Pengait secara kuat dan pas.

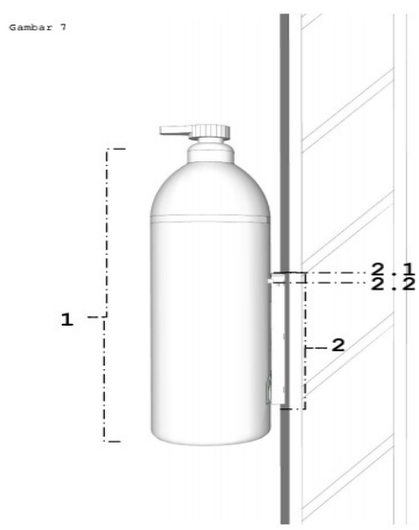

(20) RI Permohonan Paten

(19) ID (11) No Pengumuman : 2022/04584 (13) A

(51) I.P.C : A 61K 9/20,A 61K 38/07,A 61P 1/00,A 61P 29/00

(21) No. Permohonan Paten : P00202201365

(22) Tanggal Penerimaan Permohonan Paten :
03 Agustus 2020

(30) Data Prioritas :

(31) Nomor	(32) Tanggal	(33) Negara
10-2019-0103882	23 Agustus 2019	KR

(43) Tanggal Pengumuman Paten :
08 September 2022

(71) Nama dan Alamat yang Mengajukan Permohonan Paten :
BRIDGE BIOTHERAPEUTICS, INC.
303ho, 58, Pangyo-ro 255beon-gil, Bundang-gu Seongnam-si Gyeonggi-do 13486, Republic of Korea Republic of Korea

(72) Nama Inventor :
KANG, Sang Uk,KR

(74) Nama dan Alamat Konsultan Paten :
Indah Handayani S.Farm., Apt
PT. TILLEKE & GIBBINS INDONESIA, Gedung Lippo Kuningan Lt. 12 Unit A, JL. H.R. Rasuna Said Kav. B-12

(54) Judul Invensi : FORMULASI FARMASI YANG MENCAKUP NATRIUM PALMITOIL-L-PROLIL-L-PROLIL-GLISIL-L-TIROSINAT DAN METODE PEMBUATAN FORMULASI FARMASI YANG MENCAKUP NATRIUM PALMITOIL-L-PROLIL-L-PROLIL-GLISIL-L-TIROSINAT

(57) Abstrak :
Invensi ini berhubungan dengan suatu formulasi farmasi yang memiliki bioavailabilitas dan stabilitas yang sangat baik, yang mencakup natrium palmitoil-L-prolil-L-prolil-glisil-L-tirosinat (Senyawa I) sebagai suatu bahan aktif. Formulasi farmasi menurut invensi ini dapat berguna digunakan sebagai suatu bentuk sediaan untuk mengobati penyakit radang usus dan sejenisnya karena Senyawa I, sebagai bahan aktif, tidak terurai di lambung dan dilepaskan di usus.

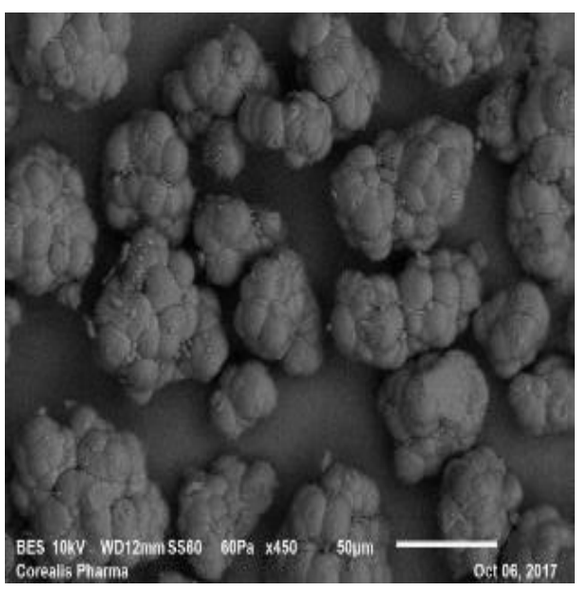

(20) **RI Permohonan Paten**

(19) **ID** **(11)** **No Pengumuman : 2022/04559** **(13) A**

(51) **I.P.C : F 16L 43/00**

(21) **No. Permohonan Paten :** P00202201356

(22) **Tanggal Penerimaan Permohonan Paten :**
21 Februari 2022

(30) **Data Prioritas :**
(31) Nomor (32) Tanggal (33) Negara

(43) **Tanggal Pengumuman Paten :**
07 September 2022

(71) **Nama dan Alamat yang Mengajukan Permohonan Paten :**
UNIVERSITAS MUHAMMADIYAH MALANG
Jalan Raya Tlogomas No. 246 Indonesia

(72) **Nama Inventor :**
Dr. Ir. Moh. Abduh, S.T., M.T., IPM., ACPE., ASEAN Eng,ID

(74) **Nama dan Alamat Konsultan Paten :**
Sentra HKI Universitas Muhammadiyah Malang
Jalan Raya Tlogomas No. 246

(54) **Judul Invensi :** METODE PEMBUATAN BELOKAN PIPA MODEL IRISAN DENGAN OPTIMALISASI KOEFISIEN

(57) **Abstrak :**

Invensi ini berkaitan dengan metode pemotongan pipa belokan model irisan dengan koefisien kehilangan energi yang optimal, sehingga kehilangan energi yang terjadi akibat belokan tersebut terukur secara ilmiah. Invensi ini tersusun atas : pipa dengan diameter (D); yang membentuk suatu belokan dengan jari-jari (R); dengan jumlah irisan sebanyak (n) sehingga diperoleh sudut irisan sebesar (θ), dan sudut perubahan arah setiap irisan pada awal dan akhir sebesar ($\alpha = \theta/2$) serta setelah awal hingg sebelum akhir sebesar ($2\alpha = \theta$). Nilai koefisien kehilangan yang terjadi dipengaruhi oleh bentuk belokan tersebut, yang meliputi sudut perubahan arah akibat jumlah irisan (n), gesekan yang terjadi karena jenis pipa yang digunakan dan fluida yang mengalir. Jaringan pipa primer (berdiameter besar) yang menggunakan sambungan belokan dengan metode ini akan lebih efisien dan efektif pada saat pelaksanaan, karena sistem model yang dibuat memudahkan fabrikasinya dan tidak tergantung pada jenis belokan curve dari pabrikan. Kemudian model belokan ini terukur secara ilmiah dalam perhitungan kehilangan energinya.

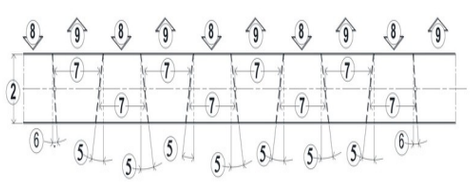

(20) RI Permohonan Paten

(19) ID (11) No Pengumuman : 2022/04604 (13) A

(51) I.P.C : A 24B 15/10,A 24B 13/00

(21) No. Permohonan Paten : P00202203536

(22) Tanggal Penerimaan Permohonan Paten :
10 September 2020

(30) Data Prioritas :

(31) Nomor	(32) Tanggal	(33) Negara
16/568,034	11 September 2019	US

(43) Tanggal Pengumuman Paten :
08 September 2022

(71) Nama dan Alamat yang Mengajukan Permohonan Paten :
NICOVENTURES TRADING LIMITED
Globe House, 1 Water Street London, WC2R 3LA, UNITED KINGDOM United Kingdom

(72) Nama Inventor :
POOLE, Thomas H.,US
KELLER, Christopher,US
KEYSER, Brian Michael,US
MOLDOVEANU, Serban C.,US

(74) Nama dan Alamat Konsultan Paten :
Arifia Jauharia Fajra
Suite 701, Pondok Indah Office Tower 2 Jl. Sultan Iskandar Muda Kav. V-TA, Pondok Indah Jakarta 12310, Indonesia

(54) Judul Invensi : PRODUK ORAL DENGAN SUATU AMINA BERSIFAT BASA DAN SUATU ZAT PASANGAN ION

(57) Abstrak :
Pengungkapan ini menyediakan komposisi-komposisi yang dikonfigurasi untuk penggunaan oral, komposisi-komposisi tersebut yang meliputi sedikitnya satu pengisi, air, suatu amina bersifat basa, dan suatu asam organik, suatu garam logam alkali dari suatu asam organik, atau suatu kombinasi darinya, dimana asam organik tersebut memiliki suatu nilai logP dari sekitar 1,4 hingga sekitar 108,0. Sedikitnya suatu porsi dari amina bersifat basa terikat dengan sedikitnya suatu porsi dari asam organik atau garam logam alkali darinya. Ikatan tersebut adalah dalam bentuk suatu amina bersifat basa-garam asam organik, suatu pasangan ion antara amina bersifat basa dan suatu basa konjugat dari asam organik, atau suatu kombinasi dari keduanya. Lebih lanjut disediakan adalah metode-metode untuk menstabilisasi suatu komposisi yang dikonfigurasi untuk penggunaan oral dan untuk meningkatkan suatu penyerapan bukal yang diprediksikan dari suatu komposisi yang dikonfigurasi untuk penggunaan oral.

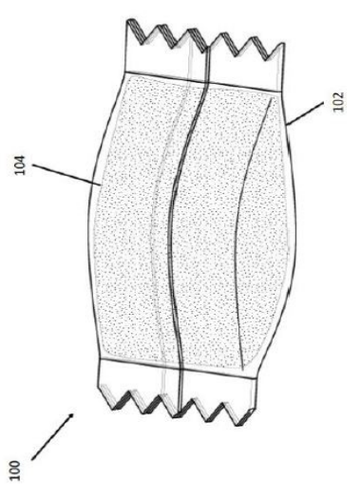

Gambar 1

(20) RI Permohonan Paten

(19) ID (11) No Pengumuman : 2022/04509 (13) A

(51) I.P.C : A 24F 40/42,A 24F 40/10

(21) No. Permohonan Paten : P00202201217

(22) Tanggal Penerimaan Permohonan Paten :
13 Agustus 2020

(30) Data Prioritas :

(31) Nomor	(32) Tanggal	(33) Negara
1912477.5	30 Agustus 2019	GB

(43) Tanggal Pengumuman Paten :
05 September 2022

(71) Nama dan Alamat yang Mengajukan Permohonan Paten :
NICOVENTURES TRADING LIMITED
Globe House, 1 Water Street, London WC2R 3LA, UNITED KINGDOM United Kingdom

(72) Nama Inventor :
BOHAM, Scott George,GB
HUGHES, Steve,GB

(74) Nama dan Alamat Konsultan Paten :
Arifia Jauharia Fajra S.T., S.H.
Suite 701, Pondok Indah Office Tower 2 Jl. Sultan Iskandar Muda Kav. V-TA, Pondok Indah Jakarta 12310, Indonesia

(54) Judul Invensi : SISTEM PENYEDIA AEROSOL

(57) Abstrak :
Suatu kartrid (2;200) untuk suatu sistem penyedia aerosol (1) yang mencakup kartrid (2;200) dan suatu unit kontrol (4), dimana sistem tersebut mencakup suatu penguap untuk menguapkan suatu bahan yang dapat-teraerosolisasi. Kartrid (2;200) tersebut mencakup suatu kanal udara yang memanjang dari suatu saluran masuk udara (50) untuk kartrid (2;200) ke suatu saluran keluar (60) melalui suatu daerah penghasil aerosol, dan suatu reservoir (31) untuk menampung bahan yang dapat-teraerosolisasi (207) untuk beraerosolisasi. Kartrid (2;200) tersebut lebih lanjut mencakup suatu sarana pengamatan tingkat-bahan-yang-dapat-teraerosolisasi (205) untuk memungkinkan seorang pengguna untuk mengamati suatu tingkat dari bahan yang dapat-teraerosolisasi (207) di dalam reservoir (31). Sarana pengamatan tingkat-bahan-yang-dapat-teraerosolisasi (205) tersebut dapat mencakup suatu bagian (208) dari kartrid (2;200), yang dapat mencakup suatu jendela (210) untuk melihat ke dalam reservoir (31). Bagian (208) dari kartrid (2;200) tersebut dapat terletak pada suatu permukaan sisi pertama (209C) dan suatu permukaan sisi kedua (209D) dari kartrid (2;200), dan/atau dapat terletak pada suatu permukaan yang berbeda (209A;209B) dari kartrid (2;200) tersebut.

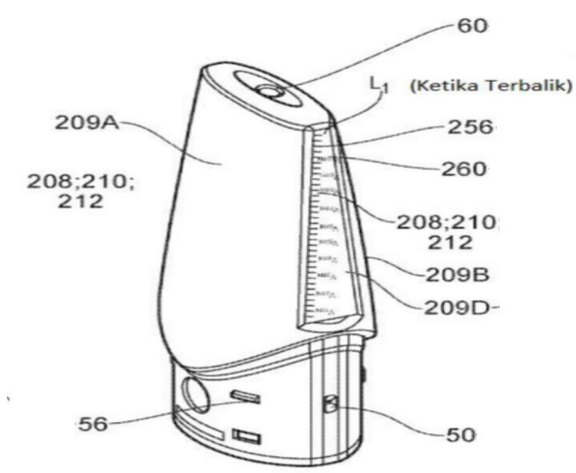

Gambar 10D

(20) RI Permohonan Paten

(19) ID (11) No Pengumuman : 2022/04537 (13) A

(51) I.P.C : C 12Q 1/6844,C 12Q 1/6806,G 01N 33/53,G 01N 33/50

(21) No. Permohonan Paten : P00202203067

(22) Tanggal Penerimaan Permohonan Paten :
17 Agustus 2020

(30) Data Prioritas :

(31) Nomor	(32) Tanggal	(33) Negara
16/655,007	16 Oktober 2019	US
16/655,028	16 Oktober 2019	US
62/887,469	15 Agustus 2019	US

(43) Tanggal Pengumuman Paten :
06 September 2022

(71) Nama dan Alamat yang Mengajukan Permohonan Paten :
TALIS BIOMEDICAL CORPORATION
230 Constitution Drive Menlo Park, California 94025
United States of America United States of America

(72) Nama Inventor :
Sayeed ANDESHMAND,US
Thomas H. CAULEY III,US
John DIXON,US
David GLADE,US
Hédia MAAMAR,US
Michael John MCADAMS,US
Dzam-Si Jesse NG,US
Davi Alexander ROLFE,US

(74) Nama dan Alamat Konsultan Paten :
Maulitta Pramulasari
Mirandah Asia Indonesia Sudirman Plaza, Plaza Marein Lantai 10E Jalan Jenderal Sudirman Kavling 76-78

(54) Judul Invensi : SISTEM DIAGNOSTIK

(57) Abstrak :
Metode dan sistem disediakan untuk amplifikasi dan pendeteksian asam nukleat di tempat perawatan. Salah satu perwujudan dari sistem diagnostik molekuler tempat perawatan mencakup kartrid dan instrumen. Kartrid dapat menerima sampel biologis, seperti sampel urin atau darah. Kartrid dapat mencakup satu atau lebih dari modul pemuatan, modul lisis, modul pemurnian, dan modul amplifikasi, yang dimasukkan ke dalam instrumen yang bekerja pada kartrid untuk memfasilitasi berbagai langkah pemrosesan sampel yang terjadi guna melakukan pengujian diagnostik molekuler.

(20) RI Permohonan Paten

(19) ID (11) No Pengumuman : 2022/04592 (13) A

(51) I.P.C : A 61F 13/533,A 61F 13/532

(21) No. Permohonan Paten : P00202203365

(22) Tanggal Penerimaan Permohonan Paten :
11 Juni 2020

(30) Data Prioritas :

(31) Nomor	(32) Tanggal	(33) Negara
2019-180591	30 September 2019	JP

(43) Tanggal Pengumuman Paten :
08 September 2022

(71) Nama dan Alamat yang Mengajukan Permohonan Paten :
UNICHARM CORPORATION
182, Shimobun, Kinsei-cho, Shikokuchuo-shi, Ehime 7990111 Japan Japan

(72) Nama Inventor :
Kazuaki ONISHI,JP
Atsushi TSUKUDA,JP
Hiroaki TADA,JP

(74) Nama dan Alamat Konsultan Paten :
Arifia Jauharia Fajra
Suite 701, Pondok Indah Office Tower 2 Jl. Sultan Iskandar Muda Kav. V-TA, Pondok Indah Jakarta 12310, Indonesia

(54) Judul Invensi : BENDA PENYERAP

(57) Abstrak :
Benda penyerap ini memperbaiki kecepatan penyerapan dan penekanan pengembalian cairan dalam suatu kasus dimana suatu fluida tubuh berulang kali diserap. Benda penyerap (1) tersebut disediakan dengan suatu inti penyerap (9) yang meliputi partikel-partikel polimer superpenyerap. Inti penyerap tersebut mencakup suatu lapisan pertama (6) pada suatu sisi yang menghadap-bukan-kulit dan suatu lapisan kedua (8) pada suatu sisi yang menghadap-kulit. Lapisan pertama tersebut disediakan dengan: sejumlah porsialur (18) yang meliputi sejumlah porsialur utama (19) yang memanjang dalam suatu arah membujur dan mempenetrasi dalam suatu arah ketebalan; dan sejumlah porsidasar (20) yang memanjang dalam arah membujur. Porsialur utama dan porsidasar tersebut memanjang secara berselang-selingdalam suatu arah melintang. Porsidasar tersebut masing-masing mencakup suatu porsisisi dalam dasar (36) yang berdekatan dengan sisi yang menghadap-bukan-kulit dari lapisan kedua dan suatu porsi sisiluar dasar (34) yang berdekatan dengan sisi yang menghadap-bukan-kulit dari porsi sisidalam dasar. Kerapatan rata-ratadari partikel-partikel polimer superpenyerap yang terkandung dalam porsi sisiluar dasar tersebut adalah lebih rendah daripada kerapatan rata-ratadari partikel-partikel polimer superpenyerap yang terkandung dalam porsi sisidalam dasar.

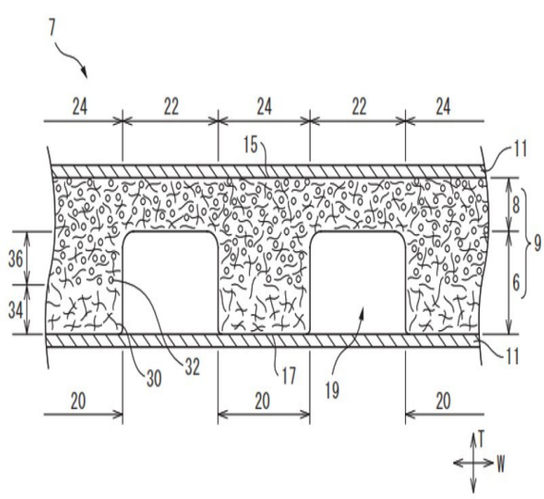

Gambar 4

(20) RI Permohonan Paten

(19) ID (11) No Pengumuman : 2022/04493 (13) A

(51) I.P.C : B 01J 27/199,B 01J 37/04,C 07C 57/055

(21) No. Permohonan Paten : P00202208129

(22) Tanggal Penerimaan Permohonan Paten :
08 Januari 2021

(30) Data Prioritas :

(31) Nomor	(32) Tanggal	(33) Negara
2020-001485	08 Januari 2020	JP

(43) Tanggal Pengumuman Paten :
05 September 2022

(71) Nama dan Alamat yang Mengajukan Permohonan Paten :
Mitsubishi Chemical Corporation
1-1, Marunouchi 1-chome, Chiyoda-ku, Tokyo 1008251 Japan

(72) Nama Inventor :
KATO Yuki,JP
KONDO Masahide,JP

(74) Nama dan Alamat Konsultan Paten :
Dr., Inda Citraninda Noerhadi S.S.,M.A.,
Biro Oktroi Roosseno Kantor Taman A-9 Unit C1 & C2
Jalan DR. Ide Anak Agung Gde Agung

(54) Judul Invensi : METODE UNTUK MEMPRODUKSI KATALIS UNTUK PRODUKSI ASAM METAKRILAT, METODE UNTUK MEMPRODUKSI ASAM METAKRILAT, METODE UNTUK MEMPRODUKSI ESTER ASAM METAKRILAT, DAN PERALATAN UNTUK MEMPRODUKSI KATALIS UNTUK PRODUKSI ASAM METAKRILAT

(57) Abstrak :
Invensi ini menyediakan suatu metode produksi yang mampu memproduksi katalis secara stabil yang memungkinkan produksi asam metakrilat dengan selektivitas tinggi. Metode untuk memproduksi katalis yang digunakan untuk produksi asam metakrilat mencakup (i) membuat sluri A1 yang mengandung asam heteropoli yang mengandung sedikitnya fosfor dan molibdenum atau garam asam heteropoli yang mengandung sedikitnya fosfor dan molibdenum, (ii) membuat sluri A2 yang memenuhi Rumus (I) dan Rumus (II) berikut ini menggunakan sluri A1, (iii) mencampur sluri A2 dan cairan bahan baku B yang mengandung bahan baku kation untuk membuat sluri C, dan (iv) mengeringkan sluri C, $\alpha A2 / \alpha A1 \leq 0{,}95$ (I), $2 \leq DA2 \leq 50$ (II), dimana, dalam Rumus (I), $\alpha A1$ merepresentasikan lebar separuh nilai (μm) dari distribusi ukuran partikel sluri A1, $\alpha A2$ merepresentasikan lebar separuh nilai (μm) dari distribusi ukuran partikel sluri A2, dan dalam Rumus (II), DA2 merepresentasikan diameter median (μm) dari distribusi ukuran partikel sluri A2.

(20) **RI Permohonan Paten**

(19) **ID** (11) **No Pengumuman : 2022/04605** (13) **A**

(51) **I.P.C : C 12N 15/77,C 12N 9/04,C 12P 13/04**

(21) **No. Permohonan Paten :** P00202203534

(22) **Tanggal Penerimaan Permohonan Paten :**
01 September 2020

(30) **Data Prioritas :**

(31) Nomor	(32) Tanggal	(33) Negara
10-2019-0108263	02 September 2019	KR

(43) **Tanggal Pengumuman Paten :**
08 September 2022

(71) **Nama dan Alamat yang Mengajukan Permohonan Paten :**
CJ CHEILJEDANG CORPORATION
330, Dongho-ro, Jung-gu, Seoul 04560 Republic of Korea

(72) **Nama Inventor :**
Byoung Hoon YOON,KR
Jin Sook CHANG,KR
Seon Hye KIM,KR
Ji Hye LEE,KR
Sun Hyoung CHOI,KR
Kyungrim KIM,KR
Hyung Joon KIM,KR

(74) **Nama dan Alamat Konsultan Paten :**
Budi Rahmat
Jalan Griya Agung No 21 Blok M3 Komplek Griya Inti Sentosa Sunter

(54) **Judul Invensi :** PROMOTOR DAN METODE UNTUK PRODUKSI SUBSTANSI YANG DIINGINKAN MENGGUNAKAN PROMOTOR TERSEBUT

(57) **Abstrak :**
Permohonan ini berhubungan dengan promotor dan metode untuk produksi substansi yang diinginkan yang menggunakan promotor tersebut.

```
M4          CCGTCTAATTGCATGTGTGTGGTATAAT
M15         CCGTCTAATTGCATGTGTGTGGTATAAT
ATCC14067   CCGTCTAATTGCATGTGTGTGGTAGAAC
ATCC13032   CCGTCTAATTACATGTGTGTGGTAGAAC
ATCC13869   CGGACTAATTACATGTGTGTGGTAGAAC
            * * ****** ************ **
```

(20) RI Permohonan Paten

(19) ID (11) No Pengumuman : 2022/04535 (13) A

(51) I.P.C : A 24F 47/00

(21) No. Permohonan Paten : P00202203096

(22) Tanggal Penerimaan Permohonan Paten :
30 April 2020

(30) Data Prioritas :

(31) Nomor	(32) Tanggal	(33) Negara
201910742101.9	13 Agustus 2019	CN

(43) Tanggal Pengumuman Paten :
06 September 2022

(71) Nama dan Alamat yang Mengajukan Permohonan Paten :
SHANGHAI QV TECHNOLOGIES CO., LTD.
Floor 10-11, No.60, Mudan Road, Pudong New District, Shanghai 201204, China China

(72) Nama Inventor :
PENG, Xiaofeng,CN
PENG, Qiwen,CN

(74) Nama dan Alamat Konsultan Paten :
Marolita Setiati
PT SPRUSON FERGUSON INDONESIA, Graha Paramita 3B Floor Zona D Jl. Denpasar Raya Blok D2 Kav.8 Kuningan

(54) Judul Invensi : JENIS BARU INTI PENGUAPAN

(57) Abstrak :
Invensi ini berhubungan dengan bidang penerapan atomisasi. Lebih khususnya, invensi mengungkapkan inti atomisasi baru, yang meliputi substrat inti dan bodi pemanas pada substrat inti, dimana substrat inti terbuat dari material padat, dengan perforasi perpindahan e-liquid yang terdistribusi pada substrat; diameter perforasi perpindahan e-liquid adalah 1-250 μm; jarak dinding antara dua perforasi perpindahan e-liquid yang berdekatan adalah kurang dari 500 μm; dan porositas keramik padat kurang dari 30%. Inti atomisasi baru yang diungkapkan dapat melaksanakan tidak hanya atomisasi in-situ yang serupa dengan kanal fluida yang dapat dikendalikan yang dibentuk pada substrat padat tetapi juga penguapan terkuantifikasi atau terkontrol dosis dengan kontrol aliran terukur, penguapan seragam lebih lanjut melalui proses nukleasi atomisasi terkontrol dan proses pertumbuhan partikel. Di saat yang sama, serbuk keramik dan substansi yang relatif beracun dan berbahaya yang disebabkan oleh keramik berpori itu sendiri dihindari memasuki aerosol teratomisasi, sehingga atomisasi kuantitatif yang lebih aman tercapai.

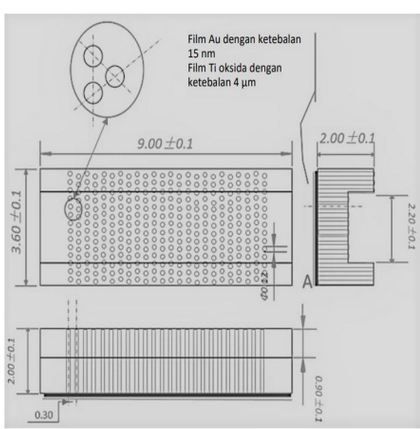

Gambar 3

(20) RI Permohonan Paten

(19) ID (11) No Pengumuman : 2022/04513 (13) A

(51) I.P.C : H 04N 19/52

(21) No. Permohonan Paten : P00202203036

(22) Tanggal Penerimaan Permohonan Paten :
06 Agustus 2020

(30) Data Prioritas :

(31) Nomor	(32) Tanggal	(33) Negara
62/883,480	06 Agustus 2019	US

(43) Tanggal Pengumuman Paten :
06 September 2022

(71) Nama dan Alamat yang Mengajukan Permohonan Paten :
OP SOLUTIONS, LLC
368 Middle Street Amherst, Massachusetts 01002 United States of America

(72) Nama Inventor :
KALVA, Hari,IN
ADZIC, Velibor,US
FURHT, Borivoje,US

(74) Nama dan Alamat Konsultan Paten :
Mutiara Suseno, LL.B., M.H.
Mutiara Patent, Gedung Nilakandi Lantai 5, Jl. Roa Malaka Utara No. 1-3, Jakarta Barat

(54) Judul Invensi : MANAJEMEN RESOLUSI ADAPTIF MENGGUNAKAN SUB-KERANGKA

(57) Abstrak :
Suatu metode meliputi menerima aliran bit, menentukan, untuk kerangka pertama termasuk sub-kerangka pertama dan sub-kerangka kedua, konstanta penskalaan pertama yang terkait dengan sub-kerangka pertama, menentukan konstanta penskalaan kedua yang terkait dengan sub-kerangka kedua, dan merekonstruksi data piksel dari kerangka pertama menggunakan konstanta penskalaan pertama dan konstanta penskalaan kedua, di mana konstanta penskalaan pertama dan konstanta penskalaan kedua mencirikan nilai yang berbeda. Aparatus, sistem, teknik dan artikel terkait juga dijelaskan.

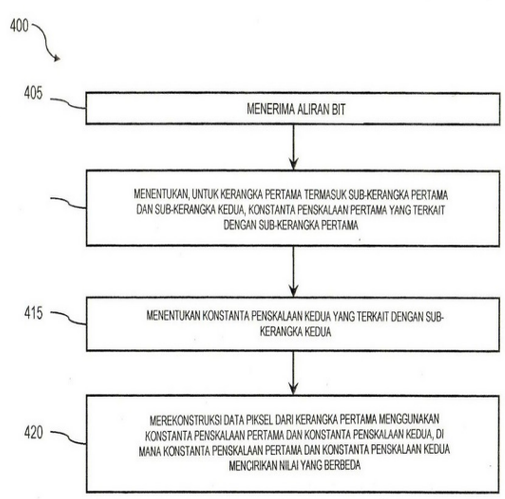

Gb. 4

(20) RI Permohonan Paten

(19) ID (11) No Pengumuman : 2022/04499 (13) A

(51) I.P.C : A 23L 23/10,A 23P 10/28,A 23P 10/20

(21) No. Permohonan Paten : P00202208298

(22) Tanggal Penerimaan Permohonan Paten :
26 Januari 2021

(30) Data Prioritas :

(31) Nomor	(32) Tanggal	(33) Negara
20156511.6	11 Februari 2020	EP

(43) Tanggal Pengumuman Paten :
05 September 2022

(71) Nama dan Alamat yang Mengajukan Permohonan Paten :
SOCIÉTÉ DES PRODUITS NESTLÉ S.A.
Avenue Nestlé 55 1800 VEVEY Switzerland

(72) Nama Inventor :
PERDANA, Jimmy,ID
BETZ, Reinhold Willy,DE
KURZ, Kevin,DE
TRAPPO, Gregory,FR

(74) Nama dan Alamat Konsultan Paten :
IR. Y.T. Widjojo
Wisma Kemang 5th Floor, Jalan Kemang Selatan No. 1

(54) Judul Invensi : TABLET KALDU

(57) Abstrak :
Invensi berkaitan dengan tablet kaldu yang meliputi bahwa setidaknya 45% b dari semua bahan memiliki diameter partikel median Dv50 di atas 0,6 mm.

(20) RI Permohonan Paten

(19) ID (11) No Pengumuman : 2022/04496 (13) A

(51) I.P.C : H 04L 5/00,H 04W 76/34,H 04W 72/12

(21) No. Permohonan Paten : P00202208328

(22) Tanggal Penerimaan Permohonan Paten :
12 Februari 2021

(30) Data Prioritas :

(31) Nomor	(32) Tanggal	(33) Negara
17/174,013	11 Februari 2021	US
62/977,011	14 Februari 2020	US

(43) Tanggal Pengumuman Paten :
05 September 2022

(71) Nama dan Alamat yang Mengajukan Permohonan Paten :
QUALCOMM INCORPORATED
5775 Morehouse Drive, San Diego, California 92121-1714, United States of America United States of America

(72) Nama Inventor :
Seyedkianoush HOSSEINI,IR
Peter GAAL,US
Wanshi CHEN,CN
Wei YANG,CN

(74) Nama dan Alamat Konsultan Paten :
Ludiyanto S.H., M.H., M.M.
Jalan Hayam Wuruk No. 3 i & j Jakarta Pusat

(54) Judul Invensi : INTERUPSI TRANSMISI UPLINK

(57) Abstrak :
Berbagai aspek dari pengungkapan ini umumnya berhubungan dengan komunikasi nirkabel. Dalam beberapa aspek, perlengkapan pengguna (UE) dapat mengidentifikasi benturan antara transmisi uplink pertama dan transmisi uplink kedua, dimana transmisi uplink pertama adalah transmisi uplink prioritas tinggi dan transmisi uplink kedua adalah transmisi uplink prioritas rendah; dan membatalkan transmisi uplink kedua selama periode waktu yang ditentukan, di mana periode waktu yang ditentukan memiliki titik akhir yang didasarkan setidaknya sebagian pada waktu pemrosesan dan offset, dan titik awal yang didasarkan setidaknya sebagian pada peristiwa pemicu untuk yang pertama transmisi uplink atau kemampuan UE. Banyak aspek lain yang disediakan.

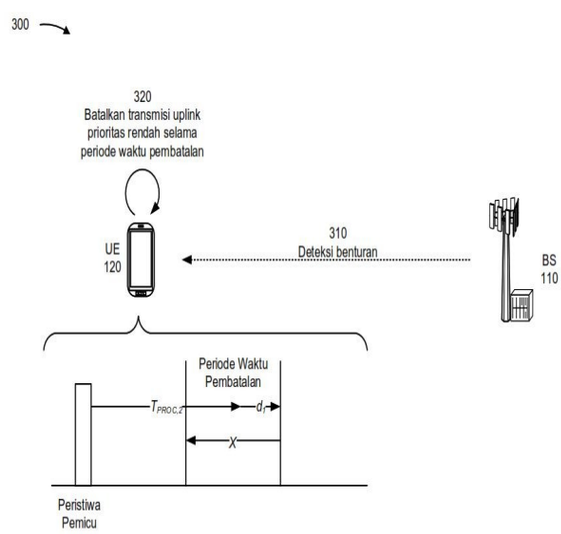

Gambar 3

(20) **RI Permohonan Paten**

(19) **ID** **(11)** **No Pengumuman : 2022/04495** **(13) A**

(51) **I.P.C : B 62J 35/00**

(21) **No. Permohonan Paten :** P00202208209

(22) **Tanggal Penerimaan Permohonan Paten :**
16 Desember 2020

(30) **Data Prioritas :**

(31) Nomor	(32) Tanggal	(33) Negara
2020-018178	05 Februari 2020	JP

(43) **Tanggal Pengumuman Paten :**
05 September 2022

(71) **Nama dan Alamat yang Mengajukan Permohonan Paten :**
HONDA MOTOR CO., LTD.
1-1, Minami-Aoyama 2-chome, Minato-ku, Tokyo 107-8556 Japan Japan

(72) **Nama Inventor :**
Koichiro SHIMIZU,JP
Keita SAKURADA,JP

(74) **Nama dan Alamat Konsultan Paten :**
Yenny Halim S.E., S.H., M.H.
ACEMARK, Jl. Cikini Raya No. 58 G-H, Jakarta 10330, Indonesia

(54) **Judul Invensi :** KENDARAAN JENIS TUNGGANG SADEL

(57) **Abstrak :**

Suatu kendaraan jenis tunggang sadel (1) meliputi suatu tangki bahan bakar (37) dan suatu komponen pelat (40) yang menutupi suatu bagian tangki bahan bakar. Tangki bahan bakar (37) dipasang tetap di suatu bagian sambungan flensa (37f) di mana masing-masing bagian flensa (37fa, 37fb) dari setengah bodi tangki bahan bakar pertama (37a) dan setengah bodi tangki bahan bakar kedua (37b) dibuat menjadi mengkontak permukaan satu sama lain. Komponen pelat (40) meliputi suatu bodi utama pelat (40b) yang memanjang sepanjang suatu permukaan luar (37fs) yang berlawanan dengan suatu permukaan berpasangan bagian flensa (37fa) di setengah bodi tangki bahan bakar pertama (37a) yang merupakan satu setengah bodi tangki bahan bakar dari setengah bodi tangki bahan bakar (37a) dan setengah bodi tangki bahan bakar kedua (37b), dan suatu bagian dinding pertama (41) yang menutupi suatu bagian ujung akhir (37ft) bagian sambungan flensa (37f) dari sisi luar.

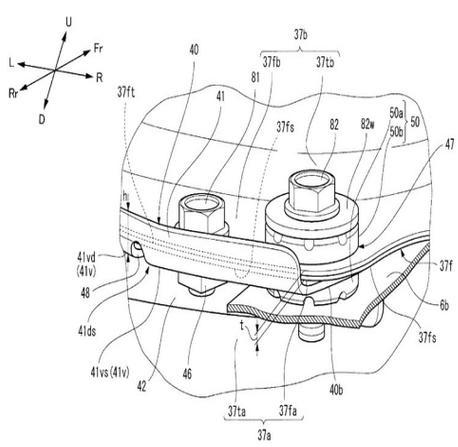

Gambar 7

(20) RI Permohonan Paten

(19) ID (11) No Pengumuman : 2022/04498 (13) A

(51) I.P.C : H 04N 19/13,H 04N 19/124

(21) No. Permohonan Paten : P00202208299

(22) Tanggal Penerimaan Permohonan Paten :
06 Januari 2020

(30) Data Prioritas :
(31) Nomor (32) Tanggal (33) Negara

(43) Tanggal Pengumuman Paten :
05 September 2022

(71) Nama dan Alamat yang Mengajukan Permohonan Paten :
GUANGDONG OPPO MOBILE TELECOMMUNICATIONS CORP., LTD.
No. 18, Haibin Road, Wusha, Chang'an Dongguan, Guangdong 523860 China

(72) Nama Inventor :
WAN, Shuai,CN
YANG, Fuzheng,CN
WANG, Zhecheng,CN
WEI, Lei,CN

(74) Nama dan Alamat Konsultan Paten :
Emirsyah Dinar
Gedung Graha Pratama Lantai 15 Jalan MT. Haryono Kavling 15

(54) Judul Invensi : METODE PREDIKSI DAN APARATUS INTRA-BINGKAI, KODER, DEKODER DAN MEDIA PENYIMPANAN

(57) Abstrak :
Disediakan dalam perwujudan dari permohonan ini adalah metode dan peralatan prediksi intra-bingkai, koder, dekoder dan media penyimpanan. Metode tersebut terdiri dari: ketika ditentukan bahwa tingkat saat ini yang diperoleh setelah membagi masukan titik awan lebih kecil dari tingkat target, memperoleh informasi placeholder dari bilangan pertama dari simpul yang berdekatan dari simpul saat ini; mengekstraksi, dari informasi placeholder dari bilangan pertama dari simpul yang berdekatan, informasi placeholder dari bilangan kedua dari simpul yang berdekatan, di mana bilangan pertama lebih besar dari bilangan kedua, dan ada asosiasi antara bilangan kedua dari simpul yang berdekatan dan sub-simpul dari simpul saat ini; dan berdasarkan informasi placeholder dari bilangan kedua dari simpul yang berdekatan, melakukan prediksi intra-bingkai pada informasi placeholder dari sub-simpul dari simpul saat ini, dan memperoleh hasil prediksi pertama.

2/12

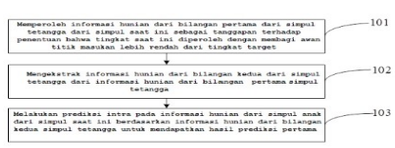

Gambar 2

(20) RI Permohonan Paten

(19) ID (11) No Pengumuman : 2022/04514 (13) A

(51) I.P.C : B 01J 23/745,B 01J 23/46,B 01J 19/24,B 01J 3/04,B 01J 35/04,B 01J 15/00,B 01J 35/00,B 01J 8/00,C 01B 3/04

(21) No. Permohonan Paten : P00202204120

(22) Tanggal Penerimaan Permohonan Paten :
24 September 2020

(30) Data Prioritas :

(31) Nomor	(32) Tanggal	(33) Negara
PA 2019 01146	01 Oktober 2019	DK
PA 2019 01435	06 Desember 2019	DK

(43) Tanggal Pengumuman Paten :
06 September 2022

(71) Nama dan Alamat yang Mengajukan Permohonan Paten :
HALDOR TOPSØE A/S
Haldor Topsøes Allé 1, 2800 Kgs. Lyngby Denmark

(72) Nama Inventor :
MORTENSEN, Peter Mølgaard,DK
LARSEN, Kasper Emil,DK
AASBERG-PETERSEN, Kim,DK
KLEIN, Robert,DK

(74) Nama dan Alamat Konsultan Paten :
Marolita Setiati
PT SPRUSON FERGUSON INDONESIA, Graha Paramita 3B Floor Zona D Jl. Denpasar Raya Blok D2 Kav.8 Kuningan

(54) Judul Invensi : SESUAI PERMINTAAN HIDROGEN DARI AMONIA

(57) Abstrak :
Suatu sistem reaktor dan suatu proses untuk melakukan reaksi perengkahan amonia dari suatu gas umpan yang mencakup amonia hingga hidrogen disediakan, dimana panas untuk reaksi perengkahan amonia endotermik disediakan melalui pemanasan resistensi.

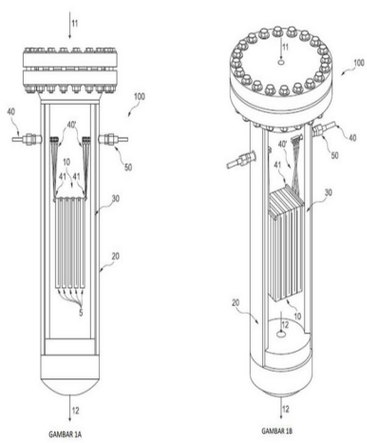

(20) RI Permohonan Paten

(19) ID (11) No Pengumuman : 2022/04517 (13) A

(51) I.P.C : H 04W 4/46,H 04W 92/18,H 04W 72/04

(21) No. Permohonan Paten : P00202203026

(22) Tanggal Penerimaan Permohonan Paten :
15 Agustus 2019

(30) Data Prioritas :
(31) Nomor (32) Tanggal (33) Negara

(43) Tanggal Pengumuman Paten :
06 September 2022

(71) Nama dan Alamat yang Mengajukan Permohonan Paten :
NTT DOCOMO, INC.
11-1, Nagatacho 2-chome, Chiyoda-ku, Tokyo 100-6150 Japan

(72) Nama Inventor :
YOSHIOKA, Shohei,JP
NAGATA, Satoshi,JP
WANG, Yanru,CN
WANG, Jing,CN
HOU, Xiaolin,CN

(74) Nama dan Alamat Konsultan Paten :
Migni Myriasandra Noerhadi
PT. BIRO OKTROI ROOSSENO Kantor Taman A-9, Unit A6 & A7 Jl. Dr. Ide Anak Agung Gde Agung (Mega Kuningan) Jakarta 12950, INDONESIA

(54) Judul Invensi : TERMINAL DAN METODE KOMUNIKASI

(57) Abstrak :
Invensi ini menyediakan suatu terminal yang mencakup pentransmisi yang mentransmisikan sinyal kedua yang menentukan sumber daya untuk transmisi awal sinyal pertama pada tautan samping; dan pengontrol yang memilih, mencadangkan, atau mencadangkan sebelumnya sumber daya untuk transmisi awal sinyal pertama pada tautan samping dan sedikitnya salah satu dari satu atau lebih sumber daya untuk satu atau lebih transmisi ulang sinyal pertama pada tautan samping.

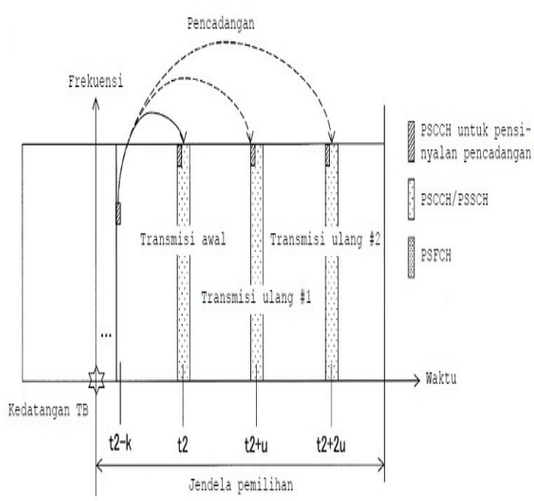

GAMBAR 4

(20) RI Permohonan Paten

(19) ID (11) No Pengumuman : 2022/04625 (13) A

(51) I.P.C : A 23L 17/60,A 23L 17/0000,A 61K 8/23

(21) No. Permohonan Paten : P00202009435

(22) Tanggal Penerimaan Permohonan Paten :
05 Desember 2020

(30) Data Prioritas :
(31) Nomor (32) Tanggal (33) Negara

(43) Tanggal Pengumuman Paten :
09 September 2022

(71) Nama dan Alamat yang Mengajukan Permohonan Paten :
Sentra Kekayaan Intelektual Kementerian Kelautan dan Perikanan
Gedung Mina Bahari III, Lantai 6-7, Jalan Medan Merdeka Timur Nomor 16, Gambir Indonesia

(72) Nama Inventor :
Sihono, M.Si,ID
Dina Fransiska, MS,ID
Nurhayati, M.Si,ID
Dr. Bagus Sediadi Bandol Utomo,ID
Rinta Kusumawaty, MT,ID
Dr. Ellya Sinurat ,ID
Nanang Masruchin, PhD,ID
Dr. Subaryono,ID

(74) Nama dan Alamat Konsultan Paten :
Sentra Kekayaan Intelektual Kementerian Kelautan dan Perikanan
Gedung Mina Bahari III, Lantai 6-7, Jalan Medan Merdeka Timur Nomor 16, Gambir

(54) Judul Invensi : FORMULA NORI BERBASIS GRACILARIA, ULVA, DAN TERI DAN PROSES PEMBUATANNYA

(57) Abstrak :
Invensi ini berkaitan dengan formula nori berbasis rumput laut Gracialaria, Ulva, dan teri yang terdiri dari: Gracilaria, Ulva, teri, minyak sawit, saus tiram, garam, gliserol, sodium metabisulfite; dan air. Proses pembuatan nori berbasis Gracilaria, Ulva, dan teri dengan tahapan pembuatan sebagai berikut: menyiapkan bahan baku dan alat-alat pembuatan nori; membersihkan rumput laut Gracilaria dan Ulva; merendam Gracilaria dengan larutan cuka beras dan air dengan rasio 1: 2:60 selama 6 jam; membilas Gracilaria dengan air bersih sampai netral; menghancurkan Garcilaria, Ulva, dan teri sampai menjadi bubur secara terpisah; mencampur bubur Gracilaria, Ulva, dan teri yang telah dihancurkan; menambahkan air ke dalam campuran; memasak campuran sampai mendidih; menambahkan minyak sawit, saus tiram, garam, gliserol, sodium metabisulfite kedalam campuran setelah mendidih dan memasaknya; memindahkan adonan ke alat pengaduk dan mengaduknya sampai homogen; memindahkan adonan ke pencetak nori; nori dikeringkan sampai kadar air maksimal 8%; melepaskan nori dari cetakan dan menyimpannya dalam kemasan aluminium foil; dan menyimpan nori dibawah suhu ruangan. Kelebihan pembuatan nori adalah menggunakan bahan baku yang sudah dibudidayakan di Indonesia, kandungan protein tinggi, asam lemak omega-6, serat tinggi, kekuatan tarik dan sifat elongasi tinggi, bisa menggantikan produk impor berbahan baku Porphyra, metode sederhana sehingga mudah diterapkan di tingkat usaha kecil menengah.

(20) RI Permohonan Paten

(19) ID (11) No Pengumuman : 2022/04546 (13) A

(51) I.P.C : F 23K 3/02

(21) No. Permohonan Paten : P00202007759

(22) Tanggal Penerimaan Permohonan Paten :
20 Oktober 2020

(30) Data Prioritas :
(31) Nomor (32) Tanggal (33) Negara

(43) Tanggal Pengumuman Paten :
06 September 2022

(71) Nama dan Alamat yang Mengajukan Permohonan Paten :
PT. PJB Services
Jl. Raya Bandara Juanda No. 17, Desa Semambang, Kecamatan Gedangan, Kabupaten Sidoarjo 61253, Jawa Timur Indonesia

(72) Nama Inventor :
Topan Adi Pradana,ID
Rizky Irwansyah,ID
Budi Prastiyo,ID

(74) Nama dan Alamat Konsultan Paten :
PT. PJB Services
Jl. Raya Bandara Juanda No. 17, Desa Semambang, Kecamatan Gedangan, Kabupaten Sidoarjo 61253, Jawa Timur

(54) Judul Invensi : METODA PENGATURAN SPREADER BERDASAR KONDISI BATUBARA DIDALAM FURNACE

(57) Abstrak :
Invensi ini berkaitan dengan suatu metoda untuk menemukan alternatif solusi dalam menyelesaikan gangguan penumpukan batubara di bagian belakang travelling chain grate pada pembangkit listrik tenaga uap (PLTU), berupa suatu metoda untuk pengaturan spreader berdasar kondisi batubara didalam furnace, sehingga dapat menyelesaikan permasalahan gangguan penumpukan batubara yang mengakibatkan pressure, temperatur, dan flow main steam turun drastis yang dapat berdampak pada tidak stabilnya pasokan listrik pada jaringan. Metoda untuk pengaturan spreader berdasar kondisi batubara didalam furnace pada pembangkit listrik tenaga uap (PLTU) dengan cara Re-Desain sistem kontrol motor mechanical spreader dengan melakukan penambahan komponen inverter sehingga putaran motor mechanical spreader dapat bervariasi/dapat diatur sesuai kondisi batubara baik basah, lembab maupun kering sehingga lemparan batubara di atas travelling chain grate merata dan batubara dapat terbakar sempurna. sehingga tersedianya kehandalan sistem pembakaran pada pembangkit listrik tenaga uap (PLTU) dan dapat menjaga keandalan travelling chain grate dan safety komponen-komponen mesin pembangkit agar dapat beroperasi dengan aman dan handal yang berdampak pada keandalan sistem secara keseluruhan sistem pembangkit pada PLTU.

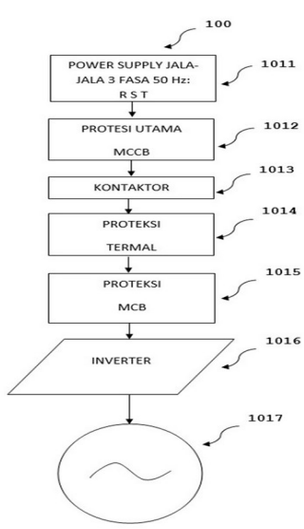

(20) RI Permohonan Paten

(19) ID (11) No Pengumuman : 2022/04615 (13) A

(51) I.P.C : C 10L 1/00

(21) No. Permohonan Paten : P00202007377

(22) Tanggal Penerimaan Permohonan Paten :
09 Oktober 2020

(30) Data Prioritas :
(31) Nomor (32) Tanggal (33) Negara

(43) Tanggal Pengumuman Paten :
09 September 2022

(71) Nama dan Alamat yang Mengajukan Permohonan Paten :
Lembaga Ilmu Pengetahuan Indonesia
Jl. Jend. Gatot Subroto No. 10, Jakarta Indonesia

(72) Nama Inventor :
Yanuandri Putrasari,ID
Ahmad Dimyani,ID
Suherman,ID
Achmad Praptijanto,ID
Arifin Nur,ID
Widodo Budi Santoso,ID
Iman Abdurahman,ID
Mulia Pratama,ID

(74) Nama dan Alamat Konsultan Paten :
Pusat Pemanfaatan dan Inovasi Iptek - LIPI
Jl. Raya Jakarta-Bogor No.KM. 47, Nanggewer Mekar, Cibinong, Bogor, Jawa Barat 16911

(54) Judul Invensi : BAHAN BAKAR BENSIN BIODIESEL PADA MOTOR BAKAR PENYALAAN KOMPRESI

(57) Abstrak :

Penemuan ini berhubungan dengan suatu cara untuk menghasilkan komposisi yang optimal pada campuran bahan bakar bensin biodiesel pada motor bakar penyalaan kompresi. Dari hasil pengujian sifat fisik serta kimia, lubricity, pengujian unjuk kerja mesin dan emisi gas buang diperoleh komposisi yang optimal yaitu bensin (gasoline = G) 20 persen dan sisanya biodiesel (B) yang kemudian disingkat GB20 dimana waktu mulai injeksi (Start of Injection (SOI)40oCA sebelum titik mati atas (Before Top Dead Center (BTDC). Selain itu pada GB 20 juga diperoleh nilai emisi gas buang total hydrocarbon (THC) yang lebih rendah dibandingkan bahan bakar diesel. Pada table 1 dan gambar 1 terlihat hasil test komposisi kimia-fisika dan lubricity dari perbandingan antara bahan bakar bensin biodiesel dengan yang lainnya. Gambar 2 merupakan diagram proses pengujian bahan bakar bensin biodiesel. Untuk gambar 3 sampai 5 dapat disimpulkan bahwa pada SOI 18 to 75 oCA sebelum titik mati atas (before top dead center (BTDC) untuk GB20 dan SOI 18 to 65 oCA BTDC menunjukkan pembakaran yang stabil. Pada gambar 6 terlihat stabilitas pembakaran diperoleh tingkat effisiensi pembakaran yang paling bagus. Sedangkan gambar 7 merupakan nilai emisi gas buang Total Hydrocarbon (THC) yang lebih rendah dibandingkan bahan bakar diesel.

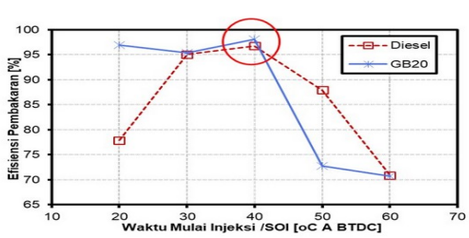

(20) RI Permohonan Paten

(19) ID (11) No Pengumuman : 2022/04522 (13) A

(51) I.P.C : A 61K 31/4965,A 61K 9/20,A 61P 13/12,A 61P 9/10,A 61P 1/04,A 61P 11/00

(21) No. Permohonan Paten : P00202204820

(22) Tanggal Penerimaan Permohonan Paten :
22 Oktober 2020

(30) Data Prioritas :

(31) Nomor	(32) Tanggal	(33) Negara
PCT/ EP2019/078905	23 Oktober 2019	EP

(43) Tanggal Pengumuman Paten :
06 September 2022

(71) Nama dan Alamat yang Mengajukan Permohonan Paten :
ACTELION PHARMACEUTICALS LTD
Gewerbestrasse 16, 4123 Allschwil Switzerland

(72) Nama Inventor :
SCHRADER, Marc, Patrik,CH
SCHLICKER-SPAIN, Alexandra,DE

(74) Nama dan Alamat Konsultan Paten :
Inda Citraninda Noerhadi
Biro Oktroi Roosseno Kantor Taman A-9 Unit C1 & C2
Jalan DR. Ide Anak Agung Gde Agung

(54) Judul Invensi : KOMPOSISI FARMASI YANG TERDIRI ATAS SELEXIPAG

(57) Abstrak :
Invensi ini berkaitan dengan komposisi farmasi yang terdiri atas 2-undefined-N-(metilsulfonil)asetamida (selexipag, NS-304, ACT-293987) yang sesuai untuk pemberian oral (p.o.).

(20) RI Permohonan Paten

(19) ID (11) No Pengumuman : 2022/04531 (13) A

(51) I.P.C : D 07B 1/06

(21) No. Permohonan Paten : P00202204870

(22) Tanggal Penerimaan Permohonan Paten :
25 Juni 2020

(30) Data Prioritas :

(31) Nomor	(32) Tanggal	(33) Negara
PCT/ CN2019/096414	17 Juli 2019	CN

(43) Tanggal Pengumuman Paten :
06 September 2022

(71) Nama dan Alamat yang Mengajukan Permohonan Paten :
NV BEKAERT SA
Bekaertstraat 2, 8550 Zwevegem Belgium

(72) Nama Inventor :
XI, Haidong,CN
XU, Ming,CN
YANG, Jing,CN
YU, Zhigao,CN

(74) Nama dan Alamat Konsultan Paten :
Anisa Ambadar
Jl. Proklamasi No. 79, Pegangsaan, Menteng, Jakarta

(54) Judul Invensi : SUATU KAWAT TALI BAJA UNTUK TULANGAN KARET

(57) Abstrak :
Invensi ini menyediakan suatu tali kawat baja terdiri dari satu filamen baja inti dan filamen-filamen baja selubung dengan jumlah n, filamen baja inti tidak dililitkan dan filamen-filamen baja selubung dililitkan mengitari filamen baja inti tersebut, filamen baja inti secara mendasar linier sepanjang arah longitudinalnya, filamen baja inti tersebut adalah suatu filamen yang diratakan dengan suatu aspek rasio dari lebar dengan ketebalan adalah dalam kisaran dari 1,08 sampai 1,90. Tali kawat baja invensi memiliki msalah naik ujung berkurang ketika hal itu ditanamkan ke dalam lapisan karet untuk pembuatan ban.

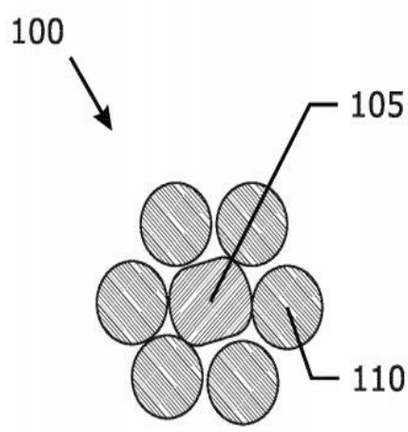

Gambar 1

(20) RI Permohonan Paten

(19) ID (11) No Pengumuman : 2022/04613 (13) A

(51) I.P.C : A 61K 8/922,A 61Q 17/02,A 61Q 19/00

(21) No. Permohonan Paten : P00202006753

(22) Tanggal Penerimaan Permohonan Paten :
15 September 2020

(30) Data Prioritas :
(31) Nomor (32) Tanggal (33) Negara

(43) Tanggal Pengumuman Paten :
09 September 2022

(71) Nama dan Alamat yang Mengajukan Permohonan Paten :
Badan Penelitian dan Pengembangan Pertanian
Jl. Raya ragunan No. 29 Jakarta Selatan Indonesia

(72) Nama Inventor :
Dr. Ir. Fadjry Djufry, M.Si,ID
Sujianto, S.TP. M.ABM,ID
Ir. Bagem Sofianna Br Sembiring,ID
Hikmat Mulyana, S.Si,ID
Rismayani, S.P., M.Agr,ID
Dr. Rita Noveriza, M.Sc,ID
Ir. Nurliani Bermawie, PhD,ID
Ir. Syafaruddin, PhD,ID
Dra. Nur Maslahah, M.Si,ID
Dr. Ir. Evi Savitri Iriani, M.Si,ID

(74) Nama dan Alamat Konsultan Paten :
Balai Pengelola Alih Teknologi Pertanian
Jalan Salak No. 22 Bogor

(54) Judul Invensi : FORMULA BALSAM AROMATIK BERBAHAN UTAMA MINYAK ATSIRI DAN PROSES PEMBUATANNYA

(57) Abstrak :
Suatu formula balsam aromatik berbahan utama minyak atsiri dan proses pembuatannya dengan bahan penunjang yang terdiri dari minyak pala, minyak gandapura, dan carrier. Minyak atsiri yang digunakan terdiri dari: (a) Minyak Eucalyptus citriodora: 60%-65%, dan (b) Minyak Eucalyptus globulus: 30%-35%. Kemudian Carrier terdiri dari parafin, vaselin, cetil alkohol dan mentol. Proses pembuatan formula balsam aromatik adalah sebagai berikut: (1) Memanaskan campuran carrier dalam wadah stainless steel/ panci di atas air mendidih sambil diaduk hingga larut dengan homogen; (2) Mencampur minyak pala dan minyak gandapura dengan perbandingan 1:2, kemudian diaduk hingga homogen; (3) Mencampur bahan carrier dengan minyak atsiri dengan perbandingan 3:1, kemudian diaduk hingga homogen; (4) Mencampur campuran homogen bahan carrier dengan campuran homogen bahan penunjang lainnya hingga menjadi larutan formula balsam aromatik; dan (5) Menuangkan larutan formula balsam aromatik yang dihasilkan tersebut ke dalam kemasan, kemudian menyimpan pada suhu kamar sehingga terbentuk formula balsam aromatik berbahan padat. Invensi balsam aromatik padat ini digunakan untuk melegakan pernapasan akibat gangguan virus, mengurangi rasa gatal akibat gigitan serangga, dan menghangatkan badan, meringankan nyeri sendi, dengan cara digosokkan ke permukaan tubuh sesuai kebutuhan.

(20) RI Permohonan Paten

(19) ID (11) No Pengumuman : 2022/04578 (13) A

(51) I.P.C : H 04N 19/80,H 04N 19/59,H 04N 19/46,H 04N 19/36,H 04N 19/33

(21) No. Permohonan Paten : P00202108875

(22) Tanggal Penerimaan Permohonan Paten :
10 Maret 2020

(30) Data Prioritas :

(31) Nomor	(32) Tanggal	(33) Negara
1903844.7	20 Maret 2019	GB
1904014.6	23 Maret 2019	GB
1904492.4	29 Maret 2019	GB
1905325.5	15 April 2019	GB

(43) Tanggal Pengumuman Paten :
08 September 2022

(71) Nama dan Alamat yang Mengajukan Permohonan Paten :
V-NOVA INTERNATIONAL LIMITED
8th Floor 1 Sheldon Square, Paddington London W2 6TT United Kingdom

(72) Nama Inventor :
MEARDI, Guido,GB

(74) Nama dan Alamat Konsultan Paten :
Nadya Prita G. Djajadiningrat S.H., M.Hum
Ruko Griya Cinere Blok 49, No.38, Jl. Limo Raya, Cinere - Depok, Jawa Barat, 16515

(54) Judul Invensi : PENGAMBILAN SAMPEL ATAS YANG DIMODIFIKASI UNTUK TEKNOLOGI PENGODEAN VIDEO

(57) Abstrak :
Suatu aliran yang dienkode tingkat pertama diterima dan didekode untuk mendapatkan suatu kumpulan residu pertama. Suatu video keluaran pertama yang terdiri dari keluaran dekoder dasar yang diterapkan ke suatu aliran yang dienkode tingkat dasar diterima. Kumpulan residu pertama dikombinasikan dengan video keluaran pertama untuk menghasilkan video keluaran kedua. Video keluaran kedua disampel atas untuk menghasilkan suatu video keluaran kedua yang disampel atas. Pengambilan sampel atas terdiri dari menambahkan suatu nilai yang diturunkan dari suatu elemen di kumpulan residu pertama yang darinya suatu blok dalam video keluaran kedua yang disampel atas diturunkan ke blok di video keluaran kedua yang disampel atas. Suatu aliran yang dienkode tingkat kedua diterima dan didekode untuk mendapatkan suatu kumpulan residu kedua. Kumpulan residu kedua dikombinasikan dengan video keluaran kedua yang disampel atas untuk menghasilkan suatu video keluaran yang direkonstruksi.

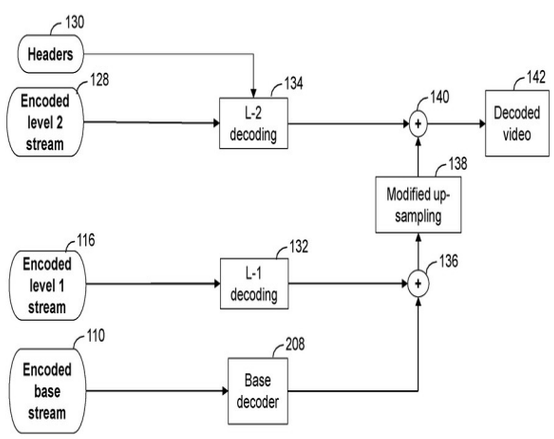

(20) **RI Permohonan Paten**

(19) **ID** **(11)** **No Pengumuman : 2022/04580** **(13) A**

(51) **I.P.C : E 21D 9/00,F 42C 19/00,F 42D 1/08,F 42D 1/04,F 42D 3/00**

(21) **No. Permohonan Paten :** P00202112284

(22) **Tanggal Penerimaan Permohonan Paten :**
21 Desember 2021

(30) **Data Prioritas :**
(31) Nomor (32) Tanggal (33) Negara

(43) **Tanggal Pengumuman Paten :**
08 September 2022

(71) **Nama dan Alamat yang Mengajukan Permohonan Paten :**
HANWHA CORPORATION
(Janggyo-dong) 86, Cheonggyecheon-ro, Jung-gu Seoul 04541, Republic of Korea Republic of Korea

(72) **Nama Inventor :**
KIM, Se Ho,KR
CHOI, Jeong Ho,KR

(74) **Nama dan Alamat Konsultan Paten :**
Nadia Ambadar S.H.
Jl. Proklamasi No. 79, Pegangsaan, Menteng, Jakarta

(54) **Judul Invensi :** PERALATAN DAN METODE UNTUK MENCARI DETONATOR TERTENTU DALAM DAFTAR DETONATOR DAN MENGKONFIRMASI ID

(57) **Abstrak :**

Pengungkapan ini berkaitan dengan suatu peralatan dan metode untuk mencari detonator yang tidak terdaftar dalam daftar detonator dan mengkonfirmasi ID, peralatan untuk mencari detonator yang tidak terdaftar dalam daftar detonator dan mengkonfirmasi ID disediakan dalam peralatan kontrol dan meliputi unit permintaan konfirmasi ID digit pertama yang lebih rendah yang meminta detonator untuk mengkonfirmasi ID untuk digit pertama yang lebih rendah yang telah ditetapkan sebelumnya, unit konfirmasi ID digit pertama yang lebih rendah yang menerima data respons terhadap permintaan konfirmasi ID untuk digit pertama yang lebih rendah yang telah ditetapkan sebelumnya dari detonator, dan mengkonfirmasi ID untuk digit pertama yang lebih rendah dari detonator melalui data respons yang diterima, unit permintaan konfirmasi ID lengkap yang meminta detonator yang ID untuk digit pertama yang lebih rendah dikonfirmasi untuk mengkonfirmasi ID lengkap, dan unit konfirmasi ID lengkap yang menerima data respons terhadap permintaan konfirmasi ID lengkap dari detonator dan mencari dan mengkonfirmasi ID lengkap detonator dengan membandingkan kode verifikasi yang termasuk dalam data respons yang diterima.

GAMBAR 1

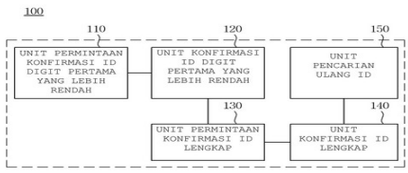

GAMBAR 1C

(20) RI Permohonan Paten

(19) ID (11) No Pengumuman : 2022/04617 (13) A

(51) I.P.C : A 61K 31/05,C 07C 37/00

(21) No. Permohonan Paten : P15202007862

(22) Tanggal Penerimaan Permohonan Paten :
22 Oktober 2020

(30) Data Prioritas :
(31) Nomor (32) Tanggal (33) Negara

(43) Tanggal Pengumuman Paten :
09 September 2022

(71) Nama dan Alamat yang Mengajukan Permohonan Paten :
LP2M UNIVERSITAS NEGERI MAKASSAR
Kampus Gunungsari Baru Jl. A.P. Pettarani Kota Makassar Indonesia

(72) Nama Inventor :
Prof. Dr. Ir. Bakhrani A. Rauf, M.T.,ID
Dr. Muhammad Wijaya M, M.Si.,ID

(74) Nama dan Alamat Konsultan Paten :
LP2M UNIVERSITAS NEGERI MAKASSAR
Kampus Gunungsari Baru Jl. A.P. Pettarani Kota Makassar

(54) Judul Invensi : PROSES PEMBUATAN BUTIROLAKTON DARI ASAP CAIR KULIT BUAH KAKAO SEBAGAI ANTI ALERGY

(57) Abstrak :
Invensi ini berhubungan dengan proses pirolisis dalam pembuatan asap cair kulit buah kakao (Theobroma cacao), yang meliputi langkah-langkah berikut ; a) Kulit buah kakao yang telah kering dengan analisis bahan baku dengan kandungan lignin, selulosa dan hemiselulosa. Kemudian kulit buah kakao dimasukkan ke dalam reaktor pirolsis dengan suhu pembakaran pada suhu 114-514°C dengan waktu 5 jam. Selanjutnya dilakukan analisis SEM untuk mengetahui derajat kristalinitas kulit buah kakao; b) Suhu pirolisis yang terbaik adalah 414°C untuk kulit buah kakao selama 5 jam. Supernatan dari larutan kondensat adalah asap cair, sedangkan bagian bawah adalah endapan ter. c) Aplikasi asap cair kulit buah kakao sebagai bahan dasar untuk memproduksi fenol agar dengan cara memisahkan senyawa kimia potensial tersebut dapat dikembangkan sebagai produk anti allergy untuk mengatasi allergy pada kulit dan dengan prosss perwujudan invensi ini, dihasilkan produk asap cair kulit buah kakao kulit buah kakao Kabupaten enrekang 48,44%. Hal ini bisa dilakukan pengujian anti allergy untuk mengetahui kandungan fenol dalam asap cair kulit buah kakao.

(20) **RI Permohonan Paten**

(19) **ID** **(11)** **No Pengumuman : 2022/04599** **(13) A**

(51) **I.P.C : H 04N 19/70,H 04N 19/60,H 04N 19/176,H 04N 19/157,H 04N 19/124,H 04N 19/12**

(21) **No. Permohonan Paten :** P00202203456

(22) **Tanggal Penerimaan Permohonan Paten :**
23 September 2020

(30) **Data Prioritas :**

(31) Nomor	(32) Tanggal	(33) Negara
10-2019-0116836	23 September 2019	KR
10-2019-0116837	23 September 2019	KR

(43) **Tanggal Pengumuman Paten :**
08 September 2022

(71) **Nama dan Alamat yang Mengajukan Permohonan Paten :**
KT CORPORATION
90, Buljeong-ro, Bundang-gu, Seongnam-si, Gyeonggi-do 13606 Republic of Korea

(72) **Nama Inventor :**
Sung Won LIM,KR

(74) **Nama dan Alamat Konsultan Paten :**
Budi Rahmat
Jalan Griya Agung No 21 Blok M3 Komplek Griya Inti Sentosa Sunter

(54) **Judul Invensi :** METODE DAN ALAT UNTUK PEMROSESAN SINYAL VIDEO

(57) **Abstrak :**
Metode pendekodean video menurut invensi ini dapat meliputi tahap-tahap: menentukan apakah transformasi terbalik dilewati pada blok sekarang; mendekode koefisien residu dari blok sekarang; dan secara selektif menggunakan transformasi terbalik pada koefisien residu berdasarkan penentuan. Bila pendekodean koefisien residu, setiap syntax pertama yang menunjukkan apakah koefisien residu lebih besar daripada 0 atau syntax kedua yang menunjukkan nilai absolut dari koefisien residu dapat didekode secara selektif.

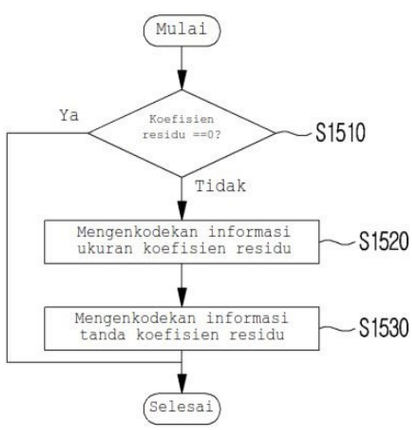

(20) RI Permohonan Paten

(19) ID (11) No Pengumuman : 2022/04571 (13) A

(51) I.P.C : B 21C 47/00,E 21B 17/00

(21) No. Permohonan Paten : P00202009927

(22) Tanggal Penerimaan Permohonan Paten :
16 Desember 2020

(30) Data Prioritas :
(31) Nomor (32) Tanggal (33) Negara

(43) Tanggal Pengumuman Paten :
08 September 2022

(71) Nama dan Alamat yang Mengajukan Permohonan Paten :
LEMBAGA PENERBANGAN DAN ANTARIKSA NASIONAL
Jl. Pemuda Persil No. 1, RT 02/RW 07, Rawamangun, Pulo Gadung, Jakarta Timur, Jakarta 13220 Indonesia

(72) Nama Inventor :
Retno Ardianingsih,ID
Afni Restasari,ID
Bagus Wicaksono,ID
Hamonangan R. Sitompul,ID
Heri Budi Wibowo,ID
Luthfia Hajar Abdillah,ID
Rika Suwana Budi,ID
Kendra Hartaya,ID

(74) Nama dan Alamat Konsultan Paten :
Lembaga Penerbangan dan Antariksa Nasional
Jl. Pemuda Persil No. 1, RT 02/RW 07, Rawamangun, Pulo Gadung, Jakarta Timur, Jakarta 13220

(54) Judul Invensi : ALAT PEMANTAU PEMASUKAN MANDREL (CORING) PADA PENCETAKAN PROPELAN KOMPOSIT ATAU BAHAN BAKAR ROKET PADAT

(57) Abstrak :
Invensi ini berhubungan dengan suatu alat pemantau pemasukan mandrel (coring) pada pencetakan propelan komposit atau bahan bakar roket padat, terdiri dari : suatu rangka utama (1) yang tertanam di lantai, terhubung dengan sumber gaya penekan (2) dan batang penekan (3) yang dilengkapi dengan sensor load cell (4); suatu plat penyangga bawah (11) digunakan untuk menahan tabung cetakan (10) selama proses pemasukan batang mandrel (8); suatu sensor load cell (4) menggunakan jenis compression atau tekan terhubung dengan signal conditioner (5) dan aquisisi data scopecorder (6) untuk membaca hasil kekuatan tekan melalui kabel data (7); suatu tabung cetakan (10) yang diletakkan pada plat penyangga bawah (11) pada rangka utama (1); suatu propelan (9) yang berada dalam tabung cetakan (10) untuk memasukkan batang mandrel (8); suatu batang mandrel (8) yang dimasukkan di dalam propelan (9) yang sudah berada dalam tabung cetakan(10); yang dicirikan peralatan tersebut dirangkai menjadi satu kesatuan alat pemantau pemasukan mandrel (coring) pada pencetakan propelan komposit atau bahan bakar roket padat, dimana dinamometer tersebut dapat dipantau dari jauh untuk alasan keselamatan dengan membaca aquisisi data scopecorder yang menampilkan karakteristik nilai kekuatan tekan bahan bakar roket, dengan sumber tenaga untuk menggerakkan batang penekan (3) dapat berasal dari sumber tenaga manual, hidrolik, ataupun pneumatik.

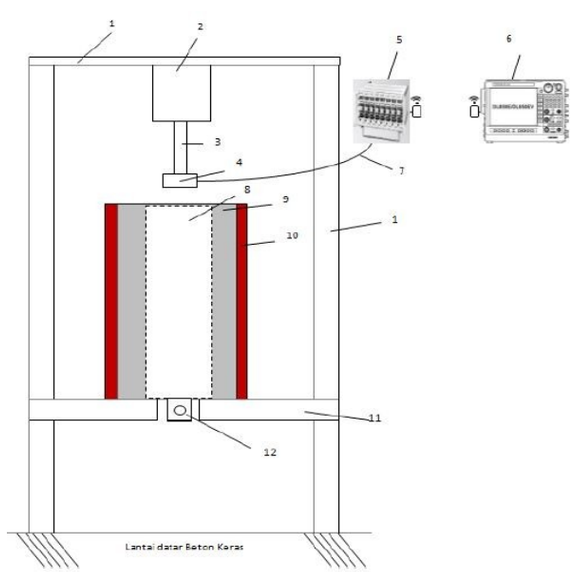

(20) RI Permohonan Paten

(19) ID (11) No Pengumuman : 2022/04541 (13) A

(51) I.P.C : A 61J 1/03,B 65D 75/58,B 65D 75/32

(21) No. Permohonan Paten : P00202205110

(22) Tanggal Penerimaan Permohonan Paten :
08 Oktober 2020

(30) Data Prioritas :

(31) Nomor	(32) Tanggal	(33) Negara
19306320.3	09 Oktober 2019	EP

(43) Tanggal Pengumuman Paten :
06 September 2022

(71) Nama dan Alamat yang Mengajukan Permohonan Paten :
OPELLA HEALTHCARE GROUP SAS
82 avenue Raspail, 94250 GENTILLY France

(72) Nama Inventor :
LAUGROS, Nicolas,FR
SUPERBI, Franck,FR

(74) Nama dan Alamat Konsultan Paten :
Inda Citraninda Noerhadi
Biro Oktroi Roosseno Kantor Taman A-9 Unit C1 & C2
Jalan DR. Ide Anak Agung Gde Agung

(54) Judul Invensi : KEMASAN BLISTER UNTUK SEDIKITNYA SATU PRODUK FARMASI ATAU SUPLEMEN MAKANAN TIPE GOM

(57) Abstrak :

Invensi menyediakan kemasan blister (1) untuk sedikitnya satu produk farmasi atau suplemen makanan tipe gom, yang meliputi cangkang pendukung (12) yang memiliki bagian datar (13) dan sedikitnya satu rongga (14) yang terbentuk pada bagian datar tersebut, sedikitnya satu rongga tersebut ditentukan dengan dinding lateral (20) tersebut yang memanjang dari bagian datar tersebut dan dinding bawah (21) yang tertaut pada dinding lateral tersebut, sedikitnya satu gom (5) yang meliputi sedikitnya satu zat pembuat gel dan dicetak ke dalam sedikitnya satu rongga tersebut, lapisan penutup (16) dipasang pada bagian datar dan menutup sedikitnya satu rongga tersebut, sedikitnya satu takik penyobek (10) yang terbentuk pada cangkang pendukung dan film penutup tersebut, dan sedikitnya kanal penyobek (9) terbentuk pada sedikitnya dinding lateral dan menghadap depan sedikitnya satu takik penyobek, sedikitnya satu kanal penyobek tersebut menentukan bentuk kanal secara komplementer (23) terbentuk pada gom yang dicetak tersebut.

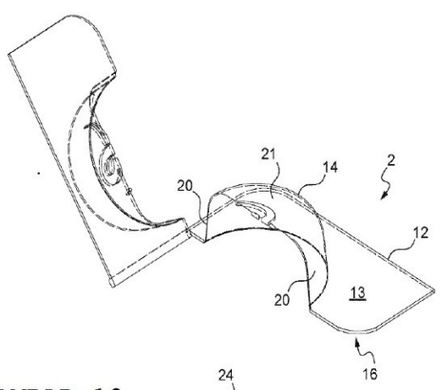

GAMBAR 10

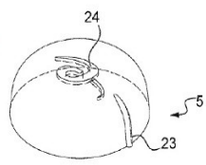

(20) **RI Permohonan Paten**

(19) **ID** **(11)** **No Pengumuman : 2022/04529** **(13) A**

(51) **I.P.C : A 61K 31/427,A 61P 35/00,C 07D 417/14,C 07D 405/04**

(21) **No. Permohonan Paten :** P00202203106

(22) **Tanggal Penerimaan Permohonan Paten :**
10 September 2020

(30) **Data Prioritas :**

(31) Nomor	(32) Tanggal	(33) Negara
62/898,861	11 September 2019	US
62/934,382	12 November 2019	US

(43) **Tanggal Pengumuman Paten :**
06 September 2022

(71) **Nama dan Alamat yang Mengajukan Permohonan Paten :**
F. HOFFMANN-LA ROCHE AG
Grenzacherstrasse 124, Basel 4070, Switzerland
Switzerland

(72) **Nama Inventor :**
GOSSELIN, Francis,CA
MCCLORY, Andrew ,US
CHENG, Zhigang ,US

(74) **Nama dan Alamat Konsultan Paten :**
Marolita Setiati
PT SPRUSON FERGUSON INDONESIA, Graha Paramita 3B Floor Zona D Jl. Denpasar Raya Blok D2 Kav.8 Kuningan

(54) **Judul Invensi :** PROSES PEMBUATAN OBAT YANG MENGANDUNG CINCIN OKSEPAN

(57) **Abstrak :**
Suatu proses untuk pembuatan N-(5-((5R,6S)-5-amino-6-fluorooksepan-2-il)-1-metil-1H-pirazol-4-il)-2-(2,6-difluorofenil)tiazol-4-karboksamida (I) diklaim.

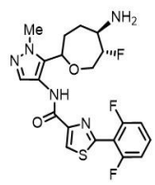

1

(20) **RI Permohonan Paten**

(19) **ID** **(11)** **No Pengumuman : 2022/04585** **(13)** **A**

(51) **I.P.C : C 05F 17/00,C 12N 1/00**

(21) **No. Permohonan Paten :** P00202202877

(22) **Tanggal Penerimaan Permohonan Paten :**
05 Agustus 2020

(30) **Data Prioritas :**

(31) Nomor	(32) Tanggal	(33) Negara
2019-144810	06 Agustus 2019	JP
2020-002354	09 Januari 2020	JP

(43) **Tanggal Pengumuman Paten :**
08 September 2022

(71) **Nama dan Alamat yang Mengajukan Permohonan Paten :**
EUGLENA CO., LTD.
5-29-11 Shiba, Minato-ku, Tokyo 1080014, Japan Japan

(72) **Nama Inventor :**
SUZUKI, Kengo,JP
SUGIMOTO, Ryota,JP
KOBASHI, Shojiro,JP
NAKAO, Seiji ,JP
FUKUTAKE, Mutsumi ,JP

(74) **Nama dan Alamat Konsultan Paten :**
ANDROMEDA, BA., SH.
Gandaria 8, 3rd Floor Unit D, Jl. Sultan Iskandar Muda (Arteri Pondok Indah) - Jakarta 12240 - INDONESIA

(54) **Judul Invensi :** ZAT PENDORONG FERMENTASI KOMPOS, METODE UNTUK MEMPRDUKSI KOMPOS, METODE UNTUK MEMFERMENTASI KOMPOS, BAHAN KOMPOS, PRODUK FERMENTASI KOMPOS, DAN TANAH KULTUR

(57) **Abstrak :**

Disediakan zat pendorong fermentasi kompos yang mengandung euglena, metode untuk pembuatan kompos dengan memanfaatkan euglena, metode untuk memfermentasi kompos, bahan kompos, hasil fermentasi kompos, dan tanah kultur. Diungkapkan adalah zat pendorong fermentasi kompos yang mengandung euglenayang telah mengalami setidaknya satu perlakuan dari perlakuan pengeringan dan perlakuanmekanis; suatu metode untuk memproduksi kompos, metode yang meliputi penambahan euglenayang telah mengalami setidaknya satu perlakuan yaitu perlakuan pengeringan dan perlakuan mekanis pada bahan baku kompos dan kemudian melakukan fermentasi; suatu metodeuntuk memfermentasi kompos, metode tersebut termasuk menambahkan euglenayang telah mengalami setidaknya satu perlakuan yaitu perlakuan pengeringan dan perlakuan mekanis pada bahan baku kompos dan kemudian melakukan fermentasi; bahan kompos yang mengandung bahan baku kompos dan euglenayang telah mengalami paling sedikit satu perlakuan yaitu perlakuan pengeringan dan perlakuan mekanis; produk fermentasi kompos dari bahan baku kompos dan euglenayang telah mengalami setidaknya satu perlakuan yaitu perlakuanpengeringan dan perlakuan mekanis; dan tanah kultur yang mengandung produk fermentasi kompos dari bahan baku kompos dan euglenayang telah mengalami setidaknya satu perlakuan yaitu perlakuan pengeringan dan perlakuan mekanis.

GAMBAR 3

・NH_4-N (mg/L)

Nomor Sampel	SETELAH PERSIAPAN	SETELAH 2 MINGGU	SETELAH 1 BULAN	JUMLAH PENGURANGAN [mg/L]
1 : Tidak ditambahkan	46.2	13.2	9.6	36.6
2 : Limbah Bedengan Jamur Untuk Kompos 20g	45.6	10.2	11.5	34.1
3 : *Euglena* 10 g	48.9	12.6	8.6	40.3
4 : *Euglena* 100 g	55.8	12.3	8.7	47.1
5 : *Euglena* 500 g	85.2	31.5	27.4	57.8
6 : *Euglena* 1 kg	83.4	20.4	15.5	67.9
7 : *Euglena* 1.5 kg	85.2	60.6	57.6	27.6
8 : *Euglena* 2 kg	115.2	80.1	49.8	65.4

・NO_2-N (mg/L)

Nomor Sampel	SETELAH PERSIAPAN	SETELAH 2 MINGGU	SETELAH 1 BULAN
1 : Tidak ditambahkan	0	14	1.75
2 : Limbah Bedengan Jamur Untuk Kompos 20g	0	15.5	1.75
3 : *Euglena* 10 g	0	13	6.1
4 : *Euglena* 100 g	0	5.5	8.1
5 : *Euglena* 500 g	0	5.5	5.75
6 : *Euglena* 1 kg	0	0.281	1.1
7 : *Euglena* 1.5 kg	0	0	3.45
8 : *Euglena* 2 kg	0	0	9.1

・NO_3-N (mg/L)

Nomor Sampel	SETELAH PERSIAPAN	SETELAH 2 MINGGU	SETELAH 1 BULAN	JUMLAH PENGURANGAN [mg/L]
1 : Tidak ditambahkan	0	126	25.5	25.5
2 : Limbah Bedengan Jamur Untuk Kompos 20g	0	123	34	34
3 : *Euglena* 10 g	0	150	78.5	78.5
4 : *Euglena* 100 g	0	104	102.5	102.5
5 : *Euglena* 500 g	0	37	76	76
6 : *Euglena* 1 kg	0	2.71	21.5	21.5
7 : *Euglena* 1.5 kg	0	0	42.5	42.5
8 : *Euglena* 2 kg	0	0	109.5	109.5

・PO_4-P (mg/L)

Nomor Sampel	SETELAH PERSIAPAN	SETELAH 2 MINGGU	SETELAH 1 BULAN	JUMLAH PENINGKATAN [mg/L]
1 : Tidak ditambahkan	11.85	16	20.75	8.9
2 : Limbah Bedengan Jamur Untuk Kompos 20g	12.93	18.25	21.2	8.27
3 : *Euglena* 10 g	6	19.75	22.7	16.7
4 : *Euglena* 100 g	9	20.95	22.3	13.3
5 : *Euglena* 500 g	19.68	33.95	39.5	19.82
6 : *Euglena* 1 kg	23.52	37	45.5	21.98
7 : *Euglena* 1.5 kg	34.83	46.1	59.95	25.12
8 : *Euglena* 2 kg	41.16	55.4	48.8	7.64

(20) RI Permohonan Paten

(19) ID (11) No Pengumuman : 2022/04518 (13) A

(51) I.P.C : H 04L 1/16,H 04L 5/00

(21) No. Permohonan Paten : P00202203146

(22) Tanggal Penerimaan Permohonan Paten :
14 Agustus 2019

(30) Data Prioritas :
(31) Nomor (32) Tanggal (33) Negara

(43) Tanggal Pengumuman Paten :
06 September 2022

(71) Nama dan Alamat yang Mengajukan Permohonan Paten :
HUAWEI TECHNOLOGIES CO., LTD.
Huawei Administration Building, Bantian, Longgang District Shenzhen, Guangdong 518129, China China

(72) Nama Inventor :
ZHENG, Lili,CN
LUO, Haiyan,CN

(74) Nama dan Alamat Konsultan Paten :
Andromeda
Gandaria 8, Lt. 3 Unit C Jalan Sultan Iskandar Muda (Arteri Pondok Indah) Jakarta

(54) Judul Invensi : METODE KOMUNIKASI DAN PERANTI TERKAIT

(57) Abstrak :
Perwujudan dari aplikasi ini menyediakan metode komunikasi dan perangkat terkait. Metode tersebut meliputi: mengirim, oleh perangkat jaringan pertama, parameter pertama ke perangkat jaringan kedua, di mana parameter pertama digunakan untuk menunjukkan proporsi pembagian celah pengukuran antara jenis pengukuran yang berbeda. Perangkat jaringan pertama memiliki fungsi lapisan kontrol tautan radio, fungsi lapisan kontrol akses media, dan fungsi lapisan fisik. Perangkat jaringan kedua memiliki fungsi lapisan protokol konvergensi data paket, fungsi lapisan protokol adaptasi data layanan, dan fungsi lapisan kontrol sumber daya radio. Melalui penerapan metode ini, perangkat jaringan kedua dapat secara akurat memperoleh parameter pertama dalam waktu, dan akhirnya,perangkat terminal dapat secara akurat melakukan pengukuran berdasarkan parameter pertama dalam waktu.

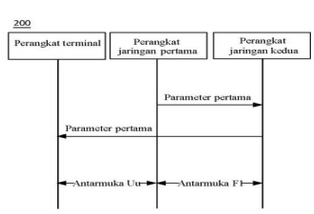

GAMBAR 2

(20) **RI Permohonan Paten**

(19) **ID** **(11)** **No Pengumuman : 2022/04544** **(13) A**

(51) **I.P.C : H 04W 12/08,H 04W 60/00**

(21) **No. Permohonan Paten :** P00202205260

(22) **Tanggal Penerimaan Permohonan Paten :**
08 November 2019

(30) **Data Prioritas :**
(31) Nomor (32) Tanggal (33) Negara

(43) **Tanggal Pengumuman Paten :**
06 September 2022

(71) **Nama dan Alamat yang Mengajukan Permohonan Paten :**
ZTE CORPORATION
ZTE Plaza, Keji Road South, Hi-Tech Industrial Park, Nanshan, Shenzhen, Guangdong 518057 China

(72) **Nama Inventor :**
YU, Wantao,CN
LIU, Yuze,CN
YOU, Shilin,CN
PENG, Jin,CN
LIN, Zhaoji,CN

(74) **Nama dan Alamat Konsultan Paten :**
Marolita Setiati
PT SPRUSON FERGUSON INDONESIA, Graha Paramita 3B Floor Zona D Jl. Denpasar Raya Blok D2 Kav.8 Kuningan

(54) **Judul Invensi :** METODE DAN PERANTI UNTUK MELINDUNGI PRIVASI DARI POTONGAN INFORMASI IDENTITAS

(57) **Abstrak :**
Metode, sistem dan peranti untuk komunikasi nirkabel. Metode tersebut meliputi perlindungan privasi dari suatu informasi bantuan pemilihan potongan jaringan yang ditransmisikan (NSSAI, transmitted network slice selection assistance information) antara suatu peralatan pengguna dan suatu stasiun basis. Metode tersebut meliputi penerimaan NSSAI sementara (T-NSSAI, temporary NSSAI) dari suatu fungsi pengelolaan akses dan mobilitas (AMF, access and mobility management function) ke stasiun basis, T-NSSAI yang mencakup setidaknya satu NSSAI tunggal sementara (T-S-NSSAI, temporary single NSSAI) dan menyimpan T-NSSAI di stasiun basis. Metode tersebut juga meliputi penerimaan suatu pesan pensinyalan kontrol sumber daya radio (RRC, radio resource control) dari peralatan pengguna ke stasiun basis, pesan pensinyalan RRC yang mencakup T-S-NSSAI yang sesuai dengan NSSAI tunggal yang diperkenankan (S-NSSAI); dan memilih AMF berdasarkan T-S-NSSAI.

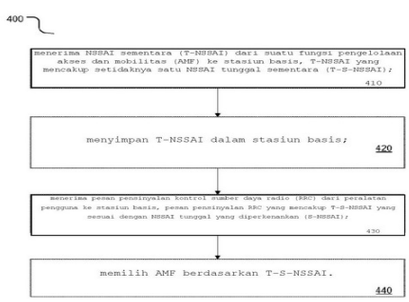

GAMBAR 4A

(20) RI Permohonan Paten

(19) ID (11) No Pengumuman : 2022/04611 (13) A

(51) I.P.C : B 01J 19/12,G 01N 30/00

(21) No. Permohonan Paten : P00202006584

(22) Tanggal Penerimaan Permohonan Paten :
09 September 2020

(30) Data Prioritas :
(31) Nomor (32) Tanggal (33) Negara

(43) Tanggal Pengumuman Paten :
09 September 2022

(71) Nama dan Alamat yang Mengajukan Permohonan Paten :
Lembaga Ilmu Pengetahuan Indonesia
Jl. Jend. Gatot Subroto No. 10, Jakarta Indonesia

(72) Nama Inventor :
Anugerah Fajar,ID
Tatang Shabur Julianto,ID
Didi Tarmadi ,ID
Apriwi Zulfitri,ID
Titik Kartika,ID
Maya Ismayati,ID
Khoirul Himmi Setiawan,ID
Maidina,ID
Dita Meisyara,ID
Sulaeman Yusuf,ID
Ikhsan Guswenrivo,ID

(74) Nama dan Alamat Konsultan Paten :
Pusat Pemanfaatan dan Inovasi Iptek - LIPI
Jl. Raya Jakarta-Bogor No.KM. 47, Nanggewer Mekar, Cibinong, Bogor, Jawa Barat 16911

(54) Judul Invensi : METODE EKSTRAKSI BERBASIS GELOMBANG MIKRO PADA ANALISA RESIDU CYPERMETHRIN DALAM BIJI KAKAO

(57) Abstrak :

Invensi ini berkaitan dengan suatu metode ekstraksi menggunakan gelombang mikro untuk mendeteksi kandungan residu bahan aktif pestisida golongan piretroid, yaitu cypermethrin, dari produk biji kakao. Metode analisa ini menggunakan pendekatan baru berupa penggunaan induksi gelombang mikro dalam proses ekstraksi yang dikombinasikan dengan proses filtrasi dan analisa kromatografi. Gelombang mikro merupakan gelombang elektromagnetik tak terionkan, dengan frekuensi antara 300 MHz–300 GHz. Induksi dengan gelombang mikro pada fase ekstraksi, menghasilkan pemanasan terjadi dengan selektif dan tertarget, sehingga sangat efisien. Mekanisme pemanasan yang unik ini dapat menurunkan waktu ekstraksi (< 30 menit).

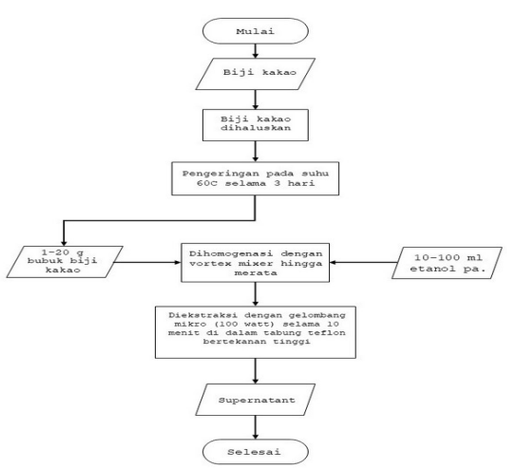

(20) **RI Permohonan Paten**

(19) **ID** (11) **No Pengumuman : 2022/04609** (13) **A**

(51) **I.P.C : F 01K 25/00**

(21) **No. Permohonan Paten :** P00202110009

(22) **Tanggal Penerimaan Permohonan Paten :**
14 November 2021

(30) **Data Prioritas :**
(31) Nomor (32) Tanggal (33) Negara

(43) **Tanggal Pengumuman Paten :**
09 September 2022

(71) **Nama dan Alamat yang Mengajukan Permohonan Paten :**
Bagian Penelitian dan Pengabdian Masyarakat – Politeknik Caltex Riau (BP2M- PCR)
Kampus Politeknik Caltex Riau, Jl. Umbansari, Rumbai, Pekanbaru, Riau Indonesia

(72) **Nama Inventor :**
Made Rahmawaty, S.T., M.Eng.,ID
Dr. Hendriko, S.T., M.Eng.,ID
Engla Puspita Haryanisa. A.Md.,ID

(74) **Nama dan Alamat Konsultan Paten :**
Hendriko
Kampus Politeknik Caltex Riau, Jl. Umbansari, Rumbai, Pekanbaru, Riau

(54) **Judul Invensi :** MESIN PEMANAS DAN PENGADUK PADA PROSES ESTERIFIKASI BIODIESEL BERBAHAN MINYAK JELANTAH

(57) **Abstrak :**
Invensi ini berhubungan dengan mesin pemanas dan pengaduk pada proses esterifikasi biodiesel berbahan minyak jelantah. Invensi ini meupakan mesin pengolahan biodisel berbahan minyak jelantah tahap pertama, yaitu proses pemanasan dan pangadukan. Mesin yang dikembangkan dilengkapi dengan sistem kendali untuk mendeteksi suhu sehingga proses pemanasan berada pada range 50oC - 60oC. Informasi dari sensor suhu digunakan untuk menggerakan katup gas yang berfungsi mengatur laju gas yang mengalir. Invensi ini juga bertujuan untuk melihat efektifas mesin dalam menghasilkan fatty acid methyl ester (FAME), yang merupakan bahan baku untuk proses biodisel pada tahap berikutnya. Invensi ini dimulai dengan memasukan minyak jelantah ke dalam tanki biodigister. Selanjutnya dimasukan juga bahan pelarut berupa KOH dan methanol. Setelah itu campuran tersebut dipanaskan dan suhunya dijaga antara 500C sampai dengan 600C. Pengaturan suhu dilakukan dengan cara mengatur katup gas menggunakan motor servo. Pada saat bersamaan dengan proses pemanasan, proses pengadukan dengan pengaduk statik juga berlangsung. Pengaduk digerakan menggunakan motor DC power window dengan kecepatan pengadukan antara 80-90 rpm yang berfungsi agar tidak terjadi penyabunan. Proses pemanasan dan pengadukan berlangsung selama 20 menit hingga FAME terbentuk. FAME yang dihasilkan pada proses esterifikasi selanjutnya masuk ke tahap dua dalam proses pembuatan biodisel yaitu proses pencucian dan pendinginan.

(20) **RI Permohonan Paten**

(19) **ID** **(11)** **No Pengumuman : 2022/04539** **(13) A**

(51) **I.P.C : F 02D 41/34,F 02D 13/02**

(21) **No. Permohonan Paten :** P00202203206

(22) **Tanggal Penerimaan Permohonan Paten :**
14 Oktober 2020

(30) **Data Prioritas :**

(31) Nomor	(32) Tanggal	(33) Negara
2019-203200	08 November 2019	JP

(43) **Tanggal Pengumuman Paten :**
06 September 2022

(71) **Nama dan Alamat yang Mengajukan Permohonan Paten :**
HITACHI ASTEMO, LTD.
2520 Takaba, Hitachinaka-shi, Ibaraki 312-8503 Japan
Japan

(72) **Nama Inventor :**
Kohsuke KANDA,JP
Atsushi MURAI,JP
Yoshitatsu NAKAMURA,JP

(74) **Nama dan Alamat Konsultan Paten :**
Arifia Jauharia Fajra
Suite 701, Pondok Indah Office Tower 2 Jl. Sultan Iskandar Muda Kav. V-TA, Pondok Indah Jakarta 12310, Indonesia

(54) **Judul Invensi :** ALAT KONTROL UNTUK MESIN PEMBAKARAN DALAM DAN METODE KONTROLNYA

(57) **Abstrak :**
Suatu periode tumpang-tindih (O/L) katup antara suatu katup masuk dan suatu katup buang dari mesin pembakaran dalam diatur untuk meliputi suatu periode setelah suatu titik mati atas buang, dan waktu akhir injeksi dari suatu katup injeksi bahan bakar yang menginjeksikan bahan bakar ke dalam suatu porta masuk yang dibuka dan ditutup oleh katup masuk diatur sehingga bahan bakar yang diinjeksikan dari katup injeksi bahan bakar pada waktu akhir injeksi mengalir ke dalam suatu bilik pembakaran selama suatu bagian dari periode O/L katup yaitu setelah titik mati atas buang.

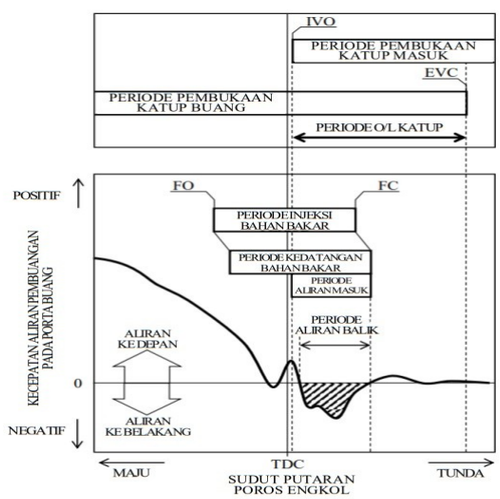

GAMBAR 4

(20) RI Permohonan Paten

(19) ID (11) No Pengumuman : 2022/04553 (13) A

(51) I.P.C : H 01M 10/0567

(21) No. Permohonan Paten : P00202203858

(22) Tanggal Penerimaan Permohonan Paten :
27 Oktober 2020

(30) Data Prioritas :
(31) Nomor (32) Tanggal (33) Negara

(43) Tanggal Pengumuman Paten :
06 September 2022

(71) Nama dan Alamat yang Mengajukan Permohonan Paten :
NINGDE AMPEREX TECHNOLOGY LIMITED
No.1 Xingang Road, Zhangwan Town, Jiaocheng District, Ningde City, Fujian 352100 China

(72) Nama Inventor :
ZHANG, Shuirong,CN
YUAN, Xiao,CN
ZHANG, Lilan,CN
TANG, Chao,CN

(74) Nama dan Alamat Konsultan Paten :
Maria Carola D Monintja
Wisma 46 Lt. 48 Jl. Jend. Sudirman Kav. 1

(54) Judul Invensi : ELEKTROLIT, ALAT ELEKTROKIMIA YANG MENCAKUP ELEKTROLIT, DAN ALAT ELEKTRONIK

(57) Abstrak :
Aplikasi ini berhubungan dengan elektrolit, alat elektrokimia yang mengandung elektrolit, dan alatelektronik. Elektrolit tersebut mengandung senyawa dinitril, senyawa multi-nitril dengan lebih dari 2 gugus siano,dan garam litium yang mengandung boron. Persen berat senyawa dinitril, senyawa multi-nitril, dan garam 10 litium yang mengandung boron tersebut memenuhi ekspresi relasional yang diberikan, sehingga kinerja siklus alat elektrokimia yang mengandung elektrolit ditingkatkan pada temperatur tinggi dan dalam keadaan pengisian yang tinggi. (Gambar1A)

GAMBAR 1A

(20) RI Permohonan Paten

(19) ID (11) No Pengumuman : 2022/04503 (13) A

(51) I.P.C : A 23D 9/00,A 23L 27/60,A 23L 35/00

(21) No. Permohonan Paten : P00202208399

(22) Tanggal Penerimaan Permohonan Paten :
12 Februari 2021

(30) Data Prioritas :

(31) Nomor	(32) Tanggal	(33) Negara
2020-033484	28 Februari 2020	JP

(43) Tanggal Pengumuman Paten :
05 September 2022

(71) Nama dan Alamat yang Mengajukan Permohonan Paten :
J-OIL MILLS, INC.
8-1, Akashi-cho, Chuo-ku, Tokyo, 1040044 Japan

(72) Nama Inventor :
MAEDA Ayako,JP
SEKIGUCHI Takehiko,JP
HARUGUCHI Shinsuke,JP

(74) Nama dan Alamat Konsultan Paten :
Anisa Ambadar S.H., LL.M.
Jl. Proklamasi No. 79, Pegangsaan, Menteng, Jakarta

(54) Judul Invensi : ZAT YANG MENGURANGI RASA BERMINYAK, KOMPOSISI MINYAK DAN LEMAK YANG DAPAT DIMAKAN, METODE PEMBUATAN ZAT UNTUK MENGURANGI RASA BERMINYAK, DAN METODE UNTUK MENGURANGI RASA BERMINYAK DARI PRODUK MAKANAN

(57) Abstrak :
Disediakan zat yang mengurangi rasa berminyak yang mampu mengurangi rasa berminyak yang dirasakan ketika seseorang mengonsumsi produk makanan. Zat yang mengurangi rasa berminyak dicirikan dengan yang mengandung, sebagai bahan aktif, minyak panas yang diperoleh dengan mengimplementasikan perlakuan pemanasan pada 120°C atau lebih tinggi pada minyak mentah yang tidak dimurnikan yang meliputi minyak yang diekspresikan dari bahan baku minyak dan lemak atau minyak yang diekstraksikan dari bahan baku minyak dan lemak, atau pada minyak dan lemak yang telah melewati langkah penghilangan gum, langkah deasidifikasi, atau langkah pemutihan dalam langkah pemurnian minyak mentah yang tidak dimurnikan.

(20) RI Permohonan Paten

(19) ID (11) No Pengumuman : 2022/04508 (13) A

(51) I.P.C : A 01D 34/71,A 01D 43/063,E 01C 19/2

(21) No. Permohonan Paten : P00202200787

(22) Tanggal Penerimaan Permohonan Paten :
27 April 2021

(30) Data Prioritas :

(31) Nomor	(32) Tanggal	(33) Negara
202011616072.0	30 Desember 2020	CN

(43) Tanggal Pengumuman Paten :
05 September 2022

(71) Nama dan Alamat yang Mengajukan Permohonan Paten :
JIANGSU WORLD AGRICULTURAL MACHINERY CO., LTD.
Picheng Industrial Park, Danbei Town, Danyang City, Zhenjiang, Jiangsu, 212311 China China

(72) Nama Inventor :
WANG, Xinyao,CN
WANG, Jun,CN
MO, Gongwu,CN

(74) Nama dan Alamat Konsultan Paten :
Rulita Windawati Mongan S.Kom
PT. KARYA PATEN INDONESIA Centennial Tower, 29 Floor Unit D-F, Jl. Jend. Gatot Subroto Kav. 24-25, Jakarta Selatan 12930,

(54) Judul Invensi : STRUKTUR PENYEBARAN DAN PERANGKAT PENGHANCUR

(57) Abstrak :
Invensi ini menyediakan struktur penyebaran dan perangkat penghancur. Struktur penyebaran mencakup pelat penyebar rumput dan sejumlah pelat pemandu rumput pertama. Pelat penyebar rumput dipasang di tepi atas bukaan pelepasan rumput. Permukaan pelat penyebar rumput diperbesar secara bertahap dari bukaan pelepasan rumput menuju ujung menjauh dari bukaan pelepasan rumput. Sejumlah pelat pemandu rumput pertama diatur pada permukaan bawah pelat penyebar rumput dengan interval dalam arah yang sejajar dengan tepi bukaan pelepasan rumput, dan pelat pemandu rumput pertama diatur tegak lurus ke pelat penyebar rumput dan membentuk sudut dengan garis tengah pelat penyebar rumput. Rumput sereal yang dihancurkan dari bukaan pelepasan rumput dipandu untuk disebarkan oleh pelat pemandu rumput pertama, sehingga menghindari penumpukan di garis di ladang, dan meningkatkan efisiensi penyebaran.

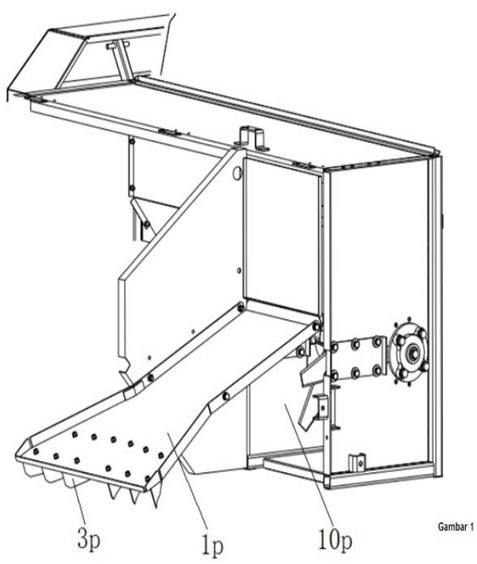

Gambar 1

(20) RI Permohonan Paten

(19) ID (11) No Pengumuman : 2022/04579 (13) A

(51) I.P.C : B 28C 7/02

(21) No. Permohonan Paten : P00202111955

(22) Tanggal Penerimaan Permohonan Paten :
24 Juni 2020

(30) Data Prioritas :

(31) Nomor	(32) Tanggal	(33) Negara
19182638.7	26 Juni 2019	EP

(43) Tanggal Pengumuman Paten :
08 September 2022

(71) Nama dan Alamat yang Mengajukan Permohonan Paten :
SAINT-GOBAIN WEBER
2-4 rue Marco Polo, 94370 Sucy-en- Brie, France France

(72) Nama Inventor :
Jan BLAAKMEER ,NL
Bruno Miguel NUNES LOBO ,PT
Kersten OPDENBUSCH ,DE
Lutz PIERTZIK ,DE
Tanja HOFMANN ,DE

(74) Nama dan Alamat Konsultan Paten :
Ir. Migni Myriasandra Noerhadi MIP. MSEL.
PT. BIRO OKTROI ROOSSENO Kantor Taman A-9, Unit A6 & A7 Jl. Dr. Ide Anak Agung Gde Agung (Mega Kuningan) Jakarta 12950, INDONESIA

(54) Judul Invensi : SISTEM UNTUK MEMBUAT ELEMEN BERBASIS MORTAR

(57) Abstrak :
Invensi ini berhubungan dengan suatu sistem untuk mengimplementasikan metode pembuatan elemen konstruksi (10) yang meliputi pengikat hidraulik dan agregat, sistem tersebut meliputi: - alat pencampur (40) yang disesuaikan untuk mencampur komposisi mortar kering yang meliputi pengikat hidraulik dan agregat dengan air, untuk membentuk mortar basah, - saluran keluar (20), - alat pemompa (50) yang disesuaikan untuk memompa dan mengangkut mortar basah tersebut ke saluran keluar (20) tersebut, dan sedikitnya satu sensor (30) yang disesuaikan untuk mengukur secara daring sedikitnya dua sifat fisik dari mortar basah tersebut dalam perjalanannya dari alat pencampur tersebut ke saluran keluar tersebut, sifat fisik tersebut mencakup viskositas dan sedikitnya salah satu dari aliran dan densitas.

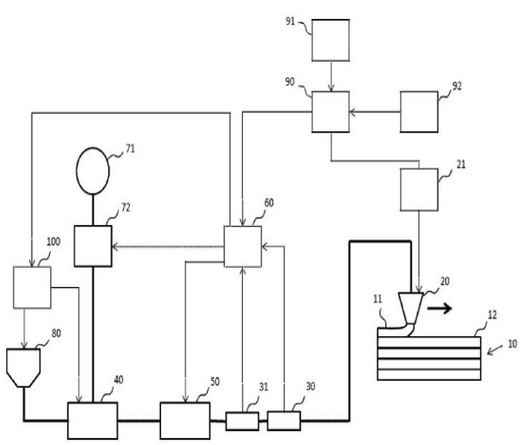

GAMBAR 1

(20) RI Permohonan Paten

(19) ID (11) No Pengumuman : 2022/04502 (13) A

(51) I.P.C : H 04W 72/04

(21) No. Permohonan Paten : P00202208349

(22) Tanggal Penerimaan Permohonan Paten :
19 Januari 2021

(30) Data Prioritas :

(31) Nomor	(32) Tanggal	(33) Negara
202010076424.1	23 Januari 2020	CN

(43) Tanggal Pengumuman Paten :
05 September 2022

(71) Nama dan Alamat yang Mengajukan Permohonan Paten :
VIVO MOBILE COMMUNICATION CO., LTD.
No.1, Vivo Road, Chang'an Dongguan, Guangdong 523863 China

(72) Nama Inventor :
LIU, Jinhua,CN

(74) Nama dan Alamat Konsultan Paten :
Marodin Sijabat S.H
Adastra An Intellectual Property Firm Epi Walk Building 3 rd Floor Jl. HR Rasuna Said No. 306, Rt 2/Rw 5 Karet Kuningan Setia Budi

(54) Judul Invensi : METODE KONFIGURASI DAYA PENGIRIMAN, NODE IAB, STASIUN PANGKALAN, DAN MEDIUM PENYIMPAN

(57) Abstrak :
Perwujudan-perwujudan dari permohonan ini mengungkapkan metode konfigurasi daya transmisi, node IAB, stasiun pangkalan, dan medium penyimpan, dan berkaitan dengan bidang teknologi-teknologi komunikasi. Metode tersebut diaplikasikan pada suatu akses terpadu dan pengalur jaringan node IAB, dan node IAB meliputi unit terdistribusi DU dan unit terminasi seluler MT. Metode tersebut meliputi: menentukan konfigurasi daya transmisi pertama untuk DU dan/atau konfigurasi daya transmisi kedua untuk unit MT; dan mengontrol DU untuk mentransmisikan informasi pada daya transmisi yang ditunjukkan oleh konfigurasi daya transmisi pertama, dan/atau unit MT untuk mentransmisikan inforamsi pada daya transmisi yang ditunjukkan oleh konfigurasi daya transmisi kedua, dimana jumlah daya transmisi dari DU dan daya transmisi dari unit MT adalah kurang dari atau sama dengan daya transmisi maksimum dari node IAB.

2/5

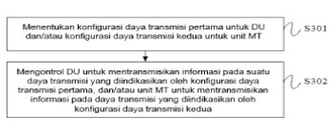

Gambar 3

(20) RI Permohonan Paten

(19) ID (11) No Pengumuman : 2022/04516 (13) A

(51) I.P.C : B 65D 47/34,B 65D 83/00,F 04B 9/14

(21) No. Permohonan Paten : P00202204480

(22) Tanggal Penerimaan Permohonan Paten :
17 Juli 2020

(30) Data Prioritas :

(31) Nomor	(32) Tanggal	(33) Negara
2019-174809	25 September 2019	JP

(43) Tanggal Pengumuman Paten :
06 September 2022

(71) Nama dan Alamat yang Mengajukan Permohonan Paten :
KAO CORPORATION
14-10, Nihonbashi Kayabacho 1-chome, Chuo-ku, Tokyo 103-8210 Japan

(72) Nama Inventor :
YAMADA, Takashi,JP

(74) Nama dan Alamat Konsultan Paten :
Migni Myriasandra Noerhadi
PT. BIRO OKTROI ROOSSENO Kantor Taman A-9, Unit A6 & A7 Jl. Dr. Ide Anak Agung Gde Agung (Mega Kuningan) Jakarta 12950, INDONESIA

(54) Judul Invensi : DISPENSER

(57) Abstrak :
Pada suatu dispenser (1) menurut invensi ini, bilik pompa (30) dibentuk oleh bodi (32) yang mencakup lekukan (39), dan bodi tutup (31) yang menutup bukaan (33) bodi, cairan dalam bilik pompa dikeluarkan dari bagian nozel (4) dengan melakukan operasi pengeluaran yang menekan bodi tutup (31) ke arah bagian dalam bilik pompa untuk mendeformasi bodi tutup, dan cairan disebabkan untuk mengalir ke dalam bilik pompa (30) ketika operasi pengeluaran dilepaskan. Pegas koil (7) yang mendorong bodi tutup (31) ke luar bilik pompa dicakup dalam bilik pompa (30), diameter (R1) pegas koil lebih besar daripada radius (R2) bodi tutup (31), dan besar deformasi (L1) bodi tutup (31) adalah sama dengan atau lebih dari 1/3 diameter bodi tutup (31).

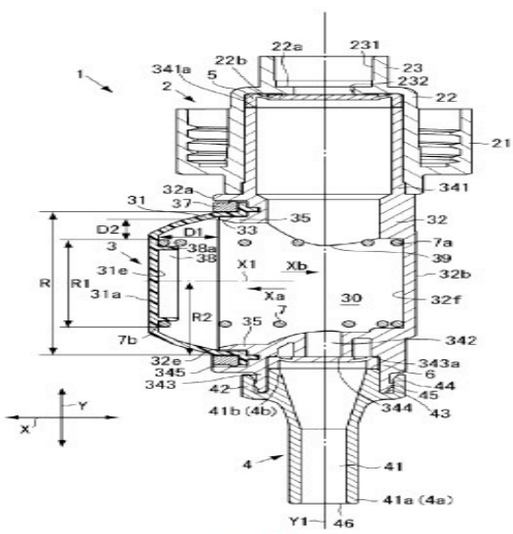

Gambar 1

(20) RI Permohonan Paten

(19) ID (11) No Pengumuman : 2022/04491 (13) A

(51) I.P.C : G 06K 9/62,G 06K 19/06,G 06N 3/02,G 06T 7/136,G 06T 7/11,G 06T 7/00

(21) No. Permohonan Paten : P00202207988

(22) Tanggal Penerimaan Permohonan Paten :
10 Februari 2021

(30) Data Prioritas :

(31) Nomor	(32) Tanggal	(33) Negara
10-2020-0016762	12 Februari 2020	KR

(43) Tanggal Pengumuman Paten :
05 September 2022

(71) Nama dan Alamat yang Mengajukan Permohonan Paten :
KAKAOBANK CORP.
5th Floor, S-dong, 231, Pangyoyeok-ro Bundang-gu, Seongnam-si Gyeonggi-do 13494 Republic of Korea

(72) Nama Inventor :
LEE, Dong Yul,KR

(74) Nama dan Alamat Konsultan Paten :
Muhammad Faisal S.H.,
ACACIA Octrooibureau Kemang Swatama Blok B-18 Rt/002 Rw/008

(54) Judul Invensi : SERVER PENYEDIA LAYANAN DETEKSI HOLOGRAM DAN METODE DETEKSI HOLOGRAM

(57) Abstrak :
Metode deteksi hologram menurut aspek invensi sekarang ini, meliputi; memasukkan gambar pertama, yang diperoleh dengan menangkap objek deteksi berdasarkan intensitas lampu kilat pertama ke model jaringan saraf untuk mendapatkan nilai hasil deteksi pertama yang mewakili terdeteksi atau tidaknya suatu hologram untuk masing-masing setidaknya satu wilayah unit deteksi yang telah ditentukan sebelumnya; dan membandingkan nilai ambang batas dengan nilai hasil deteksi pertama yang diperoleh untuk setiap wilayah unit deteksi untuk menentukan terdeteksi atau tidaknya hologram pada gambar pertama dan wilayah unit deteksi pertama tempat hologram terdeteksi.

(20) RI Permohonan Paten

(19) ID (11) No Pengumuman : 2022/04511 (13) A

(51) I.P.C : A 01M 7/00

(21) No. Permohonan Paten : P00202203037

(22) Tanggal Penerimaan Permohonan Paten :
13 Agustus 2020

(30) Data Prioritas :

(31) Nomor	(32) Tanggal	(33) Negara
62/885,978	13 Agustus 2019	US

(43) Tanggal Pengumuman Paten :
06 September 2022

(71) Nama dan Alamat yang Mengajukan Permohonan Paten :
FMC CORPORATION
Patent Dept 2929 Walnut Street Philadelphia, United States of America United States of America

(72) Nama Inventor :
Darryl A. MEADE,US
Edward LANG,US
LI, Xuan,US
Maggie LYNCH,US

(74) Nama dan Alamat Konsultan Paten :
Maulitta Pramulasari
Mirandah Asia Indonesia Sudirman Plaza, Plaza Marein Lantai 10E Jalan Jenderal Sudirman Kavling 76-78

(54) Judul Invensi : SISTEM DAN METODE PENGHANTARAN BAHAN

(57) Abstrak :
Dijelaskan di sini adalah suatu sistem penghantaran bahan melalui udara, yang mencakup suatu pesawat tanpa awak (UAV) yang mencakup suatu bodi, dan suatu sistem pelepasan bahan yang dipasangkan ke UAV tersebut. Sistem penghantaran tersebut juga mencakup suatu wadah penyimpanan yang dapat dilipat yang dapat dipasangkan sedemikian sehingga dapat dilepas ke UAV tersebut. Wadah penyimpanan tersebut berisi suatu produk bahan kimia yang dapat dialirkan dan mencakup sedikitnya satu perangkai yang disesuaikan untuk merangkaikan wadah penyimpanan tersebut ke sistem pelepasan bahan dari UAV tersebut dan memungkinkan produk bahan kimia yang dapat dialirkan tersebut dilepaskan melaluinya.

(20) RI Permohonan Paten

(19) ID (11) No Pengumuman : 2022/04492 (13) A

(51) I.P.C : B 60C 1/00,C 08C 1/00,C 08K 3/013,C 08K 5/00,C 08L 7/02,C 08L 9/00

(21) No. Permohonan Paten : P00202208138

(22) Tanggal Penerimaan Permohonan Paten :
21 Januari 2021

(30) Data Prioritas :

(31) Nomor	(32) Tanggal	(33) Negara
2020-010866	27 Januari 2020	JP

(43) Tanggal Pengumuman Paten :
05 September 2022

(71) Nama dan Alamat yang Mengajukan Permohonan Paten :
SUMITOMO RUBBER INDUSTRIES, LTD.
6-9, Wakinohama-cho 3-chome, Chuo-ku, Kobe-shi, Hyogo 651-0072 JAPAN Japan

(72) Nama Inventor :
MIYAJI, Daiki,JP
KANYAWARARAK, Kamalin,TH

(74) Nama dan Alamat Konsultan Paten :
Yenny Halim S.E., S.H., M.H.
ACEMARK, Jl. Cikini Raya No. 58 G-H, Jakarta 10330, Indonesia

(54) Judul Invensi : KARET ALAM TERMODIFIKASI DAN KOMPOSISI KARET

(57) Abstrak :
Invensi ini menyediakan suatu karet alam termodifikasi yang memberikan pengurangan bau dan ketahanan degradasi yang unggul saat dibuat dari suatu bahan baku padat seperti cup lump, dan suatu komposisi karet dan suatu ban yang masing-masing mengandung karet alam termodifikasi. Invensi ini berhubungan dengan suatu karet alam termodifikasi yang dihasilkan dari (1) suatu bahan baku padat yang diperoleh dari suatu lateks karet alam yang dikombinasikan dengan suatu disinfektan antiseptik, dan/atau (2) suatu bahan baku padat yang diperoleh dengan menambahkan suatu disinfektan antiseptik ke suatu koagulum dari suatu lateks karet alam, dimana disinfektan antiseptik adalah setidaknya satu yang dipilih dari kelompok yang hanya terdiri dari triazina, paraben, asam borat, glikol eter, dan asam-asam organik yang memiliki pKa 4 atau lebih tinggi dan garam-garam logam darinya.

(20) RI Permohonan Paten

(19) ID (11) No Pengumuman : 2022/04506 (13) A

(51) I.P.C : B 32B 27/36,B 32B 9/00,B 65D 65/40,C 08J 7/048

(21) No. Permohonan Paten : P00202200097

(22) Tanggal Penerimaan Permohonan Paten :
05 Januari 2022

(30) Data Prioritas :

(31) Nomor	(32) Tanggal	(33) Negara
2019-109820	12 Juni 2019	JP

(43) Tanggal Pengumuman Paten :
05 September 2022

(71) Nama dan Alamat yang Mengajukan Permohonan Paten :
DAI NIPPON PRINTING CO., LTD.
1-1, Ichigaya-kaga-cho 1-chome, Shinjuku-ku, Tokyo, 1628001, JAPAN Japan

(72) Nama Inventor :
KISHIMOTO Yoshihiro,JP
SHIBATA Takahumi,JP
IWAHASHI Hiroyuki,JP
TAKAHASHI Masahiro,JP

(74) Nama dan Alamat Konsultan Paten :
Anisa Ambadar S.H., LL.M.
JLN. DARMA JAYA NO. 18, RT. 012 RW. 005, PEJATEN BARAT, PASAR MINGGU, JAKARTA SELATAN, DKI JAKARTA, INDONESIA

(54) Judul Invensi : FILM PENGHALANG, LAMINASI DAN PRODUK KEMASAN

(57) Abstrak :
Untuk memperbaiki suatu film yang diendapkan-uap ke suatu substrat. Suatu film penghalang, meliputi suatu substrat yang mengandung poliester, dan suatu film yang diendapkan-uap mengandung aluminium oksida. Sedikitnya ikatan unsur A1203 dan ikatan unsur CN yang dideteksi dengan mengetsa film penghalang menggunakan spektrometri massa ion sekunder waktu terbang dari sisi yang berdekatan dengan film yang diendapkan-uap. Intensitas puncak dari puncak ikatan unsur CN terdeteksi pada antarmuka diantara substrat dan film yang diendapkan-uap adalah 0,15 atau lebih kali nilai intensitas maksimum dari ikatan unsur A1203.

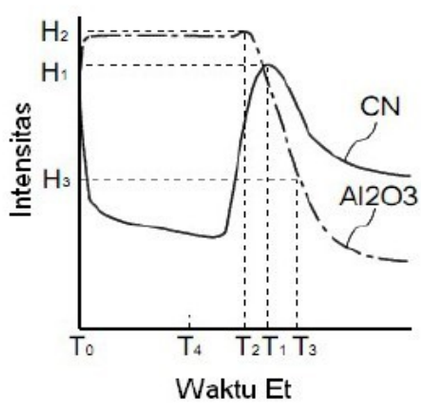

GAMBAR 3

(20) **RI Permohonan Paten**

(19) **ID** **(11)** **No Pengumuman : 2022/04587** **(13) A**

(51) **I.P.C : A 61K 31/551,A 61K 45/06,C 07D 513/14**

(21) **No. Permohonan Paten :** P00202203166

(22) **Tanggal Penerimaan Permohonan Paten :**
14 Agustus 2020

(30) **Data Prioritas :**

(31) Nomor	(32) Tanggal	(33) Negara
62/886,621	14 Agustus 2019	US
62/946,774	11 Desember 2019	US

(43) **Tanggal Pengumuman Paten :**
08 September 2022

(71) **Nama dan Alamat yang Mengajukan Permohonan Paten :**
SENHWA BIOSCIENCES, INC.
10F, No. 225, Sec. 3, Peihsin Road Hsintien District New Taipei City, 23143, Taiwan Taiwan, Republic of China

(72) **Nama Inventor :**
SOONG, John,US

(74) **Nama dan Alamat Konsultan Paten :**
Emirsyah Dinar
Gedung Graha Pratama Lantai 15 Jalan MT. Haryono Kavling 15

(54) **Judul Invensi :** SENYAWA TETRASIKLIK DAN GARAMNYA, KOMPOSISI, DAN METODE PENGGUNAANNYA

(57) **Abstrak :**
Invensi ini mencakup asam 2-(4-Metil-[1,4]diazepan-1-il)-5-okso-5H-7-thia-1,11b-diaza-benzo[c]fluorena-6-karboksilat (5-metil-pirazin-2-ilmetil)-amida (Senyawa I) atau garamnya yang dapat diterima secara farmasi untuk digunakan dalam mengobati kanker dengan mutasi PALB2 dan/atau mutasi BRCA2.

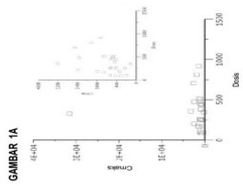

(20) RI Permohonan Paten

(19) ID (11) No Pengumuman : 2022/04540 (13) A

(51) I.P.C : B 32B 27/40,B 32B 27/36,B 32B 27/32,B 32B 27/30,B 32B 27/28,B 32B 27/00,B 32B 9/00,B 65D 65/40

(21) No. Permohonan Paten : P00202205130

(22) Tanggal Penerimaan Permohonan Paten :
29 September 2020

(30) Data Prioritas :

(31) Nomor	(32) Tanggal	(33) Negara
2019-181013	30 September 2019	JP
2019-181017	30 September 2019	JP
2019-181039	30 September 2019	JP

(43) Tanggal Pengumuman Paten :
06 September 2022

(71) Nama dan Alamat yang Mengajukan Permohonan Paten :
DAI NIPPON PRINTING CO., LTD.
1-1, Ichigaya-kaga-cho 1-chome, Shinjuku-ku, Tokyo, 1628001 Japan

(72) Nama Inventor :
FURUYA Shunsuke,JP
YAMATO Yohei,JP
OKUMURA Shohei,JP
SUZUKI Tsuyoshi,JP
TAKAHASHI Hideaki,JP

(74) Nama dan Alamat Konsultan Paten :
Anisa Ambadar
Jl. Proklamasi No. 79, Pegangsaan, Menteng, Jakarta

(54) Judul Invensi : LAMINASI PENGHALANG DAN WADAH KEMASAN DENGAN LAMINASI PENGHALANG

(57) Abstrak :
Untuk menyediakan suatu laminasi penghalang yang meliputi suatu substrat multi lapis dengan daya rekat antar lapisan yang tinggi ke suatu film yang menguap dan yang memiliki sifat-sifat penghalang gas yang tinggi. Suatu laminasi penghalang yang sesuai dengan invensi ini meliputis suatu substrat multi lapis, suatu film yang menguap, dan suatu lapisan bahan penyegel, dimana substrat multi lapis meliputi sedikitnya suatu lapisan resin polipropilena dan suatu lapisan pelapis permukaan, lapisan resin polipropilena ditujukkan pada suatu proses peregangan, lapisan pelapis permukaan mengandung suatu bahan resin dengan suatu kelompok polar, dan film yang menguap tersusun dari suatu oksida anorganik.

Gambar 1

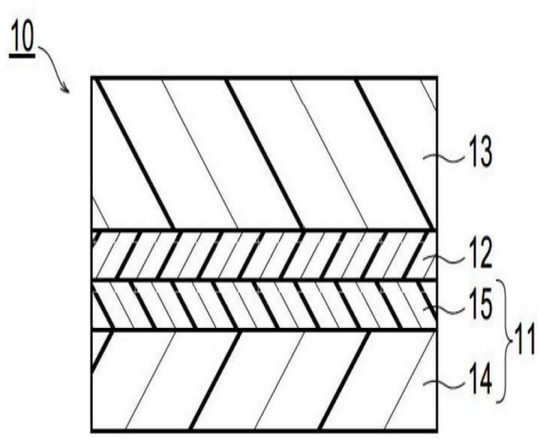

(20) RI Permohonan Paten

(19) ID (11) No Pengumuman : 2022/04521 (13) A

(51) I.P.C : H 04N 19/70,H 04N 19/46,H 04N 19/30,H 04N 19/187,H 04N 19/172

(21) No. Permohonan Paten : P00202204740

(22) Tanggal Penerimaan Permohonan Paten :
08 September 2020

(30) Data Prioritas :

(31) Nomor	(32) Tanggal	(33) Negara
62/905,244	24 September 2019	US

(43) Tanggal Pengumuman Paten :
06 September 2022

(71) Nama dan Alamat yang Mengajukan Permohonan Paten :
HUAWEI TECHNOLOGIES CO., LTD.
Huawei Administration Building, Bantian, Longgang District, Shenzhen, Guangdong 518129, China China

(72) Nama Inventor :
WANG, Ye-Kui,US

(74) Nama dan Alamat Konsultan Paten :
Prudence Jahja
Januar Jahja and Partners, Menara Batavia lantai 19, Jalan K.H. Mas Mansyur Kavling 126

(54) Judul Invensi : MITIGASI GALAT UNTUK SUBLAPISAN PADA PENGODEAN VIDEO

(57) Abstrak :
Invensi ini mengungkapkan suatu mekanisme pengodean video. Mekanisme tersebut mencakup mengenkodekan aliran bit yang meliputi set parameter video (Video Parameter Set (VPS)) dan satu atau lebih sublapisan. Pesan informasi peningkatan tambahan (Supplemental Enhancement Information (SEI)) periode penyangga (Buffering Period(BP)) yang meliputi Sublapisan maksimal BP minus satu (bp_max_sublayers_minus1) juga dienkodekan ke dalam aliran bit. bp_max_sublayers_minus1 ditetapkan pada nilai dalam rentang nol hingga jumlah maksimal sublapisan yang ditunjukkan dalam VPS. Dekoder acuan hipotetis (Hypothetical Reference Decoder (HRD)) diinisialisasi berdasarkan pesan SEI BP. Set uji kesesuaian aliran bit dilaksanakan pada sublapisan. Aliran bit disimpan untuk komunikasi menuju dekoder.

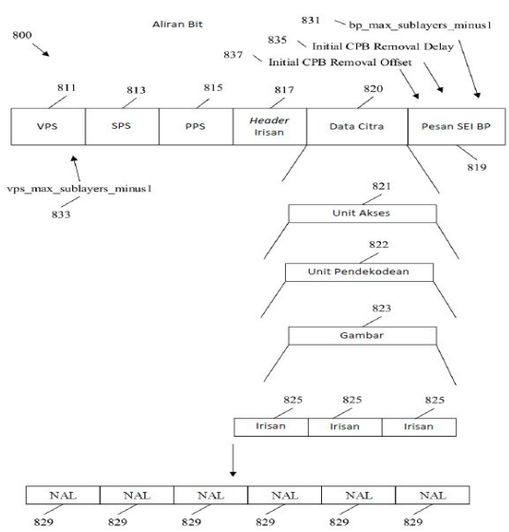

Gambar 8

(20) **RI Permohonan Paten**

(19) **ID** **(11)** **No Pengumuman : 2022/04497** **(13) A**

(51) **I.P.C : G 07F 9/00,H 01M 10/42,H 02J 7/00**

(21) **No. Permohonan Paten :** P00202208318

(22) **Tanggal Penerimaan Permohonan Paten :**
07 Februari 2020

(30) **Data Prioritas :**
(31) Nomor (32) Tanggal (33) Negara

(43) **Tanggal Pengumuman Paten :**
05 September 2022

(71) **Nama dan Alamat yang Mengajukan Permohonan Paten :**
HONDA MOTOR CO., LTD.
1-1, Minami-Aoyama 2-chome, Minato-ku, Tokyo, 107-8556 Japan Japan

(72) **Nama Inventor :**
Makoto MITSUKAWA,JP
Atsushi OTSU,JP
Shun FUJITSU,JP
Taiki TOMOSHIGE,JP

(74) **Nama dan Alamat Konsultan Paten :**
Yenny Halim S.E., S.H., M.H.
ACEMARK, Jl. Cikini Raya No. 58 G-H, Jakarta 10330, Indonesia

(54) **Judul Invensi :** PENGISI DAYA/PENGOSONG DAYA, METODE MENGONTROL PENGISI DAYA/PENGOSONG DAYA, DAN PROGRAM

(57) **Abstrak :**
Suatu pengisi daya/pengosong daya yang mengisikan daya dan mengosongkan daya suatu baterai, pengisi daya/pengosong daya mencakup: suatu unit kontrol daya yang beroperasi berdasarkan pada daya dari suatu pemasok daya luar dan mengontrol pasokan daya ke suatu mesin penjual otomatis yang terhubung secara listrik ke baterai melalui pengisi daya/pengosong daya dan mengisikan daya/mengosongkan daya baterai yang disimpan oleh pengisi daya/pengosong daya; dan suatu unit pendeteksi yang mendeteksi suatu keadaan pengisian daya baterai. Unit kontrol daya memasok daya untuk mengoperasikan mesin penjual otomatis dengan mengalihkan daya ke daya dari pemasok daya luar atau daya dari baterai berdasarkan pada suatu hasil deteksi unit pendeteksi.

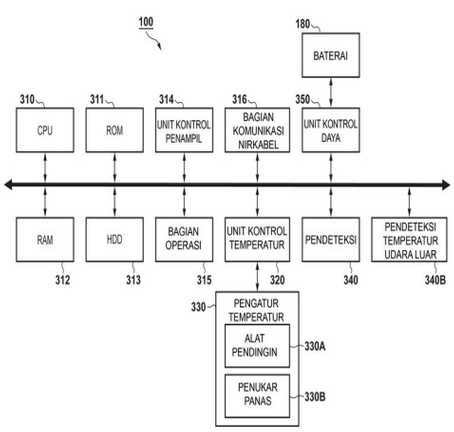

Gambar 3

(20) RI Permohonan Paten

(19) ID (11) No Pengumuman : 2022/04560 (13) A

(51) I.P.C : A 61K 31/00

(21) No. Permohonan Paten : P00202111187

(22) Tanggal Penerimaan Permohonan Paten :
07 Desember 2021

(30) Data Prioritas :
(31) Nomor (32) Tanggal (33) Negara

(43) Tanggal Pengumuman Paten :
07 September 2022

(71) Nama dan Alamat yang Mengajukan Permohonan Paten :
UNIVERSITAS INDONESIA
Gedung Pusat Adminstrasi Universitas Indonesia, Kampus UI Depok Indonesia

(72) Nama Inventor :
Dr. Drs. Kusmardi, MSc.,ID
Rafika Indah Paramita, M.Farm., Apt,ID
Apt. Devi Maulina, S.Farm, M.Biomed,ID
Apt. Deby Jannati Gustiwi, S.Farm, M.Biomed,ID
Dr. Dra. Ari Estuningtyas, Apt, M.Biomed,ID
Apt. Fanny Oktorina, S.Farm, M.Biomed,ID

(74) Nama dan Alamat Konsultan Paten :
UNIVERSITAS INDONESIA
Direktorat Inovasi dan Science Techno Park, Gedung ILRC Lantai 1, Kampus UI Depok

(54) Judul Invensi : EFEKTIVITAS MANGIFERIN DALAM KITOSAN – ALGINAT NANOPARTIKEL SEBAGAI AGEN PENGKELASI BESI

(57) Abstrak :
Kelebihan zat besi adalah kondisi yang terjadi akibat peningkatan penyerapan zat besi seperti pada pasien talasemia. Zat besi bebas memicu terbentuknya radikal bebas yang menyebabkan kerusakan organ. Untuk mengatasinya perlu diberikan iron chelator agar besi bebas dapat diekskresikan dari tubuh. Mangiferin diketahui mempunyai efek iron chelator, namun bioavailabilitasnya rendah. Sehingga dikemas dalam kitosan-alginate nanopartikel. Invensi dilakukan melalui penelitian pada tikus Sprague Dawley yang diberi besi berlebih untuk menguji efektivitas mangiferin dalam kitosan-alginat nanopartikel dalam menurunkan kadar Fe dalam plasma dan organ. Tikus dibagi dalam 5 kelompok yaitu kelompok normal, kelebihan zat besi, kelebihan zat besi dengan mangiferin 50 mg/kg BB, mangiferin kitosan-alginat nanopartikel dosis 50 mg/kg BB atau 25 mg/kg BB. Parameter yang diukur adalah konsentrasi mangiferin dan Fe di plasma, hati, jantung, dan ginjal. Hasil invensi, Cmax mangiferin dalam nanopartikel kitosan-alginat 28% lebih besar dibanding mangiferin. Kadar mangiferin dalam kitosan-alginat nanopartikel pada jam keempat dan keenam di jantung dan hati 18% dan 29,14% serta 30% dan 56,33% lebih tinggi dibanding kelompok mangiferin. Mangiferin dan mangiferin kitosan-alginat nanopartikel yang diberi setiap hari dapat mencegah peningkatan kadar Fe plasma, hati, jantung dan ginjal pada tikus yang diberi besi berlebih. Mangiferin kitosan-alginat nanopartikel dosis 25mg/KgBB memberikan efek sebanding mangiferin dosis 50mg/KgBB.

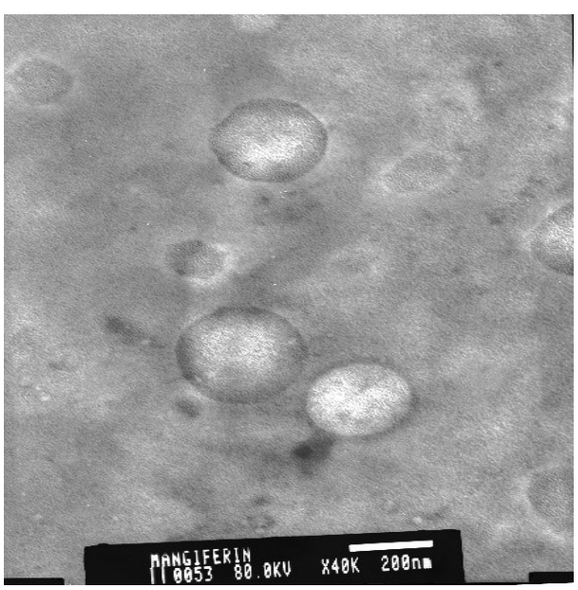

(20) RI Permohonan Paten

(19) ID (11) No Pengumuman : 2022/04598 (13) A

(51) I.P.C : B 01D 71/56,B 01D 69/12,B 01D 69/10

(21) No. Permohonan Paten : P00202203466

(22) Tanggal Penerimaan Permohonan Paten :
09 September 2020

(30) Data Prioritas :

(31) Nomor	(32) Tanggal	(33) Negara
FR1910152	13 September 2019	FR

(43) Tanggal Pengumuman Paten :
08 September 2022

(71) Nama dan Alamat yang Mengajukan Permohonan Paten :
CENTRE NATIONAL DE LA RECHERCHE SCIENTIFIQUE
3, rue Michel-Ange Paris, 75016 France France

(72) Nama Inventor :
Mihail-Dumitru BARBOIU,FR
Maria DI VINCENZO,IT
Alberto TIRAFERRI,IT

(74) Nama dan Alamat Konsultan Paten :
Maulitta Pramulasari
Mirandah Asia Indonesia Sudirman Plaza, Plaza Marein Lantai 10E Jalan Jenderal Sudirman Kavling 76-78

(54) Judul Invensi : MEMBRAN BIOMIMETIK KOMPOSIT DENGAN SALURAN AIR BUATAN

(57) Abstrak :
Invensi ini berhubungan dengan bidang membran biomimetik dengan saluran air buatan, terutama penggunaannya dalam konteks produksi dan pengelolaan air minum. Invensi ini berhubungan dengan membran biomimetik dengan saluran air buatan, metode sintesisnya, serta penggunaannya untuk desalinasi air payau dan air laut, produksi air ultra murni atau filtrasi kontaminan.

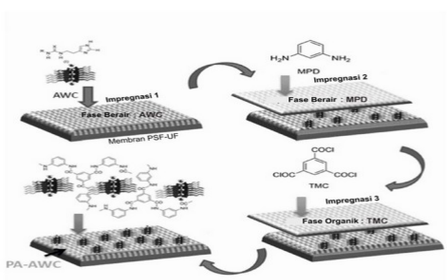

Gambar 1

(20) **RI Permohonan Paten**

(19) **ID** **(11)** **No Pengumuman : 2022/04603** **(13) A**

(51) **I.P.C : A 23C 9/154,A 23G 1/56,A 23L 2/60,A 23L 2/39,A 23L 2/38,A 23L 27/30,A 23L 29/30**

(21) **No. Permohonan Paten :** P00202203476

(22) **Tanggal Penerimaan Permohonan Paten :**
24 September 2020

(30) **Data Prioritas :**

(31) Nomor	(32) Tanggal	(33) Negara
10201909063T	27 September 2019	SG

(43) **Tanggal Pengumuman Paten :**
08 September 2022

(71) **Nama dan Alamat yang Mengajukan Permohonan Paten :**
SOCIÉTÉ DES PRODUITS NESTLÉ S.A.
Avenue Nestlé 55 1800 VEVEY Switzerland

(72) **Nama Inventor :**
JAIN, Vishist Kumar,IN
TEOH, Hooi Khim,MY
WAING, Seinn Lae,MM
ANANTA, Edwin,ID
YE, Lijuan,CN
MULLER, Jeroen André,NL

(74) **Nama dan Alamat Konsultan Paten :**
Y.T. Widjojo
Wisma Kemang 5th Floor, Jalan Kemang Selatan No. 1

(54) **Judul Invensi :** PRODUK MINUMAN KAKAO DAN/ATAU MALT

(57) **Abstrak :**
Invensi ini berkaitan dengan produk minuman kakao dan/atau malt yang terdiri atas isomaltooligosakarida dan metode untuk memproduksi produk tersebut. Produk dapat dikurangi kadar gulanya dibandingkan dengan produk minuman kakao dan/atau malt konvensional sembari menyediakan rasa manis, tekstur, dan rasa yang serupa dengan produk konvensional.

(20) **RI Permohonan Paten**

(19) **ID** **(11)** **No Pengumuman : 2022/04556** **(13) A**

(51) **I.P.C : A 61B 17/02,A 61B 17/00,B 29C 65/00**

(21) **No. Permohonan Paten :** P00202107713

(22) **Tanggal Penerimaan Permohonan Paten :**
17 September 2021

(30) **Data Prioritas :**
(31) Nomor (32) Tanggal (33) Negara

(43) **Tanggal Pengumuman Paten :**
07 September 2022

(71) **Nama dan Alamat yang Mengajukan Permohonan Paten :**
Universitas Pertahanan Republik Indonesia
Kawasan IPSC Sentul, Sukahati, Kec. Citeureup, Bogor, Jawa Barat 16810 Indonesia

(72) **Nama Inventor :**
Hanung Bayu Setiawan,ID
Imastuti,ID
Dr. IR. Sovian Aritonang, S.Si., M.Si ,ID
Putri Herdiyana Wulanuari,ID
I.G.K.Hans Desember ,ID
LAKSDYA TNI PROF. DR. IR. AMARULLA OCTAVIAN, ST., M.SC., DESD,ID
Ir.Riyadi Juhana, MT., M.Han ,ID
Laksamana Muda TNI Dr. Kasih Prihantoro., S.E., M.M., M.Tr.(Han),ID
Syarifuddin,ST,ID
Asril Arifin,ID
Muhammad Abdi Subhanuddin Gilman,ID
Zainal Abidin Fuadi,ID
Selly Pratiwi ,ID
Faisal Irfan,ID

(74) **Nama dan Alamat Konsultan Paten :**
Radian Suparba S.H., M.H
Jl. Lembaga Pemasyarakata No. 20B, Tangkerang Utara, Bukit Raya, Pekanbaru

(54) **Judul Invensi :** KOMPOSISI PEMBUATAN PELET PASIR BESI SEBAGAI BAHAN BAKU BAJA

(57) **Abstrak :**
Invensi ini mengenai komposisi untuk membuat pelet pasir besi dengan memanfaatkan tepung nabati sebagai bahan pengikat pasir besi sehingga menjadi bahan baku untuk baja berupa bahan pembuatan pelet pasir besi berupa pasir besi, tepung tapioka dan air mineral.

(20) RI Permohonan Paten

(19) ID (11) No Pengumuman : 2022/04500 (13) A

(51) I.P.C : H 04L 5/00

(21) No. Permohonan Paten : P00202208368

(22) Tanggal Penerimaan Permohonan Paten :
26 Januari 2021

(30) Data Prioritas :

(31) Nomor	(32) Tanggal	(33) Negara
17/157,778	25 Januari 2021	US
62/972,516	10 Februari 2020	US

(43) Tanggal Pengumuman Paten :
05 September 2022

(71) Nama dan Alamat yang Mengajukan Permohonan Paten :
QUALCOMM INCORPORATED
5775 Morehouse Drive, San Diego, California 92121-1714 United States of America

(72) Nama Inventor :
LIU, Le,CN
RICO ALVARINO, Alberto,US
GAAL, Peter,US
ZHANG, Xiaoxia,CN
LUO, Tao,US
KADIRI, Prasad Reddy,IN
SENGUPTA, Ayan,IN
TAKEDA, Kazuki,JP
PHUYAL, Umesh,US

(74) Nama dan Alamat Konsultan Paten :
Anisa Ambadar S.H., LL.M.
Jl. Proklamasi No. 79, Pegangsaan, Menteng, Jakarta

(54) Judul Invensi : TEKNIK-TEKNIK UNTUK MENGINDIKASIKAN INFORMASI KONTROL DOWNLINK DALAM KOMUNIKASI NIRKABEL MULTICAST/BROADCAST

(57) Abstrak :
Aspek yang dijelaskan di sini terkait dengan indikasi informasi kontrol downlink (DCI) untuk komunikasi multicast dan/atau broadcast (MB) menggunakan format DCI yang didasarkan pada format dan/atau ukuran DCI yang ada untuk komunikasi unicast, sinyal paging, sinyal informasi sistem, dll. , atau menyertakan format singkat tanpa field untuk informasi yang tidak digunakan dalam komunikasi MB.

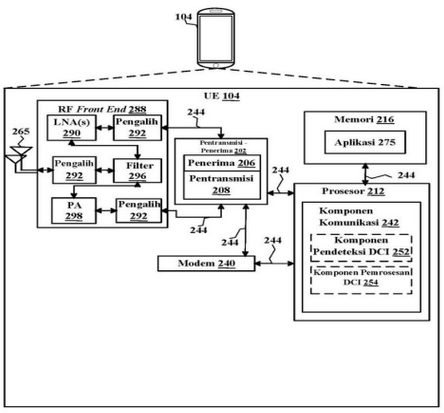

Gambar 2

(20) **RI Permohonan Paten**

(19) **ID** **(11)** **No Pengumuman : 2022/04565** **(13) A**

(51) **I.P.C : F 27B 14/16,F 27D 3/06,F 27D 21/00**

(21) **No. Permohonan Paten :** P00202208468

(22) **Tanggal Penerimaan Permohonan Paten :**
03 Maret 2021

(30) **Data Prioritas :**

(31) Nomor	(32) Tanggal	(33) Negara
2020-039789	09 Maret 2020	JP

(43) **Tanggal Pengumuman Paten :**
07 September 2022

(71) **Nama dan Alamat yang Mengajukan Permohonan Paten :**
AISIN TAKAOKA CO., LTD.
1 Tennoh, Takaoka Shin-machi, Toyota-shi, Aichi 473-8501 Japan Japan

(72) **Nama Inventor :**
INOUE, Seiji,JP

(74) **Nama dan Alamat Konsultan Paten :**
Yenny Halim S.E., S.H., M.H.
ACEMARK, Jl. Cikini Raya No. 58 G-H, Jakarta 10330, Indonesia

(54) **Judul Invensi :** ALAT PEMASOK BAHAN LOGAM

(57) **Abstrak :**

Suatu alat pemasok bahan logam (30) yang dipasang ke suatu tanur pelelehan logam (10) memiliki suatu bak getar (54) untuk mengangkut bahan logam yang akan dipasok ke suatu krusibel (11). Bahan logam yang diangkut dikeluarkan dari suatu lubang keluaran bahan (57) yang disediakan pada ujung depan bak getar (54). Alat pemasok bahan logam (30) dapat digerakkan di antara suatu posisi pemasokan bahan di mana lubang keluaran bahan (57) ditempatkan di atas krusibel (11) dan suatu posisi ditarik kembali dari posisi pemasokan bahan, dan memasok bahan logam ke krusibel (11) pada posisi pemasokan bahan. Ujung atas bahan logam yang dipasok ke krusibel (11) dan penumpukan dideteksi oleh suatu alat ukur ketinggian gelombang mikro (71), dan operasi pasokan bahan dengan menggerakkan bak getar (54) dikontrol berdasarkan nilai terdeteksi.

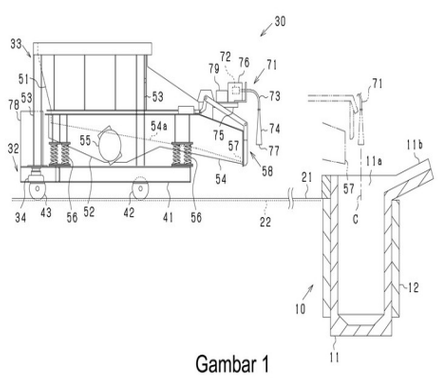

Gambar 1

(20) **RI Permohonan Paten**

(19) **ID** (11) **No Pengumuman : 2022/04566** (13) **A**

(51) **I.P.C : H 01M 4/525,H 01M 4/505,H 01M 4/36**

(21) **No. Permohonan Paten :** P00202208469

(22) **Tanggal Penerimaan Permohonan Paten :**
01 Desember 2020

(30) **Data Prioritas :**

(31) Nomor	(32) Tanggal	(33) Negara
2020-010940	27 Januari 2020	JP

(43) **Tanggal Pengumuman Paten :**
07 September 2022

(71) **Nama dan Alamat yang Mengajukan Permohonan Paten :**
PANASONIC INTELLECTUAL PROPERTY MANAGEMENT CO., LTD.
1-61, Shiromi 2-chome, Chuo-ku, Osaka-shi, Osaka 5406207 Japan

(72) **Nama Inventor :**
INOUE, Katsuya,JP
OGASAWARA, Takeshi,JP
AOKI, Yoshinori,JP

(74) **Nama dan Alamat Konsultan Paten :**
Januar Ferry S.Si
PT. Hakindah International Gedung Gajah Unit AT Jalan Dr Saharjo No. 111 Tebet

(54) **Judul Invensi :** BAHAN AKTIF ELEKTRODE POSITIF UNTUK BATERAI SEKUNDER ELEKTROLIT TIDAK BERAIR, DAN BATERAI SEKUNDER ELEKTROLIT TIDAK BERAIR

(57) **Abstrak :**
BAHAN AKTIF ELEKTRODE POSITIF UNTUK BATERAI SEKUNDER ELEKTROLIT TIDAK BERAIR, DAN BATERAI SEKUNDER ELEKTROLIT TIDAK BERAIR Bahan aktif elektrode positif untuk baterai sekunder elektrolit tidak berair ini mengandung: oksida komposit logam transisi litium yang memiliki partikel sekunder, yang masing-masing terbentuk dari partikel primer agregat; dan lapisan modifikasi permukaan yang terbentuk pada permukaan dari masing-masing partikel primer dari oksida komposit logam transisi litium. Oksida komposit logam transisi litium mengandung setidaknya Al dan 80 %mol atau lebih dari Ni yang relatif terhadap jumlah total mol elemen logam yang tidak termasuk Li; dan lapisan modifikasi permukaan mengandung setidaknya Ba, dan setidaknya satu dari Sr dan Ca.

(20) RI Permohonan Paten

(19) ID (11) No Pengumuman : 2022/04568 (13) A

(51) I.P.C : F 16C 11/06,F 16J 15/52,F 16J 3/04

(21) No. Permohonan Paten : P00202208378

(22) Tanggal Penerimaan Permohonan Paten :
16 April 2021

(30) Data Prioritas :

(31) Nomor	(32) Tanggal	(33) Negara
2020-075859	22 April 2020	JP

(43) Tanggal Pengumuman Paten :
07 September 2022

(71) Nama dan Alamat yang Mengajukan Permohonan Paten :
NOK CORPORATION
12-15, Shiba Daimon 1-chome, Minato-ku, Tokyo 1058585 Japan

(72) Nama Inventor :
SASAKI, Naoya,JP

(74) Nama dan Alamat Konsultan Paten :
Irene Kurniati Djalim
Jalan Raya Penggilingan No 99

(54) Judul Invensi : SAMBUNGAN BOLA DAN PENUTUP DEBU

(57) Abstrak :

Invensi ini mengungkapkan suatu sambungan bola dan penutup debu di mana bagian segel dapat dicegah dari benturan karena ayunan yang kuat dari stud bola. Penutup debu (100) mencakup bagian bodi (110) yang dapat didemorfasi, bagian tetap (120) yang disediakan untuk bagian bodi (110) pada satu sisi ujung dan dipasang tetap pada soket (200), dan bagian segel (130) yang disediakan untuk bagian bodi (110) pada sisi ujung lainnya, bagian segel (130) memiliki bagian bodi elastis yang disediakan secara menyatu dengan bagian bodi (110) dan yang memiliki bagian segel pinggir dalam (131) yang dikonfigurasi untuk meluncur pada permukaan pinggir luar dari poros (310) dan cincin penguat (150) yang dibenamkan pada bagian bodi elastis, dan permukaan ujung pucuk dari cincin penguat (150) pada sisi knuckle (400) adalah sedikitnya bagian bodi elastis yang diekspos sebagian dan berkontak dengan knuckle (400).

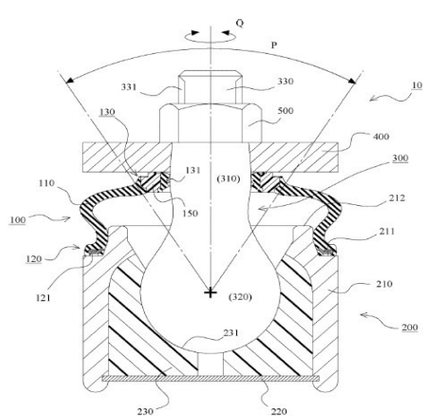

Gambar 1

(20) RI Permohonan Paten

(19) ID (11) No Pengumuman : 2022/04504 (13) A

(51) I.P.C : B 60L 50/60,B 60L 53/60,B 60L 58/10,H 01M 50/50,H 01M 10/48,H 01M 50/20,H 02J 7/02,H 02J 7/00

(21) No. Permohonan Paten : P00202208388

(22) Tanggal Penerimaan Permohonan Paten :
15 September 2020

(30) Data Prioritas :

(31) Nomor	(32) Tanggal	(33) Negara
2020-009518	23 Januari 2020	JP

(43) Tanggal Pengumuman Paten :
05 September 2022

(71) Nama dan Alamat yang Mengajukan Permohonan Paten :
SANYO ELECTRIC CO., LTD.
1-1, Sanyo-cho, Daito-shi, Osaka 574-8534 Japan

(72) Nama Inventor :
Junya YANO,JP
Masato NAKAYAMA,JP
Tomonori KUNIMITSU,JP
Taisuke HAMADA,JP

(74) Nama dan Alamat Konsultan Paten :
Budi Rahmat S.H.,
Jalan Griya Agung No 21 Blok M3 Komplek Griya Inti Sentosa Sunter

(54) Judul Invensi : ALAT SUPLAI DAYA, DAN KENDARAAN LISTRIK DAN ALAT PENYIMPANAN DAYA YANG DILENGKAPI DENGAN ALAT SUPLAI DAYA INI

(57) Abstrak :
Suatu alat suplai daya termasuk tumpukan baterai (2) yang di dalamnya sejumlah sel baterai (1) ditumpuk, dan sejumlah modul baterai (10) yang termasuk sirkuit monitor sel (6) yang mendeteksi informasi baterai dari sel baterai (1), dan sirkuit monitor sel (6) dari modul baterai (10) tersambung-kaskade melalui baris komunikasi (44). Modul baterai (10) termasuk sepasang terminal komunikasi (43) yang disusun pada kedua ujung dan terhubung dengan sirkuit monitor sel (6), dan kawat dalam (45) yang menyambungkan sepasang terminal komunikasi (43) diposisikan pada kedua ujung. Baris komunikasi (44) tersambung dengan terminal komunikasi (43), dan sirkuit monitor sel (6) dari sejumlah modul baterai (10) tersambung-kaskade.

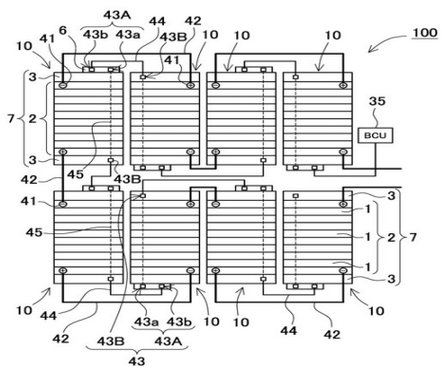

(20) RI Permohonan Paten

(19) ID (11) No Pengumuman : 2022/04602 (13) A

(51) I.P.C : A 61K 8/92,A 61K 8/60,A 61K 8/44,A 61Q 15/00

(21) No. Permohonan Paten : P00202203486

(22) Tanggal Penerimaan Permohonan Paten :
08 Oktober 2020

(30) Data Prioritas :

(31) Nomor	(32) Tanggal	(33) Negara
PCT/ CN2019/111461	16 Oktober 2019	CN
19209017.3	14 November 2019	EP

(43) Tanggal Pengumuman Paten :
08 September 2022

(71) Nama dan Alamat yang Mengajukan Permohonan Paten :
Unilever IP Holdings B.V.
Weena 455, 3013 AL Rotterdam, Netherlands
Netherlands

(72) Nama Inventor :
Huajin JIN,CN
Xiaoke LI,CN

(74) Nama dan Alamat Konsultan Paten :
Arifia Jauharia Fajra
Suite 701, Pondok Indah Office Tower 2 Jl. Sultan Iskandar Muda Kav. V-TA, Pondok Indah Jakarta 12310, Indonesia

(54) Judul Invensi : KOMPOSISI ANTIPERSPIRAN

(57) Abstrak :
Invensi ini berada dalam bidang komposisi-komposisi antiperspiran, khususnya komposisi-komposisi yang mencakup zat aktif antiperspiran.Diungkapkan suatu komposisi antiperspiran yang bebas dari garam aluminium dan/atau zirkonium yang mencakup suatu emulsi minyak-dalam-air mencakup fase minyak dan suatu pengemulsi nonionik, memiliki suatu nilai HLB 10 atau lebih rendah dan suatu titik leleh lebih tinggi dari 37°C; dimana komposisi tersebut mencakup sedikitnya 4% berat pengemulsi nonionik tersebut; dimana fase minyak tersebut mencakup suatu bahan lipofilik yang memiliki suatu titik leleh lebih besar dari 37°C.

(20) RI Permohonan Paten

(19) ID (11) No Pengumuman : 2022/04601 (13) A

(51) I.P.C : H 04W 76/28,H 04W 72/04,H 04W 52/02

(21) No. Permohonan Paten : P00202203507

(22) Tanggal Penerimaan Permohonan Paten :
21 Februari 2020

(30) Data Prioritas :

(31) Nomor	(32) Tanggal	(33) Negara
PCT/ CN2019/103855	30 Agustus 2019	CN

(43) Tanggal Pengumuman Paten :
08 September 2022

(71) Nama dan Alamat yang Mengajukan Permohonan Paten :
HUAWEI TECHNOLOGIES CO., LTD.
Huawei Administration Building, Bantian, Longgang District, Shenzhen, Guangdong 518129, China China

(72) Nama Inventor :
ZHOU, Han,CN
TIE, Xiaolei,CN
ZHANG, Zhanzhan,CN
HUANG, Wenwen,CN

(74) Nama dan Alamat Konsultan Paten :
Prudence Jahja
Januar Jahja and Partners, Menara Batavia lantai 19, Jalan K.H. Mas Mansyur Kavling 126

(54) Judul Invensi : METODE DAN PERALATAN KOMUNIKASI DAN MEDIUM PENYIMPANAN YANG DAPAT DIBACA KOMPUTER

(57) Abstrak :
Perwujudan-perwujudan dari invensi ini menyediakan metode dan peralatan komunikasi, dan medium penyimpanan yang dapat dibaca komputer, untuk menyelesaikan masalah sebelumnya bahwa pengiriman data atau penerimaan data dari perangkat terminal tertunda. Metode ini mencakup: jika tidak terdapat kesempatan pemantauan sinyal bangun di jendela waktu pertama, atau jendela waktu pertama tidak mencakup adanya kesempatan pemantauan sinyal bangun di sedikitnya satu set ruang pencarian yang dikonfigurasi untuk perangkat terminal, yang memantau saluran kendali taut turun fisik dalam periode waktu durasi aktif dari status DRX penerimaan diskontinu, dimana jendela waktu pertama adalah jendela waktu untuk memantau sinyal bangun, sinyal bangun menunjukkan perangkat terminal untuk memantau saluran kendali taut turun fisik dalam periode waktu durasi aktif, dan jendela waktu pertama sebelum periode waktu durasi aktif.

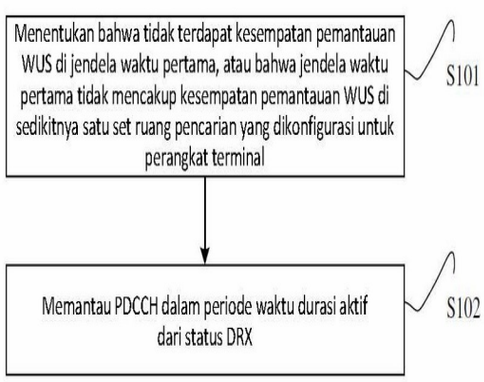

Gambar 7

(20) RI Permohonan Paten

(19) ID (11) No Pengumuman : 2022/04494 (13) A

(51) I.P.C : C 10J 3/84,C 10J 3/82,C 10K 1/32,C 12N 1/20,C 12P 1/04,C 12P 1/02,C 12P 5/02

(21) No. Permohonan Paten : P00202208228

(22) Tanggal Penerimaan Permohonan Paten :
04 Maret 2021

(30) Data Prioritas :

(31) Nomor	(32) Tanggal	(33) Negara
17/180,583	19 Februari 2021	US
62/990,216	16 Maret 2020	US

(43) Tanggal Pengumuman Paten :
05 September 2022

(71) Nama dan Alamat yang Mengajukan Permohonan Paten :
LANZATECH, INC.
8045 Lamon Avenue, Suite 400 Skokie, Illinois 60077
United States of America

(72) Nama Inventor :
GAO, Allan Haiming,US
CONRADO, Robert John,US
ROSIN, Richard,US
MORIN, Gregory,US
NOWAK, Franz-Marcus,US

(74) Nama dan Alamat Konsultan Paten :
Maulitta Pramulasari
Mirandah Asia Indonesia Sudirman Plaza, Plaza Marein Lantai 10E Jalan Jenderal Sudirman Kavling 76-78

(54) Judul Invensi : PENGGUNAAN FERMENTASI GAS BUANG PADA SISTEM GASIFIKASI DAN FERMENTASI GAS TERINTEGRASI

(57) Abstrak :
Pengungkapan ini menyediakan pemisahan dan pembakaran setidaknya satu hidrokarbon, oksigenat, senyawa sulfur, dan atau senyawa nitrogen, dari gas industri atau syngas yang berasal dari gasifikasi untuk menghasilkan uap. Proses gasifikasi dan proses fermentasi gas dapat diintegrasikan menggunakan gas buang dari proses fermentasi untuk nyala api untuk membakar tar dan senyawa lain dari syngas yang dihasilkan oleh proses gasifikasi. Integrasi dapat dicapai dengan menghilangkan tar dan senyawa lain dari gas industri atau gasifikasi yang berasal dari syngas menggunakan adsorben dan meregenerasi adsorben menggunakan gas buang dari proses fermentasi gas. Gas buang yang diperkaya dengan tar yang didesorbsi dan senyawa lainnya dapat digunakan untuk menghasilkan uap dalam boiler uap dan uap tersebut dapat digunakan untuk berbagai tujuan termasuk penghasil daya untuk menyalakan, misalnya kompresor dari proses fermentasi gas.

(20) **RI Permohonan Paten**

(19) **ID** **(11)** **No Pengumuman : 2022/04567** **(13) A**

(51) **I.P.C : H 04W 56/00**

(21) **No. Permohonan Paten :** P00202208489

(22) **Tanggal Penerimaan Permohonan Paten :**
14 Januari 2021

(30) **Data Prioritas :**

(31) Nomor	(32) Tanggal	(33) Negara
2020-022772	13 Februari 2020	JP

(43) **Tanggal Pengumuman Paten :**
07 September 2022

(71) **Nama dan Alamat yang Mengajukan Permohonan Paten :**
PANASONIC INTELLECTUAL PROPERTY CORPORATION OF AMERICA
20000 Mariner Avenue, Suite 200, Torrance, California 90503 United States of America

(72) **Nama Inventor :**
NISHIO, Akihiko,JP
SUZUKI, Hidetoshi,JP

(74) **Nama dan Alamat Konsultan Paten :**
Januar Ferry S.Si
PT. Hakindah International Gedung Gajah Unit AT Jalan Dr Saharjo No. 111 Tebet

(54) **Judul Invensi :** PERANTI TRANSMISI DAN METODE TRANSMISI

(57) **Abstrak :**
PERANTI TRANSMISI DAN METODE TRANSMISI Kontrol waktu yang tepat diwujudkan sesuai dengan penundaan propagasi antara terminal dan stasiun pangkalan. Terminal ini meliputi: unit kontrol yang mengontrol waktu transmisi berdasarkan informasi pertama yang berhubungan dengan kontrol waktu transmisi sinyal dalam peningkatan transmisi sinyal, dan informasi kedua yang berhubungan dengan kontrol waktu transmisi dalam peningkatan yang lebih halus daripada peningkatan transmisi; dan unit transmisi nirkabel yang melakukan transmisi sinyal berdasarkan kontrol waktu transmisi oleh unit kontrol.

Gambar 4

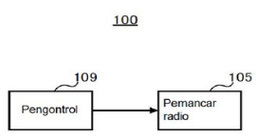

(20) **RI Permohonan Paten**

(19) **ID** **(11)** **No Pengumuman : 2022/04564** **(13) A**

(51) **I.P.C : G 05G 5/00**

(21) **No. Permohonan Paten :** P00202110583

(22) **Tanggal Penerimaan Permohonan Paten :**
24 November 2021

(30) **Data Prioritas :**
(31) Nomor (32) Tanggal (33) Negara

(43) **Tanggal Pengumuman Paten :**
07 September 2022

(71) **Nama dan Alamat yang Mengajukan Permohonan Paten :**
Bagian Penelitian dan Pengabdian Masyarakat – Politeknik Caltex Riau (BP2M- PCR)
Kampus Politeknik Caltex Riau Jl. Umbansari, Kec Rumbai, Pekanbaru, Prov. Riau Indonesia

(72) **Nama Inventor :**
Samuel Manullang, A.Md.,ID
Tianur, S.S.T., M.Eng.,ID

(74) **Nama dan Alamat Konsultan Paten :**
Hendriko
Kampus Politeknik Caltex Riau Jl. Umbansari, Kec Rumbai, Pekanbaru, Prov. Riau

(54) **Judul Invensi :** Mesin Pengisi Nomor Token Listrik Dari Jarak Jauh Pada Kwh Meter Prabayar

(57) **Abstrak :**
Invensi ini berhubungan dengan mesin pengisi nomor token listrik dari jarak jauh pada kwh meter prabayar. Mesin ini memiliki beberapa komponen yaitu NodeMCU yang berfungsi untuk menerima data nomor token yang dikirim melalui jaringan internet dan juga sebagai tempat pemrosesan data. Arduino uno sebagai tempat memproses data dan mengirimpan sinyal untuk menggerakkan selenoid matrik. Sensor suara yang berfungsi untuk mendeteksi adanya bunyi alarm dari kwh meter prabayar. Relay yang berfungsi sebagai penguat dan penggerak selenoid matrik. Dan selenoid matrik yang berfungsi untuk menekan tombol matrik pada kwh meter prabayar. Mesin pengisi nomor token listrik dari jarak jauh ini memiliki keunggulan yaitu pengguna dapat melakukan pengisian nomor token listrik prabayar dari jarak jauh melalui jaringan internet tanpa harus berada di dekat kwh meter prabayar serta dilengkapi fitur notifikasi bagi pengguna sehingga pengguna tidak perlu khawatir pulsa listrik rumahnya habis saat pengguna jauh dari rumahnya. Dari 100 kali pengujian pengiriman data token listrik melalui smartphone, hasilnya adalah 100 data di terima oleh sistem berhasil dimasukan ke kwh meter prabayar dengan benar. Data ini menunjukan bahwa mesin ini layak diimplementasikan dan digunakan oleh masyarakat.

(20) **RI Permohonan Paten**

(19) **ID** **(11)** **No Pengumuman : 2022/04607** **(13) A**

(51) **I.P.C : A 61F 13/536,A 61F 13/535,A 61F 13/534,A 61F 13/53**

(21) **No. Permohonan Paten :** P00202206197

(22) **Tanggal Penerimaan Permohonan Paten :**
23 Desember 2020

(30) **Data Prioritas :**

(31) Nomor	(32) Tanggal	(33) Negara
2019-231045	23 Desember 2019	JP
2020-014516	31 Januari 2020	JP

(43) **Tanggal Pengumuman Paten :**
08 September 2022

(71) **Nama dan Alamat yang Mengajukan Permohonan Paten :**
KAO CORPORATION
14-10, Nihonbashi Kayabacho 1-chome, Chuo-ku, Tokyo 1038210 Japan

(72) **Nama Inventor :**
ONDA, Aiko,JP
KURAMAE, Ryota,JP

(74) **Nama dan Alamat Konsultan Paten :**
Ronny Gunawan
Puri Indah Blok 1-6/No. 1, Jalan Kembang Permai

(54) **Judul Invensi :** PENYERAP DAN BENDA PENYERAP

(57) **Abstrak :**

Anggota penyerap (10) memiliki struktur lapisan dari lembar pertama (11), inti pertama (14), lembar intermediet (13), inti kedua (15), dan lembar kedua (12). Dalam wilayah yang tumpang-tindih lubang tembusan (15N) dari inti kedua (15) ketika dilihat pada pandangan atas, lembar kedua (12) dan lembar intermediet (13) lebih dekat satu sama lain, daripada dalam wilayah yang tumpang-tindih dengan bagian keliling tidak terbentuk lubang tembusan (15M) ketika dilihat pada pandangan atas. Bagian dari polimer penyerap (20) dalam bahan pembentuk dari inti pertama (14) adalah 90% massa atau lebih, dan polimer penyerap (20) didistribusi secara rata dalam sekurangnya wilayah yang sesuai dengan bagian selangkangan (B). Pada anggota penyerap (10) yang telah menyerap cairan, dalam wilayah yang tumpang-tindih dengan lubang tembusan (15N) ketika dilihat pada pandangan atas, kedalaman (C2D) dari lekukan (C2) pada sisi permukaan tidak menghadap kulit adalah tidak lebih dari 40% kedalaman (C1D) dari lekukan (C1) pada sisi permukaan menghadap kulit.

GAMBAR (5a)

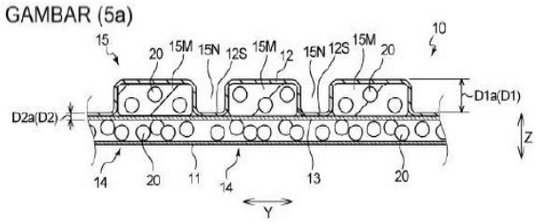

GAMBAR (5b)

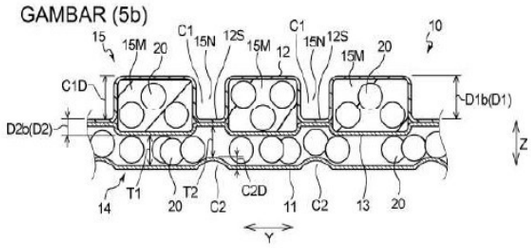

(20) **RI Permohonan Paten**

(19) **ID** (11) **No Pengumuman : 2022/04501** (13) **A**

(51) **I.P.C : C 22B 3/44,C 22B 1/04,C 22B 1/02,C 22B 11/02,C 22B 3/00**

(21) **No. Permohonan Paten :** P00202208359

(22) **Tanggal Penerimaan Permohonan Paten :**
18 Desember 2020

(30) **Data Prioritas :**

(31) Nomor	(32) Tanggal	(33) Negara
20151085.6	10 Januari 2020	EP

(43) **Tanggal Pengumuman Paten :**
05 September 2022

(71) **Nama dan Alamat yang Mengajukan Permohonan Paten :**
UMICORE
Rue du Marais 31 1000 Brussels Belgium

(72) **Nama Inventor :**
CRAUWELS, Dirk,BE
VAN ROMPAEY, Tim,BE
VERBRUGGEN, Hilke,BE

(74) **Nama dan Alamat Konsultan Paten :**
Dr., Inda Citraninda Noerhadi S.S.,M.A.,
Biro Oktroi Roosseno Kantor Taman A-9 Unit C1 & C2
Jalan DR. Ide Anak Agung Gde Agung

(54) **Judul Invensi :** METODE UNTUK PEROLEHAN KEMBALI LOGAM GOLONGAN PLATINUM DARI KATALIS YANG MELIPUTI SILIKON KARBIDA

(57) **Abstrak :**
Invensi ini berkenaan dengan proses yang sesuai untuk perolehan kembali logam golongan platinum (PGM) yang terdapat di dalam katalis-katalis yang mengandung PGM yang meliputi silikon karbida (SiC). Lebih khususnya, proses untuk perolehan kembali PGM yang terdapat di dalam katalis-katalis yang mengandung PGM yang meliputi SiC, meliputi langkah-langkah membuat muatan metalurgi dengan mencampur katalis-katalis yang mengandung PGM dengan senyawa Fe-oksida dalam jumlah yang memadai untuk mengoksidasi sedikitnya 65% SiC, dan mengumpankan muatan metalurgi dan pembentuk terak ke tanur peleburan yang beroperasi dalam kondisi yang rentan untuk membentuk bulion berbasis Fe cair, yang mengandung PGM, dan terak cair. Rendemen PGM yang baik hingga sangat baik diperoleh.

(20) **RI Permohonan Paten**

(19) **ID** **(11)** **No Pengumuman : 2022/04512** **(13) A**

(51) **I.P.C : A 61K 31/4965,C 07D 241/28,C 07D 241/26**

(21) **No. Permohonan Paten :** P00202204181

(22) **Tanggal Penerimaan Permohonan Paten :**
09 Oktober 2020

(30) **Data Prioritas :**

(31) Nomor	(32) Tanggal	(33) Negara
62/913,196	10 Oktober 2019	US

(43) **Tanggal Pengumuman Paten :**
06 September 2022

(71) **Nama dan Alamat yang Mengajukan Permohonan Paten :**
MEDIBEACON INC.
425 N. New Ballas Rd., Suite 100, St. Louis, Missouri 63141 United States of America

(72) **Nama Inventor :**
ROGERS, Thomas E.,US

(74) **Nama dan Alamat Konsultan Paten :**
Yogi Barlianto
A. Moehammad & Associates Jalan Raden Saleh No. 51A Cikini, Menteng Jakarta

(54) **Judul Invensi :** OKSIDASI ANODIK 5-AMINOURASIL

(57) **Abstrak :**

Disediakan suatu proses untuk pembuatan pirimido[4,5-g]pteridin-2,4,7,9-tetraol, atau garamnya. Selanjutnya disediaan suatu proses untuk pembuatan asam 3,6-diaminopirazin-2,5-dikarboksilat, atau garamnya, dari pirimido[4,5-g]pteridin-2,4,7,9-tetraol, atau garamnya. Selanjutnya disediakan proses untuk pembuatan senyawa pteridin tersubstitusi, atau garamnya. Selanjutnya disediakan satu proses untuk pembuatan asam 3,6-diaminopirazin-2,5-dikarboksilat tersubstitusi-N dari senyawa pteridin tersubstitusi, atau garamnya.

Gbr. 1

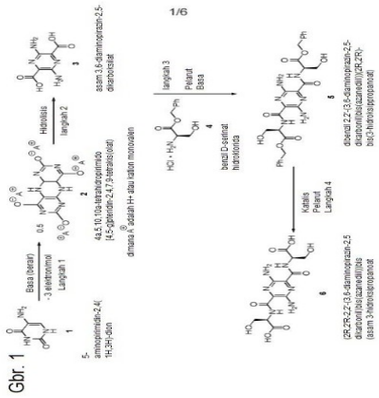

(20) RI Permohonan Paten

(19) ID (11) No Pengumuman : 2022/04533 (13) A

(51) I.P.C : A 24F 40/90,A 24F 40/50,H 02J 7/00

(21) No. Permohonan Paten : P00202205040

(22) Tanggal Penerimaan Permohonan Paten :
23 Oktober 2020

(30) Data Prioritas :

(31) Nomor	(32) Tanggal	(33) Negara
1915511.8	25 Oktober 2019	GB

(43) Tanggal Pengumuman Paten :
06 September 2022

(71) Nama dan Alamat yang Mengajukan Permohonan Paten :
NICOVENTURES TRADING LIMITED
Globe House, 1 Water Street, London WC2R 3LA United Kingdom

(72) Nama Inventor :
VINTOLA, Tomi,GB
MULLIN, Martin,GB
ANGELL, Terry,GB

(74) Nama dan Alamat Konsultan Paten :
Arifia Jauharia Fajra
Suite 701, Pondok Indah Office Tower 2 Jl. Sultan Iskandar Muda Kav. V-TA, Pondok Indah Jakarta 12310, Indonesia

(54) Judul Invensi : PENGECASAN BATERAI

(57) Abstrak :
Suatu peralatan untuk suatu sistem penyediaan aerosol tidak-dapat dibakardideskripsikan yang mencakup: suatu unit pengecasan yang dikonfigurasi untuk mengecas suatu baterai dari sistem penyediaan aerosol tersebut; suatu sirkuit yang mencakup suatu modul kontrol, dimana modul kontrol tersebut mengeluarkan suatu sinyal kontrol pertama yang memiliki suatu keadaan mengaktifkan pengecasan dan suatu keadaan menonaktifkan pengecasan; dan suatu modul proteksi yang dikonfigurasi untuk melepas sirkuit dari baterai tersebut ketika tegangan baterai berada di bawah suatu tingkatan ambang pertama. Unit pengecasan tersebut dikonfigurasi untuk mengecas baterai kecuali sinyal kontrol pertama memiliki keadaan menonaktifkan pengecasan.

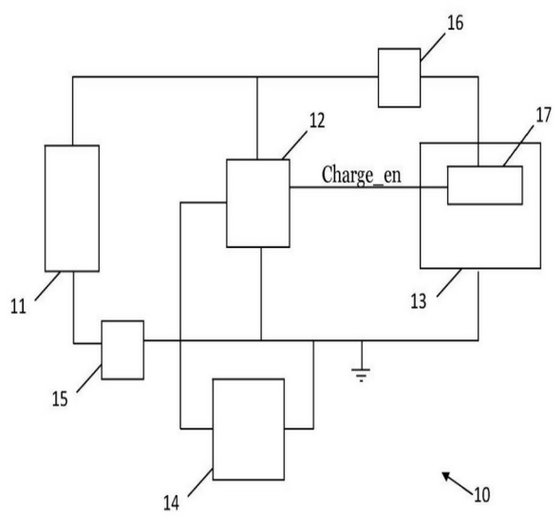

Gambar 1

(20) RI Permohonan Paten

(19) ID (11) No Pengumuman : 2022/04576 (13) A

(51) I.P.C : C 09B 61/00,C 09B 65/00,D 06P 1/34

(21) No. Permohonan Paten : P00202110090

(22) Tanggal Penerimaan Permohonan Paten :
15 November 2021

(30) Data Prioritas :
(31) Nomor (32) Tanggal (33) Negara

(43) Tanggal Pengumuman Paten :
08 September 2022

(71) Nama dan Alamat yang Mengajukan Permohonan Paten :
Universitas Pendidikan Ganesha
Jl. Udayana No.11 Singaraja Bali 81116 Indonesia

(72) Nama Inventor :
Dr. Gede Agus Beni Widana, S.Si., M.Si.,ID
Noor Safira Andayani, S.Si., M.Si.,ID
Ni Luh Putu Ananda Saraswati, S.Si., M.Si.,ID
Dr.rer.nat. I Wayan Karyasa, S.Pd., M.Sc.,ID

(74) Nama dan Alamat Konsultan Paten :
Universitas Pendidikan Ganesha
Jl. Udayana No.11 Singaraja Bali 81116

(54) Judul Invensi : NANOPASTA FIKSATOR WARNA ALAM, PROSES PEMBUATAN DAN PROSES PENERAPANNYA

(57) Abstrak :

Abstrak NANOPASTA FIKSATOR WARNA ALAM, PROSES PEMBUATAN DAN PROSES PENERAPANNYA Invensi ini mengenai nanopasta fiksator warna alam, proses pembuatan dan proses penerapannya. Invensi ini untuk mengatasi permasalahan yang telah ada sebelumnya, khususnya untuk menyediakan fiksator yang dapat meningkatkan kualitas warna alam, ketahanan luntur warna dan sekaligus memperbaiki atau minimal mempertahankan kekuatan tarik dan mulur benang atau kain hasil pencelupan, dimana suatu nanopasta fiksator warna alam sesuai dengan invensi ini terdiri dari komposisi kimia nanopasta fiksator warna alam dari bahan baku lokal, proses pembuatan nanopasta, dan proses penerapannya dalam pencelupan warna alam pada benang atau kain dari serat katun dan sutera. Invensi ini menyempurnakan teknologi pencelupan warna alam untuk benang dan kain katun dan sutera sehingga invensi ini dapat memberi manfaat bagi pengusaha industri kerajinan tenun untuk pencelupan benang katun dan sutera dengan pewarna alam dan kerajinan batik untuk pencelupan kain katun atau kain sutera dengan pewarnaan alam. Dengan demikian invensi nanopasta fiksator warna alam, proses pembuatan dan proses penerapannya merupakan suatu penyempurnaan yang sangat praktis, efektif dan efisien pada teknologi pencelupan benang dan kain dengan pewarna alam. Disamping itu, dengan memanfaatkan bahan-bahan lokal (bahan pewarna alam dari lingkungan sekitar, silika abu sekam padi, mineral tunjung dan terusi) akan berdampak positif pada pemberian nilai tambah bahan-bahan lokal tersebut.

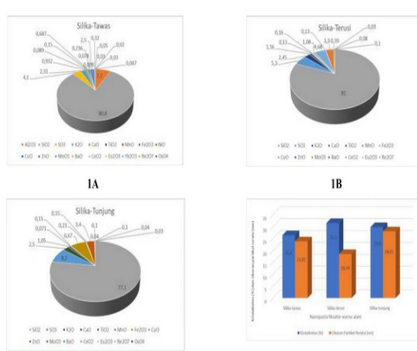

GAMBAR 1

(20) RI Permohonan Paten

(19) ID (11) No Pengumuman : 2022/04619 (13) A

(51) I.P.C : A 01N 63/20,C 12N 1/20,C 12N 1/14

(21) No. Permohonan Paten : P00202008334

(22) Tanggal Penerimaan Permohonan Paten :
06 November 2020

(30) Data Prioritas :
(31) Nomor (32) Tanggal (33) Negara

(43) Tanggal Pengumuman Paten :
09 September 2022

(71) Nama dan Alamat yang Mengajukan Permohonan Paten :
Lembaga Ilmu Pengetahuan Indonesia
Jl. Jend. Gatot Subroto No. 10, Jakarta Indonesia

(72) Nama Inventor :
Ayu Septi Anggraeni, S.Pt., M.Si., M.AgrSc,ID
Prof. Dr. Ir. Irfan Prijambada, M.Eng., Ph.D,ID
Ema Damayanti, S.Si., M.Biotech,ID
Lusty Istiqomah, S.Pt, M. Biotech,ID
drh. Ade Erma Suryani, M.Sc.,ID
Dr. Ir. M. Nur Cahyanto, M.Sc,ID

(74) Nama dan Alamat Konsultan Paten :
Pusat Pemanfaatan dan Inovasi Iptek - LIPI
Jl. Raya Jakarta-Bogor No.KM. 47, Nanggewer Mekar, Cibinong, Bogor, Jawa Barat 16911

(54) Judul Invensi : INOKULUM MIKROBA PENGHASIL FITASE UNTUK FERMENTASI BAHAN YANG MENGANDUNG ASAM FITAT

(57) Abstrak :
Invensi ini berkenaan inokulum mikroba penghasil fitase untuk fermentasi bahan yang mengandung asam fitat. Khususnya, inokulum berupa bakteri Lactobacillus plantarum A1-E yang diisolasi dari usus halus ayam kampung dan khamir Candida sp. GF1 yang diisolasi dari makanan terfermentasi gatot. Inokulum menurut invensi ini berbentuk cair dalam media selektif, memiliki aktivitas fitase dan memiliki kerapatan minimal L. plantarum A1-E sebesar 1x106 CFU/ml dan kerapatan minimal Candida sp. GF1 sebesar 1x104 CFU/ml. Proses pembuatan inokulum dilakukan melalui tahap prekultur, propaogasi, dan pencampuran. Inokulum penghasil fitase ini digunakan pada proses fermentasi bahan pakan unggas untuk menghidrolisis kandungan asam fitat dan meningkatkan kandungan nutrien.

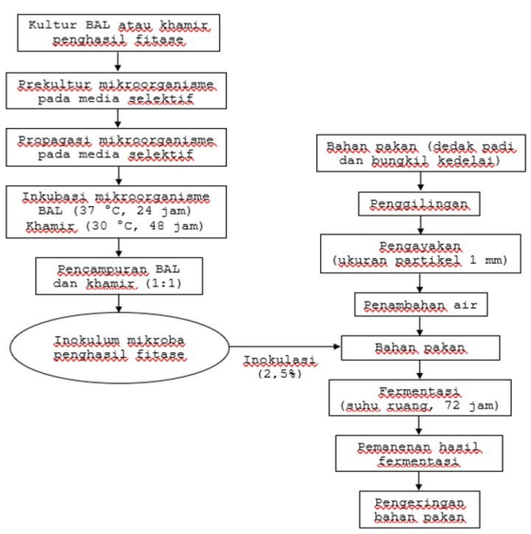

Gambar 1/2

(20) RI Permohonan Paten

(19) ID (11) No Pengumuman : 2022/04620 (13) A

(51) I.P.C : G 01N 21/00,H 02P 8/22

(21) No. Permohonan Paten : P00202008322

(22) Tanggal Penerimaan Permohonan Paten :
06 November 2020

(30) Data Prioritas :
(31) Nomor (32) Tanggal (33) Negara

(43) Tanggal Pengumuman Paten :
09 September 2022

(71) Nama dan Alamat yang Mengajukan Permohonan Paten :
Universitas Gadjah Mada
Direktorat Penelitian, Gedung Pusat UGM Lantai 3 Sayap Selatan, Bulaksumur, Depok, Sleman, DIY 55281 Indonesia

(72) Nama Inventor :
Ignatius Aris Hendaryanto,ID
Agustinus Winarno,ID
Benidiktus Tulung Prayoga,ID

(74) Nama dan Alamat Konsultan Paten :
Universitas Gadjah Mada
Direktorat Penelitian, Gedung Pusat UGM Lantai 3 Sayap Selatan, Bulaksumur, Depok, Sleman, DIY 55281

(54) Judul Invensi : METODE UJI KETELITIAN PENGGERAK MICROSTEP UNTUK MOTOR STEPPER MENGGUNAKAN PERHITUNGAN POLA INTERFERENSI LASER HE-NE

(57) Abstrak :
Motor stepper banyak digunakan di berbagai bidang industri. Penggerak microstep banyak digunakan untuk memperhalus gerakan ataupun untuk meningkatkan resolusi motor stepper. Namun demikian metode yang banyak digunakan adalah menggunakan rotary encoder yang akurasinya terbatas. Invensi ini bertujuan untuk meningkatkan akurasi pengujian penggerak microstep. Metode pengujian akurasi penggerak microstep dilakukan dengan mengukur jarak antara dua pulsa menggunakan pola interferensi laser He-Ne. Untuk mendapatkan data antara pulsa arus dari penggerak motor microstep dan pola interferensi laser He-Ne secara bersamaan maka digunakan meja yang digerakkan menggunakan motor stepper yang dikontrol menggunakan penggerak microstep. Jarak antara dua pulsa arus listrik dari penggerak microstep dapat diukur secara presisi dengan menggunakan pola interferensi laser He-Ne.

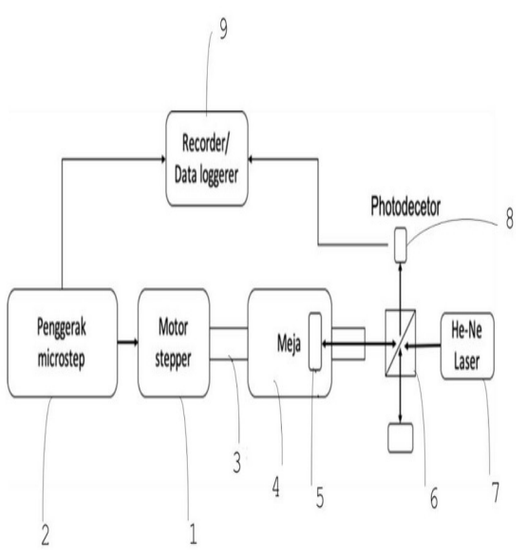

(20) **RI Permohonan Paten**

(19) **ID** (11) **No Pengumuman : 2022/04552** (13) **A**

(51) **I.P.C : A 61K 31/353,A 61K 9/20**

(21) **No. Permohonan Paten :** P00202008259

(22) **Tanggal Penerimaan Permohonan Paten :**
05 November 2020

(30) **Data Prioritas :**
(31) Nomor (32) Tanggal (33) Negara

(43) **Tanggal Pengumuman Paten :**
06 September 2022

(71) **Nama dan Alamat yang Mengajukan Permohonan Paten :**
Universitas Padjadjaran
Jl. Raya Bandung-Sumedang km 21 Jatinangor
Indonesia

(72) **Nama Inventor :**
Prof. Anas Subarnas, MSc.,ID
Sofi Nurmay Stiani, MSc,ID
Taofik Rusdiana, Ph.D,ID

(74) **Nama dan Alamat Konsultan Paten :**
Universitas Padjadjaran
Jl. Raya Bandung-Sumedang km 21 Jatinangor

(54) **Judul Invensi :** OPTIMASI DAN FORMULASI TABLET DISPERSI PADAT APIGENIN DENGAN METODE HME (Hot Melt Extrusion) SEBAGAI ANTIKALKULI

(57) **Abstrak :**

1. Invensi ini berhubungan dengan sediaan tablet dispersi padat apigenin dengan metode Hot Melt Extrusion (HME) yang memiliki efek sebagai antikalkuli. Dosis apigenin yang berkhasiat sebagai antikalkuli adalah 4,8 mg/kgBB tikus. Sediaan dispersi padat hasil HME ini memenuhi memberikan hasil karakterisasi yang baik mulai dari uji kelarutan yaitu meningkatnya hasil kelarutan setelah di HME, uji DSC, SEM, FT-IR, PXRD, TGA, dan DSC yang memiliki hasil pengujian yang baik yaitu dengan diperoleh hasil uji kelarutan tertinggi adalah formula dengan komposisi Apigenin:Soluplus (10:90). Dengan proses invensi ini, sediaan dispersi padat HME (Hot Melt Extrusion) dari Apigenin dengan menggunakan polimer Soluplus pada dosis 4,8 mg/kgBB tikus dan dengan metode kempa langsung menggunakan eksipien primogel 8%,Talk 1%, dan magnesium stearate 0,5% adalah sediaan terbaik yang dapat digunakan sebagai obat antikalkuli.

(20) RI Permohonan Paten

(19) ID (11) No Pengumuman : 2022/04562 (13) A

(51) I.P.C : F 03G 1/06

(21) No. Permohonan Paten : P00202200001

(22) Tanggal Penerimaan Permohonan Paten :
01 Januari 2022

(30) Data Prioritas :
(31) Nomor (32) Tanggal (33) Negara

(43) Tanggal Pengumuman Paten :
07 September 2022

(71) Nama dan Alamat yang Mengajukan Permohonan Paten :
Jauhari Rahman
Jl. Halmaherah Gg. IV Rembia, Kel. Rembiga, Kec. Selaparang, Kota Mataram, NTB. Indonesia

(72) Nama Inventor :
Jauhari Rahman,ID

(74) Nama dan Alamat Konsultan Paten :
Jauhari Rahman
BAPPEDA NTB, Jl. Flamboyan, No. 2, Mataram.

(54) Judul Invensi : MESIN TENAGA PEGAS

(57) Abstrak :
Invensi ini mengenai mesin Tenaga Pegas dengan komponen utamanya adalah pegas, kelima susunan roda dan roda gila. Gaya yang terdapat pada pegas dihantarkan melalui kelima susunan roda kepada roda gila. Akibatnya roda gila menjadi tidak imbang dan terjadi efek putar secara terus menerus. Dengan putaran dan gaya kinetik pada roda gila, menjadikan invensi ini bekerja selayaknya sebuah mesin untuk menggerakkan berbagai peralatan dalam menunjang kemudahan aktifitas manusia.

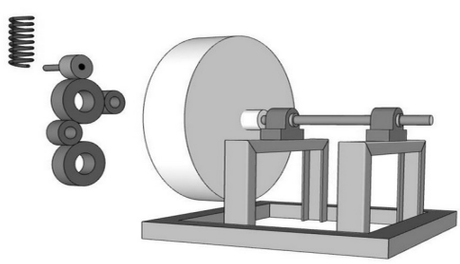

(20) **RI Permohonan Paten**

(19) **ID** (11) **No Pengumuman : 2022/04570** (13) **A**

(51) **I.P.C : A 61B 18/18,A 61N 5/06,A 61N 5/00**

(21) **No. Permohonan Paten :** P00202105853

(22) **Tanggal Penerimaan Permohonan Paten :**
29 Juli 2021

(30) **Data Prioritas :**
(31) Nomor (32) Tanggal (33) Negara

(43) **Tanggal Pengumuman Paten :**
07 September 2022

(71) **Nama dan Alamat yang Mengajukan Permohonan Paten :**
Universitas Airlangga
Gedung Kahuripan Lt.2 Kantor Manajemen Kampus C
Universitas Airlangga Kampus C, Mulyorejo Indonesia

(72) **Nama Inventor :**
Deny Arifianto,ID
Suryani Dyah Astuti,ID

(74) **Nama dan Alamat Konsultan Paten :**
Universitas Airlangga
Gedung Kahuripan Lt.2 Kantor Manajemen Kampus C
Universitas Airlangga Kampus C, Mulyorejo

(54) **Judul Invensi :** SISTEM ILUMINATOR SKINOLASER DAN APLIKASINYA UNTUK FOTOTERAPI PADA KULIT TERINFEKSI MIKROBA

(57) **Abstrak :**

Invensi ini berhubungan dengan suatu iluminator skinolaser dan aplikasinya untuk akselerator respon penyembuhan. Lebih khusus, iluminator skinolaser tersebut akan membunuh mikroba penyebab infeksi, mengaktivasi sel dan mempercepat respon penyembuhan. Suatu iluminator skinolaser digunakan untuk akselerator respon penyembuhan, yang meliputi Rumahan Lensa (5), yang berfungsi sebagai pengatur jarak fokus dari cahaya laser diode merah (6) dan/atau cahaya laser diode biru (15), Laser diode Merah (6) memiliki kisaran spektrum 600 (enam ratus) nanometer sampai 700 (tujuh ratus) nanometer, Laser diode Biru (15) memiliki kisaran spektrum 400 (empat ratus) nanometer sampai 500 (lima ratus nanometer, Heatsink (7) berfungsi untuk menyebarkan panas yang dihasilkan oleh laser diode merah(6) dan/atau laser diode biru (15) dalam kisaran 35 (tiga puluh lima) hingga 40 (empat puluh) derajat celsius, rangkaian pengendali Laser Merah (8) berfungsi untuk membatasi arus dan tegangan dari baterai (14) menuju laser diode merah (6), rangkaian pengendali Laser Biru (16) berfungsi untuk membatasi arus dan tegangan dari baterai (14) menuju laser diode biru (15), Penampil 7 (tujuh) Segmen (11) berfungsi sebagai indikator pemilihan mode penyinaran, dengan indikasi berupa angka.

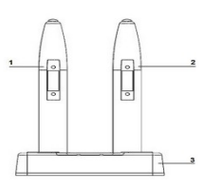

Gambar 1

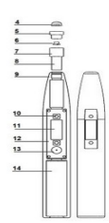

Gambar 2

(20) RI Permohonan Paten

(19) ID (11) No Pengumuman : 2022/04538 (13) A

(51) I.P.C : A 23D 9/007,A 23G 3/40

(21) No. Permohonan Paten : P00202203057

(22) Tanggal Penerimaan Permohonan Paten :
03 Agustus 2020

(30) Data Prioritas :

(31) Nomor	(32) Tanggal	(33) Negara
62/881,983	02 Agustus 2019	US
62/961,562	15 Januari 2020	US
62/961,578	15 Januari 2020	US

(43) Tanggal Pengumuman Paten :
06 September 2022

(71) Nama dan Alamat yang Mengajukan Permohonan Paten :
MARS, INCORPORATED
6885 Elm Street, McLean, VA 22101-3883, United States of America United States of America

(72) Nama Inventor :
CASTRO, Armando, J.,US
GLAZIER, Barry, David,US
BEN-YOSEPH, Eyal, M.,IL
HSU, Chia-Hua,TW
KELLEY, Sara,US
UNLU, Emine,US
WILLCOCKS, Neil, A.,US
COLLINS, Thomas, M.,US

(74) Nama dan Alamat Konsultan Paten :
Lanny Setiawan
Pacific Patent Multiglobal DIPO Business Center Lt. 11, Jalan Jend. Gatot Subroto Kav. 51-52, Jakarta Pusat- 10260 Indonesia

(54) Judul Invensi : PEMBUATAN MAKANAN MANIS BEBASIS LEMAK BARU

(57) Abstrak :
Pengungkapan ini diarahkan pada metodebaruuntuk membuatproduk makanan manisberbasis lemak.

2/5

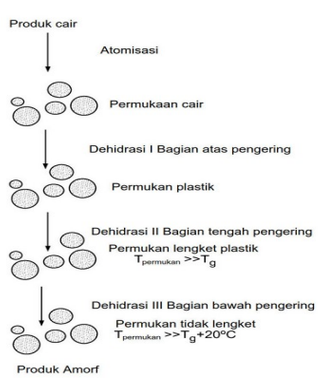

GAMBAR 2

(20) RI Permohonan Paten

(19) ID (11) No Pengumuman : 2022/04548 (13) A

(51) I.P.C : H 04B 17/309

(21) No. Permohonan Paten : P00202010749

(22) Tanggal Penerimaan Permohonan Paten :
29 Desember 2020

(30) Data Prioritas :
(31) Nomor (32) Tanggal (33) Negara

(43) Tanggal Pengumuman Paten :
06 September 2022

(71) Nama dan Alamat yang Mengajukan Permohonan Paten :
Institut Pertanian Bogor (IPB)
Gedung Andi Hakim Nasoetion Lantai 2, Kampus IPB Dramaga, Bogor Indonesia

(72) Nama Inventor :
Nurhaliza Amalia Lestari, S. I. K,ID
Agung Tri Nugroho S. Ik,ID
Prof.Dr. Indra Jaya, M. Sc.,ID
Mahesa Glagah Agung Satria S. Ik, M. Si,ID

(74) Nama dan Alamat Konsultan Paten :
Institut Pertanian Bogor (IPB)
Gedung Andi Hakim Nasoetion Lantai 2, Kampus IPB Dramaga, Bogor

(54) Judul Invensi : ALAT PENDETEKSI TINGGI GELOMBANG LAUT

(57) Abstrak :
Invensi ini berupa alat pendeteksi tinggi gelombang laut dengan sistem pendeteksian secara real-time dan pengiriman data ke database dengan menggunakan sinyal GSM sehingga data dapat diakses melalui situs web. Alat pendeteksi tinggi gelombang laut sesuai invensi ini terdiri dari sensor tekanan (1), rangka sensor (2), kerangka luar (3), kotak panel yang berisi komponen elektronik seperti akumulator (4), solar panel (8), controller solar panel (5), modem (7), dan kotak elekronik (6), dan hasil data yang dapat ditampilkan pada situs web. Data tinggi gelombang yang ditampilkan pada situs web nantinya berupa grafik tinggi muka air dengan interval waktu perekaman data 100 ms sehingga dapat menampilkan gelombang lautnya. Dalam penggunaannya, alat nantinya diletakkan di dasar perairan dan akan mendeteksi tekanan untuk selanjutnya data akan dikalibrasikan menjadi nilai kedalaman atau tinggi muka air.

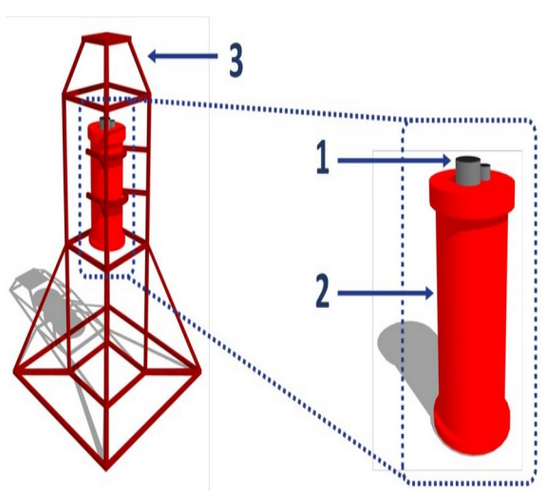

Gambar 1

(20) RI Permohonan Paten

(19) ID (11) No Pengumuman : 2022/04597 (13) A

(51) I.P.C : B 29C 65/08,B 29C 59/04,B 65H 45/12,B 65H 37/04

(21) No. Permohonan Paten : P00202203376

(22) Tanggal Penerimaan Permohonan Paten :
19 November 2020

(30) Data Prioritas :

(31) Nomor	(32) Tanggal	(33) Negara
2019-209101	19 November 2019	JP
2020-192619	19 November 2020	JP

(43) Tanggal Pengumuman Paten :
08 September 2022

(71) Nama dan Alamat yang Mengajukan Permohonan Paten :
KAO CORPORATION
14-10, Nihonbashi Kayabacho 1-chome, Chuo-ku, Tokyo 1038210 Japan

(72) Nama Inventor :
KURODA, Keisuke,JP
MARUYAMA, Hiroshi,JP

(74) Nama dan Alamat Konsultan Paten :
Ronny Gunawan
Puri Indah Blok 1-6/No. 1, Jalan Kembang Permai

(54) Judul Invensi : METODE DAN PERALATAN UNTUK MEMPRODUKSI LEMBAR KOMPOSIT, LEMBAR KOMPOSIT DAN BENDA PENYERAP

(57) Abstrak :
Metode untuk memproduksi lembar komposit dari invensi ini memiliki tahap pemberian bentuk untuk mengubah bentuk lembar pertama (1) menjadi bentuk menonjol dan melekuk, tahap superposisi untuk melapiskan lembar kedua (2) pada lembar pertama yang diubah bentuknya (1), dan tahap penerapan ultrasonik untuk menyisipkan dua lembar yang dilapiskan (1, 2) diantara tonjolan (35) dari penggulung bentuk menonjol dan melekuk (31) dan permukaan penerapan getaran (42t) dari bagian ujung dari tanduk ultrasonik (42) dan menerapkan vibrasi ultrasonik pada lembaran. Alur (46) yang memanjang sepanjang poros putaran dari penggulung bentuk menonjol dan melekuk (31) dibentuk pada permukaan penerapan getaran (42t). Pada tahap penerapan ultrasonik, lubang tembusan (6) dan bagian terfusi (4) yang memiliki lubang tembusan (6) dibentuk pada tumpukan dari dua lembar (1, 2) dengan menggunakan tanduk ultrasonik (42) yang memiliki alur (46).

GAMBAR 6

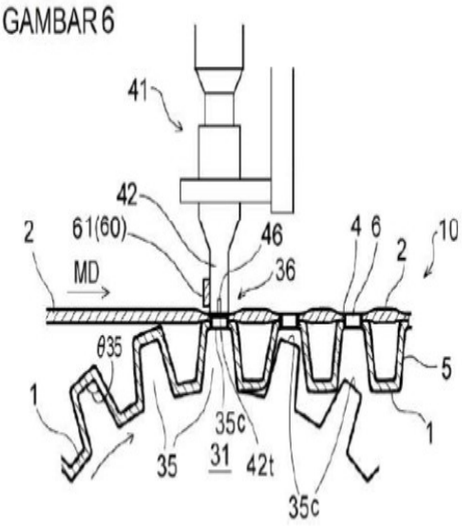

(20) RI Permohonan Paten

(19) ID (11) No Pengumuman : 2022/04547 (13) A

(51) I.P.C : B 65D 88/74,B 65D 90/00

(21) No. Permohonan Paten : P00202101629

(22) Tanggal Penerimaan Permohonan Paten :
04 Maret 2021

(30) Data Prioritas :
(31) Nomor (32) Tanggal (33) Negara

(43) Tanggal Pengumuman Paten :
06 September 2022

(71) Nama dan Alamat yang Mengajukan Permohonan Paten :
LPPM Universitas Andalas
Gedung Rektorat Lantai 2, Kampus UNAND Limau Manis Indonesia

(72) Nama Inventor :
Dinah Cherie,ID
Muhammad Makky,ID

(74) Nama dan Alamat Konsultan Paten :
LPPM Universitas Andalas
Gedung Rektorat Lantai 2, Kampus UNAND Limau Manis

(54) Judul Invensi : STRATEGI PENYIMPANAN DAN TRANSPORTASI MINYAK EDIBEL UNTUK PABRIK PENGOLAHAN MENGGUNAKAN GAS ANTI KONTAMINASI

(57) Abstrak :

Invensi mengenai suatu Strategi Penyimpanan Dan Transportasi Minyak Edibel Untuk Pabrik Pengolahan Menggunakan Gas Anti Kontaminasi bertekanan 206.8 kPa atau lebih, kemurnian 90%, kadar uap air <0.1%. Sistem dilengkapi dengan sensor suhu (20), sistem penukar panas (14), sensor Helium (He), sensor Xenon (Xe)(13) dan sensor tekanan udara (manometer) (7) yang memberikan umpan balik kepada sistem kontrol (12) mampu beroperasi secara otomatis untuk mengatur sistem perpindahan panas sehingga suhu dan fase minyak yang disimpan, komposisi gas dan tekanan udara pada ruangan antara tutup wadah dan permukaan bahan (3) terkontrol. Sensor dan sistem kontrol bekerja dengan transmisi sinyal radio (16) atau kabel (15). Sistem ini memiliki keunggulan dimana minyak edibel disimpan dalam fase beku, proses hidrolisis dapat dihentikan karena kandungan air atau uap air yang sangat kecil pada ruangan antara tutup wadah dan permukaan minyak edibel (3). Proses oksidasi pada minyak edibel (1) dapat dihentikan karena kandungan oksigen atau oksidator lainnya sangat kecil pada ruangan antara tutup wadah dan permukaan minyak edibel (3). Proses kontaminasi dari luar wadah dapat dihentikan karena tekanan udara pada ruangan antara tutup wadah dan permukaan minyak edibel (3) lebih tinggi dari tekanan atmosfir. Dapat mempertahankan indikator kualitas dan keamanan pangan minyak edibel (1) tersimpan.

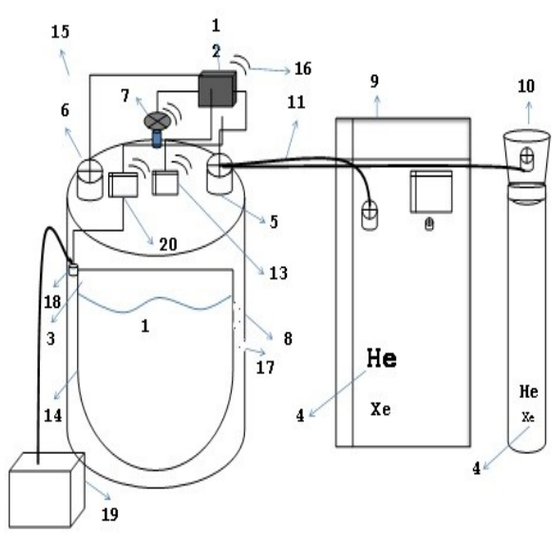

(20) RI Permohonan Paten

(19) ID (11) No Pengumuman : 2022/04616 (13) A

(51) I.P.C : A 61K 36/8962

(21) No. Permohonan Paten : P00202007614

(22) Tanggal Penerimaan Permohonan Paten :
16 Oktober 2020

(30) Data Prioritas :
(31) Nomor (32) Tanggal (33) Negara

(43) Tanggal Pengumuman Paten :
09 September 2022

(71) Nama dan Alamat yang Mengajukan Permohonan Paten :
Sentra KI Universitas Sam Ratulangi
Jl. Kampus Unsrat, Manado Indonesia

(72) Nama Inventor :
Edwin de Queljoe,ID
Herny Emma Inonta Simbala,ID

(74) Nama dan Alamat Konsultan Paten :
Universitas Sam Ratulangi
Jl. Kampus Unsrat, Manado

(54) Judul Invensi : Komposisi Dosis dari Ekstrak Umbi Bawang Hutan (Eleutherine Americana.Merr)Sebagai Antioksidan

(57) Abstrak :
Tanaman bawang Hutan (Eleutherine americana Merr.) atau biasa disebut bawang hutan merupakan tanaman liar yang sudah dipergunakan masyarakat lokal sebagai obat berbagai jenis penyakit. Penelitian ini bertujuan untuk mengetahui aktivitas senyawa antioksidan dari ekstrak etanol bulbus bawang Hutan yang berasal dari Kota Kotamobagu. Metode penelitian ini adalah eksperimental laboratorium. Awalnya sampel bulbus bawang Dayak diekstraksi maserasi dengan pelarut etanol 96% kemudian dievaporasi hingga didapatkan ekstrak kental. Sebagai parameter, digunakan metode DPPH (1,1diphenyl-2-picrylhydrazyl) untuk pengujian aktivitas antioksidan sampel pada konsentrasi 50, 60, 70, 80 dan 90 mg/L dan sebagai standar pembanding digunakan Vitamin C dengan konsentrasi 2, 4, 6, 8 dan 10 mg/L. Hasil penelitian yang didapat menunjukkan aktivitas antioksidan pada ekstrak etanol bulbus bawang Dayak dengan nilai IC50 sebesar 41,46 mg/L dan pada vitamin C nilai IC50 sebesar 1,04 mg/L. Berdasarkan hasil tersebut dapat disimpulkan bahwa ekstrak etanol bulbus bawang hutan memiliki aktivitas antioksidan yang sangat kuat. Kata kunci: Bulbus Bawang Dayak, Aktivitas, Antioksidan, DPPH

(20) RI Permohonan Paten

(19) ID (11) No Pengumuman : 2022/04550 (13) A

(51) I.P.C : E 04B 1/98

(21) No. Permohonan Paten : P00202008758

(22) Tanggal Penerimaan Permohonan Paten :
20 November 2020

(30) Data Prioritas :
(31) Nomor (32) Tanggal (33) Negara

(43) Tanggal Pengumuman Paten :
06 September 2022

(71) Nama dan Alamat yang Mengajukan Permohonan Paten :
Universitas Gadjah Mada
Direktorat Penelitian, Gedung Pusat UGM Lantai 3 Sayap Selatan, Bulaksumur, Depok, Sleman, DIY 55281 Indonesia

(72) Nama Inventor :
Ali Awaludin,ID
Angga Fajar Setiawan,ID
Mukhlis Sunarso,ID
Iman Satyarno,ID
Guntara Muria Adityawarman,ID

(74) Nama dan Alamat Konsultan Paten :
Universitas Gadjah Mada
Direktorat Penelitian, Gedung Pusat UGM Lantai 3 Sayap Selatan, Bulaksumur, Depok, Sleman, DIY 55281

(54) Judul Invensi : ALAT PEREDAM GAYA GEMPA STRUKTUR JEMBATAN STOPER PANEL GESER MULTI ARAH VARIAN BADAN BERSILANG (SPGMA-BB)

(57) Abstrak :

Invensi ini terkait dengan alat peredam tambahan struktur jembatan untuk mencegah kerusakan berat maupun kegagalan struktural akibat gaya gempa pada multi arah dalam bidang horisontal yang berupa stoper panel geser multi arah varian badan bersilang (SPGMA-BB). Alat SPGMA-BB ini didesain untuk struktur jembatan girder dengan dukungan pilar ataupun kelompok tiang spun pile yang menggunakan sistem tumpuan karet elastis (non-damper). Komponen utama SPGMA-BB yang terdiri dari badan, sayap, dan sirip terbuat dari pelat baja mutu rendah dapat menghasilkan energi disipasi akibat deformasi geser plastis. Konfigurasi badan tersusun atas dua bidang pelat yang saling bersilangan memungkinkan untuk mendukung gaya geser dan terjadi deformasi geser pada multi arah bidang horisontal. Pelelehan material badan terjadi pada deformasi yang kecil melalui mekanisme deformasi geser. Apabila ada deformasi struktur yang kecil akibat gempa, energi disipasi secara cepat segera tercapai. Untuk minimalisir kerusakan kolom, SPGMA-BB didesain memiliki gaya geser yang lebih kecil daripada struktur pilar jembatan. Apabila terjadi gempa, SPGMA-BB mengalami deformasi plastis geser terlebih dahulu, sedangkan struktur pilar ataupun kelompok tiang spun pile jembatan masih berperilaku elastis. Fase plastis material inilah yang berperan dalam mendisipasi energi gempa sehingga gaya gempa berkurang. Kondisi pilar yang masih elastis mengindikasikan tidak terjadi kerusakan yang signifikan (retak kecil).

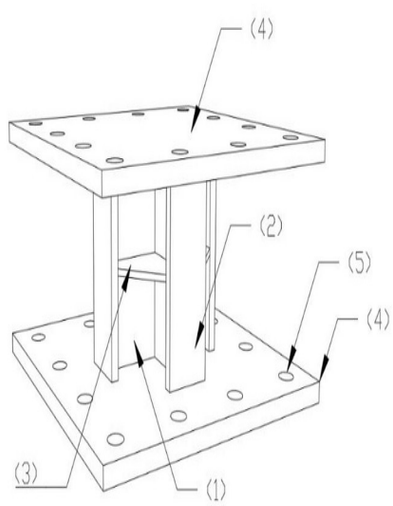

(20) **RI Permohonan Paten**

(19) **ID** **(11)** **No Pengumuman : 2022/04614** **(13) A**

(51) **I.P.C : A 61K 31/00**

(21) **No. Permohonan Paten :** P00202007342

(22) **Tanggal Penerimaan Permohonan Paten :**
08 Oktober 2020

(30) **Data Prioritas :**
(31) Nomor (32) Tanggal (33) Negara

(43) **Tanggal Pengumuman Paten :**
09 September 2022

(71) **Nama dan Alamat yang Mengajukan Permohonan Paten :**
ANGGIT FITRIA
Plempoh RT 04/ RW 14, Bokoharjo, Prambanan, Sleman, D.I. Yogyakarta Indonesia

(72) **Nama Inventor :**
Prof. Dr. JUMINA,ID
YOGA PRIASTOMO,ID
Dr. ABDUL KARIM ZULKARNAIN, M.Si. APT,ID
ANGGIT FITRIA,ID
Dr. dr. ETI NURWENING SHOLIKHAH, M.Kes.,ID
Dr. DWI SISWANTA,ID

(74) **Nama dan Alamat Konsultan Paten :**
Prof. Dr. JUMINA
Puri Sewon Asri H-16 RT/RW 002/-, Panggungharjo, Sewon, Bantul, D.I. Yogyakarta

(54) **Judul Invensi :** PENGHAMBATAN TIROSINASE OLEH SALAH SATU TURUNAN KALIKS[4]RESORSINARENA

(57) **Abstrak :**
Hasil sintesis salah satu turunan kaliks[4]resorsinarena, yaitu C-4-hidroksi-3-metoksifenilkaliks[4]resorsinarena memiliki aktivitas menghambat tirosinase. Senyawa tersebut memberikan penghambatan tirosinase sama efektif seperti hidrokuinon. Bahan C-4-hidroksi-3-metoksifenilkaliks[4]resorsinarena dapat digunakan sebagai kandidat obat menggantikan hidrokuinon.

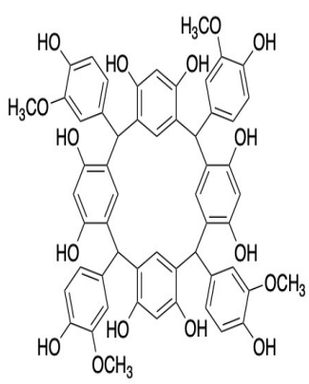

C-4-hidroksi-3-metoksifenilkaliks[4]resorsinarena

Gambar 1

(20) RI Permohonan Paten

(19) ID (11) No Pengumuman : 2022/04621 (13) A

(51) I.P.C : A 61K 31/4184,A 61K 31/415,A 61K 31/15

(21) No. Permohonan Paten : P00202008364

(22) Tanggal Penerimaan Permohonan Paten :
09 November 2020

(30) Data Prioritas :
(31) Nomor (32) Tanggal (33) Negara

(43) Tanggal Pengumuman Paten :
09 September 2022

(71) Nama dan Alamat yang Mengajukan Permohonan Paten :
Universitas Gadjah Mada
Direktorat Penelitian, Gedung Pusat UGM Lantai 3 Sayap Selatan, Bulaksumur, Depok, Sleman, DIY 55281 Indonesia

(72) Nama Inventor :
Minandre Wiratama,ID
Tutik Dwi Wahyuningsih,ID
Fathoni Ega Mulyana,ID
Artania Adnin Tri Suma,ID

(74) Nama dan Alamat Konsultan Paten :
Universitas Gadjah Mada
Direktorat Penelitian, Gedung Pusat UGM Lantai 3 Sayap Selatan, Bulaksumur, Depok, Sleman, DIY 55281

(54) Judul Invensi : SENYAWA PIRAZOLINA [1-BENZOIL-3-(4-KLOROFENIL)-5-(3,4-DIMETOKSIFENIL)-2-PIRAZOLINA] YANG DIPEROLEH DENGAN METODE SONIKASI SEBAGAI ANTIMALARIA

(57) Abstrak :

Senyawa golongan pirazolina memiliki aktivitas biologis yang beragam. Namun isolasi pirazolina dari bahan alam memiliki kendala karena hasil isolasi biasanya sangat sedikit. Hal ini mendorong upaya untuk menghasilkan senyawa turunan pirazolina yang dapat diproduksi dalam jumlah banyak dan dapat digunakan sebagai senyawa obat antimalaria. Pendekatan yang dilakukan adalah dengan melakukan sintesis senyawa turunan pirazolina melalui metode sonikasi dari bahan dasar kalkon, hidrazina hidrat dan benzoil klorida dengan menggunakan katalis asam asetat glasial. Metode sonikasi memberikan kemudahan dan waktu yang lebih cepat pada saat sintesis sehingga diperoleh senyawa produk yaitu [1-benzoil-3-(4-klorofenil)-5-(3,4-dimetoksifenil)-2-pirazolina]. Selanjutnya, senyawa pirazolina tersebut diuji toksisitasnya sebagai antimalaria secara in vitro terhadap parasit Plasmodium falciparum 3D7. Proses sintesis dengan menggunakan metode sonikasi pada frekuensi 40 kHz dicapai pada waktu optimum 90 menit menghasilkan padatan putih dengan rendemen 90,47%. Uji toksisitas terhadap Plasmodium falciparum 3D7 memberikan nilai IC50 sebesar 2,79 μM. Oleh karena itu, senyawa [1-benzoil-3-(4-klorofenil)-5-(3,4-dimetoksifenil)-2-pirazolina] dikategorikan sebagai senyawa yang aktif sebagai antimalaria.

(20) **RI Permohonan Paten**

(19) **ID** **(11)** **No Pengumuman : 2022/04520** **(13) A**

(51) **I.P.C : C 22B 3/44,C 22B 3/42,C 22B 3/26,C 22B 59/00**

(21) **No. Permohonan Paten :** P00202204790

(22) **Tanggal Penerimaan Permohonan Paten :**
07 September 2020

(30) **Data Prioritas :**

(31) Nomor	(32) Tanggal	(33) Negara
2019-173050	24 September 2019	JP
2020-027793	21 Februari 2020	JP
2020-091441	26 Mei 2020	JP

(43) **Tanggal Pengumuman Paten :**
06 September 2022

(71) **Nama dan Alamat yang Mengajukan Permohonan Paten :**
SUMITOMO METAL MINING CO., LTD.
11-3, Shimbashi 5-chome, Minato-ku, Tokyo 1058716 Japan

(72) **Nama Inventor :**
HIGAKI Tatsuya,JP
WATANABE Hiroto,JP

(74) **Nama dan Alamat Konsultan Paten :**
Belinda Rosalina
Gandaria 8, Lantai 3 Unit D Jalan Sultan Iskandar Muda (Arteri Pondok Indah), Jakarta Selatan 12240

(54) **Judul Invensi :** METODE UNTUK PEROLEHAN KEMBALI SKANDIUM

(57) **Abstrak :**

Invensi ini menyediakan metode untuk memulihkan skandium, metode tersebut mampu secara efisien memulihkan skandium dengan kemurnian tinggi dari larutan yang mengandung pengotor bersama dengan skandium. Invensi ini adalah metode untuk memulihkan skandium, metode tersebut terdiri dari: tahap netralisasi S3 dimana larutan yang mengandung skandium dilewatkan melalui resin penukar ion, eluen yang dielusi dari resin penukar ion dinetralkan dengan menambahkan zat penetral dan dimetilglioksim ke dalamnya, dan selanjutnya endapan yang dinetralkan dan filtrat yang dinetralkan diperoleh dengan cara pemisahan padat-cair; tahap ekstraksi pelarut S4 dimana eluensetelah netralisasi dikenai perlakuan ekstraksi pelarut; dan tahap pemulihan skandium S5 dimana skandium oksida diperoleh kembali dari residu ekstraksi yang dipisahkan melalui perlakuan ekstraksi pelarut.

GAMBAR 1

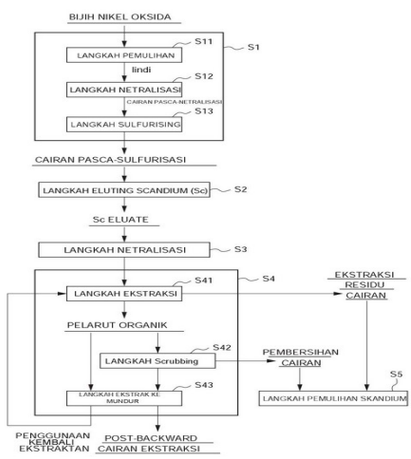

(20) RI Permohonan Paten

(19) ID (11) No Pengumuman : 2022/04523 (13) A

(51) I.P.C : A 47J 31/44

(21) No. Permohonan Paten : P00202204830

(22) Tanggal Penerimaan Permohonan Paten :
21 September 2020

(30) Data Prioritas :

(31) Nomor	(32) Tanggal	(33) Negara
62/904,805	24 September 2019	US

(43) Tanggal Pengumuman Paten :
06 September 2022

(71) Nama dan Alamat yang Mengajukan Permohonan Paten :
KEURIG GREEN MOUNTAIN, INC.
53 South Avenue, Burlington, MA 01803 United States of America

(72) Nama Inventor :
IOANNIDIS, Nicholas, George,US
CASSANO, Robert, Dana,US
FUCCI, Joseph, George,US

(74) Nama dan Alamat Konsultan Paten :
Nadia Ambadar
Jl. Proklamasi No. 79, Pegangsaan, Menteng, Jakarta

(54) Judul Invensi : MESIN MINUMAN DENGAN KAPSUL PENCITRAAN

(57) Abstrak :
Mesin minuman yang diatur untuk menggambarkan setidaknya sebagian dari kapsul yang dipegang oleh stasiun pembuat minuman dari mesin. Bagian dari stasiun pembentuk minuman dapat dipindahkan antara posisi terbuka dan tertutup, dan sebagian dari kapsul dapat dicitrakan sementara bagian dari stasiun pembentuk berada di antara posisi terbuka dan tertutup. Gambar kapsul dapat ditangkap hanya ketika bagian stasiun pembentuk dipindahkan ke posisi tertutup, dan tanggal gambar dibuang jika stasiun pembentuk dipindahkan ke posisi terbuka sebelum pembentukan minuman.

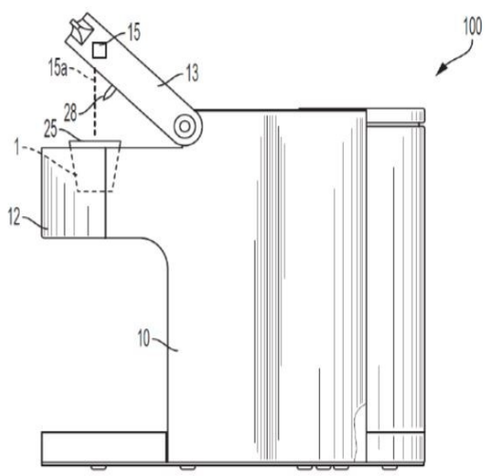

Gambar. 3

(20) RI Permohonan Paten

(19) ID (11) No Pengumuman : 2022/04530 (13) A

(51) I.P.C : H 01M 0/14

(21) No. Permohonan Paten : P00202204900

(22) Tanggal Penerimaan Permohonan Paten :
24 September 2020

(30) Data Prioritas :

(31) Nomor	(32) Tanggal	(33) Negara
2019-178091	27 September 2019	JP

(43) Tanggal Pengumuman Paten :
06 September 2022

(71) Nama dan Alamat yang Mengajukan Permohonan Paten :
GS YUASA INTERNATIONAL LTD.
1, Inobaba-cho, Nishinosho, Kisshoin, Minami-ku, Kyoto-shi, Kyoto 6018520 JAPAN Japan

(72) Nama Inventor :
Fumiya SUGIMURA,JP
Akihito TSUJINAKA,JP

(74) Nama dan Alamat Konsultan Paten :
Ika Citra Dewi
CIDID LAW FIRM & IP SERVICES Menara Karya Lantai 28, Jl. H.R. rasuna Said Blok X-5. Kav. 1-2, Jakarta Selatan 12950

(54) Judul Invensi : BATERAI ASAM-TIMBAL

(57) Abstrak :
Baterai asam-timbal mencakup sekurang-kurangnya salah satu elemen dan larutan elektrolit. Elemen tersebut meliputi pelat elektrode positif, pelat elektrode negatif, dan separator yang ditempatkan di antara pelat elektrode positif dan pelat elektrode negatif. Dalam sekurang-kurangnya salah satu elemen, pelat elektrode negatif mengandung bahan elektrode negatif, bahan elektrode negatif mengandung bahan pengembang organik (tidak termasuk senyawa lignin) yang mengandung unit senyawa aromatik monosiklik, dan jarak di antara pelat elektrode positif dan pelat elektrode negatif adalah kurang dari 1,1 mm.

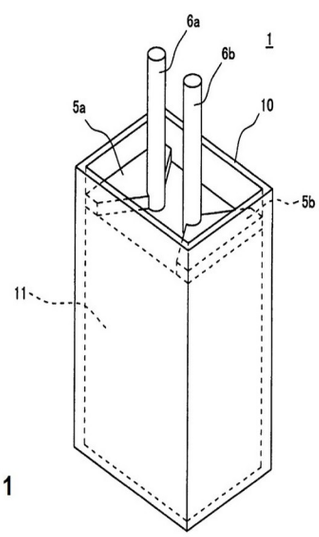

Gambar 1

(20) RI Permohonan Paten

(19) ID (11) No Pengumuman : 2022/04612 (13) A

(51) I.P.C : A 61K 31/485

(21) No. Permohonan Paten : P00202006643

(22) Tanggal Penerimaan Permohonan Paten :
11 September 2020

(30) Data Prioritas :
(31) Nomor (32) Tanggal (33) Negara

(43) Tanggal Pengumuman Paten :
09 September 2022

(71) Nama dan Alamat yang Mengajukan Permohonan Paten :
Institut Teknologi Bandung
Divisi HaKI dan Hukum LPIK ITB, Jl. Ganesha No.15 F Bandung Indonesia

(72) Nama Inventor :
Dr. Ilma Nugrahani, M.Si., Apt.,ID

(74) Nama dan Alamat Konsultan Paten :
Institut Teknologi Bandung
Divisi HaKI dan Hukum LPIK ITB, Jl. Ganesha No.15 F Bandung

(54) Judul Invensi : KOKRISTAL GARAM NATRIUM MEFENAMAT-NIKOTINAMID UNTUK MENINGKATKAN KELARUTAN DAN DISOLUSI OBAT ANTI-INFLAMASI ASAM MEFENAMAT DAN METODE PEMBUATANNYA

(57) Abstrak :

Sesuai invensi ini disediakan suatu kokristal garam natrium mefenamat–nikotinamid untuk obat anti-inflamasi asam mefenamat dan metode pembuatannya. Kokristal natrium mefenamat-nikotinamid hemihidrat berbentuk jarum atau gumpalan dengan puncak difraksi pada 2θ = 4,70; 10,30; 12,20; 16,00; 23,70; 25,5°. Sedangkan bentuk monohidrat berbentuk batang dan memiliki puncak difraksi pada 2θ = 6,80; 8,20; 8,70; 14,80; 16,20; 17,9°. Keduanya melebur pada 160–1800C. Pembuatan garam kokristal tersebut dilakukan dengan metode penggerusan basah dan penguapan lambat menggunakan pelarut organik (methanol/ethanol/aseton) 50-90% atau air murni pada kondisi ruang untuk hemihidrat dan suhu dingin untuk monohidrat. Kokristal garam natrium mefenamat-nikotinamid tersebut memiliki profil stabilitas dan kinerja farmasetika yang lebih unggul dibandingkan bentuk asam mefenamat maupun garam natrium mefenamat tunggal. Dari uji kelarutan, kokristal natrium mefenamat-nikotinamid hemihidrat meningkatkan kelarutan sebesar 3-4 kali dan monohidrat 2-3 kali dari natrium mefenamat. Sedangkan uji disolusi menunjukkan bahwa kedua garam kokristal baru tersebut sudah terlepas pada menit ke-3 dibandingkan natrium mefenamat pada menit ke-15 dan campuran fisik pada menit ke-5 dalam pH 6.8.

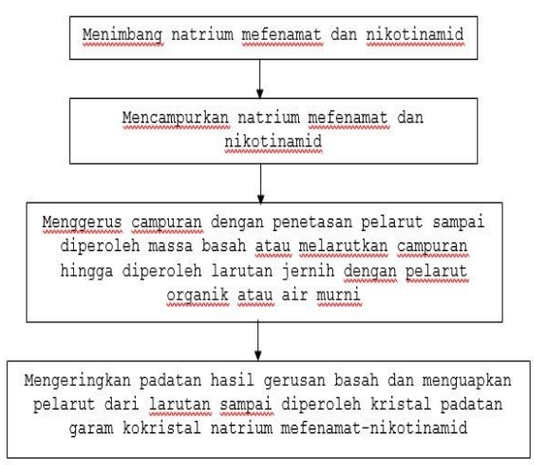

Gambar 2

(20) **RI Permohonan Paten**

(19) **ID** **(11)** **No Pengumuman : 2022/04600** **(13) A**

(51) **I.P.C : A 61K 8/891,A 61K 8/58,A 61Q 19/10,A 61Q 5/00,G 01N 21/51**

(21) **No. Permohonan Paten :** P00202203446

(22) **Tanggal Penerimaan Permohonan Paten :**
04 November 2020

(30) **Data Prioritas :**

(31) Nomor	(32) Tanggal	(33) Negara
19212673.8	29 November 2019	EP

(43) **Tanggal Pengumuman Paten :**
08 September 2022

(71) **Nama dan Alamat yang Mengajukan Permohonan Paten :**
Unilever IP Holdings B.V.
Weena 455, 3013 AL Rotterdam, Netherlands
Netherlands

(72) **Nama Inventor :**
Sinead Elizabeth BOND,GB
Lynsey Joanne COAN,GB
Raquel GUTIERREZ-ABAD,ES
Jun on Jamie YIP,GB

(74) **Nama dan Alamat Konsultan Paten :**
Arifia Jauharia Fajra
Suite 701, Pondok Indah Office Tower 2 Jl. Sultan Iskandar Muda Kav. V-TA, Pondok Indah Jakarta 12310, Indonesia

(54) **Judul Invensi :** METODE UNTUK MENENTUKAN SIFAT-SIFAT BILAS

(57) **Abstrak :**
Suatu metode untuk mengukur sifat-sifat bilas dari suatu komposisi dari suatu permukaan manusia, yang mencakup tahap-tahap: i) menyediakan suatu komposisi perlakuan kosmetik; ii) mengaplikasikan komposisi (i) tersebut pada permukaan; iii) membilas permukaan tersebut dengan air; iv) mengumpulkan air bilasan; v) secara opsional mengulangi tahap iii) - iv); dan vi) mengukur turbiditas air bilasan yang terkumpul;hingga tercapai turbiditas konstan.

(20) RI Permohonan Paten

(19) ID (11) No Pengumuman : 2022/04577 (13) A

(51) I.P.C : G 06F 16/00

(21) No. Permohonan Paten : P00202004684

(22) Tanggal Penerimaan Permohonan Paten :
26 Desember 2018

(30) Data Prioritas :

(31) Nomor	(32) Tanggal	(33) Negara
201810019829.4	09 Januari 2018	CN

(43) Tanggal Pengumuman Paten :
08 September 2022

(71) Nama dan Alamat yang Mengajukan Permohonan Paten :
ADVANCED NEW TECHNOLOGIES CO., LTD.
Cayman Corporate Centre, 27 Hospital Road, George Town , Grand Cayman KYI-9008, Cayman Islands Cayman Islands

(72) Nama Inventor :
Fang FANG,CN
Han LI,CN

(74) Nama dan Alamat Konsultan Paten :
Marolita Setiati
PT.Spruson Ferguson Indonesia Graha Paramita 3B Floor, Zona D Jalan Denpasar Raya Blok D2 Kavling 8 Kuningan

(54) Judul Invensi : METODE DAN PERALATAN UNTUK VISUALISASI KEGIATAN KESEJAHTERAAN MASYARAKAT

(57) Abstrak :
Invensi ini mengungkapkan suatu metode dan peralatan untuk memvisualisasikan kegiatan-kegiatan kesejahteraan masyarakat, metode ini meliputi: merespons operasi dari pengguna target yang memilih satu daerah untuk pelaksanaan kegiatan kesejahteraan masyarakat, dan menampilkan peta kesejahteraan masyarakat daerah geografis target tersebut kepada pengguna target, peta kesejahteraan masyarakat meliputi ikon pertama yang mengindikasikan kegiatan kesejahteraan masyarakat yang telah dilakukan dan ikon kedua untuk kegiatan kesejahteraan masyarakat yang dapat untuk dilakukan (S102); merespons operasi dari pengguna target yang memilih ikon kedua pada peta kesejahteraan masyarakat, dan memperbarui ikon kedua yang dipilih agar menjadi ikon pertama (S104).

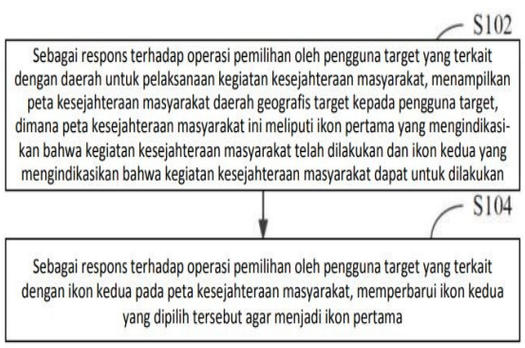

Gb. 1

(20) RI Permohonan Paten

(19) ID (11) No Pengumuman : 2022/04510 (13) A

(51) I.P.C : C 07C 69/145,C 07C 33/14,C 07C 67/11,C 07C 17/10,C 07C 29/09,C 07C 22/02,C 07C 22/00

(21) No. Permohonan Paten : P00202203871

(22) Tanggal Penerimaan Permohonan Paten :
25 September 2020

(30) Data Prioritas :

(31) Nomor	(32) Tanggal	(33) Negara
2023931	02 Oktober 2019	NL

(43) Tanggal Pengumuman Paten :
06 September 2022

(71) Nama dan Alamat yang Mengajukan Permohonan Paten :
ISOBIONICS B.V.
Urmonderbaan 22, 6167 RD Geleen Netherlands

(72) Nama Inventor :
CALLANT, Dominique,BE
ALSTERS, Paul,NL
DAUTZENBERG, Karin,NL
GONZALES DE CASTRO, Angela,ES
TROKOWSKI, Robert,PL

(74) Nama dan Alamat Konsultan Paten :
Marolita Setiati
PT SPRUSON FERGUSON INDONESIA, Graha Paramita 3B Floor Zona D Jl. Denpasar Raya Blok D2 Kav.8 Kuningan

(54) Judul Invensi : OKSIDASI SANTALENA MENJADI SANTALOL

(57) Abstrak :
Invensi ini berkaitan dengan proses oksidasi santalena menjadi santalol. Bahan awal khususnya adalah campuran yang mengandung alfa-santalena, beta-santalena, epi-beta-santalena, trans-alfa-bergamoten dan beta-bisabolena. Oksidasi santalena terjadi melalui senyawa antara kloro-santalena. Substitusi substituen kloro oleh asetat menghasilkan campuran santalil aktat yang sesuai, yang dihidrolisis untuk menghasilkan campuran santalol yang sesuai.