BERITA RESMI DESAIN INDUSTRI

No. 25/DI/2020

DIUMUMKAN TANGGAL
18 Agustus 2020 s.d. 17 November 2020

PENGUMUMAN BERLANGSUNG SELAMA 3 (TIGA) BULAN

PASAL 25 AYAT (1) UNDANG-UNDANG DESAIN INDUSTRI
NOMOR 31 TAHUN 2001

DITERBITKAN BULAN
Agustus 2020

DIREKTORAT HAK CIPTA DAN DESAIN INDUSTRI
DIREKTORAT JENDERAL KEKAYAAN INTELEKTUAL
KEMENTERIAN HUKUM DAN HAK ASASI MANUSIA REPUBLIK INDONESIA

DAFTAR ISI BRDI No. 25/DI/2020

18 Agustus 2020 s.d. 17 November 2020

No	Nomor Permohonan	Tanggal Penerimaan	Kelas	Judul Desain
1	A00201903844	25-NOV-19	09-03	DUS MINYAK TELON KEMASAN KECIL
2	A00201903858	25-NOV-19	12-08	LABORATORIUM KELILING PENGUJIAN TEKNIK SIPIL UNIVERSITAS BANDAR LAMPUNG (LEBING-UBL)
3	A00201903891	27-NOV-19	25-03	RUMAH LULO STUDIO
4	A00201903911	28-NOV-19	21-01	MAINAN ANAK (KC 101-1)
5	A00201903912	28-NOV-19	21-01	MAINAN ANAK (KC 702)
6	A00201903913	28-NOV-19	21-01	MAINAN ANAK (KC 511)
7	A00201903914	28-NOV-19	21-01	MAINAN (KC215)
8	A00201903915	28-NOV-19	21-01	MAINAN ANAK (502 L)
9	A00201903916	28-NOV-19	21-01	MAINAN ANAK (KC811)
10	A00201903917	28-NOV-19	21-01	MAINAN ANAK (KC 512)
11	A00201903918	28-NOV-19	21-01	MAINAN ANAK (KC 211)
12	A00201903919	28-NOV-19	21-01	MAINAN ANAK (KC106)
13	A00201903920	28-NOV-19	09-01	BOTOL KACA POLOS
14	A00201903921	28-NOV-19	08-08	TUTUP REL HORDENG
15	A00201903922	28-NOV-19	21-01	MAINAN (KC105)
16	A00201903923	28-NOV-19	09-01	BOTOL KACA DEKORASI DENGAN TUTUP
17	A00201903924	28-NOV-19	14-03	TELEPON GENGGAM (F9S)
18	A00201903925	28-NOV-19	14-03	TELEPON GENGGAM
19	A00201903926	28-NOV-19	08-08	TUTUP REL HORDENG
20	A00201903927	28-NOV-19	12-15	BAN
21	A00201903928	28-NOV-19	09-01	PREFORM BOTOL KEMASAN
22	A00201903929	29-NOV-19	07-01	SET WADAH MANGKUK
23	A00201903930	29-NOV-19	07-01	PIRING
24	A00201903931	29-NOV-19	07-07	BASI TUTUP OVAL
25	A00201903932	29-NOV-19	07-07	BASI TUTUP SEGI
26	A00201903933	29-NOV-19	21-01	KERETA MAINAN
27	A00201903936	29-NOV-19	03-01	SARUNG HANDPHONE
28	A00201903937	29-NOV-19	19-08	LABEL KEMASAN
29	A00201903938	29-NOV-19	20-01	PERANTI PEMINDAI PINTAR
30	A00201903940	29-NOV-19	08-06	KUNCIAN PINTU CERDAS
31	A00201903941	29-NOV-19	08-06	KUNCI KUNCIAN PINTU CERDAS
32	A00201903942	29-NOV-19	08-06	GAGANG KUNCIAN PINTU CERDAS
33	A00201903944	29-NOV-19	02-04	SENDAL BA 212L
34	A00201903945	29-NOV-19	14-04	LAYAR PENAMPIL DENGAN ANTAR MUKA PENGGUNA GRAFIS
35	A00201903946	29-NOV-19	14-04	LAYAR PENAMPIL DENGAN ANTAR MUKA PENGGUNA GRAFIS
36	A00201903947	29-NOV-19	12-11	SEPEDA MOTOR
37	A00201903948	29-NOV-19	07-01	GELAS
38	A00201903949	29-NOV-19	12-15	BAN MOTOR
39	A00201903952	02-DEC-19	26-05	LAMPU
40	A00201903953	02-DEC-19	02-04	SANDAL 1017M
41	A00201903954	02-DEC-19	11-02	POT BUNGA
42	A00201903955	02-DEC-19	06-01	KURSI BASO
43	A00201903956	02-DEC-19	09-04	KERANJANG PUPUK

44	A00201903957	02-DEC-19	09-03	KEMASAN ROKOK
45	A00201903958	02-DEC-19	02-03	HELM MX 409
46	A00201903959	02-DEC-19	13-03	SAKELAR
47	A00201903960	02-DEC-19	13-03	STOP KONTAK
48	A00201903961	02-DEC-19	13-03	STOP KONTAK
49	A00201903962	02-DEC-19	13-03	SAKELAR
50	A00201903963	03-DEC-19	12-11	SEPEDA MOTOR
51	A00201903964	03-DEC-19	23-03	PELAT ABSORBER BERBENTUK V DENGAN PENYIMPANAN TERMAL BAHAN BERUBAH FASE
52	A00201903965	03-DEC-19	09-05	DESAIN KEMASAN KECAP DEWATA MANALAGI
53	A00201903966	03-DEC-19	10-02	SELUBUNG JAM TANGAN (WATCH CASE)
54	A00201903968	03-DEC-19	10-02	SELUBUNG JAM TANGAN (WATCH CASE)
55	A00201903969	03-DEC-19	10-02	SELUBUNG JAM TANGAN (WATCH CASE)
56	A00201903970	03-DEC-19	14-03	PERKAKAS ELEKTRONIK
57	A00201903971	03-DEC-19	14-03	PERKAKAS ELEKTRONIK
58	A00201903972	03-DEC-19	07-01	SET TEKO DAN TUTUP
59	A00201903973	03-DEC-19	07-01	GELAS
60	A00201903974	03-DEC-19	14-01	KENDALI JARAK JAUH
61	A00201903976	03-DEC-19	13-02	SUMBER DAYA PORTABEL
62	A00201903977	03-DEC-19	13-02	SUMBER DAYA PORTABEL
63	A00201903978	03-DEC-19	13-02	SUMBER DAYA PORTABEL
64	A00201903979	03-DEC-19	23-01	PELAMPUNG AIR
65	A00201903980	03-DEC-19	14-02	MOUSE
66	A00201903981	03-DEC-19	10-04	TIMBANGAN KOPI ELEKTRONIK
67	A00201903982	04-DEC-19	26-05	LAMPU
68	A00201903983	04-DEC-19	26-05	LAMPU
69	A00201903984	04-DEC-19	26-05	LAMPU
70	A00201903985	04-DEC-19	26-05	LAMPU
71	A00201903986	04-DEC-19	26-05	LAMPU
72	A00201903987	04-DEC-19	26-05	LAMPU
73	A00201903988	04-DEC-19	15-03	MESIN KARBON DR.ISHENNY’S
74	A00201903992	04-DEC-19	15-05	SUDU PENGADUK UNTUK MESIN CUCI
75	A00201903993	04-DEC-19	28-03	ALAT CUKUR
76	A00201903994	04-DEC-19	15-05	MESIN CUCI PULSATOR
77	A00201903995	04-DEC-19	15-05	MESIN CUCI DRUM
78	A00201903996	04-DEC-19	26-05	LAMPU DINDING METAL DAN BATIK LENGGANG KANGKUNG
79	A00201903997	04-DEC-19	26-05	LAMPU GANTUNG METAL DAN BATIK GARUTAN GODONG TELO
80	A00201903998	05-DEC-19	06-01	KURSI
81	A00201903999	05-DEC-19	08-08	GAGANG RAKEL ALUMUNIUM UNTUK PROSES SABLON
82	A00201904000	05-DEC-19	09-05	KEMASAN MOI MORINGA SUPER DRINK CARA NIKMAT UNTUK SEHAT MORINGA AVOCADO
83	A00201904001	05-DEC-19	09-05	KEMASAN MOI MORINGA SUPER DRINK CARA NIKMAT UNTUK SEHAT MORINGA CHOCOLATE
84	A00201904002	05-DEC-19	09-05	KEMASAN MOI MORINGA SUPER DRINK CARA NIKMAT UNTUK SEHAT MORINGA COFFEE GINGER
85	A00201904003	05-DEC-19	09-03	KEMASAN

86	A00201904004	05-DEC-19	09-03	KEMASAN
87	A00201904005	05-DEC-19	09-05	KEMASAN MOI MORINGA SUPER DRINK CARA NIKMAT UNTUK SEHAT MORINGA GINGER
88	A00201904006	05-DEC-19	09-03	KEMASAN
89	A00201904007	05-DEC-19	09-03	KEMASAN
90	A00201904008	05-DEC-19	09-05	KEMASAN MOI MORINGA SUPER DRINK CARA NIKMAT UNTUK SEHAT MORINGA LATTE
91	A00201904009	05-DEC-19	08-08	RING TEMBOK KRAN AIR
92	A00201904011	05-DEC-19	23-01	HANDLE KRAN
93	A00201904012	05-DEC-19	23-01	KRAN AIR PANAS DINGIN
94	A00201904013	05-DEC-19	09-05	KEMASAN PETRO NINGRAT
95	A00201904014	05-DEC-19	28-03	PEMEGANG UNTUK SIKAT GIGI ELEKTRIK
96	A00201904015	05-DEC-19	28-03	SIKAT GIGI ELEKTRIK
97	A00201904016	05-DEC-19	28-03	SIKAT GIGI ELEKTRIK
98	A00201904017	06-DEC-19	21-01	ALAS BERMAIN BAYI
99	A00201904020	06-DEC-19	12-16	SETANG MOTOR
100	A00201904021	06-DEC-19	09-01	BOTOL

Jakarta, 18 Agustus 2020
Kepala Seksi Klasifikasi dan Publikasi

Kuswardhanti Ariwati Rahayu, S.Sos, M.Si.
NIP. 19710219 200112 2001

Nomor Permohonan : A00201903844
Tanggal Penerimaan : 25-NOV-19
Prioritas : -
Kelas Locarno : 09-03
Judul Desain : DUS MINYAK TELON KEMASAN KECIL
Nama Pemohon : TAUFIQUR RAHMAN HIDAYAT, S.Sn
Alamat Pemohon : Jl. Galuh I No. 17 RT/RW 003/006, Kelurahan Banyuanyar, Kecamatan Banjarsari, Kota Surakarta, Provinsi Jawa Tengah
Pendesain : TAUFIQUR RAHMAN HIDAYAT, S.Sn
Nama Kuasa : Deddy Firdaus Yulianto S.H.
Alamat Kuasa : AFJ Counselors At Law, Estubizi Business Center, Setiabudi Building 2, 2nd Floor (207 B-C) Jl. H.R. Rasuna Said Kav. 62

Nomor Permohonan : A00201903858
Tanggal Penerimaan : 25-NOV-19
Prioritas : -
Kelas Locarno : 12-08
Judul Desain : LABORATORIUM KELILING PENGUJIAN TEKNIK SIPIL UNIVERSITAS BANDAR LAMPUNG (LEBING-UBL)
Nama Pemohon : RONNY HASUDUNGAN PURBA S.T, M.SCE., Ph.D.
Alamat Pemohon : Perum Bumi Puspa Kencana Blok A No.39 Kelurahan Gedong Meneng, Kecamatan Rajabasa Kota Bandar Lampung 35145, Provinsi Lampung
Pendesain : Didi Prasetyo S.T.
Nama Kuasa : -
Alamat Kuasa : -

Nomor Permohonan : A00201903891
Tanggal Penerimaan : 27-NOV-19
Prioritas : -
Kelas Locarno : 25-03
Judul Desain : RUMAH LULO STUDIO
Nama Pemohon : NOVIANA KUSUMATUTI, S.Psi
Alamat Pemohon : Jalan Srikandi 36 Sokowaten, Plumbon, RT/RW.001/000, Kel/Desa Banguntapan, Kec. Banguntapan, Kab. Bantul, Daerah Istimewa Yogyakarta 55198
Pendesain : RILANA KUSUMANINGSIH, SH, NOVIANA KUSUMATUTI, S.Psi, ALEJANDRO JAUMA BLUME(ES)
Nama Kuasa : -
Alamat Kuasa : -

Nomor Permohonan	:	A00201903911
Tanggal Penerimaan	:	28-NOV-19
Prioritas	:	-
Kelas Locarno	:	21-01
Judul Desain	:	MAINAN ANAK (KC 101-1)
Nama Pemohon	:	CV. KENCANA ABADI
Alamat Pemohon	:	JL. RAWA LINI NO. 63 DESA TELUKNAGA KAMPUNG MELAYU, TANGERANG
Pendesain	:	GE PING SOEN
Nama Kuasa	:	Moelyono Karmayana S.H.,
Alamat Kuasa	:	Modeka/PT Persada Modeka Centurindo Alamat : Srigading I Nomor 26 Puspita Loka BSD City Serpong Kota Tangerang Selatan Banten

---

Nomor Permohonan	:	A00201903912
Tanggal Penerimaan	:	28-NOV-19
Prioritas	:	-
Kelas Locarno	:	21-01
Judul Desain	:	MAINAN ANAK (KC 702)
Nama Pemohon	:	CV. KENCANA ABADI
Alamat Pemohon	:	JL. RAWA LINI NO. 63 DESA TELUKNAGA KAMPUNG MELAYU, TANGERANG
Pendesain	:	GE PING SOEN
Nama Kuasa	:	Moelyono Karmayana S.H.,
Alamat Kuasa	:	Modeka/PT Persada Modeka Centurindo Alamat : Srigading I Nomor 26 Puspita Loka BSD City Serpong Kota Tangerang Selatan Banten

---

Nomor Permohonan	:	A00201903913
Tanggal Penerimaan	:	28-NOV-19
Prioritas	:	-
Kelas Locarno	:	21-01
Judul Desain	:	MAINAN ANAK (KC 511)
Nama Pemohon	:	CV. KENCANA ABADI
Alamat Pemohon	:	JL. RAWA LINI NO. 63 DESA TELUKNAGA KAMPUNG MELAYU, TANGERANG
Pendesain	:	GE PING SOEN
Nama Kuasa	:	Moelyono Karmayana S.H.,
Alamat Kuasa	:	Modeka/PT Persada Modeka Centurindo Alamat : Srigading I Nomor 26 Puspita Loka BSD City Serpong Kota Tangerang Selatan Banten

---

Nomor Permohonan	:	A00201903914
Tanggal Penerimaan	:	28-NOV-19
Prioritas	:	-
Kelas Locarno	:	21-01
Judul Desain	:	MAINAN (KC215)
Nama Pemohon	:	CV. KENCANA ABADI
Alamat Pemohon	:	JL. RAWA LINI NO. 63 DESA TELUKNAGA KAMPUNG MELAYU, TANGERANG
Pendesain	:	GE PING SOEN
Nama Kuasa	:	Moelyono Karmayana S.H.,
Alamat Kuasa	:	Modeka/PT Persada Modeka Centurindo Alamat : Srigading I Nomor 26 Puspita Loka BSD City Serpong Kota Tangerang Selatan Banten

---

Nomor Permohonan	:	A00201903915
Tanggal Penerimaan	:	28-NOV-19
Prioritas	:	-
Kelas Locarno	:	21-01
Judul Desain	:	MAINAN ANAK (502 L)
Nama Pemohon	:	CV. KENCANA ABADI
Alamat Pemohon	:	JL. RAWA LINI NO. 63 DESA TELUKNAGA KAMPUNG MELAYU, TANGERANG
Pendesain	:	GE PING SOEN
Nama Kuasa	:	Moelyono Karmayana S.H.,
Alamat Kuasa	:	Modeka/PT Persada Modeka Centurindo Alamat : Srigading I Nomor 26 Puspita Loka BSD City Serpong Kota Tangerang Selatan Banten

---

Nomor Permohonan	:	A00201903916
Tanggal Penerimaan	:	28-NOV-19
Prioritas	:	-
Kelas Locarno	:	21-01
Judul Desain	:	MAINAN ANAK (KC811)
Nama Pemohon	:	CV. KENCANA ABADI
Alamat Pemohon	:	JL. RAWA LINI NO. 63 DESA TELUKNAGA KAMPUNG MELAYU, TANGERANG
Pendesain	:	GE PING SOEN
Nama Kuasa	:	Moelyono Karmayana S.H.,
Alamat Kuasa	:	Modeka/PT Persada Modeka Centurindo Alamat : Srigading I Nomor 26 Puspita Loka BSD City Serpong Kota Tangerang Selatan Banten

---

Nomor Permohonan	:	A00201903917
Tanggal Penerimaan	:	28-NOV-19
Prioritas	:	-
Kelas Locarno	:	21-01
Judul Desain	:	MAINAN ANAK (KC 512)
Nama Pemohon	:	CV. KENCANA ABADI
Alamat Pemohon	:	JL. RAWA LINI NO. 63 DESA TELUKNAGA KAMPUNG MELAYU, TANGERANG
Pendesain	:	GE PING SOEN
Nama Kuasa	:	Moelyono Karmayana S.H.,
Alamat Kuasa	:	Modeka/PT Persada Modeka Centurindo Alamat : Srigading I Nomor 26 Puspita Loka BSD City Serpong Kota Tangerang Selatan Banten

---

Nomor Permohonan	:	A00201903918
Tanggal Penerimaan	:	28-NOV-19
Prioritas	:	-
Kelas Locarno	:	21-01
Judul Desain	:	MAINAN ANAK (KC 211)
Nama Pemohon	:	CV. KENCANA ABADI
Alamat Pemohon	:	JL. RAWA LINI NO. 63 DESA TELUKNAGA KAMPUNG MELAYU, TANGERANG
Pendesain	:	GE PING SOEN
Nama Kuasa	:	Moelyono Karmayana S.H.,
Alamat Kuasa	:	Modeka/PT Persada Modeka Centurindo Alamat : Srigading I Nomor 26 Puspita Loka BSD City Serpong Kota Tangerang Selatan Banten

---

Nomor Permohonan	:	A00201903919
Tanggal Penerimaan	:	28-NOV-19
Prioritas	:	-
Kelas Locarno	:	21-01
Judul Desain	:	MAINAN ANAK (KC106)
Nama Pemohon	:	CV. KENCANA ABADI
Alamat Pemohon	:	JL. RAWA LINI NO. 63 DESA TELUKNAGA KAMPUNG MELAYU, TANGERANG
Pendesain	:	GE PING SOEN
Nama Kuasa	:	Moelyono Karmayana S.H.,
Alamat Kuasa	:	Modeka/PT Persada Modeka Centurindo Alamat : Srigading I Nomor 26 Puspita Loka BSD City Serpong Kota Tangerang Selatan Banten

---

Nomor Permohonan	:	A00201903920
Tanggal Penerimaan	:	28-NOV-19
Prioritas	:	WIPO87571 10/10/2019 WO
Kelas Locarno	:	09-01
Judul Desain	:	BOTOL KACA POLOS
Nama Pemohon	:	COGNAC FERRAND
Alamat Pemohon	:	4 Rue De Saint-Petersbourg, 75008, Paris, France.
Pendesain	:	Ivan BELL(GB)
Nama Kuasa	:	Belinda Rosalina S.H., LL.M.
Alamat Kuasa	:	Gandaria 8, Lantai 3 Unit D Jalan Sultan Iskandar Muda (Arteri Pondok Indah), Jakarta Selatan 12240

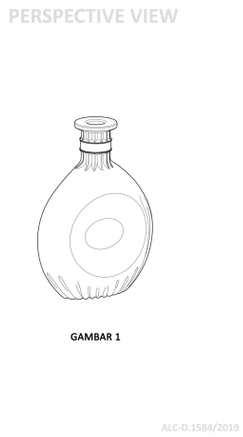

Nomor Permohonan	:	A00201903921
Tanggal Penerimaan	:	28-NOV-19
Prioritas	:	-
Kelas Locarno	:	08-08
Judul Desain	:	TUTUP REL HORDENG
Nama Pemohon	:	HO HERRY BARBAROSA
Alamat Pemohon	:	Jl. Sunter Garden Blok B4 No. 6, Rt. 005-Rw. 018
Pendesain	:	HO HERRY BARBAROSA
Nama Kuasa	:	-
Alamat Kuasa	:	-

Nomor Permohonan	:	A00201903922
Tanggal Penerimaan	:	28-NOV-19
Prioritas	:	-
Kelas Locarno	:	21-01
Judul Desain	:	MAINAN (KC105)
Nama Pemohon	:	CV. KENCANA ABADI
Alamat Pemohon	:	JL. RAWA LINI NO. 63 DESA TELUKNAGA KAMPUNG MELAYU, TANGERANG
Pendesain	:	GE PING SOEN
Nama Kuasa	:	Moelyono Karmayana S.H.,
Alamat Kuasa	:	Modeka/PT Persada Modeka Centurindo Alamat : Srigading I Nomor 26 Puspita Loka BSD City Serpong Kota Tangerang Selatan Banten

---

Nomor Permohonan	:	A00201903923
Tanggal Penerimaan	:	28-NOV-19
Prioritas	:	WIPO87571 10/10/2019 WO
Kelas Locarno	:	09-01
Judul Desain	:	BOTOL KACA DEKORASI DENGAN TUTUP
Nama Pemohon	:	COGNAC FERRAND
Alamat Pemohon	:	4 Rue De Saint-Petersbourg, 75008, Paris, France.
Pendesain	:	Ivan BELL(GB)
Nama Kuasa	:	Belinda Rosalina S.H., LL.M.
Alamat Kuasa	:	Gandaria 8, Lantai 3 Unit D Jalan Sultan Iskandar Muda (Arteri Pondok Indah), Jakarta Selatan 12240

Nomor Permohonan	:	A00201903924
Tanggal Penerimaan	:	28-NOV-19
Prioritas	:	201930277919.9 31/05/2019 CN
Kelas Locarno	:	14-03
Judul Desain	:	TELEPON GENGGAM (F9S)
Nama Pemohon	:	BEIJING XIAOMI MOBILE SOFTWARE CO LTD
Alamat Pemohon	:	No. 018, floor 8, building 6, yard 33, middle Xierqi Road, Haidian District, Beijing, 100085 China
Pendesain	:	Yake HAO(CN), Xu WEI(CN)
Nama Kuasa	:	Belinda Rosalina S.H., LL.M.
Alamat Kuasa	:	Gandaria 8, Lantai 3 Unit D Jalan Sultan Iskandar Muda (Arteri Pondok Indah), Jakarta Selatan 12240

PERSPECTIVE VIEW 1

GAMBAR 1

ALC-D.1567/2019

Nomor Permohonan	:	A00201903925
Tanggal Penerimaan	:	28-NOV-19
Prioritas	:	201930275460.9 30/05/2019 CN
Kelas Locarno	:	14-03
Judul Desain	:	TELEPON GENGGAM
Nama Pemohon	:	BEIJING XIAOMI MOBILE SOFTWARE CO LTD
Alamat Pemohon	:	No. 018, floor 8, building 6, yard 33, middle Xierqi Road, Haidian District, Beijing, 100085 China
Pendesain	:	Yafei GU(CN), Shanna WANG(CN)
Nama Kuasa	:	Belinda Rosalina S.H., LL.M.
Alamat Kuasa	:	Gandaria 8, Lantai 3 Unit D Jalan Sultan Iskandar Muda (Arteri Pondok Indah), Jakarta Selatan 12240

PERSPECTIVE VIEW 1

GAMBAR 1

ALC-D.1574/2019

Nomor Permohonan	:	A00201903926
Tanggal Penerimaan	:	28-NOV-19
Prioritas	:	-
Kelas Locarno	:	08-08
Judul Desain	:	TUTUP REL HORDENG
Nama Pemohon	:	HO HERRY BARBAROSA
Alamat Pemohon	:	Jl. Sunter Garden Blok B4 No. 6, Rt. 005-Rw. 018
Pendesain	:	HO HERRY BARBAROSA
Nama Kuasa	:	-
Alamat Kuasa	:	-

Nomor Permohonan	:	A00201903927
Tanggal Penerimaan	:	28-NOV-19
Prioritas	:	-
Kelas Locarno	:	12-15
Judul Desain	:	BAN
Nama Pemohon	:	PT. WIJAYA PRATAMA NUSANTARA
Alamat Pemohon	:	H. Moch Noor 11 Surabaya 60137, Jawa Timur - Indonesia
Pendesain	:	AFFANDI NAGA
Nama Kuasa	:	Benny Muliawan S,E.,M.H.,
Alamat Kuasa	:	PT BNL PATENT BNL Patent Building Jalan Ngagel Jaya No. 40 Kelurahan Pucang Sewu

---

Nomor Permohonan	:	A00201903928
Tanggal Penerimaan	:	28-NOV-19
Prioritas	:	2019-011959 31/05/2019 JP
Kelas Locarno	:	09-01
Judul Desain	:	PREFORM BOTOL KEMASAN
Nama Pemohon	:	Suntory Holdings Limited
Alamat Pemohon	:	1-40, Dojimahama 2-chome, Kita-ku, Osaka-shi, Osaka 5308203, Japan
Pendesain	:	Naoto MATSUTAKE (JP), Go KIRA (JP), Tomohiko SUGIMORI(JP)
Nama Kuasa	:	Fortuna Alvariza S.H.,
Alamat Kuasa	:	K&K Advocates - intellectual property, KMO Building 5 th FI Suite 502, Jl. Kyai Maja No. Jakarta 12120

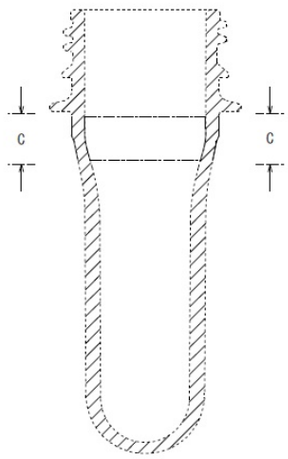

Nomor Permohonan	:	A00201903929
Tanggal Penerimaan	:	29-NOV-19
Prioritas	:	-
Kelas Locarno	:	07-01
Judul Desain	:	SET WADAH MANGKUK
Nama Pemohon	:	LIM KIAT
Alamat Pemohon	:	JL. HANURA RAYA NO.1 RT/RW 001/015 KELURAHAN TANAH SEREAL KECAMATAN TAMBORA JAKARTA BARAT, DKI JAKARTA
Pendesain	:	LIM KIAT
Nama Kuasa	:	-
Alamat Kuasa	:	-

Gambar. 1

Nomor Permohonan	:	A00201903930
Tanggal Penerimaan	:	29-NOV-19
Prioritas	:	-
Kelas Locarno	:	07-01
Judul Desain	:	PIRING
Nama Pemohon	:	PT. MULTIPLAST INDOJAYA
Alamat Pemohon	:	Tanjungsari Mas No.4, Surabaya
Pendesain	:	Tikno Handinata
Nama Kuasa	:	Hari Purnomo Chandra B.Sc.,
Alamat Kuasa	:	Jalan Kartini Nomor 88-A

Nomor Permohonan : A00201903931
Tanggal Penerimaan : 29-NOV-19
Prioritas : -
Kelas Locarno : 07-07
Judul Desain : BASI TUTUP OVAL
Nama Pemohon : PT. MULTIPLAST INDOJAYA
Alamat Pemohon : Tanjungsari Mas No.4, Surabaya
Pendesain : Tikno Handinata
Nama Kuasa : Hari Purnomo Chandra B.Sc.,
Alamat Kuasa : Jalan Kartini Nomor 88-A

Nomor Permohonan : A00201903932
Tanggal Penerimaan : 29-NOV-19
Prioritas : -
Kelas Locarno : 07-07
Judul Desain : BASI TUTUP SEGI
Nama Pemohon : PT. MULTIPLAST INDOJAYA
Alamat Pemohon : Tanjungsari Mas No.4, Surabaya
Pendesain : Tikno Handinata
Nama Kuasa : Hari Purnomo Chandra B.Sc.,
Alamat Kuasa : Jalan Kartini Nomor 88-A

Nomor Permohonan : A00201903933
Tanggal Penerimaan : 29-NOV-19
Prioritas : -
Kelas Locarno : 21-01
Judul Desain : KERETA MAINAN
Nama Pemohon : HAMZAH TOPAS
Alamat Pemohon : JL.BALIGE NO.33 MEDAN KELURAHAN PANDAU HULU 1 KECAMATAN MEDAN KOTA, MEDAN SUMATERA UTARA
Pendesain : HAMZAH TOPAS
Nama Kuasa : -
Alamat Kuasa : -

Nomor Permohonan : A00201903936
Tanggal Penerimaan : 29-NOV-19
Prioritas : -
Kelas Locarno : 03-01
Judul Desain : SARUNG HANDPHONE
Nama Pemohon : MARINA
Alamat Pemohon : KAV. PTB. Menceng Raya Rt. 004, Rw. 007, Kel. Tegal Alur, Kec. Kalideres, Jakarta Barat
Pendesain : MARINA
Nama Kuasa : Muchlis Mansur S.H.,
Alamat Kuasa : Trisula Perwari Building, Jalan Menteng Raya No. 35, Jakarta Pusat 10340

Nomor Permohonan	:	A00201903937
Tanggal Penerimaan	:	29-NOV-19
Prioritas	:	-
Kelas Locarno	:	19-08
Judul Desain	:	LABEL KEMASAN
Nama Pemohon	:	megawati
Alamat Pemohon	:	Rusunawa Persaki Blok C No. 403, Rt 011 Rw 014Kel. Duri Kosambi, Kec. Cengkaren
Pendesain	:	megawati
Nama Kuasa	:	-
Alamat Kuasa	:	-

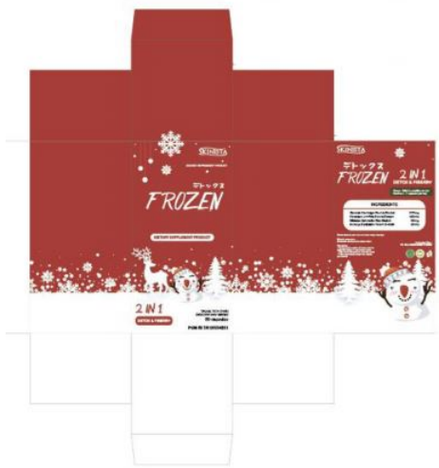

Nomor Permohonan	:	A00201903938
Tanggal Penerimaan	:	29-NOV-19
Prioritas	:	201930274801.0 30/05/2019 CN
Kelas Locarno	:	20-01
Judul Desain	:	PERANTI PEMINDAI PINTAR
Nama Pemohon	:	Alibaba Group Holding Limited
Alamat Pemohon	:	Fourth Floor, One Capital Place, P.O. Box 847, George Town, Grand Cayman, Cayman Islands
Pendesain	:	Fenghuan GU(CN), Mingwei ZHANG(CN)
Nama Kuasa	:	Marolita Setiati
Alamat Kuasa	:	PT.Spruson Ferguson Indonesia Graha Paramita 3B Floor, Zona D Jalan Denpasar Raya Blok D2 Kavling 8 Kuningan

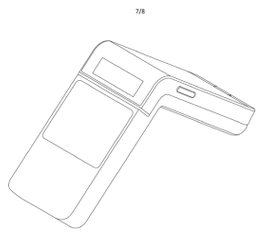

Nomor Permohonan	:	A00201903940
Tanggal Penerimaan	:	29-NOV-19
Prioritas	:	201930292057.7 06/06/2019 CN
Kelas Locarno	:	08-06
Judul Desain	:	KUNCIAN PINTU CERDAS
Nama Pemohon	:	BEIJING XIAOMI MOBILE SOFTWARE CO LTD
Alamat Pemohon	:	No. 018, floor 8, building 6, yard 33, middle Xierqi Road, Haidian District, Beijing, 100085 China
Pendesain	:	Ningning LI(CN), Jianyu TANG(CN)
Nama Kuasa	:	Belinda Rosalina S.H., LL.M.
Alamat Kuasa	:	Gandaria 8, Lantai 3 Unit D Jalan Sultan Iskandar Muda (Arteri Pondok Indah), Jakarta Selatan 12240

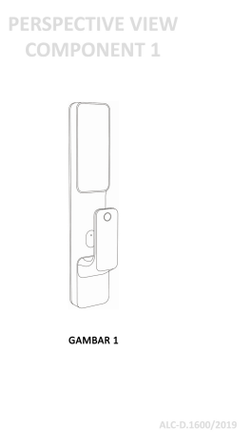

Nomor Permohonan : A00201903941
Tanggal Penerimaan : 29-NOV-19
Prioritas : 201930292058.1 06/06/2019 CN
Kelas Locarno : 08-06
Judul Desain : KUNCI KUNCIAN PINTU CERDAS
Nama Pemohon : BEIJING XIAOMI MOBILE SOFTWARE CO LTD
Alamat Pemohon : No. 018, floor 8, building 6, yard 33, middle Xierqi Road, Haidian District, Beijing, 100085 China
Pendesain : Ningning LI(CN), Jianyu TANG(CN)
Nama Kuasa : Belinda Rosalina S.H., LL.M.
Alamat Kuasa : Gandaria 8, Lantai 3 Unit D Jalan Sultan Iskandar Muda (Arteri Pondok Indah), Jakarta Selatan 12240

Nomor Permohonan : A00201903942
Tanggal Penerimaan : 29-NOV-19
Prioritas : 201930292502.X 06/06/2019 CN
Kelas Locarno : 08-06
Judul Desain : GAGANG KUNCIAN PINTU CERDAS
Nama Pemohon : BEIJING XIAOMI MOBILE SOFTWARE CO LTD
Alamat Pemohon : No. 018, floor 8, building 6, yard 33, middle Xierqi Road, Haidian District, Beijing, 100085 China
Pendesain : Jianyu TANG(CN), Ningning LI(CN)
Nama Kuasa : Belinda Rosalina S.H., LL.M.
Alamat Kuasa : Gandaria 8, Lantai 3 Unit D Jalan Sultan Iskandar Muda (Arteri Pondok Indah), Jakarta Selatan 12240

Nomor Permohonan : A00201903944
Tanggal Penerimaan : 29-NOV-19
Prioritas : -
Kelas Locarno : 02-04
Judul Desain : SENDAL BA 212L
Nama Pemohon : HERIYANTO
Alamat Pemohon : TPI II Blok. M I / 7, RT.013 RW.015Kel. PEJAGALAN, Kec. PENJARINGANJAKARTA UTARA
Pendesain : HERIYANTO
Nama Kuasa : -
Alamat Kuasa : -

Nomor Permohonan	:	A00201903945
Tanggal Penerimaan	:	29-NOV-19
Prioritas	:	29/702,973 22/08/2019 US
Kelas Locarno	:	14-04
Judul Desain	:	LAYAR PENAMPIL DENGAN ANTAR MUKA PENGGUNA GRAFIS
Nama Pemohon	:	Google LLC
Alamat Pemohon	:	1600 Amphitheatre Parkway, Mountain View, California, 94043 United States of America
Pendesain	:	Kris LOUIE(US), Mark GARDNER(US)
Nama Kuasa	:	Emirsyah Dinar
Alamat Kuasa	:	AFFA. Ged. Graha Pratama Lantai 15, Jl. MT Haryono Kav. 15. Jakarta Selatan - 12810

Nomor Permohonan	:	A00201903946
Tanggal Penerimaan	:	29-NOV-19
Prioritas	:	29/702,973 22/08/2019 US
Kelas Locarno	:	14-04
Judul Desain	:	LAYAR PENAMPIL DENGAN ANTAR MUKA PENGGUNA GRAFIS
Nama Pemohon	:	Google LLC
Alamat Pemohon	:	1600 Amphitheatre Parkway, Mountain View, California, 94043 United States of America
Pendesain	:	Kris LOUIE(US), Mark GARDNER(US)
Nama Kuasa	:	Emirsyah Dinar
Alamat Kuasa	:	AFFA. Ged. Graha Pratama Lantai 15, Jl. MT Haryono Kav. 15. Jakarta Selatan - 12810

Nomor Permohonan	:	A00201903947
Tanggal Penerimaan	:	29-NOV-19
Prioritas	:	2019-012551 07/06/2019 JP
Kelas Locarno	:	12-11
Judul Desain	:	SEPEDA MOTOR
Nama Pemohon	:	HONDA MOTOR CO., LTD.
Alamat Pemohon	:	1-1, Minami-Aoyama 2-chome, Minato-ku, Tokyo, 107-8556 Japan
Pendesain	:	Daisuke KURIKI(JP), Yoshiyuki ISHIGURI(JP), Jun TANAKA(JP)
Nama Kuasa	:	Yenny Halim S.E., S.H., M.H.
Alamat Kuasa	:	ACEMARK, Jl. Cikini Raya No. 58 G-H, Jakarta 10330, Indonesia

---

Nomor Permohonan	:	A00201903948
Tanggal Penerimaan	:	29-NOV-19
Prioritas	:	-
Kelas Locarno	:	07-01
Judul Desain	:	GELAS
Nama Pemohon	:	PT SARIGUNA PRIMATIRTA TBK
Alamat Pemohon	:	Jalan Raya A. Yani No. 41-43, Gedangan, Sidoarjo
Pendesain	:	HERMANTO TANOKO
Nama Kuasa	:	E. L. Sajogo S.H., MCIArb.
Alamat Kuasa	:	Sajogo Law Building, Jalan Untung Suropati Nomor 64 Tegal Sari, Surabaya, Jawa Timur 60264

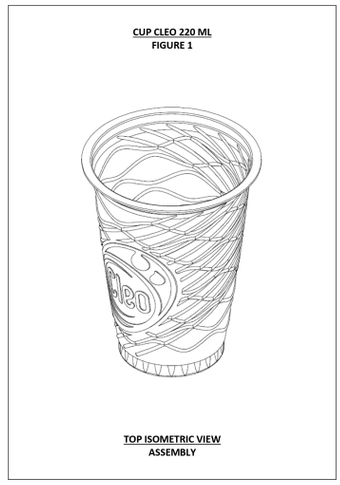

Nomor Permohonan	:	A00201903949
Tanggal Penerimaan	:	29-NOV-19
Prioritas	:	-
Kelas Locarno	:	12-15
Judul Desain	:	BAN MOTOR
Nama Pemohon	:	PT. SURABAYA KENCANA ANUGRAH
Alamat Pemohon	:	Jl. Raya Surabaya - Malang KM 59,5, Sengon Agung, Purwosari, Pasuruan - 67162
Pendesain	:	ANWAR HENDRA SUGANDA
Nama Kuasa	:	Benny Muliawan S,E.,M.H.,
Alamat Kuasa	:	PT BNL PATENT BNL Patent Building Jalan Ngagel Jaya No. 40 Kelurahan Pucang Sewu

---

Nomor Permohonan	:	A00201903952
Tanggal Penerimaan	:	02-DEC-19
Prioritas	:	-
Kelas Locarno	:	26-05
Judul Desain	:	LAMPU
Nama Pemohon	:	BUDI CAHYONO
Alamat Pemohon	:	JL. MANGGA DUA ELOK BLOK C. 6, KEL. MANGGA DUA SELATAN, KEC. SAWAH BESAR
Pendesain	:	BUDI CAHYONO
Nama Kuasa	:	Anny Susanto
Alamat Kuasa	:	Pamerindo Paten Komplek Green Ville Maisonette blok FB 10 Jl. Tanjung Duren Raya, Duri Kepa

GAMBAR 4

GAMBAR 5

Nomor Permohonan	:	A00201903953
Tanggal Penerimaan	:	02-DEC-19
Prioritas	:	-
Kelas Locarno	:	02-04
Judul Desain	:	SANDAL 1017M
Nama Pemohon	:	HERIYANTO
Alamat Pemohon	:	TPI II Blok. M I / 7, RT.013 RW.015Kel. PEJAGALAN, Kec. PENJARINGANJAKARTA UTARA
Pendesain	:	HERIYANTO
Nama Kuasa	:	-
Alamat Kuasa	:	-

Nomor Permohonan	:	A00201903954
Tanggal Penerimaan	:	02-DEC-19
Prioritas	:	-
Kelas Locarno	:	11-02
Judul Desain	:	POT BUNGA
Nama Pemohon	:	PT. GAJAH MADA PLASTIC LANGGENG MAKMUR
Alamat Pemohon	:	Industri No.41 Randu Agung Singosari, Malang
Pendesain	:	ARIANTO
Nama Kuasa	:	Hari Purnomo Chandra B.Sc.,
Alamat Kuasa	:	Jalan Kartini Nomor 88-A

Nomor Permohonan	:	A00201903955
Tanggal Penerimaan	:	02-DEC-19
Prioritas	:	-
Kelas Locarno	:	06-01
Judul Desain	:	KURSI BASO
Nama Pemohon	:	PT. GAJAH MADA PLASTIC LANGGENG MAKMUR
Alamat Pemohon	:	Industri No.41 Randu Agung Singosari, Malang
Pendesain	:	ARIANTO
Nama Kuasa	:	Hari Purnomo Chandra B.Sc.,
Alamat Kuasa	:	Jalan Kartini Nomor 88-A

Nomor Permohonan	:	A00201903956
Tanggal Penerimaan	:	02-DEC-19
Prioritas	:	-
Kelas Locarno	:	09-04
Judul Desain	:	KERANJANG PUPUK
Nama Pemohon	:	PT. GAJAH MADA PLASTIC LANGGENG MAKMUR
Alamat Pemohon	:	Industri No.41 Randu Agung Singosari, Malang
Pendesain	:	ARIANTO
Nama Kuasa	:	Hari Purnomo Chandra B.Sc.,
Alamat Kuasa	:	Jalan Kartini Nomor 88-A

Nomor Permohonan	:	A00201903957
Tanggal Penerimaan	:	02-DEC-19
Prioritas	:	-
Kelas Locarno	:	09-03
Judul Desain	:	KEMASAN ROKOK
Nama Pemohon	:	PT. MENARA KARTIKA BUANA
Alamat Pemohon	:	JALAN RAYA SOLO-PURWODADI KM. 11.6 TUBAN, GONDANGREJO, KARANGANYAR
Pendesain	:	Ir. Antonius Harjo Utomo. MM
Nama Kuasa	:	-
Alamat Kuasa	:	-

Nomor Permohonan	:	A00201903958
Tanggal Penerimaan	:	02-DEC-19
Prioritas	:	-
Kelas Locarno	:	02-03
Judul Desain	:	HELM MX 409
Nama Pemohon	:	PT TIRTA MANDIRI HUTAMA
Alamat Pemohon	:	Jl. Milenium 19 Industri Mellenium Estate L2 No. 19, Peusar Panongan, Kab. Tangerang Banten.
Pendesain	:	THUM
Nama Kuasa	:	Anna, S.Si., M.Si.
Alamat Kuasa	:	HARMET & CO. INTELLECTUAL PROPERTY RIGHTS Jl. Utan Kayu Raya No. 65 Jakarta 13120

Nomor Permohonan	:	A00201903959
Tanggal Penerimaan	:	02-DEC-19
Prioritas	:	-
Kelas Locarno	:	13-03
Judul Desain	:	SAKELAR
Nama Pemohon	:	SCHNEIDER ELECTRIC (AUSTRALIA) PTY LTD Alam
Alamat Pemohon	:	78 Waterloo Road, Macquarie Park, NSW 2113, Australia
Pendesain	:	WANG, Li (CN), ZHENG, Leihong (CN)
Nama Kuasa	:	Hafit Alam S.T.,
Alamat Kuasa	:	Komplek TNI AL Blok CC. 5 Nomor 8

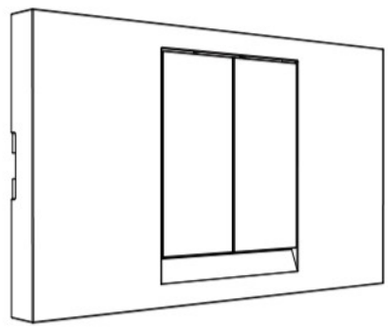

Nomor Permohonan	:	A00201903960
Tanggal Penerimaan	:	02-DEC-19
Prioritas	:	-
Kelas Locarno	:	13-03
Judul Desain	:	STOP KONTAK
Nama Pemohon	:	SCHNEIDER ELECTRIC (AUSTRALIA) PTY LTD
Alamat Pemohon	:	78 Waterloo Road, Macquarie Park, NSW 2113, Australia
Pendesain	:	WANG, Li (CN), ZHENG, Leihong (CN)
Nama Kuasa	:	Hafit Alam S.T.,
Alamat Kuasa	:	Komplek TNI AL Blok CC. 5 Nomor 8

Nomor Permohonan	:	A00201903961
Tanggal Penerimaan	:	02-DEC-19
Prioritas	:	-
Kelas Locarno	:	13-03
Judul Desain	:	STOP KONTAK
Nama Pemohon	:	SCHNEIDER ELECTRIC (AUSTRALIA) PTY LTD
Alamat Pemohon	:	78 Waterloo Road, Macquarie Park, NSW 2113, Australia
Pendesain	:	WANG, Li (CN), ZHENG, Leihong (CN)
Nama Kuasa	:	Hafit Alam S.T.,
Alamat Kuasa	:	Komplek TNI AL Blok CC. 5 Nomor 8 Ciangsana Gunung Putri Kab Bogor

Nomor Permohonan	:	A00201903962
Tanggal Penerimaan	:	02-DEC-19
Prioritas	:	-
Kelas Locarno	:	13-03
Judul Desain	:	SAKELAR
Nama Pemohon	:	SCHNEIDER ELECTRIC (AUSTRALIA) PTY LTD
Alamat Pemohon	:	78 Waterloo Road, Macquarie Park, NSW 2113, Australia
Pendesain	:	WANG, Li (CN), ZHENG, Leihong (CN)
Nama Kuasa	:	HAFIT ALAM
Alamat Kuasa	:	Komp. TNI AL Blok CC.5 No. 8 Ciangsana Bogor 16968 Tlp. 021-9295538757936168 Fax. 021- 57936186 Hp. 021-92955387 Email: hafitalam@yahoo.com

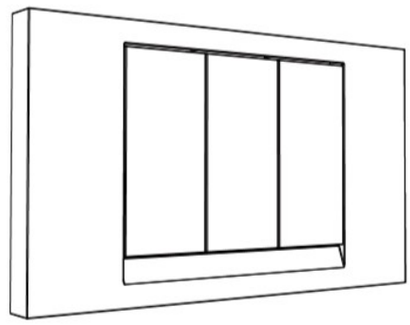

Nomor Permohonan	:	A00201903963
Tanggal Penerimaan	:	03-DEC-19
Prioritas	:	2019-019610 03/09/2019 JP
Kelas Locarno	:	12-11
Judul Desain	:	SEPEDA MOTOR
Nama Pemohon	:	KAWASAKI JUKOGYO KABUSHIKI KAISHA
Alamat Pemohon	:	1-1, Higashikawasaki-cho 3-chome, Chuo-ku, Kobe-shi, HYOGO 650-8670, Japan
Pendesain	:	SHIBUTA,Yu(JP)
Nama Kuasa	:	Annisa Am Badar S.H., LL.M.
Alamat Kuasa	:	Jl. Wahid Hasyim No. 14, Jakarta Pusat 10340, DKI Jakarta, Indonesia.

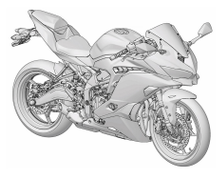

Gambar 7

Gambar 8

Nomor Permohonan	:	A00201903964
Tanggal Penerimaan	:	03-DEC-19
Prioritas	:	-
Kelas Locarno	:	23-03
Judul Desain	:	PELAT ABSORBER BERBENTUK V DENGAN PENYIMPANAN TERMAL BAHAN BERUBAH FASE
Nama Pemohon	:	LPPM UNIVERSITAS HASANUDDIN
Alamat Pemohon	:	JL. PERINTIS KEMERDEKAAN Km. 10, TAMALANREA, MAKASSAR
Pendesain	:	Dr. Rustan Tarakka, ST., MT, Dr. Eng. Jalaluddin, ST., MT, Dr. Eng. Muhammad Rusman, ST., MT, Dr. Eng. Andi Amijoyo Mochtar, ST., M.Sc
Nama Kuasa	:	-
Alamat Kuasa	:	-

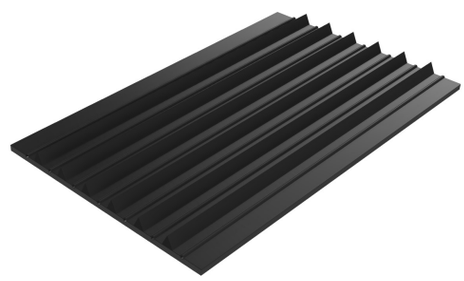

Nomor Permohonan	:	A00201903965
Tanggal Penerimaan	:	03-DEC-19
Prioritas	:	-
Kelas Locarno	:	09-05
Judul Desain	:	DESAIN KEMASAN KECAP DEWATA MANALAGI
Nama Pemohon	:	IR.A.A. NGURAH DWI DARMA EKA PUTRA
Alamat Pemohon	:	JL. PULAU AMBON NO. 16 BR. ALANGKAJENG PEMECUTAN DENPASAR BARAT 80114, BALI
Pendesain	:	IR.A.A. NGURAH DWI DARMA EKA PUTRA
Nama Kuasa	:	-
Alamat Kuasa	:	-

Nomor Permohonan	:	A00201903966
Tanggal Penerimaan	:	03-DEC-19
Prioritas	:	201930285131.2 04/06/2019 CN
Kelas Locarno	:	10-02
Judul Desain	:	SELUBUNG JAM TANGAN (WATCH CASE)
Nama Pemohon	:	Casio Keisanki Kabushiki Kaisha d.b.a Casio Computer Co., Ltd.
Alamat Pemohon	:	6-2, Hon-machi 1-chome, Shibuya-ku, Tokyo, JAPAN
Pendesain	:	Ryo AMIKURA(JP), Takao MATSUDA(JP)
Nama Kuasa	:	Januar Ferry S.Si
Alamat Kuasa	:	PT. Hakindah International Gedung Gajah Unit AT Jalan Dr Saharjo No. 111 Tebet

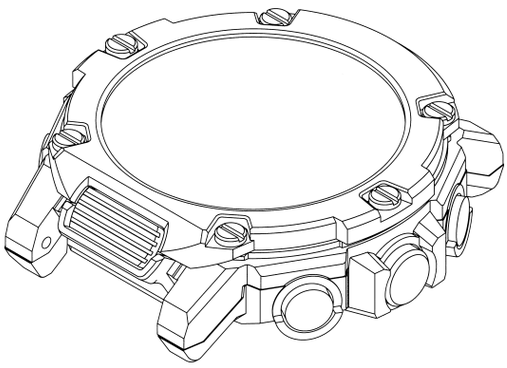

Nomor Permohonan	:	A00201903968
Tanggal Penerimaan	:	03-DEC-19
Prioritas	:	201930288167.6 05/06/2019 CN
Kelas Locarno	:	10-02
Judul Desain	:	SELUBUNG JAM TANGAN (WATCH CASE)
Nama Pemohon	:	Casio Keisanki Kabushiki Kaisha d.b.a Casio Computer Co., Ltd.
Alamat Pemohon	:	6-2, Hon-machi 1-chome, Shibuya-ku, Tokyo, JAPAN
Pendesain	:	Kenji KOJIMA(JP)
Nama Kuasa	:	Januar Ferry S.Si
Alamat Kuasa	:	PT. Hakindah International Gedung Gajah Unit AT Jalan Dr Saharjo No. 111 Tebet

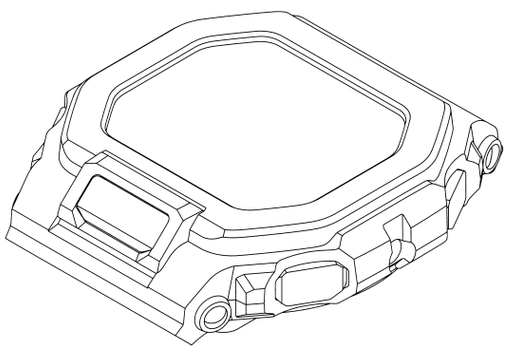

Nomor Permohonan	:	A00201903969
Tanggal Penerimaan	:	03-DEC-19
Prioritas	:	201930288352.5 05/06/2019 CN
Kelas Locarno	:	10-02
Judul Desain	:	SELUBUNG JAM TANGAN (WATCH CASE)
Nama Pemohon	:	Casio Keisanki Kabushiki Kaisha d.b.a Casio Computer Co., Ltd.
Alamat Pemohon	:	6-2, Hon-machi 1-chome, Shibuya-ku, Tokyo, JAPAN
Pendesain	:	Iichiro HASHIMOTO(JP)
Nama Kuasa	:	Januar Ferry S.Si
Alamat Kuasa	:	PT. Hakindah International Gedung Gajah Unit AT Jalan Dr Saharjo No. 111 Tebet

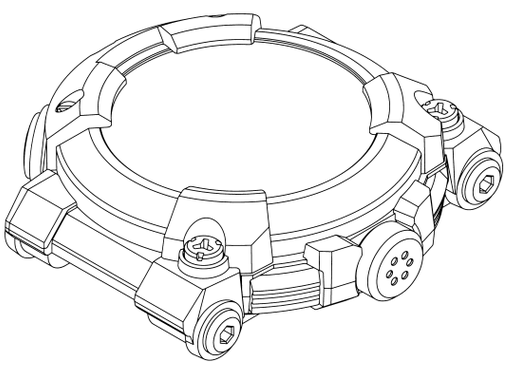

Nomor Permohonan	:	A00201903970
Tanggal Penerimaan	:	03-DEC-19
Prioritas	:	30-2018-0033899 23/07/2018 KR
Kelas Locarno	:	14-03
Judul Desain	:	PERKAKAS ELEKTRONIK
Nama Pemohon	:	SAMSUNG ELECTRONICS CO., LTD
Alamat Pemohon	:	129, Samsung-ro, Yeongtong-gu, Suwon-si, Gyeonggi-do, Republic of Korea
Pendesain	:	Chang Sin CHO(KR), Hyoung Shin PARK(KR), Seung Ho JANG(KR), Seon Keun PARK(KR), Dong Kyun KIM(KR)
Nama Kuasa	:	George Widjojo S.H.
Alamat Kuasa	:	Jalan Kali Besar Barat No. 5 Jakarta

Nomor Permohonan	:	A00201903971
Tanggal Penerimaan	:	03-DEC-19
Prioritas	:	30-2018-0033900 23/07/2018 KR
Kelas Locarno	:	14-03
Judul Desain	:	PERKAKAS ELEKTRONIK
Nama Pemohon	:	SAMSUNG ELECTRONICS CO., LTD
Alamat Pemohon	:	129, Samsung-ro, Yeongtong-gu, Suwon-si, Gyeonggi-do, Republic of Korea
Pendesain	:	Hyoung Shin PARK(KR), Seung Ho JANG(KR), Dong Kyun KIM(KR), Seon Keun PARK(KR), Chang Sin CHO(KR)
Nama Kuasa	:	George Widjojo S.H.
Alamat Kuasa	:	Jalan Kali Besar Barat No. 5 Jakarta

Nomor Permohonan	:	A00201903972
Tanggal Penerimaan	:	03-DEC-19
Prioritas	:	-
Kelas Locarno	:	07-01
Judul Desain	:	SET TEKO DAN TUTUP
Nama Pemohon	:	DARWIN DINATA
Alamat Pemohon	:	JL. JELAMBAR JAYA SELATAN III NO. 6-G, KEL. JELAMBAR BARU, KEC. GROGOL PETAMBURAN, JAKARTA BARAT
Pendesain	:	DARWIN DINATA
Nama Kuasa	:	Anny Susanto
Alamat Kuasa	:	Pamerindo Paten Komplek Green Ville Maisonette blok FB 10 Jl. Tanjung Duren Raya, Duri Kepa

GAMBAR 1

Nomor Permohonan	:	A00201903973
Tanggal Penerimaan	:	03-DEC-19
Prioritas	:	-
Kelas Locarno	:	07-01
Judul Desain	:	GELAS
Nama Pemohon	:	DARWIN DINATA
Alamat Pemohon	:	JL. JELAMBAR JAYA SELATAN III NO. 6-G, KEL. JELAMBAR BARU, KEC. GROGOL PETAMBURAN, JAKARTA BARAT
Pendesain	:	DARWIN DINATA
Nama Kuasa	:	Anny Susanto
Alamat Kuasa	:	Pamerindo Paten Komplek Green Ville Maisonette blok FB 10 Jl. Tanjung Duren Raya, Duri Kepa

GAMBAR 4

Nomor Permohonan	:	A00201903974
Tanggal Penerimaan	:	03-DEC-19
Prioritas	:	2019302824137 03/06/2019 CN
Kelas Locarno	:	14-01
Judul Desain	:	KENDALI JARAK JAUH
Nama Pemohon	:	SHENZHEN AIRSMART TECHNOLOGY CO., LTD
Alamat Pemohon	:	616, Ant's Union Start-up Accelerator, No.9 KeJi Road, Science and Technology Park, Nanshan District Shenzhen, Guangdong 518057 China
Pendesain	:	Dejun Zeng(CN)
Nama Kuasa	:	Marodin Sijabat S.H
Alamat Kuasa	:	Adastra An Intellectual Property Firm Epi Walk Building 3 rd Floor Jl. HR Rasuna Said No. 306, Rt 2/Rw 5 Karet Kuningan Setia Budi

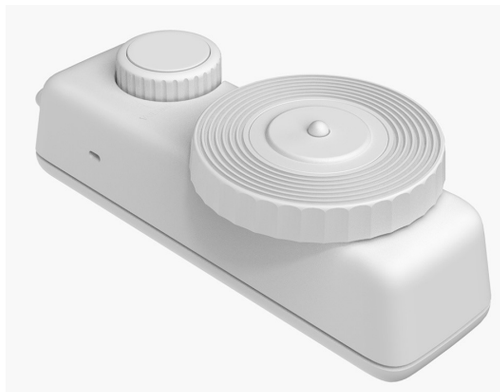

Nomor Permohonan	:	A00201903976
Tanggal Penerimaan	:	03-DEC-19
Prioritas	:	201930292498.7 06/06/2019 CN
Kelas Locarno	:	13-02
Judul Desain	:	SUMBER DAYA PORTABEL
Nama Pemohon	:	BEIJING XIAOMI MOBILE SOFTWARE CO., LTD.
Alamat Pemohon	:	No. 018, floor 8, building 6, yard 33, middle Xierqi Road, Haidian District, Beijing, 100085 China
Pendesain	:	Tao WANG(CN), Yong XU(CN), Ningning LI(CN), Zhiyao WANG(CN)
Nama Kuasa	:	Belinda Rosalina S.H., LL.M.
Alamat Kuasa	:	Gandaria 8, Lantai 3 Unit D Jalan Sultan Iskandar Muda (Arteri Pondok Indah), Jakarta Selatan 12240

GAMBAR 1

Nomor Permohonan	:	A00201903977
Tanggal Penerimaan	:	03-DEC-19
Prioritas	:	201930292064.7 06/06/2019 CN
Kelas Locarno	:	13-02
Judul Desain	:	SUMBER DAYA PORTABEL
Nama Pemohon	:	BEIJING XIAOMI MOBILE SOFTWARE CO LTD
Alamat Pemohon	:	No. 018, floor 8, building 6, yard 33, middle Xierqi Road, Haidian District, Beijing, 100085 China
Pendesain	:	Yong XU(CN), Zhiyao WANG(CN), Tao WANG(CN), Ningning LI(CN)
Nama Kuasa	:	Belinda Rosalina S.H., LL.M.
Alamat Kuasa	:	Gandaria 8, Lantai 3 Unit D Jalan Sultan Iskandar Muda (Arteri Pondok Indah), Jakarta Selatan 12240

PERSPECTIVE VIEW 1

GAMBAR 1

ALC-D.1636/2019

Nomor Permohonan	:	A00201903978
Tanggal Penerimaan	:	03-DEC-19
Prioritas	:	201930292064.7 06/06/2019 CN
Kelas Locarno	:	13-02
Judul Desain	:	SUMBER DAYA PORTABEL
Nama Pemohon	:	BEIJING XIAOMI MOBILE SOFTWARE CO LTD
Alamat Pemohon	:	No. 018, floor 8, building 6, yard 33, middle Xierqi Road, Haidian District, Beijing, 100085 China
Pendesain	:	Yong XU(CN), Zhiyao WANG(CN), Tao WANG(CN), Ningning LI(CN)
Nama Kuasa	:	Belinda Rosalina S.H., LL.M.
Alamat Kuasa	:	Gandaria 8, Lantai 3 Unit D Jalan Sultan Iskandar Muda (Arteri Pondok Indah), Jakarta Selatan 12240

PERSPECTIVE VIEW 1

GAMBAR 1

ALC-D.1592/2019

Nomor Permohonan	:	A00201903979
Tanggal Penerimaan	:	03-DEC-19
Prioritas	:	-
Kelas Locarno	:	23-01
Judul Desain	:	PELAMPUNG AIR
Nama Pemohon	:	PT. HOME FAUCETS INDONESIA
Alamat Pemohon	:	Jalan Ngoro Industri Persada Kav. I/1B Desa Ngoro. Kab. Mojokerto 61385
Pendesain	:	LIN CHI CHUN(TW)
Nama Kuasa	:	-
Alamat Kuasa	:	-

Gambar 1

Nomor Permohonan	:	A00201903980
Tanggal Penerimaan	:	03-DEC-19
Prioritas	:	201930299099.3 11/06/2019 CN
Kelas Locarno	:	14-02
Judul Desain	:	MOUSE
Nama Pemohon	:	BEIJING XIAOMI MOBILE SOFTWARE CO LTD
Alamat Pemohon	:	No. 018, floor 8, building 6, yard 33, middle Xierqi Road, Haidian District, Beijing, 100085 China
Pendesain	:	Zhe LI(CN)
Nama Kuasa	:	Belinda Rosalina S.H., LL.M.
Alamat Kuasa	:	Gandaria 8, Lantai 3 Unit D Jalan Sultan Iskandar Muda (Arteri Pondok Indah), Jakarta Selatan 12240

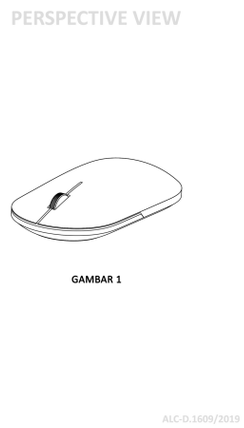

Nomor Permohonan	:	A00201903981
Tanggal Penerimaan	:	03-DEC-19
Prioritas	:	CN201930539370.6 29/09/2019 CN
Kelas Locarno	:	10-04
Judul Desain	:	TIMBANGAN KOPI ELEKTRONIK
Nama Pemohon	:	HUANG, Zhichao
Alamat Pemohon	:	No. 41, Chashan primary school dormitory, Chashan Town, Xinyi, Guangdong, 525329,China
Pendesain	:	HUANG, Zhichao(CN)
Nama Kuasa	:	Neneng Sri Wiyanti S.E.
Alamat Kuasa	:	Pulungan, Winston & Partners Graha Intermasa 3rd Floor Jalan Cempaka Putih Raya No.102, Jakarta 10510

Nomor Permohonan	:	A00201903982
Tanggal Penerimaan	:	04-DEC-19
Prioritas	:	-
Kelas Locarno	:	26-05
Judul Desain	:	LAMPU
Nama Pemohon	:	SOFYAN SALIM
Alamat Pemohon	:	Green Court Jl. Danau Limboto No. 17 RT.005/Rw.014,Cengkareng Timur, Cengkareng, Jakarta Barat.
Pendesain	:	SOFYAN SALIM
Nama Kuasa	:	-
Alamat Kuasa	:	-

Gambar 5

Nomor Permohonan	:	A00201903983
Tanggal Penerimaan	:	04-DEC-19
Prioritas	:	-
Kelas Locarno	:	26-05
Judul Desain	:	LAMPU
Nama Pemohon	:	SOFYAN SALIM
Alamat Pemohon	:	Green Court Jl. Danau Limboto No. 17 RT.005/Rw.014 Cengkareng Timur, Cengkareng, Jakarta Barat.
Pendesain	:	SOFYAN SALIM
Nama Kuasa	:	-
Alamat Kuasa	:	-

Gambar 5

Nomor Permohonan	:	A00201903984
Tanggal Penerimaan	:	04-DEC-19
Prioritas	:	-
Kelas Locarno	:	26-05
Judul Desain	:	LAMPU
Nama Pemohon	:	SOFYAN SALIM
Alamat Pemohon	:	Green Court Jl. Danau Limboto No. 17 RT.005/Rw.014 Cengkareng Timur, Cengkareng,Jakarta Barat.
Pendesain	:	SOFYAN SALIM
Nama Kuasa	:	-
Alamat Kuasa	:	-

Gambar 5

Nomor Permohonan	:	A00201903985
Tanggal Penerimaan	:	04-DEC-19
Prioritas	:	-
Kelas Locarno	:	26-05
Judul Desain	:	LAMPU
Nama Pemohon	:	SOFYAN SALIM
Alamat Pemohon	:	Green Court Jl. Danau Limboto No. 17 RT.005/Rw.014 Cengkareng Timur, Cengkareng,Jakarta Barat.
Pendesain	:	SOFYAN SALIM
Nama Kuasa	:	-
Alamat Kuasa	:	-

Gambar 5

Nomor Permohonan	:	A00201903986
Tanggal Penerimaan	:	04-DEC-19
Prioritas	:	-
Kelas Locarno	:	26-05
Judul Desain	:	LAMPU
Nama Pemohon	:	SOFYAN SALIM
Alamat Pemohon	:	Green Court Jl. Danau Limboto No. 17 RT.005/Rw.014 Cengkareng Timur,Cengkareng, Jakarta Barat.
Pendesain	:	SOFYAN SALIM
Nama Kuasa	:	-
Alamat Kuasa	:	-

Gambar 5

Nomor Permohonan	:	A00201903987
Tanggal Penerimaan	:	04-DEC-19
Prioritas	:	-
Kelas Locarno	:	26-05
Judul Desain	:	LAMPU
Nama Pemohon	:	SOFYAN SALIM
Alamat Pemohon	:	Green Court Jl. Danau Limboto No. 17 RT.005/Rw.014 Cengkareng Timur, Cengkareng, Jakarta Barat.
Pendesain	:	SOFYAN SALIM
Nama Kuasa	:	-
Alamat Kuasa	:	-

Gambar 5

Nomor Permohonan	:	A00201903988
Tanggal Penerimaan	:	04-DEC-19
Prioritas	:	-
Kelas Locarno	:	15-03
Judul Desain	:	MESIN KARBON DR.ISHENNY'S
Nama Pemohon	:	ISHENNY
Alamat Pemohon	:	Dsn Rawa Sakti Lr. IV No. 86 RT/RW. 000/000 Kel. Jeulingke, Kec. Syiah Kuala, Banda Aceh.
Pendesain	:	ISHENNY, MUHAMMAD AKBAR ISHENNY, MUHAMMAD FAUZAL RIZKI, BATRISYIA SYAFIQA
Nama Kuasa	:	Anna S.Si., M.Si.,
Alamat Kuasa	:	Jl. Utan Kayu Raya No. 65 Jakarta Timur

Nomor Permohonan	:	A00201903992
Tanggal Penerimaan	:	04-DEC-19
Prioritas	:	201930428358.8 08/08/2019 CN
Kelas Locarno	:	15-05
Judul Desain	:	SUDU PENGADUK UNTUK MESIN CUCI
Nama Pemohon	:	PANASONIC INTELLECTUAL PROPERTY MANAGEMENT CO., LTD.
Alamat Pemohon	:	1-61, Shiromi 2-chome, Chuo-ku, Osaka-shi, Osaka 540-6207 Japan
Pendesain	:	Shungo ISHIHARA(JP), Tomotaka NISHIKAWA(JP)
Nama Kuasa	:	Yenny Halim S.E., S.H., M.H.
Alamat Kuasa	:	ACEMARK, Jl. Cikini Raya No. 58 G-H, Jakarta 10330, Indonesia

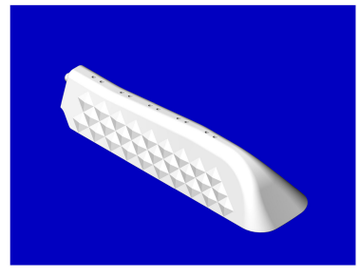

Gambar 1

Nomor Permohonan	:	A00201903993
Tanggal Penerimaan	:	04-DEC-19
Prioritas	:	201930292500.0 06/06/2019 CN
Kelas Locarno	:	28-03
Judul Desain	:	ALAT CUKUR
Nama Pemohon	:	BEIJING XIAOMI MOBILE SOFTWARE CO LTD
Alamat Pemohon	:	No. 018, floor 8, building 6, yard 33, middle Xierqi Road, Haidian District, Beijing, 100085 China
Pendesain	:	Ningning LI(CN), Jianyu TANG(CN)
Nama Kuasa	:	Belinda Rosalina S.H., LL.M.
Alamat Kuasa	:	Gandaria 8, Lantai 3 Unit D Jalan Sultan Iskandar Muda (Arteri Pondok Indah), Jakarta Selatan 12240

PERSPECTIVE VIEW

GAMBAR 1

ALC-D.1594/2019

Nomor Permohonan	:	A00201903994
Tanggal Penerimaan	:	04-DEC-19
Prioritas	:	201930295223.9 10/06/2019 CN
Kelas Locarno	:	15-05
Judul Desain	:	MESIN CUCI PULSATOR
Nama Pemohon	:	BEIJING XIAOMI MOBILE SOFTWARE CO LTD
Alamat Pemohon	:	No. 018, floor 8, building 6, yard 33, middle Xierqi Road, Haidian District, Beijing, 100085 China
Pendesain	:	Lei ZHANG(CN), Bo XU(CN), Yingchun XIE(CN)
Nama Kuasa	:	Belinda Rosalina S.H., LL.M.
Alamat Kuasa	:	Gandaria 8, Lantai 3 Unit D Jalan Sultan Iskandar Muda (Arteri Pondok Indah), Jakarta Selatan 12240

PERSPECTIVE VIEW 1

GAMBAR 1

ALC-D.1595/2019

Nomor Permohonan	:	A00201903995
Tanggal Penerimaan	:	04-DEC-19
Prioritas	:	201930294710.3 10/06/2019 CN
Kelas Locarno	:	15-05
Judul Desain	:	MESIN CUCI DRUM
Nama Pemohon	:	BEIJING XIAOMI MOBILE SOFTWARE CO LTD
Alamat Pemohon	:	No. 018, floor 8, building 6, yard 33, middle Xierqi Road, Haidian District, Beijing, 100085 China
Pendesain	:	Yingchun XIE(CN), Bo XU(CN), Lei ZHANG(CN)
Nama Kuasa	:	Belinda Rosalina S.H., LL.M.
Alamat Kuasa	:	Gandaria 8, Lantai 3 Unit D Jalan Sultan Iskandar Muda (Arteri Pondok Indah), Jakarta Selatan 12240

Nomor Permohonan	:	A00201903996
Tanggal Penerimaan	:	04-DEC-19
Prioritas	:	-
Kelas Locarno	:	26-05
Judul Desain	:	LAMPU DINDING METAL DAN BATIK LENGGANG KANGKUNG
Nama Pemohon	:	Universitas Kristen Petra
Alamat Pemohon	:	Jl. Siwalankerto 121 - 131 Surabaya
Pendesain	:	Siti Ma'rifah, Mariana Wibowo, Poppy Firtatwentyna Nilasari, Aniendya Christianna, Thetania Mega Risadewi, Adityadharma Chandra
Nama Kuasa	:	Nugraha Pratama Adhi, S.T.
Alamat Kuasa	:	Perum Gunung Sari Indah S/18, Surabaya, Jawa Timur 60223

Nomor Permohonan	:	A00201903997
Tanggal Penerimaan	:	04-DEC-19
Prioritas	:	-
Kelas Locarno	:	26-05
Judul Desain	:	LAMPU GANTUNG METAL DAN BATIK GARUTAN GODONG TELO
Nama Pemohon	:	Universitas Kristen Petra
Alamat Pemohon	:	Jl. Siwalankerto 121 - 131 Surabaya
Pendesain	:	Poppy Firtatwentyna Nilasari, Aniendya Christianna, Nadia Franciska, Maria Ignatia Aldea, Suging Yuliati, Mariana Wibowo
Nama Kuasa	:	Nugraha Pratama Adhi, S.T.
Alamat Kuasa	:	Perum Gunung Sari Indah S/18, Surabaya, Jawa Timur 60223

Nomor Permohonan : A00201903998
Tanggal Penerimaan : 05-DEC-19
Prioritas : -
Kelas Locarno : 06-01
Judul Desain : KURSI
Nama Pemohon : ANGELINA AKBARI NOOR
Alamat Pemohon : Pondok Benowo Indah Blok DQ-3, RT 011 RW 007, Kel. Babat Jerawat, Kec. Pakal, Surabaya
Pendesain : ANGELINA AKBARI NOOR
Nama Kuasa : SUGIARTO SALIMAN, S.KOM.
Alamat Kuasa : Jalan Rungkut Asri Tengah XV/9Surabaya 60293Telp. : 031-8713999HP. : 081615403999081615403999Email : dreamidpatent@gmail.com info@dreamid.com

---

Nomor Permohonan : A00201903999
Tanggal Penerimaan : 05-DEC-19
Prioritas : -
Kelas Locarno : 08-08
Judul Desain : GAGANG RAKEL ALUMUNIUM UNTUK PROSES SABLON
Nama Pemohon : ERWIN HARTANTO WONGSOHANDJOJO
Alamat Pemohon : Dr. Rajiman 381, RT 004, RW 001, Kel. Panularan, Kec. Laweyan, Surakarta
Pendesain : ERWIN HARTANTO WONGSOHANDJOJO
Nama Kuasa : SUGIARTO SALIMAN, S.KOM.
Alamat Kuasa : Jalan Rungkut Asri Tengah XV/9Surabaya 60293Telp. : 031-8713999HP. : 081615403999081615403999Email : dreamidpatent@gmail.com info@dreamid.com

---

Nomor Permohonan : A00201904000
Tanggal Penerimaan : 05-DEC-19
Prioritas : -
Kelas Locarno : 09-05
Judul Desain : KEMASAN MOI MORINGA SUPER DRINK CARA NIKMAT UNTUK SEHAT MORINGA AVOCADO
Nama Pemohon : AI DUDI KRISNADI
Alamat Pemohon : Ngawenombo RT/RW 001/001 Desa Ngawenombo Kecamatan Kunduran Kabupaten Blora, Propinsi Jawa Tengah 58255
Pendesain : Ai Dudi Krisnadi
Nama Kuasa : Reni Sunarty S.H., M.H.
Alamat Kuasa : LAW OFFICE LUSDA SUNARTY & PARTNERS- RENCHMARK Sahid Sudirman Center Lantai 11 Suite A Jl. Jendral Sudirman 86 Kota Jakarta Pusat

---

Nomor Permohonan : A00201904001
Tanggal Penerimaan : 05-DEC-19
Prioritas : -
Kelas Locarno : 09-05
Judul Desain : KEMASAN MOI MORINGA SUPER DRINK CARA NIKMAT UNTUK SEHAT MORINGA CHOCOLATE
Nama Pemohon : AI DUDI KRISNADI
Alamat Pemohon : Ngawenombo RT/RW 001/001 Desa Ngawenombo Kecamatan Kunduran Kabupaten Blora, Propinsi Jawa Tengah 58255
Pendesain : Ai Dudi Krisnadi
Nama Kuasa : Reni Sunarty S.H., M.H.
Alamat Kuasa : LAW OFFICE LUSDA SUNARTY & PARTNERS- RENCHMARK Sahid Sudirman Center Lantai 11 Suite A Jl. Jendral Sudirman 86 Kota Jakarta Pusat

---

Nomor Permohonan : A00201904002
Tanggal Penerimaan : 05-DEC-19
Prioritas : -
Kelas Locarno : 09-05
Judul Desain : KEMASAN MOI MORINGA SUPER DRINK CARA NIKMAT UNTUK SEHAT MORINGA COFFEE GINGER
Nama Pemohon : AI DUDI KRISNADI
Alamat Pemohon : Ngawenombo RT/RW 001/001 Desa Ngawenombo Kecamatan Kunduran Kabupaten Blora, Propinsi Jawa Tengah 58255
Pendesain : Ai Dudi Krisnadi
Nama Kuasa : Reni Sunarty S.H., M.H.
Alamat Kuasa : LAW OFFICE LUSDA SUNARTY & PARTNERS- RENCHMARK Sahid Sudirman Center Lantai 11 Suite A Jl. Jendral Sudirman 86 Kota Jakarta Pusat

---

Nomor Permohonan : A00201904003
Tanggal Penerimaan : 05-DEC-19
Prioritas : -
Kelas Locarno : 09-03
Judul Desain : KEMASAN
Nama Pemohon : FERRY FIRMANTO
Alamat Pemohon : VILLA TANGERANG REGENCY I BLOK NB 11 NO. 1, RT.017 RW.004, KEL. GEBANG RAYA, KEC. PERIUK, TENGERANG, BANTEN
Pendesain : FERRY FIRMANTO
Nama Kuasa : -
Alamat Kuasa : -

Nomor Permohonan : A00201904004
Tanggal Penerimaan : 05-DEC-19
Prioritas : -
Kelas Locarno : 09-03
Judul Desain : KEMASAN
Nama Pemohon : FERRY FIRMANTO
Alamat Pemohon : VILLA TANGERANG REGENCY I BLOK NB 11 NO. 1, RT.017 RW.004, KEL. GEBANG RAYA, KEC. PERIUK, TENGERANG, BANTEN
Pendesain : FERRY FIRMANTO
Nama Kuasa : Cesar Resha, S.E., S.H.
Alamat Kuasa : D'Mansion @Jatinegara Indah Blok A-4, Jl. KRT Radjiman Widyodiningrat

---

Nomor Permohonan : A00201904005
Tanggal Penerimaan : 05-DEC-19
Prioritas : -
Kelas Locarno : 09-05
Judul Desain : KEMASAN MOI MORINGA SUPER DRINK CARA NIKMAT UNTUK SEHAT MORINGA GINGER
Nama Pemohon : AI DUDI KRISNADI
Alamat Pemohon : Ngawenombo RT/RW 001/001 Desa Ngawenombo Kecamatan Kunduran Kabupaten Blora, Propinsi Jawa Tengah 58255
Pendesain : Ai Dudi Krisnadi
Nama Kuasa : Reni Sunarty S.H., M.H.
Alamat Kuasa : LAW OFFICE LUSDA SUNARTY & PARTNERS- RENCHMARK Sahid Sudirman Center Lantai 11 Suite A Jl. Jendral Sudirman 86 Kota Jakarta Pusat

---

Nomor Permohonan : A00201904006
Tanggal Penerimaan : 05-DEC-19
Prioritas : -
Kelas Locarno : 09-03
Judul Desain : KEMASAN
Nama Pemohon : FERRY FIRMANTO
Alamat Pemohon : VILLA TANGERANG REGENCY I BLOK NB 11 NO. 1, RT.017 RW.004, KEL. GEBANG RAYA, KEC. PERIUK, TENGERANG, BANTEN
Pendesain : FERRY FIRMANTO
Nama Kuasa : Cesar Resha, S.E., S.H.
Alamat Kuasa : D'Mansion @Jatinegara Indah Blok A-4, Jl. KRT Radjiman Widyodiningrat

Nomor Permohonan : A00201904007
Tanggal Penerimaan : 05-DEC-19
Prioritas : -
Kelas Locarno : 09-03
Judul Desain : KEMASAN
Nama Pemohon : FERRY FIRMANTO
Alamat Pemohon : VILLA TANGERANG REGENCY I BLOK NB 11 NO. 1, RT.017 RW.004, KEL. GEBANG RAYA, KEC. PERIUK, TENGERANG, BANTEN
Pendesain : FERRY FIRMANTO
Nama Kuasa : Cesar Resha, S.E., S.H.
Alamat Kuasa : D'Mansion @Jatinegara Indah Blok A-4, Jl. KRT Radjiman Widyodiningrat

---

Nomor Permohonan : A00201904008
Tanggal Penerimaan : 05-DEC-19
Prioritas : -
Kelas Locarno : 09-05
Judul Desain : KEMASAN MOI MORINGA SUPER DRINK CARA NIKMAT UNTUK SEHAT MORINGA LATTE
Nama Pemohon : AI DUDI KRISNADI
Alamat Pemohon : Ngawenombo RT/RW 001/001 Desa Ngawenombo Kecamatan Kunduran Kabupaten Blora, Propinsi Jawa Tengah 58255
Pendesain : Ai Dudi Krisnadi
Nama Kuasa : Reni Sunarty S.H., M.H.
Alamat Kuasa : LAW OFFICE LUSDA SUNARTY & PARTNERS- RENCHMARK Sahid Sudirman Center Lantai 11 Suite A Jl. Jendral Sudirman 86 Kota Jakarta Pusat

---

Nomor Permohonan : A00201904009
Tanggal Penerimaan : 05-DEC-19
Prioritas : -
Kelas Locarno : 08-08
Judul Desain : RING TEMBOK KRAN AIR
Nama Pemohon : PT. HOME FAUCETS INDONESIA
Alamat Pemohon : Ngoro Industri Persada Blok I/1B DS. Ngoro, Kec. Ngoro, Kab. Mojokerto, Jawa timur 61385
Pendesain : LIN CHI CHUN(TW)
Nama Kuasa : Agus Nasrudin S.H.
Alamat Kuasa : UNITED PATENT OFFICE Jl. Celebration Boulevard Blok AA15 No. 29, Grand Wisata Bekasi 17510

Nomor Permohonan	:	A00201904011
Tanggal Penerimaan	:	05-DEC-19
Prioritas	:	-
Kelas Locarno	:	23-01
Judul Desain	:	HANDLE KRAN
Nama Pemohon	:	PT. HOME FAUCETS INDONESIA
Alamat Pemohon	:	Ngoro Industri Persada Blok I/1B DS. Ngoro, Kec. Ngoro, Kab. Mojokerto, Jawa timur 61385
Pendesain	:	LIN CHI CHUN(TW)
Nama Kuasa	:	Agus Nasrudin S.H.
Alamat Kuasa	:	UNITED PATENT OFFICE Jl. Celebration Boulevard Blok AA15 No. 29, Grand Wisata Bekasi 17510

Nomor Permohonan	:	A00201904012
Tanggal Penerimaan	:	05-DEC-19
Prioritas	:	-
Kelas Locarno	:	23-01
Judul Desain	:	KRAN AIR PANAS DINGIN
Nama Pemohon	:	PT. HOME FAUCETS INDONESIA
Alamat Pemohon	:	Ngoro Industri Persada Blok I/1B DS. Ngoro, Kec. Ngoro, Kab. Mojokerto, Jawa timur 61385
Pendesain	:	LIN CHI CHUN(TW)
Nama Kuasa	:	Agus Nasrudin S.H.
Alamat Kuasa	:	UNITED PATENT OFFICE Jl. Celebration Boulevard Blok AA15 No. 29, Grand Wisata Bekasi 17510

Nomor Permohonan	:	A00201904013
Tanggal Penerimaan	:	05-DEC-19
Prioritas	:	-
Kelas Locarno	:	09-05
Judul Desain	:	KEMASAN PETRO NINGRAT
Nama Pemohon	:	PT Petrokimia Gresik
Alamat Pemohon	:	Jalan Jenderal Akhmad Yani, Gresik
Pendesain	:	Digna Jatiningsih
Nama Kuasa	:	-
Alamat Kuasa	:	-

Nomor Permohonan	:	A00201904014
Tanggal Penerimaan	:	05-DEC-19
Prioritas	:	201930298147.7 11/06/2019 CN
Kelas Locarno	:	28-03
Judul Desain	:	PEMEGANG UNTUK SIKAT GIGI ELEKTRIK
Nama Pemohon	:	BEIJING XIAOMI MOBILE SOFTWARE CO LTD
Alamat Pemohon	:	No. 018, floor 8, building 6, yard 33, middle Xierqi Road, Haidian District, Beijing, 100085 China
Pendesain	:	Ziran ZHAO(CN), Ningning LI(CN), Lei ZHANG(CN), Yao XI(CN)
Nama Kuasa	:	Belinda Rosalina S.H., LL.M.
Alamat Kuasa	:	Gandaria 8, Lantai 3 Unit D Jalan Sultan Iskandar Muda (Arteri Pondok Indah), Jakarta Selatan 12240

PERSPECTIVE VIEW

GAMBAR 1

ALC-D.1590/2019

Nomor Permohonan	:	A00201904015
Tanggal Penerimaan	:	05-DEC-19
Prioritas	:	201930298147.7 11/06/2019 CN
Kelas Locarno	:	28-03
Judul Desain	:	SIKAT GIGI ELEKTRIK
Nama Pemohon	:	BEIJING XIAOMI MOBILE SOFTWARE CO LTD
Alamat Pemohon	:	No. 018, floor 8, building 6, yard 33, middle Xierqi Road, Haidian District, Beijing, 100085 China
Pendesain	:	Ziran ZHAO(CN), Ningning LI(CN), Lei ZHANG(CN), Yao XI(CN)
Nama Kuasa	:	Belinda Rosalina S.H., LL.M.
Alamat Kuasa	:	Gandaria 8, Lantai 3 Unit D Jalan Sultan Iskandar Muda (Arteri Pondok Indah), Jakarta Selatan 12240

PERSPECTIVE VIEW

GAMBAR 1

ALC-D.1643/2019

Nomor Permohonan	:	A00201904016
Tanggal Penerimaan	:	05-DEC-19
Prioritas	:	201930298147.7 11/06/2019 CN
Kelas Locarno	:	28-03
Judul Desain	:	SIKAT GIGI ELEKTRIK
Nama Pemohon	:	BEIJING XIAOMI MOBILE SOFTWARE CO LTD
Alamat Pemohon	:	No. 018, floor 8, building 6, yard 33, middle Xierqi Road, Haidian District, Beijing, 100085 China
Pendesain	:	Ziran ZHAO(CN), Ningning LI(CN), Lei ZHANG(CN), Yao XI(CN)
Nama Kuasa	:	Belinda Rosalina S.H., LL.M.
Alamat Kuasa	:	Gandaria 8, Lantai 3 Unit D Jalan Sultan Iskandar Muda (Arteri Pondok Indah), Jakarta Selatan 12240

PERSPECTIVE VIEW

GAMBAR 1

ALC-D.1642/2019

Nomor Permohonan	:	A00201904017
Tanggal Penerimaan	:	06-DEC-19
Prioritas	:	-
Kelas Locarno	:	21-01
Judul Desain	:	ALAS BERMAIN BAYI
Nama Pemohon	:	SAMUEL HADI WINOTO, OEY
Alamat Pemohon	:	Sumbawa No.14, Surabaya
Pendesain	:	SAMUEL HADI WINOTO, OEY
Nama Kuasa	:	Hari Purnomo Chandra B.Sc.,
Alamat Kuasa	:	Jalan Kartini Nomor 88-A

Nomor Permohonan	:	A00201904020
Tanggal Penerimaan	:	06-DEC-19
Prioritas	:	-
Kelas Locarno	:	12-16
Judul Desain	:	SETANG MOTOR
Nama Pemohon	:	Nicky Cuwondo
Alamat Pemohon	:	Jalan Otista Raya No. 39, Kelurahan : bidaracina , Kecamatan : JatinegaraJakarta Timur
Pendesain	:	NICKY CUWONDO
Nama Kuasa	:	-
Alamat Kuasa	:	-

Nomor Permohonan	:	A00201904021
Tanggal Penerimaan	:	06-DEC-19
Prioritas	:	-
Kelas Locarno	:	09-01
Judul Desain	:	BOTOL
Nama Pemohon	:	Matsui Koshi Limited
Alamat Pemohon	:	The Offices of Offshore Incorporations Limited, PO BOX 957, Offshore Incorporations Centre, Road Town, Tortola, British Virgin Islands
Pendesain	:	Hendarta Atmadja
Nama Kuasa	:	Mirfahry Hafiz S.H
Alamat Kuasa	:	Jalan Palm Kuning III Blok BD/13 Sektor 1.3 BSD City

Gambar 4
(Tampak Perspektif Referensi)