ISSN : 0854-6789

# BERITA RESMI PATEN SERI-A

## No. BRP 787/II/2023

PENGUMUMAN PATEN TANGGAL
06 Februari 2023 s/d 10 Februari2023

PENGUMUMAN BERLANGSUNG SELAMA 6 (ENAM) BULAN
SEJAK TANGGAL DIUMUMKANNYA PERMOHONAN
SESUAI DENGAN KETENTUAN PASAL 48 AYAT (1)
UNDANG-UNDANG PATEN NOMOR 13 TAHUN 2016

DITERBITKAN TANGGAL 10 Februari 2023

DIREKTORAT PATEN, DTLST, DAN RD
DIREKTORAT JENDERAL KEKAYAAN INTELEKTUAL
KEMENTERIAN HUKUM DAN HAK ASASI MANUSIA REPUBLIK INDONESIA

# BERITA RESMI PATEN SERI-A

## No. 787 TAHUN 2023

**PELINDUNG**
**MENTERI HUKUM DAN HAK ASASI MANUSIA**
**REPUBLIK INDONESIA**

## TIM REDAKSI


| | | |
|---|---|---|
| Penasehat | : | **Direktur Jenderal Kekayaan Intelektual** |
| Penanggung Jawab | : | **Direktur Paten, DTLST, dan RD** |
| Ketua | : | Koordinator Permohonan dan Publikasi |
| Publikasi Sekretaris | : | Subkoordinator Publikasi dan Dokumentasi |
| Anggota | : | Staf Seksi Publikasi dan Dokumentasi |



**Penyelenggara**

Direktorat Paten, DTLST, dan RD
Direktorat Jenderal Kekayaan Intelektual

**Alamat Redaksi dan Tata Usaha**

Jl. H.R. Rasuna Said Kav. 8-9
Jakarta Selatan 12190

Telepon: (021) 57905611 Faksimili: (021) 57905611
**Website : www.dgip.go.id**

# INFORMASI UMUM

Berita Resmi Paten **Nomor 787 Tahun Ke-33** ini berisi segala kegiatan yang berkaitan dengan pengajuan Permintaan Paten ke Kantor Paten dan memuat lembar halaman pertama (front page) dari dokumen Paten.

Daftar Bibliografi yang tertera dalam lembar halaman pertama (front page) adalah sesuai dengan INID Code (Internationally agreed Number of the Identification of Date Code).

Penjelasan **Nomor Kode** pada halaman pertama (front page) Paten adalah sebagai berikut :

(11) : Nomor Dokumen

(20) : Jenis Publikasi (Paten atau Permohonan Paten)

(13) : Pengumuman Paten (pertama)

(19) : Negara dimana tempat diajukan Permohonan Paten

(21) : Nomor Permohonan Paten

(22) : Tanggal Penerimaan Permohonan Paten

(30) : Data Prioritas

(31) : Nomor Prioritas

(32) : Tanggal / Bulan / Tahun diberikan Hak Prioritas

(33) : Negara yang memberikan Hak Prioritas

(43) : Tanggal Pengumuman Permohonan Paten

(51) : International Patent Classification (IPC)

(54) : Judul Invensi

(57) : Abstrak atau Klaim

(71) : Nama dan Alamat yang Mengajukan Permohonan Paten

(72) : Nama Penemu (Inventor)

(74) : Nama dan Alamat Konsultan Paten

(20) RI Permohonan Paten

(19) ID (11) No Pengumuman : 2023/01406 (13) A

(51) I.P.C : A 61K 8/27,A 61K 8/20,A 61Q 11/00

(21) No. Permohonan Paten : P00202109711

(22) Tanggal Penerimaan Permohonan Paten :
08 November 2021

(30) Data Prioritas :
(31) Nomor (32) Tanggal (33) Negara

(43) Tanggal Pengumuman Paten :
09 Februari 2023

(71) Nama dan Alamat yang Mengajukan Permohonan Paten :
PT. Cerdik Cakap Patut
EightyEight Office @Kasablanka Tower A, lt 10, unit E, Jl. Raya Casablanca Kav 88, Kelurahan Menteng Dalam, Kecamatan Tebet, Jakarta Selatan Indonesia

(72) Nama Inventor :
Kevin Kurniawan,ID

(74) Nama dan Alamat Konsultan Paten :
Donny Alamsyah Sheyoputra S.H., LL.M.,
Sheyoputra Law Office, Sampoerna Strategic Square, South Tower 30th Floor The Executive Centre, Jl. Jend. Sudirman Kav. 45-46 Jakarta 12930

(54) Judul Invensi : CAIRAN KUMUR ANTIBAKTERI, DAN METODE PEMBUATANNYA

(57) Abstrak :
Abstrak CAIRAN KUMUR ANTIBAKTERI, DAN METODE PEMBUATANNYA Invensi ini berhubungan dengan suatu cairan kumur yang mengandung kombinasi bahan aktif antibakteri dari senyawa klorheksidin atau garamnya dan setilpiridinium klorida pada konsentrasi masing-masing 0,01 sampai 0,1% berat/volume, serta senyawa seng asetat pada konsentrasi 0,1 sampai 0,8% berat/volume. Juga diungkapkan suatu metode pembuatan cairan kumur tersebut dengan tiga tahapan yakni pembuatan larutan premix yang mengandung bahan pendukung seperti polietilen glikol-40, esens mint, menthol cair, minyak esensial eukaliptus, dilanjutkan penambahan larutan premix ke dalam larutan base yang menggunakan bahan dasar air terdemineralisasi, serta penambahan bahan aktif klorheksidin atau garamnya, setilpiridinium klorida, seng asetat, natrium fluorida dan bahan pendukung lainnya secara bertahap.

**(20)** **RI Permohonan Paten**

**(19)** **ID** **(11)** **No Pengumuman : 2023/01161** **(13) A**

**(51)** **I.P.C : F 01K 23/10,F 02C 6/18**

**(21)** **No. Permohonan Paten :** P00202111295

**(22)** **Tanggal Penerimaan Permohonan Paten :**
10 Mei 2019

**(30)** **Data Prioritas :**
(31) Nomor (32) Tanggal (33) Negara

**(43)** **Tanggal Pengumuman Paten :**
06 Februari 2023

**(71)** **Nama dan Alamat yang Mengajukan Permohonan Paten :**
MITSUBISHI POWER AMERICAS, INC.
400 Colonial Center Parkway, Lake Mary, Florida 32746, United States of America United States of America

**(72)** **Nama Inventor :**
DENG, Shimin,CA

**(74)** **Nama dan Alamat Konsultan Paten :**
Anisa Ambadar S.H., LL.M.
Jl. Proklamasi No. 79, Pegangsaan, Menteng, Jakarta

**(54)** **Judul Invensi :** SISTEM SIKLUS GANDA UNTUK PEMBANGKIT LISTRIK SIKLUS GABUNGAN

**(57)** **Abstrak :**

Suatu pembangkit listrik turbin gas siklus gabungan yang terdiri dari mesin turbin gas yang terdiri dari kompresor untuk menghasilkan udara terkompresi, ruang bakar yang dapat menerima bahan bakar dan udara terkompresi untuk menghasilkan gas pembakaran dan turbin untuk menerima gas pembakaran dan menghasilkan gas buang;generator uap pemulihan panas untuk menghasilkan uap dari air yang memanfaatkan panas dari gas buang; turbin uap untuk menghasilkan tenaga dari uap yang dihasilkan oleh panas dari generator uap pemulihan panas;turbin ekspansi bahan bakar dalam komunikasi fluida dengan dan dibuang ke hilir sistem regasifikasi bahan bakar untuk menghasilkan tenaga dari bahan bakar tergasifikas;dan turbin ekspansi bahan bakar dalam komunikasi fluida dengan dan dibuang ke hilir regasifikasi bahan bakar dan system ekspansi untuk menghasilkan tenaga dari bahan bakar gas. Sebagai contoh, pembangkit listrik dapat menyertakan Siklus Rankine Organik (ORC) menggunakan masukkan panas dari generator uap pemulihan panas. ORC dapat menggunakan rekupertor untuk mendistribusikan panas di dalam ORC.

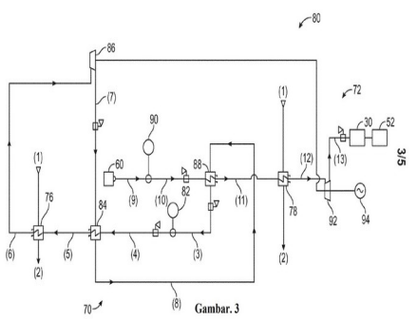


Gambar. 3

(20) RI Permohonan Paten

(19) ID (11) No Pengumuman : 2023/01243 (13) A

(51) I.P.C : C 08G 18/76,C 08G 18/66,C 08G 18/50,C 08G 18/48,C 08G 18/32,C 08G 18/18,C 08G 101/00

(21) No. Permohonan Paten : P00202111060

(22) Tanggal Penerimaan Permohonan Paten :
25 Mei 2020

(30) Data Prioritas :

| (31) Nomor | (32) Tanggal | (33) Negara |
|---|---|---|
| 19186230.9 | 15 Juli 2019 | EP |
| 62/857,307 | 05 Juni 2019 | US |

(43) Tanggal Pengumuman Paten :
08 Februari 2023

(71) Nama dan Alamat yang Mengajukan Permohonan Paten :
BASF SE
Carl-Bosch-Strasse 38, 67056 Ludwigshafen am Rhein, Germany Germany

(72) Nama Inventor :
Jonathan D B FAY,US
Jacob Tyler MICHALAK,US
Calvin T PEELER,US

(74) Nama dan Alamat Konsultan Paten :
Marolita Setiati
PT SPRUSON FERGUSON INDONESIA, Graha Paramita 3B Floor Zona D Jl. Denpasar Raya Blok D2 Kav.8 Kuningan

(54) Judul Invensi : KOMPOSISI REAKTIF UNTUK BUSA POLIURETAN DAN PENGGUNAAN DARIPADANYA DALAM SUKU CADANG MOBIL

(57) Abstrak :
Invensi ini berhubungan dengan komposisi reaktif, busa poliuretan semi-kaku yang diperoleh darinya, rongga yang diisi dan penggunaan daripadanya dalam suku cadang mobil.

(20) RI Permohonan Paten

(19) ID (11) No Pengumuman : 2023/01237 (13) A

(51) I.P.C : E 21B 33/127,E 21B 43/10

(21) No. Permohonan Paten : P00202111010

(22) Tanggal Penerimaan Permohonan Paten :
24 Juni 2020

(30) Data Prioritas :

| (31) Nomor | (32) Tanggal | (33) Negara |
|---|---|---|
| 19182251.9 | 25 Juni 2019 | EP |

(43) Tanggal Pengumuman Paten :
08 Februari 2023

(71) Nama dan Alamat yang Mengajukan Permohonan Paten :
Welltec Oilfield Solutions AG
Baarerstrasse 96, 6300 Zug, Switzerland Switzerland

(72) Nama Inventor :
Ricardo Reves VASQUES,BR

(74) Nama dan Alamat Konsultan Paten :
Marolita Setiati
PT SPRUSON FERGUSON INDONESIA, Graha Paramita 3B Floor Zona D Jl. Denpasar Raya Blok D2 Kav.8 Kuningan

(54) Judul Invensi : PENGHALANG MELINGKAR DENGAN SAMBUNGAN TEKAN

(57) Abstrak :

Invensi ini berhubungan dengan penghalang melingkar untuk menyediakan isolasi zona dalam downhole melingkar antara struktur logam berbentuk tabung sumur dan struktur logam berbentuk tabung sumur lainnya atau dinding lubang bor, penghalang melingkar yang memiliki perpanjangan aksial dan meliputi bagian logam berbentuk tabung dengan permukaan bagian dalam dan permukaan bagian luar dan dikonfigurasi untuk dipasang sebagai bagian dari struktur logam tabung sumur, selongsong logam yang dapat mengembang yang mengelilingi bagian logam berbentuk tabung, membentuk ruang yang dapat mengembang di antaranya; selongsong logam yang dapat mengembang dikonfigurasi untuk mengembang dalam downhole sumur dari diameter luar pertama ke diameter luar kedua untuk berbatasan dengan struktur logam tabung sumur atau dinding lubang bor, selongsong logam yang dapat mengembang memiliki bagian ujung pertama, bagian ujung kedua dan permukaan luar, dan sedikitnya satu dari bagian ujung yang meliputi sedikitnya satu alur melingkar yang menghadap permukaan bagian luar, di mana bagian logam berbentuk tabung menonjol keluar secara radial dalam hubungannya dengan perpanjangan aksial, membentuk sedikitnya satu tonjolan melingkar yang mengaitkan alur, sehingga menyediakan sambungan selongsong logam yang dapat mengembang ke bagian logam berbentuk tabung.

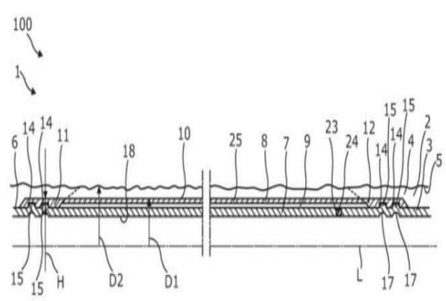


Gambar 1

(20) RI Permohonan Paten

(19) ID (11) No Pengumuman : 2023/01297 (13) A

(51) I.P.C : C 08L 39/02,D 21H 17/45,D 21H 17/44,D 21H 17/34,D 21H 21/10

(21) No. Permohonan Paten : P00202111740

(22) Tanggal Penerimaan Permohonan Paten :
07 Mei 2021

(30) Data Prioritas :

| (31) Nomor | (32) Tanggal | (33) Negara |
|---|---|---|
| 1907062 | 27 Juni 2019 | FR |

(43) Tanggal Pengumuman Paten :
09 Februari 2023

(71) Nama dan Alamat yang Mengajukan Permohonan Paten :
SPCM SA
ZAC de Milieux, 42160 ANDREZIEUX BOUTHEON. France France

(72) Nama Inventor :
BARRIERE, Cyril,FR
HUND, René,FR
OLIVIER, Rémi,FR

(74) Nama dan Alamat Konsultan Paten :
Rohaldy Muluk
ChapterOne-IP, Gedung Pesona, Jl. Ciputat Raya 20, Jakarta 12240. Indonesia

(54) Judul Invensi : PROSES PEMBUATAN KERTAS ATAU KARTON

(57) Abstrak :
Invensi ini berhubungan dengan suatu metode pembuatan suatu lembaran kertas atau karton, yang sesuai dengannya, sebelum membentuk lembaran tersebut, setidaknya satu polimer N-vinilformamida yang terhidrolisis sebagian dalam bentuk suatu emulsi invers ditambahkan, pada satu atau lebih titik-titik injeksi, ke suatu suspensi berserat dengan adanya suatu zat anti pembentukan gel, dan yang memiliki suatu perolehan kationik di antara 30 dan 150%, emulsi invers yang memiliki suatu rasio bobot dari polimer N-vinilformamida terhidrolisis sebagian terhadap zat anti pembentukan gel dengan kisaran di antara 1.000.000/5000 dan 1.000.000/50.000.

(20) RI Permohonan Paten

(19) ID (11) No Pengumuman : 2023/01239 (13) A

(51) I.P.C : H 04W 72/12,H 04W 74/08,H 04W 74/00

(21) No. Permohonan Paten : P00202106570

(22) Tanggal Penerimaan Permohonan Paten :
22 Januari 2020

(30) Data Prioritas :

| (31) Nomor | (32) Tanggal | (33) Negara |
|---|---|---|
| 201910093607.1 | 30 Januari 2019 | CN |

(43) Tanggal Pengumuman Paten :
08 Februari 2023

(71) Nama dan Alamat yang Mengajukan Permohonan Paten :
VIVO MOBILE COMMUNICATION CO.,LTD.
#283, BBK Road,Wusha,Chang'an Dongguan, Guangdong 523860 (CN) China

(72) Nama Inventor :
WU, Yumin,CN
MO, Yitao,CN

(74) Nama dan Alamat Konsultan Paten :
Marodin Sijabat S.H
Adastra An Intellectual Property Firm Epi Walk Building 3 rd Floor Jl.HR Rasuna Said No. 306, Rt 2/Rw 5 Karet Kuningan Setia Budi

(54) Judul Invensi : METODE TRANSMISI INFORMASI, METODE DETEKSI INFORMASI, PERANGKAT TERMINAL, DAN PERANGKAT JARINGAN

(57) Abstrak :
Perwujudan dari pengungkapan ini menyediakan metode transmisi informasi, metode deteksi informasi, perangkat terminal dan perangkat jaringan. Metode transmisi informasi mencakup: mengirimkan DCI ke perangkat terminal berdasarkan jenis akses acak saat ini, dimana DCI digunakan untuk menjadwalkan pesan respon akses acak sesuai dengan jenis akses acak saat ini.

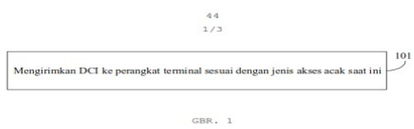

(20) RI Permohonan Paten

(19) ID (11) No Pengumuman : 2023/01314 (13) A

(51) I.P.C : H 01M 4/68,H 01M 4/62,H 01M 4/14,H 01M 10/06

(21) No. Permohonan Paten : P00202111710

(22) Tanggal Penerimaan Permohonan Paten :
29 Mei 2020

(30) Data Prioritas :

| (31) Nomor | (32) Tanggal | (33) Negara |
|---|---|---|
| 2019-103304 | 31 Mei 2019 | JP |

(43) Tanggal Pengumuman Paten :
09 Februari 2023

(71) Nama dan Alamat yang Mengajukan Permohonan Paten :
GS YUASA INTERNATIONAL LTD.
1, Inobaba-cho, Nishinosho, Kisshoin, Minami-ku, Kyoto-shi, Kyoto 6018520 JAPAN Japan

(72) Nama Inventor :
Hiroki KAGOHASHI,JP
Yasuyuki HAMANO,JP

(74) Nama dan Alamat Konsultan Paten :
Ika Citra Dewi S.T
Menara Karya 28th Floor, Jl. H.R. Rasuna Said Block X-5, Kav 1-2, Jakarta Selatan 12950

(54) Judul Invensi : BATERAI ASAM-TIMBAL

(57) Abstrak :
Baterai asam-timbal mencakup pelat elektrode positif, pelat elektrode negatif, dan larutan elektrolit, di mana pelat elektrode positif mencakup pengumpul arus positif dan bahan elektrode positif, pelat elektrode negatif mencakup pengumpul arus negatif dan bahan elektrode negatif, pengumpul arus positif mengandung Sn dengan jumlah 0,95% berat atau lebih, bahan elektrode negatif mengandung senyawa polimer, dan senyawa polimer memiliki suatu puncak dalam rentang kisaran 3,2 ppm atau lebih dan 3,8 ppm atau kurang dalam pergeseran kimia spektrum 1H-NMR, atau senyawa polimer mengandung struktur perulangan dari unit oksi C2-4 alkilen.

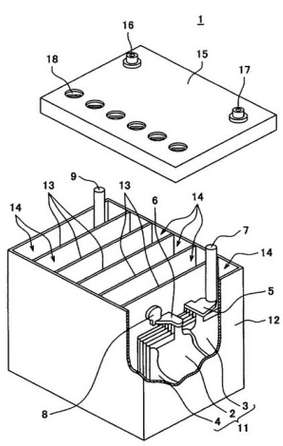


Gambar 1

(20) RI Permohonan Paten

(19) ID (11) No Pengumuman : 2023/01176 (13) A

(51) I.P.C : C 07G 1/00,C 08L 97/00

(21) No. Permohonan Paten : P00202106163

(22) Tanggal Penerimaan Permohonan Paten :
06 Agustus 2021

(30) Data Prioritas :
(31) Nomor (32) Tanggal (33) Negara

(43) Tanggal Pengumuman Paten :
06 Februari 2023

(71) Nama dan Alamat yang Mengajukan Permohonan Paten :
Lembaga Ilmu Pengetahuan Indonesia
Jl. Jend. Gatot Subroto No. 10, Jakarta Indonesia

(72) Nama Inventor :
Prof. Dr. Ir. Euis Hermiati, M.Sc.,ID
Izdihar Khonsani Hani,ID
Dr. Muhammad Adly Rahandi Lubis,ID
Maya Ismayati, Ph.D,ID
Azizatul Karimah, S.Si,ID
Nissa Nurfajrin Solihat, M.Sc.,ID
Dr. Deded Syarip Nawawi, M.Sc.,ID
Fahriya Puspita Sari, S.T.,ID
Muhammad Ghozali, M.T.,ID
Dr. Widya Fatriasari, S.Hut., M.M.,ID
Faizatul Falah, M.T.,ID
Dr. Apri Heri Iswanto,ID

(74) Nama dan Alamat Konsultan Paten :
Pusat Pemanfaatan dan Inovasi Iptek - LIPI
Jl. Raya Jakarta-Bogor No.KM. 47, Nanggewer Mekar, Cibinong, Bogor, Jawa Barat 16911

(54) Judul Invensi : METODE EKSTRAKSI LIGNIN DAUN TEBU MENGGUNAKAN ENZIM SELULASE DAN DIOKSAN SERTA PRODUK YANG DIHASILKANNYA

(57) Abstrak :

Invensi ini bertujuan untuk mengembangkan metode ekstraksi lignin daun tebu dengan menggunakan enzim selulase dan dioksan. Produk yang dihasilkan dari metode ini diklaim lebih ramah lingkungan karena diisolasi tanpa menggunakan asam. Metode ekstraksi lignin dari daun tebu dengan menggunakan enzim selulase dan dioksan ini terdiri dari menyiapkan serbuk daun tebu, melakukan praperlakuan asam dan enzim selulase terhadap serbuk daun tebu, menghaluskan kembali sehingga berukuran di bawah 500nm, mengekstraksi dan mensentrifugasi, mengevaporasi, mengeringkan, dan memperoleh serbuk lignin kering. Produk lignin hasil invensi ini dicirikan dengan kadar air 4,58 – 15,09%; kadar abu 6,50 – 6,64%; kadar lignin tidak larut asam (AIL) 45,87 - 68,60%; kadar lignin larut asam (ASL) 4,84 – 15,17%; rendemen ekstraksi lignin 5,21 – 9,47%; syringyl/guiacyl rasio 0,60 - 0,70; berat molekul 1016-1280 g/mol, Berat number average molecular 36-307 g/mol, polidersity index antara 3,31-35,58 dan dengan suhu dekomposisi termal tertinggi (DTG) antara 333,5-381,1 °C; dan residu berat akhir setelah dekomposisi termal 24,94-29,80%.

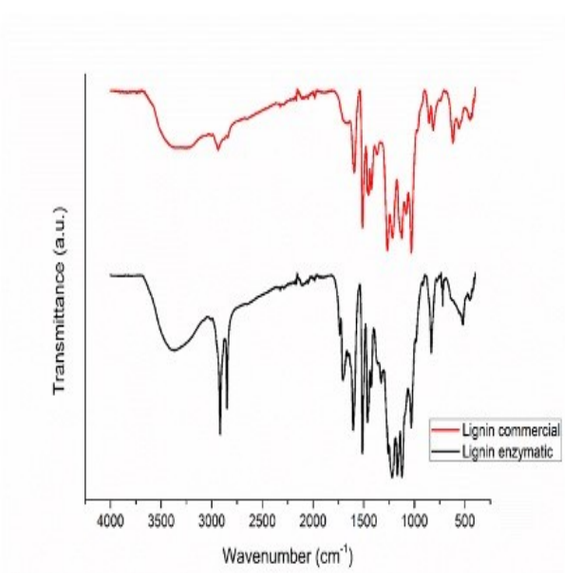

(20) RI Permohonan Paten

(19) ID (11) No Pengumuman : 2023/01178 (13) A

(51) I.P.C : F 02F 1/24,F 02M 26/13

(21) No. Permohonan Paten : P00202106143

(22) Tanggal Penerimaan Permohonan Paten :
06 Agustus 2021

(30) Data Prioritas :

| (31) Nomor | (32) Tanggal | (33) Negara |
|---|---|---|
| JP2020-185399 | 05 November 2020 | JP |

(43) Tanggal Pengumuman Paten :
06 Februari 2023

(71) Nama dan Alamat yang Mengajukan Permohonan Paten :
DAIHATSU MOTOR CO., LTD.
1-1, Daihatsucho, Ikeda-shi, Osaka 5638651, Japan
Japan

(72) Nama Inventor :
Koichi YORIZANE ,JP

(74) Nama dan Alamat Konsultan Paten :
Ir. Migni Myriasandra Noerhadi MIP. MSEL.
Kantor Taman A-9, Unit A6 & A7 Jl. Dr. Ide Anak Agung Gde Agung, Mega Kuningan, Jakarta 12950 Indonesia

(54) Judul Invensi : KEPALA SILINDER UNTUK MESIN OTOMOTIF

(57) Abstrak :
Invensi ini mengungkapkan suatu kanal EGR lateral (27) dan kanal EGR arah panjang (28) yang dapat ditempatkan pada bagian belakang kepala silinder. Saluran keluar pembuangan pendingin tambahan (39) untuk sistem EGR yang dapat mengalirkan air ke pendingin EGR (41) dapat terbuka ke bagian bos utama (29) dimana kanal EGR arah panjang (28) disediakan. Pendingin EGR (41) dapat dipasang tetap ke muka ujung belakang kepala silinder dengan baut (43). Sehingga, bagian bos lubang berulir (37, 38, 44) tempat baut dapat disekrupkan, disediakan pada muka ujung belakang kepala silinder. Satu jenis kepala silinder dapat menangani tipe yang tidak dilengkapi dengan pendingin EGR (41), tipe yang dilengkapi dengan perangkat EGR tetapi hanya dilengkapi dengan katup EGR mandiri (30) tanpa pendingin, dan tipe yang dilengkapi dengan perangkat EGR dan juga dilengkapi dengan pendingin EGR (41).

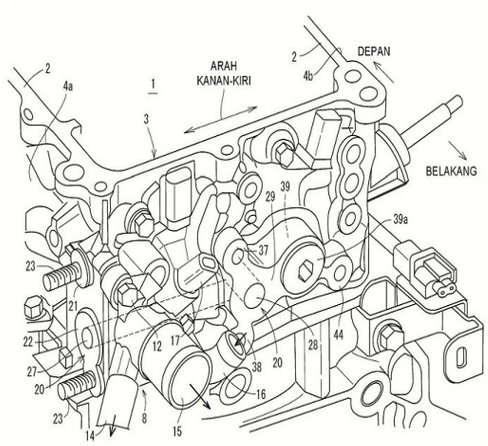


GAMBAR 1

**(20)** **RI Permohonan Paten**

**(19)** **ID** **(11)** **No Pengumuman : 2023/01405** **(13) A**

**(51)** **I.P.C : F 41A 1/00,F 41G 5/00**

**(21)** **No. Permohonan Paten :** P00202205181

**(22)** **Tanggal Penerimaan Permohonan Paten :**
28 April 2022

**(30)** **Data Prioritas :**
(31) Nomor (32) Tanggal (33) Negara

**(43)** **Tanggal Pengumuman Paten :**
09 Februari 2023

**(71)** **Nama dan Alamat yang Mengajukan Permohonan Paten :**
Badan Riset dan Inovasi Nasional (BRIN)
Gedung B.J. Habibie, Jalan M.H. Thamrin Nomor 8
Indonesia

**(72)** **Nama Inventor :**
Rizqi Andry Ardiansyah, S.ST,ID
Edwar Yazid, Ph.D,ID
Midriem Mirdanies, M.T.,ID
Dr. Rina Ristiana,ID
Rahmat, S.T.,ID
Yaya Sulaeman, S.T,ID

**(74)** **Nama dan Alamat Konsultan Paten :**

**(54)** **Judul Invensi :** ALAT DAN METODE PENSTABIL TURET KAPAL LAUT

**(57)** **Abstrak :**

Invensi ini berupa metoda dan alat untuk pengendalian kestabilan gerakan turet kapal laut yang terdiri dari motor azimuth dan motor elevasi sehingga posisi dan orientasi turet tetap tepat pada sasaran bergerak dan dapat dikendalikan mengikuti gerakan sasaran yang berada di atas permukaan air laut. Metode yang digunakan dalam invensi ini diwujudkan dengan langkah-langkah memasang sensor enkoder absolut dalam kondisi satu poros dengan poros motor, memasang sensor IMU pada basis turet, memasang motor pada beban ( turet), mengaktifkan sensor IMU untuk merekam nilai gerakan (posisi dan orientasi) basis turet yang mengalami pergerakan yang berasal dari gerakan kapal laut, mengaktifkan komputer untuk merekam nilai-nilai yang dihasilkan dari sensor IMU, mengaktifkan mikrokontroler untuk merekam nilai gerakan basis turet, mengaktifkan mikrokontroler untuk merekam nilai sudut gerakan azimut dan elevasi turet dari sensor enkoder absolut, memberikan sinyal trapesoidal PWM ( Pulse Width Modulation) pada driver untuk mengatur posisi dan kecepatan turet; dengan perwujudan alat terdiri dari sebuah kontroler berupa rangkaian elektronika yang didalamnya terdapat komputer sebagai perekam nilai gerakan basis turet, mikrokontroler sebagai perekam nilai gerakan sistem turet; pengatur posisi gerakan turet; pengatur kecepatan gerakan turet.

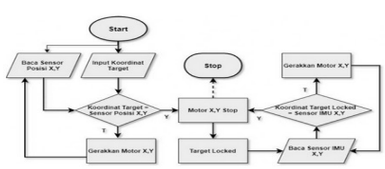


Gambar 1/6

**(20)** **RI Permohonan Paten**

**(19)** **ID** **(11)** **No Pengumuman : 2023/01211** **(13) A**

**(51)** **I.P.C : B 09B 3/00,B 29B 17/00**

**(21)** **No. Permohonan Paten :** P00202106098

**(22)** **Tanggal Penerimaan Permohonan Paten :**
04 Agustus 2021

**(30)** **Data Prioritas :**
(31) Nomor (32) Tanggal (33) Negara

**(43)** **Tanggal Pengumuman Paten :**
07 Februari 2023

**(71)** **Nama dan Alamat yang Mengajukan Permohonan Paten :**
Lembaga Ilmu Pengetahuan Indonesia
Jl. Jend. Gatot Subroto No. 10, Jakarta Indonesia

**(72)** **Nama Inventor :**
Rossy Choerun Nissa, S.T., M.Biotech,ID
Dr. Vienna Saraswaty, M.Si,ID
Dr. Akbar Hanif Dawam Abdullah,ID
Bonita Firdiana, S.Pd,ID

**(74)** **Nama dan Alamat Konsultan Paten :**
Pusat Pemanfaatan dan Inovasi Iptek - LIPI
Jl. Raya Jakarta-Bogor No.KM. 47, Nanggewer Mekar, Cibinong, Bogor, Jawa Barat 16911

**(54)** **Judul Invensi :** PROSES PEMBUATAN BIJIH PLASTIK DARI LIMBAH MASKER SEKALI PAKAI

**(57)** **Abstrak :**

Invensi ini berkenaan dengan suatu proses pembuatan bijih plastik dari limbah masker sekali pakai dengan metode ekstruksi dengan tahapan mengumpulkan limbah masker sekali pakai; merendam limbah masker sekali pakai dalam larutan disinfektan natrium hipoklorit konsentrasi 0,5% v/v selama tidak kurang dari satu jam; membilas limbah masker tiga lapis sekali pakai yang sudah didisinfeksi dengan menggunakan air mengalir; memisahkan bagian filter dari ear loop dan kawat hidung; mengeringkan bagian filter limbah masker tiga lapis sekali pakai dalam oven pada temperatur tidak lebih dari 50°C sampai kering; melakukan analisis termal dengan menggunakan DSC untuk limbah masker sekali pakai yang telah di disinfeksi pada rentang suhu 25 – 200 °C; melakukan proses ekstruksi dengan alat twin screw extruder dengan suhu 160 - 180°C, untuk zona 1 sampai zona 6 (S1-S6) dan kecepatan screw sekitar 100 rpm; dan melakukan peletisasi hasil ekstruksi hingga diperoleh bijih plastik daur ulang dengan ukuran panjang pelet 2-3 mm dan kekuatan tarik tidak kurang dari 21,30 ± 0,94 MPa serta panjang putus tidak kurang dari 3,9 ± 0,49%.

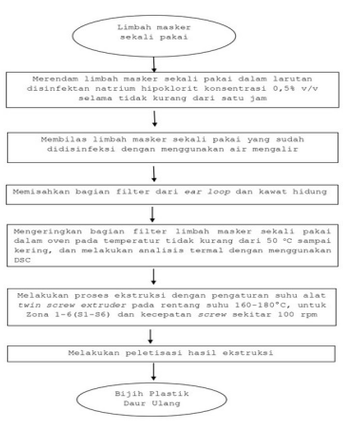


Gambar 5

(20) RI Permohonan Paten

(19) ID (11) No Pengumuman : 2023/01293 (13) A

(51) I.P.C : B 05B 1/00

(21) No. Permohonan Paten : P00202106096

(22) Tanggal Penerimaan Permohonan Paten :
04 Agustus 2021

(30) Data Prioritas :
(31) Nomor (32) Tanggal (33) Negara

(43) Tanggal Pengumuman Paten :
08 Februari 2023

(71) Nama dan Alamat yang Mengajukan Permohonan Paten :
Lembaga Ilmu Pengetahuan Indonesia
Jl. Jend. Gatot Subroto No. 10, Jakarta Indonesia

(72) Nama Inventor :
Rohmah Luthfiyanti, S.TP., M.Si.,ID
Ir. Raden Ismu Tribowo, M.Sc.,ID
Cahya Edi Wahyu Anggara, S.P.,ID
Sukwati,ID
Ashri Indriati, M.Si.,ID
Nur Kartika Indah Mayasti, M.Sc.,ID
Sutrisna,ID
Dedi Sumaryadi,ID
Neneng Komalasari,ID
Dr. Christina Litaay, S.Pi., M.Si,ID
Yusuf Andriana, Ph.D,ID
Nurhaidar Rahman, S.P.,ID

(74) Nama dan Alamat Konsultan Paten :
Pusat Pemanfaatan dan Inovasi Iptek - LIPI
Jl. Raya Jakarta-Bogor No.KM. 47, Nanggewer Mekar, Cibinong, Bogor, Jawa Barat 16911

(54) Judul Invensi : SISTEM PENYIRAMAN TANAMAN SECARA OTOMATIS

(57) Abstrak :
Invensi ini berkaitan dengan sistem penyiram otomatis untuk tanaman, dimana sistem ini dilengkapi dengan nosel penyemprot air yang terbuat dari PVC dan dapat diatur waktu penyiramannya melalui pengatur waktu. Sistem penyiraman tanaman menurut invensi ini memiliki sumber air dan pompa serta dilengkapi dengan penyaring air dan katup solenoida. Sistem pada invensi ini dipasang nosel penyemprot yang dapat menyemprot air secara otomatis menggunakan pengatur waktu. Nosel penyemprot pada sistem ini memiliki lubang cincin penyemprot dengan profil kerucut berlubang yang mengarah ke luar terhadap pipa nosel, yang pada setiap bagian bawah profil tersebut memiliki alur yang saling terhubung dengan profil kerucut berlubang lainnya. Sedangkan pengatur waktu dapat diset waktu penyiraman dan lama waktu penyiraman dengan cara modifikasi tombol pada pengatur waktu tersebut.

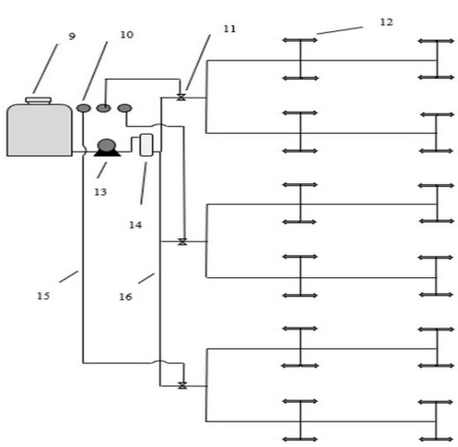

(20) RI Permohonan Paten

(19) ID (11) No Pengumuman : 2023/01294 (13) A

(51) I.P.C : G 05B 19/00

(21) No. Permohonan Paten : P00202106087

(22) Tanggal Penerimaan Permohonan Paten :
04 Agustus 2021

(30) Data Prioritas :
(31) Nomor (32) Tanggal (33) Negara

(43) Tanggal Pengumuman Paten :
08 Februari 2023

(71) Nama dan Alamat yang Mengajukan Permohonan Paten :
Pusat Penelitian dan Pengembangan Hasil Hutan
Jl. Gunung Batu No. 5 Bogor Indonesia

(72) Nama Inventor :
Listya Mustika Dewi,ID
Razib Kani Maulidan,ID
Citra Oktapiani,ID
Krisdianto,ID
Tutiana,ID
Homsah Lestari,ID
Andianto,ID
Edi Santoso,ID
Ratih Damayanti,ID

(74) Nama dan Alamat Konsultan Paten :
Pusat Penelitian dan Pengembangan Hasil Hutan
Jl. Gunung Batu No. 5 Bogor

(54) Judul Invensi : METODE DAN SISTEM IDENTIFIKASI JENIS KAYU MENGGUNAKAN CONVOLUTIONAL NEURAL NETWORK (CNN) DAN TENSORFLOW

(57) Abstrak :

Invensi ini berkaitan dengan metode dan sistem identifikasi kayu berbasis computer vision menggunakan Convolutional Neural Network (CNN)dan TensorFlow. Sistem yang dikembangkan berbasis ponsel pintar berhubungan dengan pengenalan wajah kayu berupa struktur makroskopis penampang melintang kayu dengan perbesaran minimal 10 kali menggunakan bantuan alat pembesar bayangan. Pada prinsipnya, semua gambar makroskopis jenis kayu diproses secara bersamaan untuk melalui tahap pembelajaran mesin sehingga setiap jenis kayu dapat dibedakan. Klaim yang diajukan meliputi: 1. Proses pembuatan sistem identifikasi kayu yang mencakup. 2. Proses pembuatan sistem identifikasi kayu sesuai dengan klaim 1, dimana jumlah jenis kayu dapat terus ditambah. 3.Proses penambahan data atau informasi penunjang dalam dua bahasa yang meliputi nama botani, nama dagang, klasifikasi kayu dalam perdagangan, kelas kuat, kelas awet, berat jenis, status konservasi, rekomendasi kegunaan, serta sumber pustaka yang digunakan. Informasi ini akan muncul mengiringi nama jenis kayu hasil identifikasi. 3. Metoda pengambilan dan pelatihan data. 4. Seperangkat sistem/alat untuk identifikasi kayu. 5. Langkah-langkah melakukan identifikasi kayu menggunakan invensi yang diajukan, dan 6. Penggunaan aplikasi sistem identifikasi kayu yang diajukan.

**(20)** **RI Permohonan Paten**

**(19)** **ID** **(11)** **No Pengumuman : 2023/01289** **(13) A**

**(51)** **I.P.C : B 60H 1/00**

**(21)** **No. Permohonan Paten :** P00202106067

**(22)** **Tanggal Penerimaan Permohonan Paten :**
04 Agustus 2021

**(30)** **Data Prioritas :**

| (31) Nomor | (32) Tanggal | (33) Negara |
|---|---|---|
| JP2020-195924 | 26 November 2020 | JP |

**(43)** **Tanggal Pengumuman Paten :**
08 Februari 2023

**(71)** **Nama dan Alamat yang Mengajukan Permohonan Paten :**
DAIHATSU MOTOR CO., LTD.
1-1, Daihatsucho, Ikeda-shi, Osaka 5638651, Japan
Japan

**(72)** **Nama Inventor :**
Naoto MIHARA ,JP

**(74)** **Nama dan Alamat Konsultan Paten :**
Ir. Migni Myriasandra Noerhadi MIP. MSEL.
Kantor Taman A-9, Unit A6 & A7 Jl. Dr. Ide Anak Agung Gde Agung, Mega Kuningan, Jakarta 12950 Indonesia

**(54)** **Judul Invensi :** STRUKTUR SALURAN KELUAR PADA PENGONDISI UDARA KENDARAAN

**(57)** **Abstrak :**

Invensi ini mengungkapkan suatu ventilasi (3) pengondisi udara yang dipasang pada langit-langit (2) kabin kendaraan. Sirip (4) dipasang dengan cara diputar untuk ventilasi (3). Sirip (4) dipasang pada posisi sedemikian rupa sehingga, ketika sirip (4) diputar, bagian dari sirip (4) memasuki area di bawah batas atas (6) suatu jalur yang diikuti oleh bagian kepala penumpang (5) saat bergerak selama deselerasi kendaraan. Poros pemutar (15) sirip (4) dipasang pada posisi yang digeser pada arah ketebalan sirip (4). Bagian kontak (7) sirip (4) yang berkontak dengan bagian kepala penumpang (5) bergerak pada arah yang sama dengan bagian kepala penumpang (5), atau bergerak ke atas yang memungkinkan lewatnya bagian kepala penumpang (5).

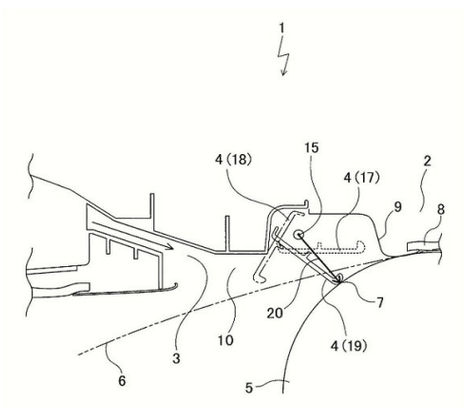


GAMBAR 5

**(20)** **RI Permohonan Paten**

**(19)** **ID** **(11)** **No Pengumuman : 2023/01354** **(13) A**

**(51)** **I.P.C : B 30B 9/20,B 30B 9/12,B 30B 13/00,B 30B 15/00**

**(21)** **No. Permohonan Paten :** P00202205391

**(22)** **Tanggal Penerimaan Permohonan Paten :**
12 November 2020

**(30)** **Data Prioritas :**

| (31) Nomor | (32) Tanggal | (33) Negara |
|---|---|---|
| PI 2019006609 | 12 November 2019 | MY |

**(43)** **Tanggal Pengumuman Paten :**
09 Februari 2023

**(71)** **Nama dan Alamat yang Mengajukan Permohonan Paten :**
TANG, Suhendra Tandiono
Jalan Brigjend Katamso, GG. Subur Baru No 45-47, KP. Baru Kec. Medan Maimun, Kota Medan Sumatera Utara Malaysia

**(72)** **Nama Inventor :**
TANG, Suhendra Tandiono,ID

**(74)** **Nama dan Alamat Konsultan Paten :**
Emirsyah Dinar
Gedung Graha Pratama Lantai 15 Jalan MT. Haryono Kavling 15

**(54)** **Judul Invensi :** ALAT TEKAN BAUT MEKANIK

**(57)** **Abstrak :**
Invensi ini mengungkapkan aparatus penekan sekrup mekanis yang cocok untuk digunakan dalam pengepresan inti sawit, aparatus yang terdiri dari ruang (1) untuk menampung konveyor sekrup (2) sehingga konveyor sekrup (2) dapat diputar sehubungan dengan ruang (1 ) untuk memberikan aliran searah dari inti sawit di dalam ruang (1) sambil ditekan ke dinding bagian dalam (3) ruang (1), di mana dinding bagian dalam (3) terdiri dari serangkaian komponen yang dapat diganti yang memanjang secara radial (4 ) yang bersama-sama membuat setidaknya sebagian dari permukaan dinding bagian dalam (3).

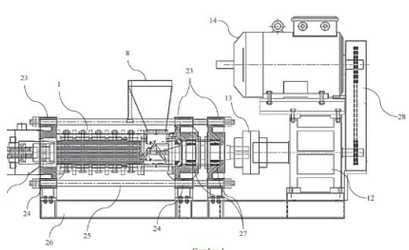

Gambar 1

(20) RI Permohonan Paten

(19) ID (11) No Pengumuman : 2023/01362 (13) A

(51) I.P.C : B 60L 1/00,H 02J 5/00,H 02J 7/00,H 02M 7/66,H 02M 7/00

(21) No. Permohonan Paten : P00202112371

(22) Tanggal Penerimaan Permohonan Paten :
26 Februari 2020

(30) Data Prioritas :

| (31) Nomor | (32) Tanggal | (33) Negara |
|---|---|---|
| 16/430,342 | 03 Juni 2019 | US |
| 16/800,146 | 25 Februari 2020 | US |

(43) Tanggal Pengumuman Paten :
09 Februari 2023

(71) Nama dan Alamat yang Mengajukan Permohonan Paten :
ENERGY PRODUCING SYSTEMS OF AMERICA LLC
20320 Fairway Oaks Drive, Apt. 382 Boca Raton, FL 33434-3247 UNITED STATES OF AMERICA United States of America

(72) Nama Inventor :
TONCICH, Rudolph M. ,US
FEATHERLY, Robert J. ,US
CHOLOST, Jay ,US

(74) Nama dan Alamat Konsultan Paten :
Lasman Sitorus S.H., M.H.
LSP Partnership, Graha Simatupang Tower 2B Lantai 7, Jl. TB Simatupang Kavling 38

(54) Judul Invensi : PEMBANGKITAN DAN PENDISTRIBUSIAN TENAGA LISTRIK

(57) Abstrak :
PEMBANGKITAN DAN PENDISTRIBUSIAN TENAGA LISTRIK Diungkapkan sistem dan metode pembangkitan, penyimpanan dan/atau pendistribusian tenaga listrik. Sistem dapat mencakup dua atau lebih subsistem baterai arus searah, suatu kombinasi motor arus searah/pembangkit listrik arus bolak-balik, suatu jaringan pendistribusian tenaga listrik, dan elemen-elemen pengisian ulang baterai. Satu subsistem baterai dapat menjalankan pembangkit arus bolak-balik sementara pengisian subsistem baterai lainnya menggunakan sebagian dari tenaga listrik yang dibangkitkan. Kelebihan tenaga listrik dapat melayani beban listrik lainnya. Peran subsistem baterai dapat dialihkan secara berkala di antara pengisian dan pemberian tenaga, secara berulang.

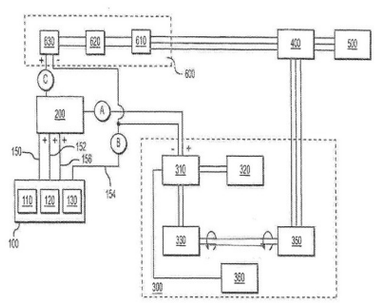


GBR. 1

(20) RI Permohonan Paten

(19) ID (11) No Pengumuman : 2023/01401 (13) A

(51) I.P.C : H 01M 10/00

(21) No. Permohonan Paten : P00202105911

(22) Tanggal Penerimaan Permohonan Paten :
30 Juli 2021

(30) Data Prioritas :

| (31) Nomor | (32) Tanggal | (33) Negara |
|---|---|---|
| 202110292463.X | 18 Maret 2021 | CN |

(43) Tanggal Pengumuman Paten :
09 Februari 2023

(71) Nama dan Alamat yang Mengajukan Permohonan Paten :
GUANGDONG BRUNP RECYCLING TECHNOLOGY CO., LTD.
No. 6 Zhixin Avenue, Leping Town, Sanshui District, Foshan City, Guangdong Province, P.R.China China

(72) Nama Inventor :
FENG Maohua,CN
RUAN Dingshan,CN
WU Xingyu,CN
LI Changdong,CN
MAO Linlin,CN
LI Bin,CN

(74) Nama dan Alamat Konsultan Paten :
Marodin Sijabat S.H
Adastra An Intellectual Property Firm Epi Walk Building 3 rd Floor Jl.HR Rasuna Said No. 306, Rt 2/Rw 5 Karet Kuningan Setia Budi

(54) Judul Invensi : METODE PEMBUATAN DAN PENERAPAN BATERAI LITIUM KOBALT OKSIDA PAKET-LUNAK

(57) Abstrak :
Invensi ini termasuk bidang teknik baterai, dan mengungkapkan suatu metode pembuatan dan penggunaan baterai kemasan lunak litium kobalt oksida. Metode pembuatan tersebut terdiri dari langkah-langkah berikut: membuat elektroda positif litium kobalt oksida; membuat elektroda negatif grafit; membuat film plastik aluminium; menyaring dan mengelas tab elektroda negatif dan positif, kemudian menggulung inti dan kemasan, menginjeksikan suatu elektrolit ke kemasan hasilnya, melaksanakan penyegelan terlebih dahulu, pembentukan, penyegelan kedua; diikuti dengan menggolongkan kapasitas untuk memperoleh baterai kemasan lunak litium kobalt oksida. Metode pembuatan untuk baterai kemasan lunak litium kobalt oksida dalam suatu lingkungan laboratorium pada temperatur ruangan yang disajikan oleh invensi ini memiliki operasi yang sederhana dan persyaratan lingkungan yang rendah, yang dapat digunakan dalam laboratorium tanpa kondisi ruangan kering, dan mengurangi biaya penelitian dan pengembangan dan biaya perawatan laboratorium.

**(20)** **RI Permohonan Paten**

**(19)** **ID** **(11)** **No Pengumuman : 2023/01232** **(13) A**

**(51)** **I.P.C : C 12N 5/0783**

**(21)** **No. Permohonan Paten :** P00202205630

**(22)** **Tanggal Penerimaan Permohonan Paten :**
19 November 2020

**(30)** **Data Prioritas :**

| (31) Nomor | (32) Tanggal | (33) Negara |
|---|---|---|
| 10-2019-0149779 | 20 November 2019 | KR |

**(43)** **Tanggal Pengumuman Paten :**
08 Februari 2023

**(71)** **Nama dan Alamat yang Mengajukan Permohonan Paten :**
GI CELL, INC.
#B-1553, 14, Galmachi-ro 288beon-gil, Jungwon-gu Seongnam-si Gyeonggi-do 13201 Republic of Korea

**(72)** **Nama Inventor :**
JANG, Myoung Ho,KR
HONG, Chun-Pyo,KR
CHOI, Young Joo,KR
LEE, June Sub,KR

**(74)** **Nama dan Alamat Konsultan Paten :**
Marodin Sijabat
Adastra An Intellectual Property Firm Epi Walk Building 3 rd Floor Jl. HR Rasuna Said No. 306, Rt 2/Rw 5 Karet Kuningan Setia Budi

**(54)** **Judul Invensi :** KOMPOSISI MEDIA BUDIDAYA SEL T DAN METODE BUDIDAYA SEL T MENGGUNAKAN MEDIA YANG SAMA

**(57)** **Abstrak :**

Invensi ini berhubungan dengan komposisi untuk proliferasi sel T, yang mengandung dimer protein fusi yang terdiri dari protein IL-2 atau variannya dan protein CD80 atau fragmennya, dan dengan metode untuk mengkultur sel T menggunakan yang sama. Sel T yang dikultur menurut invensi ini meningkatkan proliferasi dan aktivitas sel T bahkan tanpa menggunakan manik-manik magnetik terikat antibodi CD3/CD28 dan sel T berproliferasi dengan mengkultur sel mononuklear darah perifer pasien sendiri dan tidak mungkin menyebabkan efek samping pada tubuh manusia, dan dengan demikian akan digunakan secara luas sebagai agen terapi sel T baru. Selanjutnya, dalam kasus sel T CD8+ yang dikultur seperti dijelaskan di atas, aktivitasnya meningkat, dan dengan demikian, sel T CD8+ dapat digunakan sebagai agen terapi yang lebih efektif.

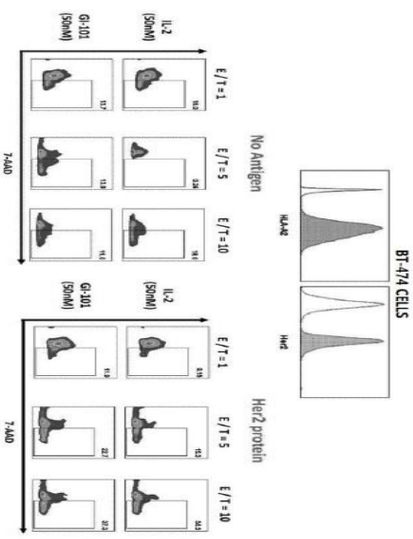

(20) RI Permohonan Paten

(19) ID (11) No Pengumuman : 2023/01321 (13) A

(51) I.P.C : A 61K 31/47,A 61P 31/20,A 61P 31/12,A 61P 35/00

(21) No. Permohonan Paten : P00202112000

(22) Tanggal Penerimaan Permohonan Paten :
28 Mei 2020

(30) Data Prioritas :

| (31) Nomor | (32) Tanggal | (33) Negara |
|---|---|---|
| 62/855,454 | 31 Mei 2019 | US |

(43) Tanggal Pengumuman Paten :
09 Februari 2023

(71) Nama dan Alamat yang Mengajukan Permohonan Paten :
Viracta Subsidiary, Inc.
2533 S. Coast Hwy 101, Suite 210, Cardiff, CA 92007, United States of America United States of America

(72) Nama Inventor :
Gail L. BROWN,US
Marshelle Smith WARREN,US
Robert MCRAE,US
David SLACK,US
Xiaohu DENG,US
Richard TRAUGER,US

(74) Nama dan Alamat Konsultan Paten :
Marolita Setiati
PT SPRUSON FERGUSON INDONESIA, Graha Paramita 3B Floor Zona D Jl. Denpasar Raya Blok D2 Kav.8 Kuningan

(54) Judul Invensi : METODE PENGOBATAN KANKER TERKAIT VIRUS DENGAN INHIBITOR HISTON DEASETILASE

(57) Abstrak :
Dijelaskan di sini adalah jadwal dosis dan jumlah tertentu yang secara efektif mencegah dan mengelola efek samping yang terkait dengan pengobatan inhibitor histon deasetilase (HDACi). Secara pilihan, jadwal dan rejimen dosis ini termasuk pengobatan dengan zat antivirus.

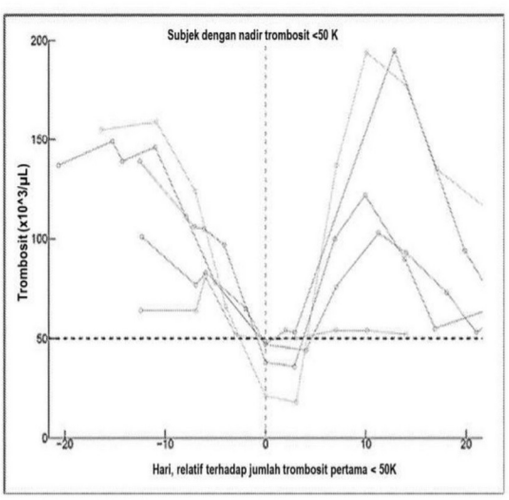


Gambar 1

(20) RI Permohonan Paten

(19) ID (11) No Pengumuman : 2023/01380 (13) A

(51) I.P.C : A 23L 33/115,A 23L 33/00,A 61K 31/215,A 61P 3/04

(21) No. Permohonan Paten : P00202205901

(22) Tanggal Penerimaan Permohonan Paten :
04 Desember 2020

(30) Data Prioritas :

| (31) Nomor | (32) Tanggal | (33) Negara |
|---|---|---|
| 19213823.8 | 05 Desember 2019 | EP |

(43) Tanggal Pengumuman Paten :
09 Februari 2023

(71) Nama dan Alamat yang Mengajukan Permohonan Paten :
N.V. NUTRICIA
Eerste Stationsstraat 186, 2712 HM Zoetermeer Netherlands

(72) Nama Inventor :
SCHOEN, Stefanie,DE
ACTON, Dennis Stanley,NL

(74) Nama dan Alamat Konsultan Paten :
Marolita Setiati
PT SPRUSON FERGUSON INDONESIA, Graha Paramita 3B Floor Zona D Jl. Denpasar Raya Blok D2 Kav.8 Kuningan

(54) Judul Invensi : SUSU FORMULA BAYI DENGAN STRUKTUR LEMAK KHUSUS UNTUK MENINGKATKAN PERTUMBUHAN BAYI PASCAKELAHIRAN DARI IBU DENGAN OBESITAS DAN KELEBIHAN BERAT BADAN

(57) Abstrak :
Invensi ini berhubungan dengan susu formula untuk bayi yang lahir dari ibu dengan obesitas atau kelebihan berat badan pada saat pembuahan bayi untuk meningkatkan perjalanan pertumbuhan atau perkembangan tubuh pasca kelahiran.

(20) RI Permohonan Paten

(19) ID (11) No Pengumuman : 2023/01333 (13) A

(51) I.P.C : H 04N 19/70,H 04N 19/60,H 04N 19/18,H 04N 19/176,H 04N 19/137,H 04N 19/132,H 04N 19/119

(21) No. Permohonan Paten : P00202205961

(22) Tanggal Penerimaan Permohonan Paten :
02 November 2020

(30) Data Prioritas :

| (31) Nomor | (32) Tanggal | (33) Negara |
|---|---|---|
| 62/929,762 | 01 November 2019 | US |

(43) Tanggal Pengumuman Paten :
09 Februari 2023

(71) Nama dan Alamat yang Mengajukan Permohonan Paten :
LG ELECTRONICS INC.
128, Yeoui-daero, Yeongdeungpo-gu Seoul 07336 Republic of Korea

(72) Nama Inventor :
KOO, Moonmo,KR
KIM, Seunghwan,KR
LIM, Jaehyun,KR

(74) Nama dan Alamat Konsultan Paten :
Indah Handayani
PT. TILLEKE & GIBBINS INDONESIA, Gedung Lippo Kuningan Lt. 12 Unit A, JL. H.R. Rasuna Said Kav. B-12

(54) Judul Invensi : METODE UNTUK MENGODEKAN CITRA BERBASIS TRANSFORMASI, DAN ALAT UNTUK MENGODEKAN CITRA BERBASIS TRANSFORMASI

(57) Abstrak :
Suatu metode untuk mendekodekan citra menurut dokumen ini dapat meliputi langkah: menderivasi koefisien transformasi yang dimodifikasi; memeriksa apakah tipe pohon untuk blok saat ini adalah kroma pohon ganda; menentukan apakah mode MIP diterapkan pada blok saat ini berdasarkan blok saat ini bukan merupakan kroma pohon ganda; menentukan apakah lebar aplikasi LFNST dan tinggi aplikasi LFNST yang bersesuaian dengan blok saat ini adalah 16 atau lebih besar, berdasarkan mode MIP yang diterapkan pada blok saat ini; dan mengurai indeks LFNST berdasarkan lebar aplikasi LFNST dan tinggi aplikasi LFNST yakni 16 atau lebih besar.

GAMBAR 16

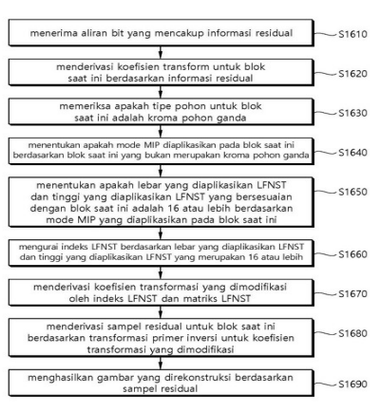

(20) RI Permohonan Paten

(19) ID (11) No Pengumuman : 2023/01392 (13) A

(51) I.P.C : E 21B 17/042

(21) No. Permohonan Paten : P00202203611

(22) Tanggal Penerimaan Permohonan Paten :
22 September 2020

(30) Data Prioritas :

| (31) Nomor | (32) Tanggal | (33) Negara |
|---|---|---|
| 19199254.4 | 24 September 2019 | EP |

(43) Tanggal Pengumuman Paten :
09 Februari 2023

(71) Nama dan Alamat yang Mengajukan Permohonan Paten :
VALLOUREC OIL AND GAS FRANCE
54 rue Anatole France 59620 Aulnoye-Aymeries France

(72) Nama Inventor :
FOTHERGILL, Alan,US
DUFRENE, Corey,FR
MARUTA, Satoshi,JP

(74) Nama dan Alamat Konsultan Paten :
Anisa Ambadar
Jl. Proklamasi No. 79, Pegangsaan, Menteng, Jakarta

(54) Judul Invensi : HUBUNGAN BERULIR MELIPUTI DAN BAHU ANTARA

(57) Abstrak :

Suatu hubungan berbentuk tabung berulir terdiri dari suatu komponen berbentuk tabung pertama (12) dan suatu komponen berbentuk tabung kedua (14). Komponen berbentuk tabung pertama (12) meliputi suatu bagian betina (10) yang dibatasi pada suatu permukaan interior dari suatu komponen berbentuk tabung pertama. Bagian betina meliputi suatu bagian berulir dalam (16d) dan suatu bagian berulir luar (16b) yang adalah offset secara radial berkenaan dengan suatu sumbu longitudinal dari komponen berbentuk tabung pertama dengan suatu bahu pertama (26). Komponen berbentuk tabung kedua (14) meliputi suatu bagian jantan (18) yang dibatasi pada suatu permukaan eksterior dari komponen berbentuk tabung kedua. Bagian jantan adalah untuk sisipkan ke dalam bagian betina, dan meliputi suatu bagian berulir dalam (18d) dan suatu bagian berulir luar (18b) yang adalah offset secara radial berkenaan dengan suatu sumbu longitudinal dari komponen berbentuk tabung kedua dengan suatu bahu kedua (28). Bahu kedua adalah berbatasan dengan bahu pertama sekali bagian jantan dihubungkan ke bagian betina. Hubungan berbentuk tabung berulir terdiri dari suatu segel rapat fluida panjang lebih pendek dalam.

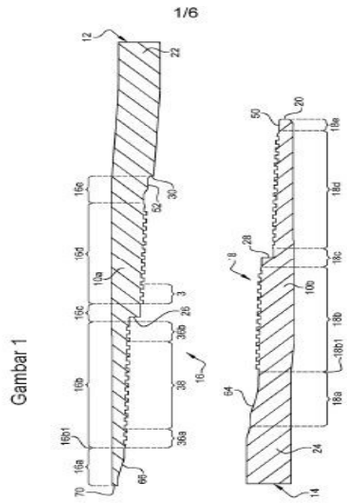

**(20)** **RI Permohonan Paten**

**(19)** **ID** **(11)** **No Pengumuman : 2023/01208** **(13) A**

**(51)** **I.P.C : B 62J 9/00**

**(21)** **No. Permohonan Paten :** P00202206597

**(22)** **Tanggal Penerimaan Permohonan Paten :**
20 Juni 2022

**(30)** **Data Prioritas :**

| (31) Nomor | (32) Tanggal | (33) Negara |
|---|---|---|
| 2021-105531 | 25 Juni 2021 | JP |

**(43)** **Tanggal Pengumuman Paten :**
07 Februari 2023

**(71)** **Nama dan Alamat yang Mengajukan Permohonan Paten :**
HONDA MOTOR CO., LTD.
1-1, Minami-Aoyama 2-chome, Minato-ku, Tokyo, 107-8556 Japan Japan

**(72)** **Nama Inventor :**
Masahiro TERANISHI,JP

**(74)** **Nama dan Alamat Konsultan Paten :**
Yenny Halim
ACEMARK, Jl. Cikini Raya No. 58 G-H, Jakarta 10330, Indonesia

**(54)** **Judul Invensi :** STRUKTUR SUSUNAN KOMPONEN LISTRIK KENDARAAN

**(57)** **Abstrak :**

Suatu sepeda motor (1) meliputi: suatu mesin (41); suatu generator (43) yang membangkitkan daya listrik menggunakan suatu keluaran mesin (41); suatu rantai (67) yang mentransmisikan keluaran mesin (41) ke suatu roda belakang (3); suatu roda gerigi penggerak yang disusun di suatu posisi ke arah belakang generator (43) dan di seputar mana rantai dililitkan; suatu penutup roda gerigi (46) yang menutupi setidaknya sebagian roda gerigi penggerak atau rantai; suatu ACG-ECU (71) yang mengontrol generator (43); dan harnes pertama (81A) yang dihubungkan ke ACG-ECU (71) dan generator (43). ACG-ECU (71) dipasang tetap ke penutup roda gerigi (46).

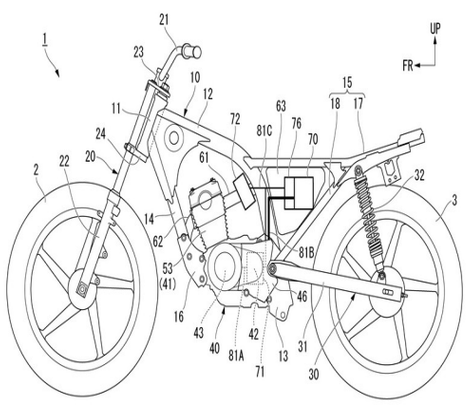


Gambar 1

**(20)** **RI Permohonan Paten**

**(19)** **ID** **(11)** **No Pengumuman : 2023/01160** **(13) A**

**(51)** **I.P.C : D 06F 37/42,D 06F 33/40**

**(21)** **No. Permohonan Paten :** P00202200520

**(22)** **Tanggal Penerimaan Permohonan Paten :**
25 Juni 2020

**(30)** **Data Prioritas :**

| (31) Nomor | (32) Tanggal | (33) Negara |
|---|---|---|
| 2019-138760 | 29 Juli 2019 | JP |

**(43)** **Tanggal Pengumuman Paten :**
06 Februari 2023

**(71)** **Nama dan Alamat yang Mengajukan Permohonan Paten :**
Panasonic Intellectual Property Management Co., Ltd.
1-61, Shiromi 2-chome, Chuo-ku, Osaka-shi, Osaka 540-6207 Japan Japan

**(72)** **Nama Inventor :**
Hirosi NAKAO,JP
Hou SON,CN
Ran WANG,CN
Koji KAMEDA,JP
Arata TAKAHASHI,JP

**(74)** **Nama dan Alamat Konsultan Paten :**
Yogi Barlianto S.H.
A. Moehammad & Associates Jalan Raden Saleh No. 51A Cikini, Menteng Jakarta

**(54)** **Judul Invensi :** MESIN CUCI

**(57)** **Abstrak :**

Mesin cuci bukaan depan meliputi: tabung putar; motor (7) yang dikonfigurasi untuk menggerakkan tabung putar agar berputar; sirkuit inverter (24) yang dikonfigurasi untuk mengubah arus searah menjadi arus bolak-balik untuk menggerakkan motor (7); dan detektor arus yang dikonfigurasi untuk mendeteksi arus yang mengalir melalui motor (7). Mesin cuci juga termasuk: unit penyaring arus rendah (33) yang dikonfigurasi untuk melakukan penyaringan arus rendah pada arus yang terdeteksi oleh detektor arus, dan mengeluarkan nilai tersaring arus rendah sebagai nilai arus yang diproses; detektor kelebihan beban (34) dikonfigurasi untuk mendeteksi keadaan kelebihan beban motor (7); dan pengontrol (31) yang dikonfigurasi untuk mengirimkan perintah penggerak motor ke sirkuit inverter (24) untuk mengontrol motor (7) melalui sirkuit inverter (24). Detektor kelebihan beban (34) selanjutnya menentukan keadaan kelebihan beban motor (7) berdasarkan keluaran nilai arus yang diproses dari unit penyaring arus rendah (33), dan pengontrol (31) mengontrol gerak perputarab motor (7) berdasarkan hasil penentuan detektor kelebihan beban (34).



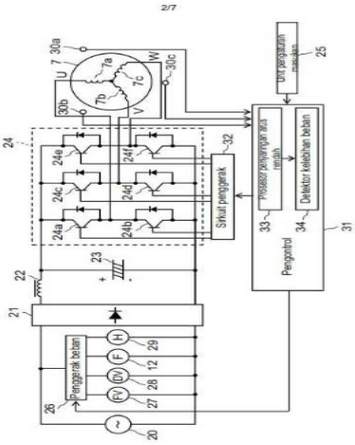


Gbr. 2

(20) RI Permohonan Paten

(19) ID (11) No Pengumuman : 2023/01253 (13) A

(51) I.P.C : A 01F 12/48,A 01F 12/44

(21) No. Permohonan Paten : P00202200730

(22) Tanggal Penerimaan Permohonan Paten :
26 April 2021

(30) Data Prioritas :

| (31) Nomor | (32) Tanggal | (33) Negara |
|---|---|---|
| 202011616074.X | 30 Desember 2020 | CN |

(43) Tanggal Pengumuman Paten :
08 Februari 2023

(71) Nama dan Alamat yang Mengajukan Permohonan Paten :
JIANGSU WORLD AGRICULTURAL MACHINERY CO., LTD.
Picheng Industrial Park, Danbei Town, Danyang City, Zhenjiang, Jiangsu, 212311 China China

(72) Nama Inventor :
WU, Jiangwei,CN
XING, Licheng,CN
WANG, Jun,CN

(74) Nama dan Alamat Konsultan Paten :
Rulita Windawati Mongan S.Kom
PT. KARYA PATEN INDONESIA Centennial Tower, 29 Floor Unit D-F, Jl. Jend. Gatot Subroto Kav. 24-25, Jakarta Selatan 12930,

(54) Judul Invensi : SISTEM PASOKAN UDARA DARI PEMANEN

(57) Abstrak :
Invensi ini menyediakan sistem pasokan udara pemanen, termasuk draft fan, saluran pasokan udara, penutup ujung belakang, dan pembatas aliran. Dalam arah vertikal, ketinggian bukaan pelepasan lebih besar daripada ketinggian saluran keluar udara, saluran keluar udara dibentuk miring ke arah bukaan pelepasan, rumahan draft fan, cangkang bawah biji-bijian, cangkang bawah residu dan rangka saringan miring ke arah bukaan pelepasan dari satu sisi saluran keluar udara dan disusun lebih tinggi secara progresif, saluran masuk udara pertama yang berhubungan dengan bagian luar masingmasing dibentuk di dua ujung rumahan draft fan, dan saluran masuk udara kedua dibentuk di dinding sisi, berlawanan dengan saluran keluar udara, di tengah rumahan draft fan dalam arah melingkar, dan udara dipasok melalui tiga saluran masuk udara yang didistribusikan secara merata di rumahan draft fan sehingga volume udara di draft fan seragam dan stabil. Elevasi bertahap dari saluran keluar udara menuju bukaan pelepasan dapat meningkatkan sirkulasi, dan pembatas aliran dipasang pada penutup ujung belakang untuk mengarahkan udara yang dipasok menuju bukaan pelepasan, sehingga mencegah udara balik memasuki sistem perontokan dan sistem penyaringan untuk menghindari efek kebersihan tanaman. Sistem pasokan udara memiliki struktur yang terpadu, memiliki volume udara yang cukup, tanpa pengaruh udara balik, dan sangat meningkatkan efisiensi penampian.

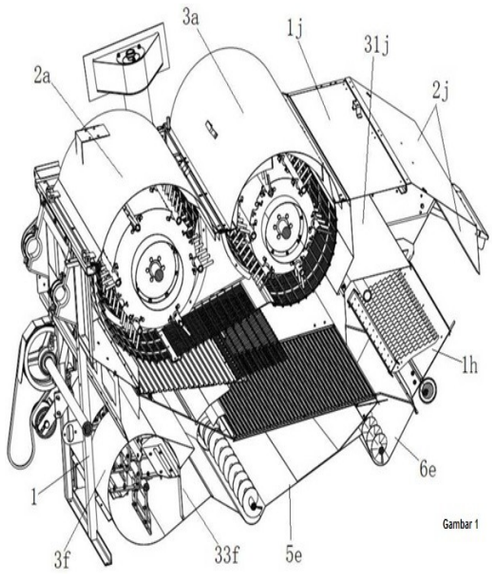

Gambar 1

**(20)** **RI Permohonan Paten**

**(19)** **ID** **(11)** **No Pengumuman : 2023/01219** **(13) A**

**(51)** **I.P.C : B 01D 35/02,F 22B 37/56,F 22B 37/48,F 22D 11/00**

**(21)** **No. Permohonan Paten :** P00202201230

**(22)** **Tanggal Penerimaan Permohonan Paten :**
05 November 2020

**(30)** **Data Prioritas :**

| (31) Nomor | (32) Tanggal | (33) Negara |
|---|---|---|
| 2019-236547 | 26 Desember 2019 | JP |

**(43)** **Tanggal Pengumuman Paten :**
08 Februari 2023

**(71)** **Nama dan Alamat yang Mengajukan Permohonan Paten :**
MITSUBISHI HEAVY INDUSTRIES, LTD.
2-3, Marunouchi 3-Chome, Chiyoda-ku, Tokyo 1008332, JAPAN Japan

**(72)** **Nama Inventor :**
SETANI, Norishige,JP
AKATSUKA, Yukihiro,JP
NAKAMOTO, Yu,JP

**(74)** **Nama dan Alamat Konsultan Paten :**
Anisa Ambadar S.H., LL.M.
JLN. DARMA JAYA NO. 18, RT. 012 RW. 005, PEJATEN BARAT, PASAR MINGGU, JAKARTA SELATAN, DKI JAKARTA, INDONESIA

**(54)** **Judul Invensi :** ALAT PENGOLAHAN AIR, PEMBANGKIT LISTRIK, DAN METODE PENGOLAHAN AIR

**(57)** **Abstrak :**
Disediakan alat pengolahan air termasuk alat filtrasi yang menghilangkan komponen besi dan dapat mengurangi kapasitas dan menekan kehilangan panas. Alat pengolahan air meliputi: alat filtrasi (22) yang dikonfigurasikan untuk menghilangkan komponen besi dari kondensat yang diarahkan dari kondensor (20) dan menghilangkan komponen besi dari aliran air yang diarahkan dari pemanas air umpan tekanan rendah (44); dan sistem pengalihan yang dikonfigurasikan untuk mengalihkan secara selektif aliran dimana aliran kondensat dari kondensor (20) ke alat filtrasi (22) dan aliran dimana aliran air mengalir dari pemanas air umpan tekanan rendah (44) ke alat filtrasi (22). Kapasitas alat filtrasi (22) ditetapkan berdasarkan pada nilai maksimum kecepatan aliran filtrasi kondensat yang diperlukan.



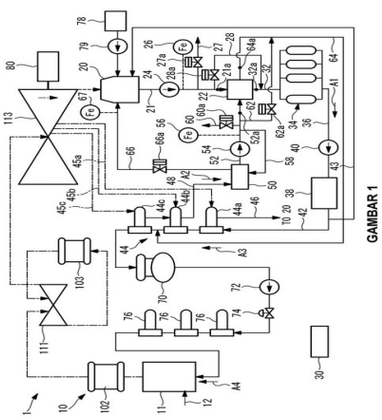

GAMBAR 1

**(20)** **RI Permohonan Paten**

**(19)** **ID** **(11)** **No Pengumuman : 2023/01347** **(13) A**

**(51)** **I.P.C : B 02C 17/22,B 02C 17/18,B 02C 21/02,G 01B 7/06,G 01H 1/00**

**(21)** **No. Permohonan Paten :** P00202206651

**(22)** **Tanggal Penerimaan Permohonan Paten :**
09 Desember 2020

**(30)** **Data Prioritas :**

| (31) Nomor | (32) Tanggal | (33) Negara |
|---|---|---|
| 2019904656 | 09 Desember 2019 | AU |

**(43)** **Tanggal Pengumuman Paten :**
09 Februari 2023

**(71)** **Nama dan Alamat yang Mengajukan Permohonan Paten :**
BRADKEN RESOURCES PTY LIMITED
20 McIntosh Drive, Mayfield West, New South Wales 2304 Australia

**(72)** **Nama Inventor :**
ATTWOOD, Reece,AU
FAULKNER, Craig Frank,AU
CHEN, Wei,CN
DRINKWATER, Brad John,AU

**(74)** **Nama dan Alamat Konsultan Paten :**
Marolita Setiati
PT SPRUSON FERGUSON INDONESIA, Graha Paramita 3B Floor Zona D Jl. Denpasar Raya Blok D2 Kav.8 Kuningan

**(54)** **Judul Invensi :** SENSOR PENGGILING DAN METODE PEMANTAUAN PENGGILING

**(57)** **Abstrak :**
Diungkapkan di sini adalah rakitan pelapis penggiling untuk penggiling gerus, yang meliputi: pelapis penggiling yang meliputi permukaan aus dan permukaan bagian dalam yang berlawanan yang disusun dalam penggunaan untuk dipasang dalam hubungan dengan permukaan interior cangkang penggiling gerus, sensor pelapis yang disematkan di dalam pelapis penggiling; dan penyusunan kontrol atau daya yang dikonfigurasi untuk mengontrol atau memberi daya pada sensor pelapis, penyusunan kontrol atau daya juga disematkan dalam pelapis penggiling.

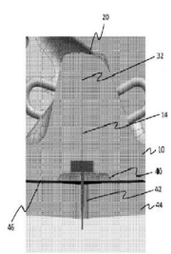


GAMBAR 6

**(20)** **RI Permohonan Paten**

**(19)** **ID** **(11)** **No Pengumuman : 2023/01207** **(13) A**

**(51)** **I.P.C : B 62J 9/00**

**(21)** **No. Permohonan Paten :** P00202207131

**(22)** **Tanggal Penerimaan Permohonan Paten :**
04 Juli 2022

**(30)** **Data Prioritas :**

| (31) Nomor | (32) Tanggal | (33) Negara |
|---|---|---|
| 2021-115054 | 12 Juli 2021 | JP |

**(43)** **Tanggal Pengumuman Paten :**
07 Februari 2023

**(71)** **Nama dan Alamat yang Mengajukan Permohonan Paten :**
HONDA MOTOR CO., LTD.
1-1, Minami-Aoyama 2-chome, Minato-ku, Tokyo 107-8556 Japan Japan

**(72)** **Nama Inventor :**
Haruka TSUDA,JP

**(74)** **Nama dan Alamat Konsultan Paten :**
Yenny Halim
ACEMARK, Jl. Cikini Raya No. 58 G-H, Jakarta 10330, Indonesia

**(54)** **Judul Invensi :** KENDARAAN TUNGGANG SADEL

**(57)** **Abstrak :**

Suatu kendaraan tunggang sadel (10) meliputi suatu kotak (90) yang disusun di suatu pelindung kaki (33) dan meliputi suatu bukaan kotak (71A) yang membuka ke arah atas, suatu lidah penutup (80) yang menutupi bukaan kotak (71A), dan suatu mekanisme penautan/pelepasan tautan (91) yang menahan lidah penutup (80) di suatu posisi menutup, mekanisme penautan/pelepasan tautan (91) dikonfigurasi untuk dapat dialihkan antara suatu keadaan penautan yang bertautan dengan lidah penutup (80) sedemikian rupa sehingga lidah penutup (80) berpindah ke suatu arah ditekan di posisi menutup dan suatu keadaan pelepasan tautan yang melepaskan keadaan penautan, suatu bagian penerima lidah penutup (75) dibentuk antara mekanisme penautan/pelepasan tautan (91) dan poros-poros engsel (72A, 73A) ketika dipandang sepanjang arah aksial poros-poros engsel (72A, 73A), dan bagian penerima lidah penutup (75) dibentuk di suatu tepi (71) bukaan kotak (71A).

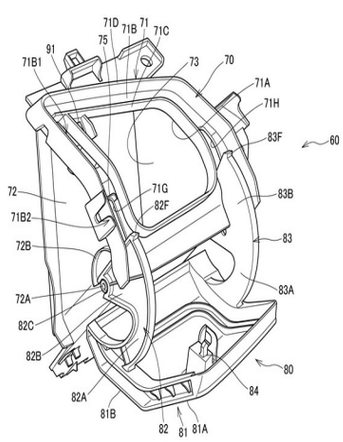


Gambar 6

**(20)** **RI Permohonan Paten**

**(19)** **ID** **(11)** **No Pengumuman : 2023/01353** **(13) A**

**(51)** **I.P.C : H 04W 76/27,H 04W 76/25,H 04W 8/18,H 04W 72/12,H 04W 60/00,H 04W 68/00**

**(21)** **No. Permohonan Paten :** P00202206311

**(22)** **Tanggal Penerimaan Permohonan Paten :**
13 November 2020

**(30)** **Data Prioritas :**

| (31) Nomor | (32) Tanggal | (33) Negara |
|---|---|---|
| 62/934,748 | 13 November 2019 | US |

**(43)** **Tanggal Pengumuman Paten :**
09 Februari 2023

**(71)** **Nama dan Alamat yang Mengajukan Permohonan Paten :**
INTERDIGITAL PATENT HOLDINGS, INC.
200 Bellevue Parkway, Suite 300, Wilmington, DE 19809-3727 United States of America

**(72)** **Nama Inventor :**
ADJAKPLE, Pascal,US
MURRAY, Joseph,US
STARSINIC, Michael,US
DI GIROLAMO, Rocco,CA
CHEN, Zhuo,CN
LY, Quang,US

**(74)** **Nama dan Alamat Konsultan Paten :**
Marolita Setiati
PT SPRUSON FERGUSON INDONESIA, Graha Paramita 3B Floor Zona D Jl. Denpasar Raya Blok D2 Kav.8 Kuningan

**(54)** **Judul Invensi :** METODE UNTUK PENGOPERASIAN MODE TERHUBUNG UE MULTI-SIM

**(57)** **Abstrak :**
Metode dan peralatan diuraikan di sini untuk pengoperasian mode yang terhubung ke beberapa modul identifikasi multi-pelanggan (SIM). Dalam satu embodimen, perangkat komunikasi nirkabel dapat menerima, dari antarmuka strata akses, akses permintaan ke rantai penerima selama peluang penerimaan. Perangkat komunikasi nirkabel dapat menentukan bahwa rantai penerima tersedia selama peluang penerimaan. Perangkat komunikasi nirkabel dapat mengirimkan respons yang mengindikasikan akses diberikan untuk menyebabkan antarmuka strata akses untuk menerima transmisi downlink selama peluang penerimaan. Perangkat komunikasi nirkabel dapat menerima, dari antarmuka strata akses, permintaan kedua untuk rantai pemancar selama peluang transmisi. Perangkat komunikasi nirkabel dapat menentukan bahwa rantai pemancar tersedia selama peluang transmisi. Perangkat komunikasi nirkabel dapat mengirimkan respons kedua yang mengindikasikan akses diberikan untuk memungkinkan antarmuka strata akses untuk mentransmisikan transmisi uplink selama peluang transmisi.

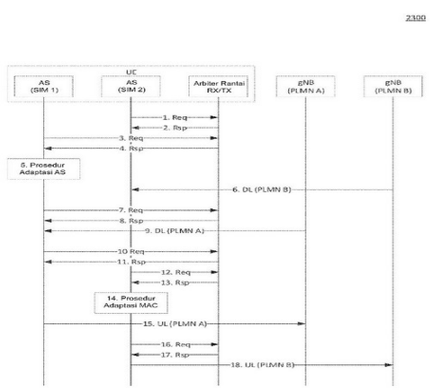


Gbr. 23

**(20)** **RI Permohonan Paten**

**(19)** **ID** **(11)** **No Pengumuman : 2023/01339** **(13) A**

**(51)** **I.P.C : A 61K 31/423,A 61K 31/4184,A 61K 31/416,A 61K 31/343,A 61K 45/00,A 61P 13/08**

**(21)** **No. Permohonan Paten :** P00202206731

**(22)** **Tanggal Penerimaan Permohonan Paten :**
24 Desember 2020

**(30)** **Data Prioritas :**

| (31) Nomor | (32) Tanggal | (33) Negara |
|---|---|---|
| 2019-233865 | 25 Desember 2019 | JP |

**(43)** **Tanggal Pengumuman Paten :**
09 Februari 2023

**(71)** **Nama dan Alamat yang Mengajukan Permohonan Paten :**
NIPPON SHINYAKU CO., LTD.
14, Kisshoin Nishinosho Monguchicho, Minami-ku, Kyoto-shi Kyoto 6018550 Japan

**(72)** **Nama Inventor :**
OKAMOTO Ken,JP
KURITA Maki,JP
YAMAGUCHI Hiroshi,JP

**(74)** **Nama dan Alamat Konsultan Paten :**
Marolita Setiati
PT SPRUSON FERGUSON INDONESIA, Graha Paramita 3B Floor Zona D Jl. Denpasar Raya Blok D2 Kav.8 Kuningan

**(54)** **Judul Invensi :** AGEN PROFILAKTIK DAN/ATAU TERAPI UNTUK PROSTATITIS KRONIS/SINDROM NYERI PANGGUL KRONIS

**(57)** **Abstrak :**
Invensi ini terkait dengan agen profilaktik dan/atau terapi untuk prostatitis kronis/sindrom nyeri panggul kronis, agen tersebut mengandung penghambat m-PGES-1 sebagai kandungan aktif.

Gambar 1

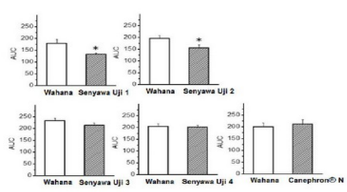

(20) **RI Permohonan Paten**

(19) **ID** (11) **No Pengumuman : 2023/01220** (13) **A**

(51) **I.P.C : A 61K 8/11,C 11D 3/50,C 11D 17/00**

(21) **No. Permohonan Paten :** P00202206540

(22) **Tanggal Penerimaan Permohonan Paten :**
15 Desember 2020

(30) **Data Prioritas :**

| (31) Nomor | (32) Tanggal | (33) Negara |
|---|---|---|
| 62/950,155 | 19 Desember 2019 | US |
| 20155399.7 | 04 Februari 2020 | EP |

(43) **Tanggal Pengumuman Paten :**
08 Februari 2023

(71) **Nama dan Alamat yang Mengajukan Permohonan Paten :**
FIRMENICH SA
Corporate Legal & Compliance - IP Group 7, rue de la Bergère 1242 Satigny Switzerland

(72) **Nama Inventor :**
STRUILLOU, Arnaud,CH
OUALI, Lahoussine,CH
FADEL, Addi,US
VAN GRUIJTHUIJSEN, Kitty,CH

(74) **Nama dan Alamat Konsultan Paten :**
Emirsyah Dinar
Gedung Graha Pratama Lantai 15 Jalan MT. Haryono Kavling 15

(54) **Judul Invensi :** SISTEM PENGANTARAN PARFUM

(57) **Abstrak :**
Invensi ini dalam bidang sistem pengantaran parfum. Secara khusus, invensi ini berhubungan dengan sistem pengantaran yang terdiri dari pembawa yang dapat terurai secara hayati dan formulasi parfum dan komposisi wewangian dan produk konsumen yang wangi yang terdiri dari sistem pengantaran tersebut.

(20) RI Permohonan Paten

(19) ID (11) No Pengumuman : 2023/01363 (13) A

(51) I.P.C : G 05D 16/04

(21) No. Permohonan Paten : P00202204121

(22) Tanggal Penerimaan Permohonan Paten :
21 September 2020

(30) Data Prioritas :

| (31) Nomor | (32) Tanggal | (33) Negara |
|---|---|---|
| 62/904,022 | 23 September 2019 | US |

(43) Tanggal Pengumuman Paten :
09 Februari 2023

(71) Nama dan Alamat yang Mengajukan Permohonan Paten :
MUSTANG SAMPLING, LLC
P.O. Box 490 Ritmore Glen Ravenswood, West Virginia 26164 United States of America United States of America

(72) Nama Inventor :
Kenneth THOMPSON,US
Kevin WARNER,US
William C. PALUCH,US

(74) Nama dan Alamat Konsultan Paten :
Maulitta Pramulasari
Mirandah Asia Indonesia Sudirman Plaza, Plaza Marein Lantai 10E Jalan Jenderal Sudirman Kavling 76-78

(54) Judul Invensi : REGULATOR PEREDUKSI TEKANAN BERJENJANG YANG DAPAT DISESUAIKAN

(57) Abstrak :
Sistem pengaturan tekanan berjenjang, perangkat dan metodologi terkait untuk mengurangi tekanan gas uap yang melewati sistem peregulasian tekanan sampel gas, di mana sistem dan metode bergantung pada rumahan berpemanas opsional yang berisi serangkaian rakitan katup pengatur tekanan yang dapat dikalibrasi yang ditempatkan di susunan tak berventilasi di mana setiap rakitan dikonfigurasi untuk mengurangi tekanan sampel uap masukan ke tekanan tereduksi yang dipilih sambil menghindari penurunan titik embun selama perjalanan untuk memastikan analisis sampel yang akurat pada penganalisis hilir.

**(20)** **RI Permohonan Paten**

**(19)** **ID** **(11)** **No Pengumuman : 2023/01162** **(13) A**

**(51)** **I.P.C : G 06T 9/00,H 04N 1/64,H 04N 7/46,H 04N 7/32,H 04N 7/12**

**(21)** **No. Permohonan Paten :** P00202204815

**(22)** **Tanggal Penerimaan Permohonan Paten :**
05 Agustus 2020

**(30)** **Data Prioritas :**

| (31) Nomor | (32) Tanggal | (33) Negara |
|---|---|---|
| 62/905,150 | 24 September 2019 | US |

**(43)** **Tanggal Pengumuman Paten :**
06 Februari 2023

**(71)** **Nama dan Alamat yang Mengajukan Permohonan Paten :**
HUAWEI TECHNOLOGIES CO., LTD.
Huawei Administration Building, Bantian, Longgang District Shenzhen, Guangdong Province P.R. China 518129 China

**(72)** **Nama Inventor :**
HENDRY, Fnu,ID
WANG, Ye-Kui,US
CHEN, Jianle,CN

**(74)** **Nama dan Alamat Konsultan Paten :**
Nadia Ambadar
Jl. Proklamasi No. 79, Pegangsaan, Menteng, Jakarta

**(54)** **Judul Invensi :** PENSINYALAN HEADER GAMBAR DALAM PENGKODEAN VIDEO

**(57)** **Abstrak :**
Suatu metode pendekodean disediakan. Metode tersebut meliputi menerima aliran bit video yang meliputi unit gambar (PU), PU yang meliputi header gambar (PH) unit lapisan abstraksi jaringan (NAL) yang memiliki header gambar tipe unit NAL (PH_NUT) dan lapisan pengkodean video (VCL) unit NAL terkait, PH_NUT yang menandakan bahwa pengidentifikasi lapisan (ID) dari unit PH NAL sama dengan ID lapisan dari unit lapisan pengkodean video (VCL) NAL terkait dan ID tempral dari unit PH NAL sama dengan ID temporal dari PU; dan mendekode gambar yang dikodekan dari PU untuk mendapatkan gambar yang didekodekan.



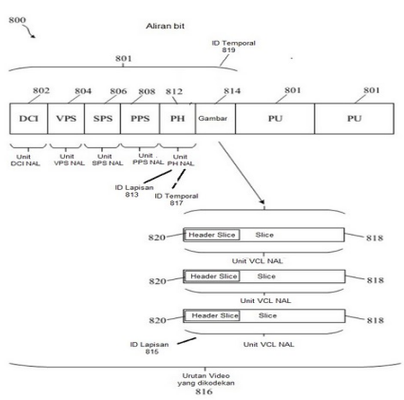


Gambar 8

(20) RI Permohonan Paten

(19) ID (11) No Pengumuman : 2023/01250 (13) A

(51) I.P.C : H 04W 12/06,H 04W 48/02

(21) No. Permohonan Paten : P00202201620

(22) Tanggal Penerimaan Permohonan Paten :
08 September 2020

(30) Data Prioritas :

| (31) Nomor | (32) Tanggal | (33) Negara |
|---|---|---|
| 2019-174767 | 25 September 2019 | JP |

(43) Tanggal Pengumuman Paten :
08 Februari 2023

(71) Nama dan Alamat yang Mengajukan Permohonan Paten :
NEC CORPORATION
7-1, Shiba 5-chome, Minato-ku, Tokyo, 1088001, JAPAN
Japan

(72) Nama Inventor :
TAMURA Toshiyuki,JP
TAKAKURA Tsuyoshi,JP

(74) Nama dan Alamat Konsultan Paten :
Anisa Ambadar S.H., LL.M.
JLN. DARMA JAYA NO. 18, RT. 012 RW. 005, PEJATEN BARAT, PASAR MINGGU, JAKARTA SELATAN, DKI JAKARTA, INDONESIA

(54) Judul Invensi : NODE JARINGAN INTI, PERALATAN MANAJEMEN AKSESMOBILITAS, DAN METODE KOMUNIKASI

(57) Abstrak :
Tujuan invensi ini adalah untuk menyediakan peralatan manajemen mobilitas akses yang mampu menentukan dengan tepat apakah akses ke irisan jaringan diaktifkan. Peralatan manajemen mobilitas akses (10) menurut pengungkapan ini mencakup: unit komunikasi (11) yang dikonfigurasi untuk mengirim, ke node jaringan inti (15), informasi pertama yang menunjukkan apakah fitur otentikasi dan otorisasi khusus jaringan (NSSAA) didukung, dan menerima, dari node jaringan inti (15), informasi kedua terkait dengan irisan jaringan yang digabungkan dengan informasi pertama; dan unit kontrol (12) yang dikonfigurasi untuk menentukan apakah mengizinkan terminal nirkabel menggunakan irisan jaringan, berdasarkan informasi kedua.

1/12

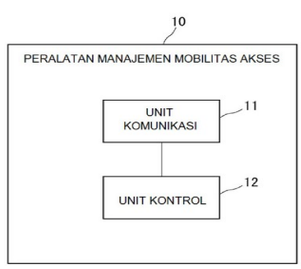


GAMBAR 1

(20) RI Permohonan Paten

(19) ID (11) No Pengumuman : 2023/01374 (13) A

(51) I.P.C : B 01J 19/08,B 05D 3/14,C 02F 1/48

(21) No. Permohonan Paten : P00202205001

(22) Tanggal Penerimaan Permohonan Paten :
29 Juni 2020

(30) Data Prioritas :

| (31) Nomor | (32) Tanggal | (33) Negara |
|---|---|---|
| 16/669,793 | 31 Oktober 2019 | US |

(43) Tanggal Pengumuman Paten :
09 Februari 2023

(71) Nama dan Alamat yang Mengajukan Permohonan Paten :
Brian Rudy PARISIEN
107 Mohill Crescent, Dunrobin, Ontario, K0A 1T0, Canada Canada

(72) Nama Inventor :
Brian Rudy PARISIEN,CA
David Tat Fai FUNG,CA
Ron VERED,CA
James Stuart WIGHT,CA

(74) Nama dan Alamat Konsultan Paten :
Ika Citra Dewi
CIDID LAW FIRM & IP SERVICES Menara Karya Lantai 28, Jl. H.R. rasuna Said Blok X-5. Kav. 1-2, Jakarta Selatan 12950

(54) Judul Invensi : METODE PERUBAHAN SIFAT CAIRAN POLAR

(57) Abstrak :
Untuk mengubah sifat cairan polar, transduser termasuk kumparan solenoida yang ditempatkan sekurang-kurangnya sebagian di dalam cairan, yang dicegah untuk menembus bagian dalam kumparan. Arus listrik bolak-balik yang diterapkan pada kumparan menghasilkan medan magnet di sekitar kumparan. Arus memiliki frekuensi dan amplitudo sedemikian rupa sehingga medan magnet memiliki efek pada cairan yang mengubah sifat cairan pada jarak sekurang-kurangnya 5 meter dari transduser, di mana sifat adalah nilai tukar gas, tegangan permukaan, viskositas, titik beku, atau tekanan uap parsial. Sistem dapat mencakup dua transduser, di mana arus listrik diimbangi dalam fase atau frekuensi untuk mengendalikan efeknya.

Gambar 6

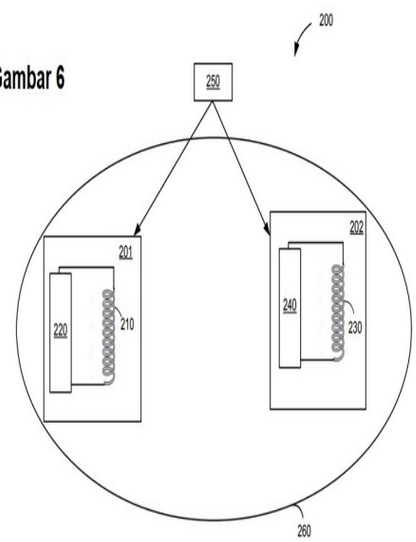

(20) RI Permohonan Paten

(19) ID (11) No Pengumuman : 2023/01382 (13) A

(51) I.P.C : B 32B 15/04,B 32B 27/04,H 01B 5/10,H 02G 15/18,H 02G 7/05,H 02G 1/02,H 02G 7/02

(21) No. Permohonan Paten : P00202201281

(22) Tanggal Penerimaan Permohonan Paten :
24 Juli 2020

(30) Data Prioritas :

| (31) Nomor | (32) Tanggal | (33) Negara |
|---|---|---|
| 16/521.580 | 24 Juli 2019 | US |

(43) Tanggal Pengumuman Paten :
09 Februari 2023

(71) Nama dan Alamat yang Mengajukan Permohonan Paten :
CTC GLOBAL CORPORATION
2026 McGaw Avenue Irvine, California 92614 United States of America United States of America

(72) Nama Inventor :
Douglas A.Pilling,US

(74) Nama dan Alamat Konsultan Paten :
Daru Lukiantono S.H.
Hadiputranto, Hadinoto and Partners, Pacific Century Place Lt.35, SCBD Lot 10, Jl. Jenderal Sudirman Kav.52-53

(54) Judul Invensi : RANGKAIAN TERMINASI UNTUK KABEL LISTRIK DI UDARA

(57) Abstrak :
Suatu rangkaian terminasi untuk mengikat suatu kabel listrik di udara yang memiliki suatu bagian kuat banyak elemen ke suatu struktur akhir seperti suatu tiang akhir. Rangkaian terminasi tersebut meliputi suatu struktur sarung kompresi yang dikonfigurasi untuk dipasang pada batang-batang komposit individual dari bagian kuat. Struktur sarung kompresi tersebut mengurangi kerusakan terhadap bagian kuat yang dapat terjadi bila suatu lengan logam luar dikompresi disekitar untai konduktif dan untai konduktif tersebut dikompresi pada bagian kuat. Rangkaian tersebut sangat berguna untuk mengikat kabel-kabel listrik di udara yang memiliki suatu bagian kuat komposit ke suatu struktur akhir.

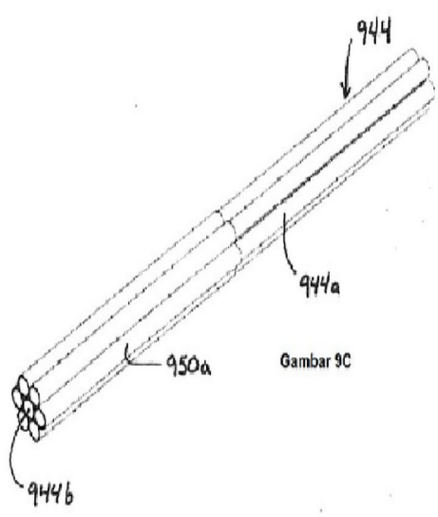

Gambar 9C

(20) RI Permohonan Paten

(19) ID (11) No Pengumuman : 2023/01254 (13) A

(51) I.P.C : A 01D 69/06,A 01D 41/02,A 01F 12/46,A 01F 12/44,A 01F 12/20,A 01F 12/00

(21) No. Permohonan Paten : P00202200780

(22) Tanggal Penerimaan Permohonan Paten :
26 April 2021

(30) Data Prioritas :

| (31) Nomor | (32) Tanggal | (33) Negara |
|---|---|---|
| 202011613758.4 | 30 Desember 2020 | CN |

(43) Tanggal Pengumuman Paten :
08 Februari 2023

(71) Nama dan Alamat yang Mengajukan Permohonan Paten :
JIANGSU WORLD AGRICULTURAL MACHINERY CO., LTD.
Picheng Industrial Park, Danbei Town, Danyang City, Zhenjiang, Jiangsu, 212311 China China

(72) Nama Inventor :
WANG, Jun,CN
WANG, Jiajun,CN
XING, Licheng,CN

(74) Nama dan Alamat Konsultan Paten :
Rulita Windawati Mongan S.Kom
PT. KARYA PATEN INDONESIA Centennial Tower, 29 Floor Unit D-F, Jl. Jend. Gatot Subroto Kav. 24-25, Jakarta Selatan 12930,

(54) Judul Invensi : PEMANEN GABUNGAN

(57) Abstrak :
Invensi ini menyediakan pemanen gabungan, di mana bukaan pengumpan hasil panen diatur di tengah rangka, sehingga bukaan penghubung antara struktur pengangkutan hasil panen yang dikomunikasikan dengan bukaan pengumpan hasil panen dan meja potong diatur dalam posisi berdekatan dengan meja potong bagian tengah, dan hasil panen yang dimasukkan ke lubang penghubung di kedua sisi meja potong lebih seragam; pada saat yang sama, struktur pendistribusian diatur berdekatan dengan rakitan penyimpanan biji-bijian, dan kecenderungan perontokan berbentuk "ji" dari sistem perontokan screw ganda dan pengangkutan digunakan, sehingga hasil panen masuk dari bagian tengah ujung paling depan pemanen dan didistribusikan dari bagian tengah ujung paling belakang untuk memastikan stabilitas pusat gravitasi mesin pemanen gabungan. Sistem transmisi pembersihan diatur di sisi luar sistem perontokan, dan transmisi dipusatkan, sehingga memudahkan pemasangan dan pengawakutuan (debugging). Seluruh alat berat memiliki struktur yang terpadu, memakan sedikit ruang, menjaga pusat gravitasi tetap stabil selama mesin tidak digunakan dan operasi pemanenan, dan memiliki kemampuan manuver yang tinggi dan efisiensi operasi yang luar biasa.

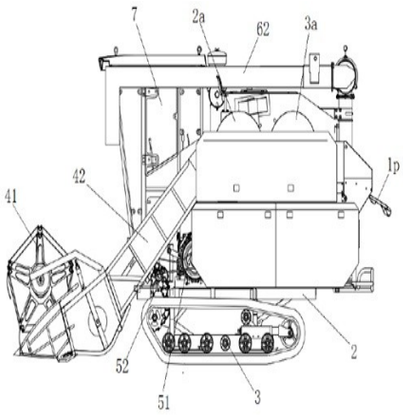


Gambar 1

(20) RI Permohonan Paten

(19) ID (11) No Pengumuman : 2023/01223 (13) A

(51) I.P.C : A 01D 69/00

(21) No. Permohonan Paten : P00202200770

(22) Tanggal Penerimaan Permohonan Paten :
27 April 2021

(30) Data Prioritas :

| (31) Nomor | (32) Tanggal | (33) Negara |
|---|---|---|
| 202011616050.4 | 30 Desember 2020 | CN |

(43) Tanggal Pengumuman Paten :
08 Februari 2023

(71) Nama dan Alamat yang Mengajukan Permohonan Paten :
JIANGSU WORLD AGRICULTURAL MACHINERY CO., LTD.
Picheng Industrial Park, Danbei Town, Danyang City, Zhenjiang, Jiangsu, 212311 China China

(72) Nama Inventor :
XING, Licheng,CN
ZOU, Yanghao,CN
WANG, Jun,CN

(74) Nama dan Alamat Konsultan Paten :
Rulita Windawati Mongan S.Kom
PT. KARYA PATEN INDONESIA Centennial Tower, 29 Floor Unit D-F, Jl. Jend. Gatot Subroto Kav. 24-25, Jakarta Selatan 12930,

(54) Judul Invensi : PENGGERAK SARINGAN GETAR UNTUK PEMANEN

(57) Abstrak :
Penggerak saringan getar untuk pemanen, dan penggerak mencakup dua dudukan bantalan, poros transmisi, dua bantalan eksentrik, dan roda penggerak. Dua dudukan bantalan masing-masing dipasang pada permukaan dinding sisi dari dua balok pendukung yang disusun secara simetris pada ujung belakang rangka. Bantalan bola luar dipasang di salah satu dudukan bantalan. Kedua ujung poros transmisi masing-masing dipasang di bantalan bola luar. Kedua bantalan eksentrik masing-masing dipasang di kedua ujung poros transmisi dengan cara citra cermin. Salah satu ujung saringan getar dipasang pada dua bantalan eksentrik, dan ujung lainnya diatur pada rangka melalui struktur pemandu bolak-balik. Roda penggerak dipasang pada salah satu ujung poros transmisi dan disesuaikan untuk digerakkan oleh penggerak pemanen dan menggerakkan poros transmisi untuk berputar. Dudukan bantalan dipasang langsung pada balok pendukung rangka untuk menghindari sambungan transisi, dan rangka secara langsung menanggung gravitasi saringan getar dan gaya inersia dari gerakan bolak-baliknya, yang membuat getaran saringan getar lebih stabil.

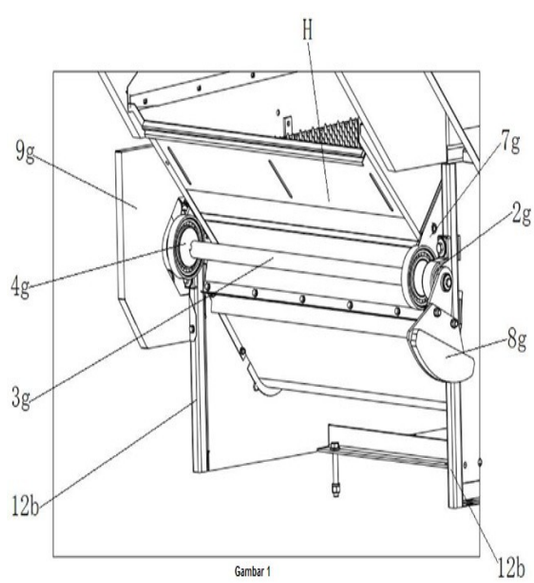

Gambar 1

**(20)** **RI Permohonan Paten**

**(19)** **ID** **(11)** **No Pengumuman : 2023/01286** **(13) A**

**(51)** **I.P.C : G 06F 16/27**

**(21)** **No. Permohonan Paten :** P00202208087

**(22)** **Tanggal Penerimaan Permohonan Paten :**
29 Juli 2022

**(30)** **Data Prioritas :**
(31) Nomor (32) Tanggal (33) Negara

**(43)** **Tanggal Pengumuman Paten :**
08 Februari 2023

**(71)** **Nama dan Alamat yang Mengajukan Permohonan Paten :**
PT WIR ASIA, TBK
JL. PANJANG RAYA NO. 70 Indonesia

**(72)** **Nama Inventor :**
MICHEL BUDI WIRJATMO,ID
SENJA LAZUARDY, ST,ID
JEFFREY BUDIMAN, MA,ID

**(74)** **Nama dan Alamat Konsultan Paten :**
Iskandar A.Md., S.E., M.T.
SHUBA CONSULTANT - WIJAYA GRAHA PURI, BLOK H33, JL. WIJAYA II, JAKARTA 2160, INDONESIA

**(54)** **Judul Invensi :** METODE PEMBENTUKAN IDENTITAS DIGITAL BERBASIS DATA DNA UNTUK REALITAS TERTAMBAH DAN METAVERSE

**(57)** **Abstrak :**

Diungkapkan suatu suatu metode pembentukan identitas digital berbasis data DNA untuk dipergunakan sebagai identitas digital pengguna di dunia realitas maya dan realitas tertambah. Data DNA dan identitas diri yang sudah terbaca maka akan di simpan ke dalam database berbasis cloud yang nantinya akan diintegrasikan ke server terdesentralisasi. Data DNA dan identitas diri tersebut kemudian akan dibuatkan ke dalam kontrak pintar untuk di tentukan variabel data yang akan di minting ke dalam server terdesentralisasi. Data tersebut berupa data alfanumerik token yang di struktur datanya terdiri dari data DNA, data identitas diri dan data pengaman serta data kunci yang terstandarisasi. Setelah data di minting ke dalam server terdesentralisasi maka akan terbentuk sebuah token digital, token digital inilah yang nantinya akan digunakan sebagai identitas digital, untuk bertransaksi dan berinteraksi di dunia realitas maya dan realitas tertambah.

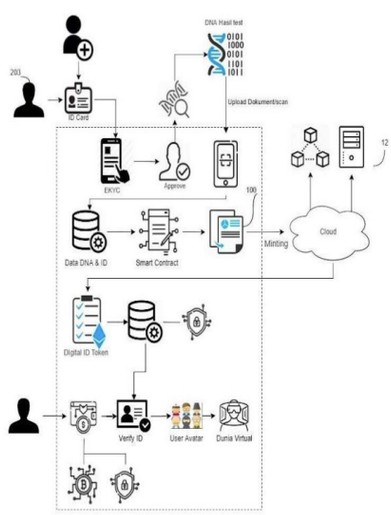


Gambar 1

**(20)** **RI Permohonan Paten**

**(19)** **ID** **(11)** **No Pengumuman : 2023/01345** **(13) A**

**(51)** **I.P.C : A 01N 43/90,A 01N 43/54,C 07D 487/04**

**(21)** **No. Permohonan Paten :** P00202205651

**(22)** **Tanggal Penerimaan Permohonan Paten :**
16 November 2020

**(30)** **Data Prioritas :**

| (31) Nomor | (32) Tanggal | (33) Negara |
|---|---|---|
| 19210836.3 | 22 November 2019 | EP |

**(43)** **Tanggal Pengumuman Paten :**
09 Februari 2023

**(71)** **Nama dan Alamat yang Mengajukan Permohonan Paten :**
BASF SE
Carl-Bosch-Strasse 38 67056 Ludwigshafen am Rhein Germany

**(72)** **Nama Inventor :**
VON DEYN, Wolfgang,DE
SHAIKH, Rizwan Shabbir,IN
ADISECHAN, Ashokkumar,IN

**(74)** **Nama dan Alamat Konsultan Paten :**
Indah Handayani
PT. TILLEKE & GIBBINS INDONESIA, Gedung Lippo Kuningan Lt. 12 Unit A, JL. H.R. Rasuna Said Kav. B-12

**(54)** **Judul Invensi :** TURUNAN PIRIMIDON YANG MENGANDUNG DUA CINCIN BISIKLIK TERFUSI

**(57)** **Abstrak :**
Invensi ini berhubungan dengan suatu senyawa formula (I) , dimana variabel-variabel didefinisikan dalam spesifikasi. Invensi ini juga berhubungan dengan suatu campuran pestisida yang meliputi senyawa formula (I); penggunaan senyawa formula (I) sebagai suatu pestisida agrokimia; suatu metode untuk melawan atau mengontrol hama invertebrata, suatu metode untuk melindungi tanaman yang tumbuh dari serangan atau infestasi oleh hama invertebrata, benih yang meliputi senyawa formula (I); penggunaan senyawa formula (I) untuk melindungi tanaman yang tumbuh dari serangan atau infestasi oleh hama invertebrata; dan metode untuk memberikan perlakuan atau melindungi hewan dari infestasi atau infeksi oleh hama invertebrata.

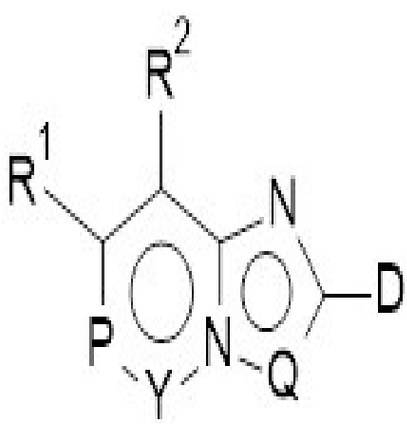


(I)

(20) RI Permohonan Paten

(19) ID (11) No Pengumuman : 2023/01403 (13) A

(51) I.P.C : A 61B 17/00

(21) No. Permohonan Paten : P00202208331

(22) Tanggal Penerimaan Permohonan Paten :
06 Agustus 2022

(30) Data Prioritas :
(31) Nomor (32) Tanggal (33) Negara

(43) Tanggal Pengumuman Paten :
09 Februari 2023

(71) Nama dan Alamat yang Mengajukan Permohonan Paten :
UNIVERSITAS INDONESIA
Gedung Pusat Administrasi Universitas Indonesia Lantai 2, Kampus UI Depok Indonesia

(72) Nama Inventor :
Sugeng Supriadi, S.T., M.S.Eng., Ph.D.,ID
Andi Aditya Ahmad Fauzi Hasan, S.T.,ID
Dr. Yudan Whulanza, S.T., M.Sc.,ID
dr. Rr. Prasetyanugraheni Kreshanti, Sp.Bp-RE(K),ID

(74) Nama dan Alamat Konsultan Paten :

(54) Judul Invensi : PRODUK IMPLAN MINIPLATE MODULAR UNTUK FRAKTUR KOMPLEKS CRANIOMAXILLOFACIAL

(57) Abstrak :
Sebuah miniplate untuk daerah craniomaxillofacial dengan sistem modular. Sistem modular tersebut ditujukan untuk mengakomodasi tipe patahan kompleks yang ada pada craniomaxillofacial karena sudutnya yang lebih fleksibel. Untuk mencapai fleksibilitas ini terdapat tiga metode yang diajukan, yaitu dengan memangkas tebal dari daerah lubang sehingga menjadi setengah dari tebal total lalu memodifikasi kekasaran permukaan, menambahkan geometri pin dan lubang, serta membuat gelombang pada daerah-daerah tertentu dari pelat. Berdasarkan konfigurasi lubang sambungan, geometri pelat juga dapat dibagi menjadi lima, yaitu model dengan satu lubang sambungan atas, satu lubang sambungan bawah, dua lubang sambungan atas, dua lubang sambungan bawah, serta dua lubang sambungan silang.

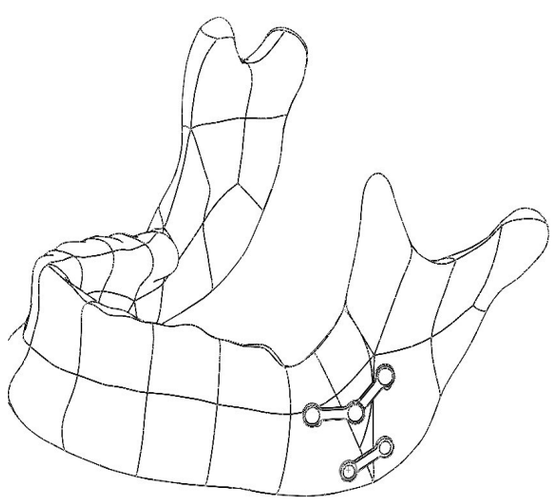

**(20)** **RI Permohonan Paten**

**(19)** **ID** **(11)** **No Pengumuman : 2023/01336** **(13) A**

**(51)** **I.P.C : A 61L 9/014,A 61L 9/01,B 01J 23/72,B 01J 29/08**

**(21)** **No. Permohonan Paten :** P00202207591

**(22)** **Tanggal Penerimaan Permohonan Paten :**
25 Desember 2019

**(30)** **Data Prioritas :**
(31) Nomor (32) Tanggal (33) Negara

**(43)** **Tanggal Pengumuman Paten :**
09 Februari 2023

**(71)** **Nama dan Alamat yang Mengajukan Permohonan Paten :**
NIKKI-UNIVERSAL CO., LTD.
6-3, Osaki 1-chome, Shinagawa-ku, Tokyo 1418563 Japan

**(72)** **Nama Inventor :**
TAKENOUCHI Kenta,JP

**(74)** **Nama dan Alamat Konsultan Paten :**
Emirsyah Dinar
Gedung Graha Pratama Lantai 15 Jalan MT. Haryono Kavling 15

**(54)** **Judul Invensi :** KATALIS PENGHILANG BAU, SLURI PEMBENTUKAN KATALIS PENGHILANG BAU, STRUKTUR KATALIS PENGHILANG BAU, METODE PEMBUATAN STRUKTUR KATALIS PENGHILANG BAU DAN METODE DEODORISASI

**(57)** **Abstrak :**
Invensi ini berkaitan dengan katalis penghilang bau yang mencakup oksida komposit berbasis tembaga mangan, zeolit, dan karbon aktif.

(20) **RI Permohonan Paten**

(19) **ID** (11) **No Pengumuman : 2023/01202** (13) **A**

(51) **I.P.C : G 01G 19/02,G 08G 1/04**

(21) **No. Permohonan Paten :** P00202204232

(22) **Tanggal Penerimaan Permohonan Paten :**
09 April 2022

(30) **Data Prioritas :**
(31) Nomor (32) Tanggal (33) Negara

(43) **Tanggal Pengumuman Paten :**
07 Februari 2023

(71) **Nama dan Alamat yang Mengajukan Permohonan Paten :**
Badan Riset dan Inovasi Nasional (BRIN)
Gedung B.J. Habibie, Jalan M.H. Thamrin Nomor 8
Indonesia

(72) **Nama Inventor :**
Dr. Bambang Widiyatmoko, M. Eng.,ID
Dr Andi Setiono, MT,ID
Dr Edi Kurniawan,ID
Dwi Hanto, Ph.D.,ID
Dra. Dwi bayuwati, M.Eng.Sc,ID
Rini Khamimatul Ula, M.Si.,Ph.D,ID
Imam Mulyanto, MT.,ID
Hari Pratomo, A.Md.,ID
Mefina Y. Rofianingrum, MT.,ID

(74) **Nama dan Alamat Konsultan Paten :**

(54) **Judul Invensi :** ALAT DAN METODE PENGUKUR BERAT DAN KECEPATAN KENDARAAN TANPA BERHENTI BERBASIS SERAT OPTIK

(57) **Abstrak :**
Invensi ini bertujuan untuk menyediakan suatu alat dan metode pengukur berat sekaligus kecepatan suatu kendaraan yang sedang berjalan dengan menggunakan sensor yang terintegrasi berbasis serat optik. Alat ini terdiri dari sensor, pen pengunci, plat besi dan kotak panel yang dilengkapi dengan beberapa sensor dan penampil sehingga menampilkan informasi berat sekaligus kecepatan kendaraan. Metode sebagaimana invensi ini terdiri dari menyalakan, menghitung, mengkonversikan tegangan luaran fotodetektor menjadi berat kendaraan, menghitung kecepatan kendaraan (V) berdasarkan rumus V=d/t, dimana dimana v adalah kecepatan kendaraan, d adalah cara lebar sensor (d) dan t adalah waktu roda melewati sensor, sehingga didapat informasi berat sekaligus kecepatan kendaraan.

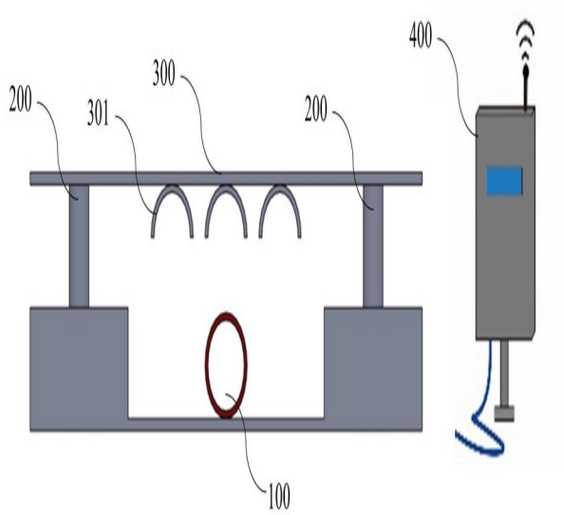

(20) RI Permohonan Paten

(19) ID (11) No Pengumuman : 2023/01329 (13) A

(51) I.P.C : B 42D 25/46,B 42D 25/455,B 42D 25/387,B 42D 25/382,B 42D 25/351,B 42D 25/29,G 07D 7/1205

(21) No. Permohonan Paten : P00202201601

(22) Tanggal Penerimaan Permohonan Paten :
08 Oktober 2020

(30) Data Prioritas :

| (31) Nomor | (32) Tanggal | (33) Negara |
|---|---|---|
| 1914921.0 | 15 Oktober 2019 | GB |

(43) Tanggal Pengumuman Paten :
09 Februari 2023

(71) Nama dan Alamat yang Mengajukan Permohonan Paten :
DE LA RUE INTERNATIONAL LIMITED
De La Rue House Jays Close Viables Basingstoke Hampshire RG22 4BS (GB) United Kingdom

(72) Nama Inventor :
PARKER, Emily,GB
SHORTELL, Matt,GB

(74) Nama dan Alamat Konsultan Paten :
Marodin Sijabat S.H
Adastra An Intellectual Property Firm Epi Walk Building 3 rd Floor Jl.HR Rasuna Said No. 306, Rt 2/Rw 5 Karet Kuningan Setia Budi

(54) Judul Invensi : MEDIA CETAK KEAMANAN

(57) Abstrak :
Media cetak pengaman untuk membentuk dokumen pengaman daripadanya, media cetak pengaman yang meliputi inti yang memiliki sisi pertama dan kedua yang berlawanan. Inti meliputi zat tanggap radiasi yang didistribusikan di dalam inti melintasi setidaknya daerah pertama inti, zat tanggap radiasi yang tanggap terhadap radiasi masukan yang telah ditentukan dengan menghasilkan radiasi keluaran yang telah ditentukan. Media cetak pengaman lebih lanjut meliputi lapisan penyandi pertama yang ditempatkan di sisi pertama inti dan lapisan penyandi kedua yang ditempatkan di sisi kedua inti, tiap lapisan penyandi pertama dan kedua yang meliputi bahan penyandi yang memodifikasi intensitas radiasi masukan yang telah ditentukan dan/atau radiasi keluaran yang telah ditentukan yang dihasilkan oleh zat tanggap radiasi yang ditransmisikan melalui masing-masing lapisan penyandi, di mana lapisan penyandi pertama dan kedua saling tumpang tindih melintasi daerah pertama. Kerapatan optik tiap lapisan penyandi pertama dan kedua bervariasi melintasi daerah pertama sesuai dengan pola yang telah ditentukan, pola yang telah ditentukan yang menentukan satu atau lebih fitur penyandi, sedemikian rupa sehingga ketika media cetak pengaman terpapar radiasi masukan yang telah ditentukan, radiasi keluaran yang dapat dideteksi dari satu atau tiap sisi media cetak pengaman bervariasi melintasi daerah pertama sesuai dengan satu atau lebih fitur penyandi. Lapisan penyandi pertama dan kedua dikonfigurasikan sedemikian rupa sehingga ketika media cetak pengaman ditampilkan dalam cahaya tampak yang ditransmisikan, intensitas cahaya tampak yang ditransmisikan melalui lapisan penyandi pertama, inti dan lapisan penyandi kedua dalam kombinasi adalah seragam melintasi daerah pertama, sedemikian rupa sehingga satu atau lebih fitur penyandi disembunyikan.

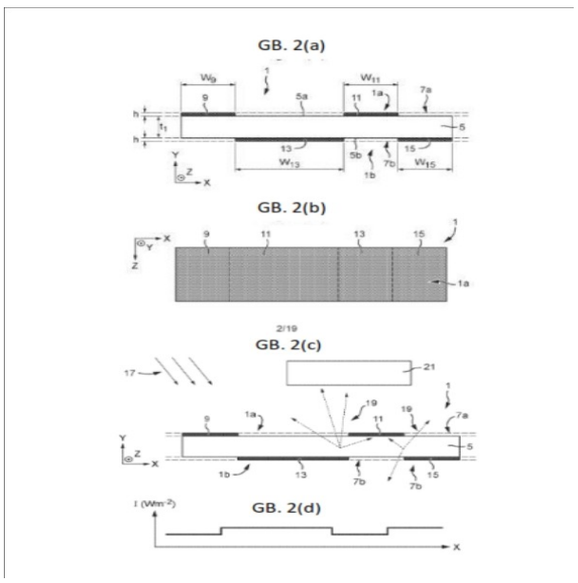

**(20)** **RI Permohonan Paten**

**(19)** **ID** **(11)** **No Pengumuman : 2023/01206** **(13) A**

**(51)** **I.P.C : B 65D 85/68,B 65D 19/44,B 65D 19/38,B 65D 19/12**

**(21)** **No. Permohonan Paten :** P00202207782

**(22)** **Tanggal Penerimaan Permohonan Paten :**
22 Juli 2022

**(30)** **Data Prioritas :**

| (31) Nomor | (32) Tanggal | (33) Negara |
|---|---|---|
| 10-2021-0099208 | 28 Juli 2021 | KR |

**(43)** **Tanggal Pengumuman Paten :**
07 Februari 2023

**(71)** **Nama dan Alamat yang Mengajukan Permohonan Paten :**
HYUNDAI GLOVIS Co., Ltd.
83-21, Wangsimni-ro, Seongdong-gu, Seoul, Republic of Korea Republic of Korea

**(72)** **Nama Inventor :**
NAM, Woo Suck,KR
KIM, Oh Seong,KR
PARK, Jong Dai,KR

**(74)** **Nama dan Alamat Konsultan Paten :**
Yenny Halim
ACEMARK, Jl. Cikini Raya No. 58 G-H, Jakarta 10330, Indonesia

**(54)** **Judul Invensi :** WADAH PENGANGKUT BATERAI KENDARAAN LISTRIK YANG MEMILIKI SELUBUNG PELINDUNG

**(57)** **Abstrak :**

Invensi ini berhubungan dengan wadah pengangkut baterai kendaraan listrik yang memiliki selubung pelindung, roda gigi searah mengencangkan sabuk untuk memasang tetap baterai kendaraan listrik pada alas dudukan ketika kait pemasang tetap baterai terhubung ke bagian ujung depan roda gigi searah yang ditampung di bagian cerukan penampung roda gigi searah yang dibentuk di alas dudukan dimasukkan ke dalam lubang perakitan yang dibentuk di braket bawah baterai kendaraan listrik yang dimuatkan pada alas dudukan, satu atau lebih bagian anti-gelincir dapat dilipat dipasang pada alas dudukan yang berdiri tegak sehingga mencegah gelincir kiri-kanan dan gelincir depan-belakang baterai kendaraan listrik di waktu yang sama, dan poros penopang sudut dibentuk dengan struktur miring dengan diameter dalam yang berkurang dirangkai tidak merata ke alur penyisipan poros penopang untuk memuatkan alas dudukan pada kendaraan pengangkut dalam beberapa tahap. Ketika alas dudukan dibuat sebagai rangka kisi-kisi, dan permukaan depan, belakang, kiri, dan kanan alas dudukan dilindungi menggunakan selubung pelindung menurut invensi ini, berat alas dudukan dapat diminimalkan sehingga mengurangi biaya pengangkutan ketika alas dudukan dimuatkan dan diangkut oleh kendaraan atau kapal pengangkut, dan pencemaran baterai kendaraan listrik karena debu atau benda asing dapat dicegah pada saat baterai kendaraan listrik yang dimuatkan pada alas dudukan diangkut untuk waktu lama.

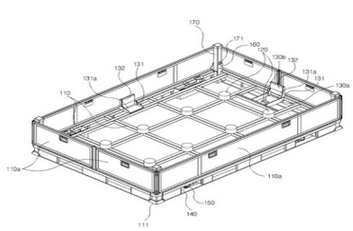


Gambar 1

(20) RI Permohonan Paten

(19) ID (11) No Pengumuman : 2023/01404 (13) A

(51) I.P.C : A 61L 27/06,C 22C 1/02,C 22C 16/00

(21) No. Permohonan Paten : P00202208271

(22) Tanggal Penerimaan Permohonan Paten :
04 Agustus 2022

(30) Data Prioritas :
(31) Nomor (32) Tanggal (33) Negara

(43) Tanggal Pengumuman Paten :
09 Februari 2023

(71) Nama dan Alamat yang Mengajukan Permohonan Paten :
UNIVERSITAS INDONESIA
Gedung Pusat Administrasi Universitas Indonesia Lantai 2, Kampus UI Depok Indonesia

(72) Nama Inventor :
Prof. Dr. Ir. Tresna Priyana Soemardi, SE., M.Si.,ID
Dr. Ir. Djoko Hadi Prajitno, MSME,ID
Muhammad Awwaluddin, ST., MT.,ID

(74) Nama dan Alamat Konsultan Paten :

(54) Judul Invensi : PADUAN Zr-6Mo-4Ti-xY UNTUK BIOMATERIAL DAN BIOMEDICAL SERTA PROSES PEMBUATANNYA

(57) Abstrak :
Invensi ini merupakan suatu penemuan proses untuk pembuatan paduan Zr-6Mo-4Ti-xY dengan x=0-4 %wt yang sangat baik sebagai biomaterial untuk aplikasi biomedical. Paduan tersebut memiliki sifat mekanikal statik yang baik pada kekerasan, kekuatan tekan, tarik, dan geser (berkekuatan multiaksial), low mudulus elastisitas dan ketahanan terhadap beban fatigue aksial dan multiaksial. Selain itu, paduan ini memiliki ketahanan korosi yang baik dibawah 1 mmpy serta tidak mempengaruhi pertumbuhan MSC pada sel tubuh manusia. Proses pembuatan paduan ini menggunakan busur plasma yang dilakukan diruang pembakaran dengan kondisi vacuum dan dialiri oleh gas argon dengan kemurnian tinggi menggunakan arus 130-150 A. proses ini dapat menghasilkan ingot paduan yang memiliki phasa beta suatu phase terbaik untuk biomaterial.

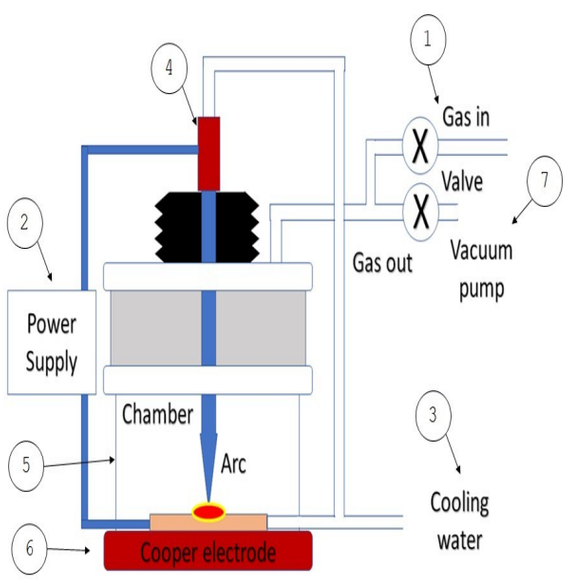

(20) RI Permohonan Paten

(19) ID (11) No Pengumuman : 2023/01154 (13) A

(51) I.P.C : A 61K 38/26,C 07K 14/605

(21) No. Permohonan Paten : P00202206252

(22) Tanggal Penerimaan Permohonan Paten :
11 Desember 2020

(30) Data Prioritas :

| (31) Nomor | (32) Tanggal | (33) Negara |
|---|---|---|
| 62/949,661 | 18 Desember 2019 | US |

(43) Tanggal Pengumuman Paten :
06 Februari 2023

(71) Nama dan Alamat yang Mengajukan Permohonan Paten :
ELI LILLY AND COMPANY
Lilly Corporate Center, Indianapolis, Indiana 46206-6288 United States of America

(72) Nama Inventor :
ABRAHAM, Milata Mary,US
ALSINA-FERNANDEZ, Jorge,US
COSKUN, Tamer,US
QU, Hongchang,CN
WALLIS, James Lincoln,US

(74) Nama dan Alamat Konsultan Paten :
Marolita Setiati
PT SPRUSON FERGUSON INDONESIA, Graha Paramita 3B Floor Zona D Jl. Denpasar Raya Blok D2 Kav.8 Kuningan

(54) Judul Invensi : ANALOG-ANALOG INKRETIN DAN PENGGUNAAN-PENGGUNAANNYA

(57) Abstrak :
Analog-analog inkretin disediakan yang memiliki aktivitas pada masing-masing reseptor polipeptida insulinotropik (GIP), peptida seperti glukagon 1 (GLP-1) dan reseptor-reseptor glukagon (GCG). Analog-analog inkretin memiliki fitur-fitur struktural yang menghasilkan aktivitas seimbang dan durasi kerja yang diperpanjang pada masing-masing reseptor ini. Metode-metode tersebut juga disediakan untuk mengobati penyakit-penyakit seperti diabetes melitus tipe 2, dislipidemia, sindrom metabolik, penyakit hati berlemak non-alkohol, steatohepatitis non-alkohol dan obesitas.

(20) RI Permohonan Paten

(19) ID (11) No Pengumuman : 2023/01139 (13) A

(51) I.P.C : A 61K 36/8962,B 01D 11/00

(21) No. Permohonan Paten : P00202105982

(22) Tanggal Penerimaan Permohonan Paten :
02 Agustus 2021

(30) Data Prioritas :
(31) Nomor (32) Tanggal (33) Negara

(43) Tanggal Pengumuman Paten :
06 Februari 2023

(71) Nama dan Alamat yang Mengajukan Permohonan Paten :
Universitas Padjadjaran Bandung
Jl. Ir. Soekarno KM. 21 Jatinangor, Sumedang Indonesia

(72) Nama Inventor :
Dr. Efri Mardawati, S.TP., M.T,ID
Erin Nur Fitriani, S.TP,ID
Desi Ayu Sundari, S.TP,ID
Norisca Aliza Putriana, M.Farm, Apt,ID
drh. Dwi Wahyudha Wira, MSi,ID

(74) Nama dan Alamat Konsultan Paten :
Universitas Padjadjaran Bandung
Jl. Ir. Soekarno KM. 21 Jatinangor, Sumedang

(54) Judul Invensi : TEKNOLOGI PRODUKSI EKSTRAK BLACK GARLIC SEBAGAI SEDIAAN FARMASI

(57) Abstrak :
TEKNOLOGI PRODUKSI EKSTRAK BLACK GARLIC SEBAGAI SEDIAAN FARMASI Invensi ini berhubungan dengan teknologi produksi ekstrak black garlic sebagai sediaan farmasi. Black garlic adalah produk turunan bawang putih yang dihasilkan dengan perlakuan panas pada temperatur tinggi dengan kelembaban yang terkontrol selama 21 hari tanpa tambahan zat aditif. Pada pengkonsumsiannya black garlic tidak memberikan rasa yang kuat seperti bawang putih segar, ini dikarenakan perubahan yang terjadi pada senyawa Allisin, yang berperan dalam timbulnya bau menyengat pada bawang putih segar. Allisin terkonversi menjadi senyawa antioksidan yang dapat larut dalam air seperti S-allylcysteine, tetrahydro-β-carbolines, alkaloid aktif dan polifenol. Karena senyawa tersebut sangat bermanfaat bagi kesehatan, maka pengembangan produk black garlic secara mandiri dinilai memiliki potensi dan diperlukan. Hasil kajian invensi ini menunjukkan bahwa black garlic yang diproduksi mengandung senyawa polifenol sebesar 23.15 mg/g dan senyawa flavonoid sebesar 9.74 mg/g. Aktivitas antioksidan dari nilai IC50 menunjukkan hasil sebesar 0,602 mg/mL. Untuk tinjauan kemampuan black garlic dalam mengatasi penyakit, berdasarkan kajian efek antiobesitas, esktrak black garlic mampu secara signifikan mengurangi akumulasi lipid pada sel yang menunjukkan potensi efek antiobesitas. Oleh karena itu, potensi pengembangan esktrak black garlic sebagai sediaan farmasi dinilai memiliki peluang.

(20) **RI Permohonan Paten**

(19) **ID** (11) **No Pengumuman : 2023/01292** (13) **A**

(51) **I.P.C : C 08B 37/18**

(21) **No. Permohonan Paten :** P00202105976

(22) **Tanggal Penerimaan Permohonan Paten :**
02 Agustus 2021

(30) **Data Prioritas :**
(31) Nomor (32) Tanggal (33) Negara

(43) **Tanggal Pengumuman Paten :**
08 Februari 2023

(71) **Nama dan Alamat yang Mengajukan Permohonan Paten :**
Universitas Padjadjaran Bandung
Jl. Ir. Soekarno KM. 21 Jatinangor, Sumedang Indonesia

(72) **Nama Inventor :**
Dr. Ir. Sumanti Debby Moody, M.Si,ID
In In Hanidah, STP., M.Si,ID

(74) **Nama dan Alamat Konsultan Paten :**
Universitas Padjadjaran Bandung
Jl. Ir. Soekarno KM. 21 Jatinangor, Sumedang

(54) **Judul Invensi :** METODE PEMBUATAN INULIN DARI BONGGOL PISANG

(57) **Abstrak :**

METODE PEMBUATAN INULIN DARI BONGGOL PISANG Bonggol pisang batu mengandung senyawa prebiotik yaitu inulin yang berguna untuk kesehatan. Inulin di industri pangan digunakan sebagai bahan untuk subtitusi gula dan lemak. Invensi ini menghasilkan Metode pembuatan inulin sebagai berikut: Sortasi bonggol pisang batu, Penghancuran daging bonggol pisang batu,ektraksi dengan pelarut akuades, pengendapan, sentrifugasi, pengeringan, penghalusan dan pengayakan. ekstraksi menggunakan pelarut akuades dengan ratio 0,5 – 2,0 menghasilkan filtrat yang dikeringkan dengan menggunakan oven pada suhu 40°C-60°C dan selama 20-30 jam. Bubuk kering yang dihasilkan mengandung kadar pati 50 – 55 persen, kadar gula reduksi 1 – 2 persen dan jumlah inulin sebanyak 50 – 56 g/100 g.

(20) RI Permohonan Paten

(19) ID (11) No Pengumuman : 2023/01177 (13) A

(51) I.P.C : B 01D 47/06,B 65G 65/20,B 65G 69/18,B 65G 3/02

(21) No. Permohonan Paten : P00202106152

(22) Tanggal Penerimaan Permohonan Paten :
06 Agustus 2021

(30) Data Prioritas :

| (31) Nomor | (32) Tanggal | (33) Negara |
|---|---|---|
| 10-2020-0099966 | 10 Agustus 2020 | KR |

(43) Tanggal Pengumuman Paten :
06 Februari 2023

(71) Nama dan Alamat yang Mengajukan Permohonan Paten :
KLES Inc.
271-23, Munji-ro, Yuseong-gu, Daejeon, 34050, Republic of Korea Republic of Korea

(72) Nama Inventor :
RYU, Hyun,KR
KIM, Min Su,KR
CHO, Sun Young,KR
KIM, Tae Hak,KR
LEE, Sang Wan,KR
BACK, Jin Su,KR
SONG, Ki O,KR
HA, Seung Woo,KR

(74) Nama dan Alamat Konsultan Paten :
Emirsyah Dinar
AFFA IPR Gedung Graha Pratama Lantai 15 Jalan MT. Haryono Kavling 15

(54) Judul Invensi : PEMADAM API YANG DAPAT DIGERAKKAN DENGAN REL

(57) Abstrak :
Suatu penyemprot bergerak di atas rel diusulkan. Penyemprot bergerak di atas rel mengurangi debu hambur yang dihasilkan di lapangan batubara dalam ruangan dan secara efisien memadamkan api jika terjadi kebakaran.

(20) RI Permohonan Paten

(19) ID (11) No Pengumuman : 2023/01291 (13) A

(51) I.P.C : H 02P 21/00

(21) No. Permohonan Paten : P00202106147

(22) Tanggal Penerimaan Permohonan Paten :
06 Agustus 2021

(30) Data Prioritas :

| (31) Nomor | (32) Tanggal | (33) Negara |
|---|---|---|
| JP2020-193873 | 20 November 2020 | JP |

(43) Tanggal Pengumuman Paten :
08 Februari 2023

(71) Nama dan Alamat yang Mengajukan Permohonan Paten :
DAIHATSU MOTOR CO., LTD.
1-1, Daihatsucho, Ikeda-shi, Osaka 5638651 Japan
Japan

(72) Nama Inventor :
Shota MIYAGUCHI ,JP

(74) Nama dan Alamat Konsultan Paten :
Ir. Migni Myriasandra Noerhadi MIP. MSEL.
Kantor Taman A-9, Unit A6 & A7 Jl. Dr. Ide Anak Agung Gde Agung, Mega Kuningan, Jakarta 12950

(54) Judul Invensi : PERALATAN KENDALI UNTUK MOTOR SINKRON

(57) Abstrak :
Invensi ini mengungkapkan suatu peralatan kendali (20) untuk motor sinkron (M) yang terhubung ke inverter (30) yang mencakup unit kendali yang dikonfigurasi untuk mengendalikan motor sinkron (M) dengan menggunakan rumus matematika yang memiliki parameter yang berkaitan dengan waktu mati yang dihasilkan sehubungan dengan deteksi arus yang mengalir melalui motor sinkron (M), waktu mati yang dihasilkan sehubungan dengan keluaran tegangan yang diterapkan ke motor sinkron (M), dan waktu mati yang dihasilkan sehubungan dengan deteksi sudut listrik, sebagai persamaan tegangan sumbu-dq untuk menghitung arus sumbu-dq.

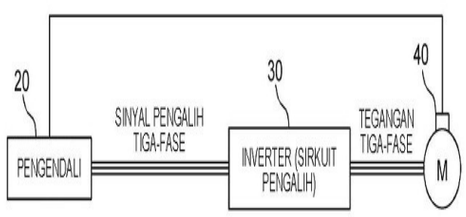


GAMBAR 3

**(20)** **RI Permohonan Paten**

**(19)** **ID** **(11)** **No Pengumuman : 2023/01174** **(13) A**

**(51)** **I.P.C : B 60L 9/00,H 02P 27/06**

**(21)** **No. Permohonan Paten :** P00202106122

**(22)** **Tanggal Penerimaan Permohonan Paten :**
05 Agustus 2021

**(30)** **Data Prioritas :**

| (31) Nomor | (32) Tanggal | (33) Negara |
|---|---|---|
| JP2020-196305 | 26 November 2020 | JP |

**(43)** **Tanggal Pengumuman Paten :**
06 Februari 2023

**(71)** **Nama dan Alamat yang Mengajukan Permohonan Paten :**
DAIHATSU MOTOR CO., LTD.
1-1, Daihatsucho, Ikeda-shi, Osaka 5638651 Japan
Japan

**(72)** **Nama Inventor :**
Tetsuya IRITANI ,JP

**(74)** **Nama dan Alamat Konsultan Paten :**
Ir. Migni Myriasandra Noerhadi MIP. MSEL.
Kantor Taman A-9, Unit A6 & A7 Jl. Dr. Ide Anak Agung Gde Agung, Mega Kuningan, Jakarta 12950

**(54)** **Judul Invensi :** ALAT KENDALI UNTUK KENDARAAN YANG DIGERAKKAN SECARA ELEKTRIK

**(57)** **Abstrak :**
Invensi ini mengungkapkan suatu keadaan pengereman oleh torsi rem yang dipertahankan meskipun pengoperasian rem dibatalkan (waktu T1) dalam keadaan dimana pengoperasian rem telah dilaksanakan dan dimana kendaraan hibrida (1) diberhentikan oleh torsi rem. Ketika pengoperasian akselerator dilaksanakan selama pengereman, torsi yang diperlukan bergantung pada jumlah operasi akselerator diperoleh sebagai nilai virtual torsi motor suatu motor penggerak (13). Sementara itu, torsi peluncuran yang bekerja pada kendaraan hibrida (1) pada arah bawah permukaan jalan ditentukan. Apabila nilai virtual naik menjadi sama dengan atau lebih besar daripada torsi peluncuran, penahanan keadaan pengereman dibatalkan, dan torsi motor dari motor penggerak (13) dinaikkan ke torsi peluncuran sekaligus secara bertahap (waktu T2). Gambar yang dipilih: Gambar 2

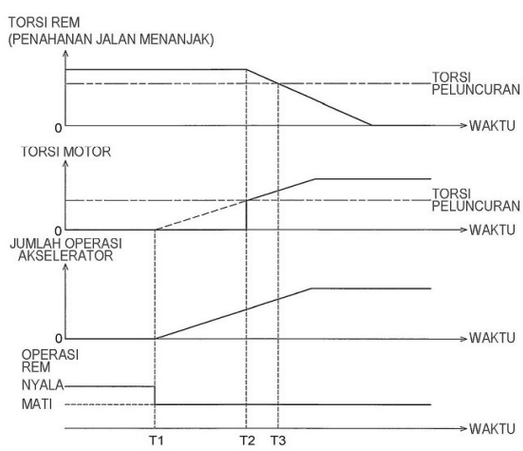


GAMBAR 2

(20) RI Permohonan Paten

(19) ID (11) No Pengumuman : 2023/01212 (13) A

(51) I.P.C : C 08G 12/12,F 23R 3/34,F 23R 3/28

(21) No. Permohonan Paten : P00202106099

(22) Tanggal Penerimaan Permohonan Paten :
04 Agustus 2021

(30) Data Prioritas :
(31) Nomor (32) Tanggal (33) Negara

(43) Tanggal Pengumuman Paten :
07 Februari 2023

(71) Nama dan Alamat yang Mengajukan Permohonan Paten :
Lembaga Ilmu Pengetahuan Indonesia
Jl. Jend. Gatot Subroto No. 10, Jakarta Indonesia

(72) Nama Inventor :
Dr. Widya Fatriasari, S.Hut., M.M.,ID
Dr. Muhammad Adly Rahandi Lubis,ID
Muhammad Rasyidur Ridho, S.Hut,ID

(74) Nama dan Alamat Konsultan Paten :
Pusat Pemanfaatan dan Inovasi Iptek - LIPI
Jl. Raya Jakarta-Bogor No.KM. 47, Nanggewer Mekar, Cibinong, Bogor, Jawa Barat 16911

(54) Judul Invensi : METODE PEMBUATAN PEREKAT UREA-FORMALDEHIDA BEREMISI RENDAH DAN PRODUK YANG DIHASILKANNYA

(57) Abstrak :

Invensi ini berkaitan dengan suatu metode pembuatan perekat urea-formaldehida, khususnya metode pembuatan perekat urea-formaldehida (UF) beremisi rendah (ultra low emission) dan produk yang dihasilkannya. Metode pembuatan perekat UF beremisi rendah pada invensi ini terdiri dari tahapan: a) melakukan penurunan rasio molar formalin/urea (F/U) yaitu 0,6, - 1,0; b) melakukan reaksi adisi dengan mencampurkan formalin dengan urea-1 sesuai dengan formulasi masing-masing rasio molar F/U di dalam gelas reaksi; c) melakukan reaksi kondensasi; d) melakukan reaksi eliminasi dengan penambahan urea-2; e) melakukan pendinginan sampai suhu 25-30°C dan peningkatan pH menjadi 8,0-8,2 sehingga dihasilkan perekat urea-formaldehida; f) menyimpan perekat urea-formaldehida pada botol tertutup pada suhu ruangan; yang dicirikan dengan melakukan reaksi adisi pada tahapan (b) pada suhu 90±2 °C selama 1 jam pada pH 8,0 – 8,2; melakukan reaksi kondensasi pada tahapan (c) pada suhu 80±2 °C selama 3 jam pada pH 4,6-5,0; dan melakukan reaksi eliminasi pada tahapan (d) pada suhu 70±2°C sesuai dengan formulasi masing-masing rasio molar F/U. Invensi ini menghasilkan perekat urea-formaldehida dengan rasio molar F/U 0,6-1,0 dan kadar formalin bebas 0,27-0.42 %.

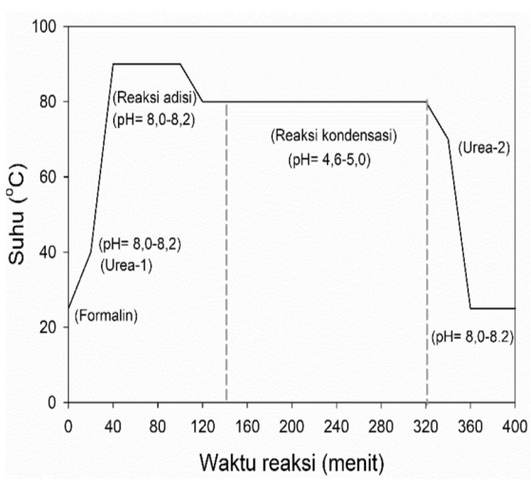


Gambar 1

(20) RI Permohonan Paten

(19) ID (11) No Pengumuman : 2023/01145 (13) A

(51) I.P.C : B 60K 6/46,B 60W 20/19,B 60W 10/06,B 60W 20/00,F 02D 17/00

(21) No. Permohonan Paten : P00202106073

(22) Tanggal Penerimaan Permohonan Paten :
04 Agustus 2021

(30) Data Prioritas :

| (31) Nomor | (32) Tanggal | (33) Negara |
|---|---|---|
| JP2020-196306 | 26 November 2020 | JP |

(43) Tanggal Pengumuman Paten :
06 Februari 2023

(71) Nama dan Alamat yang Mengajukan Permohonan Paten :
DAIHATSU MOTOR CO., LTD.
1-1, Daihatsucho, Ikeda-shi, Osaka 5638651, Japan
Japan

(72) Nama Inventor :
Tetsuya IRITANI ,JP

(74) Nama dan Alamat Konsultan Paten :
Ir. Migni Myriasandra Noerhadi MIP. MSEL.
Kantor Taman A-9, Unit A6 & A7 Jl. Dr. Ide Anak Agung Gde Agung, Mega Kuningan, Jakarta 12950

(54) Judul Invensi : ALAT KENDALI UNTUK KENDARAAN HIBRIDA

(57) Abstrak :
Dalam kasus dimana kecepatan kendaraan dari kendaraan hibrida (1) menurun menuju nol dalam situasi dimana kendaraan hibrida (1) melakukan perjalanan EV (dalam situasi perjalanan menggunakan mesin (11) dimatikan) di jalur menanjak, mesin (11) dihidupkan (waktu T1 hingga waktu T2) apabila kecepatan kendaraan dari kendaraan hibrida (1) menjadi nol (waktu T1). Kemudian setelah mesin (11) dihidupkan, pengoperasian mesin (11) dilanjutkan sampai kendaraan hibrida (1) mulai berjalan. Dengan demikian, tidak perlu untuk menghidupkan mesin (11) untuk memulai pembangkitan listrik oleh motor pembangkit listrik (12), bahkan dalam kasus dimana pedal akselerator ditekan (waktu T3) dalam keadaan kendaraan hibrida (1) berhenti di jalur menanjak dan pembangkitan listrik oleh motor pembangkit listrik (12) diperlukan ketika kendaraan hibrida (1) mulai bergerak (berakselerasi).

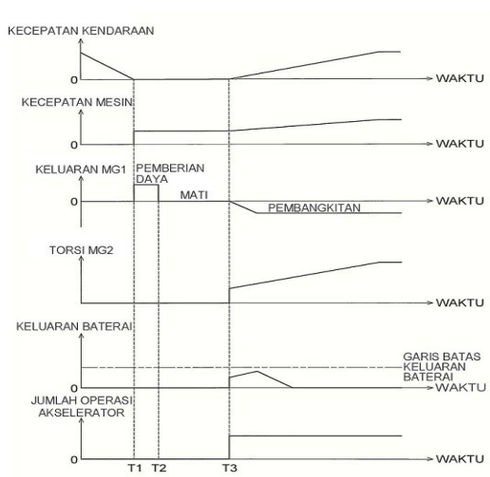


GAMBAR 2

(20) RI Permohonan Paten

(19) ID (11) No Pengumuman : 2023/01173 (13) A

(51) I.P.C : A 45D 44/00,A 61K 36/906,A 61K 8/02

(21) No. Permohonan Paten : P00202106053

(22) Tanggal Penerimaan Permohonan Paten :
04 Agustus 2021

(30) Data Prioritas :
(31) Nomor (32) Tanggal (33) Negara

(43) Tanggal Pengumuman Paten :
06 Februari 2023

(71) Nama dan Alamat yang Mengajukan Permohonan Paten :
Institut Teknologi Bandung
Divisi HaKI dan Hukum LPIK ITB, Jl. Ganesha No.15 F Bandung Indonesia

(72) Nama Inventor :
Raden Reza Rizkiansyah, S.T., M.T.,ID
Dr. Steven,ID
Dr. rer. nat. Mardiyati,ID
Adristi Nisazarifa, S.T.,ID

(74) Nama dan Alamat Konsultan Paten :
Institut Teknologi Bandung
Divisi HaKI dan Hukum LPIK ITB, Jl. Ganesha No.15 F Bandung

(54) Judul Invensi : MATERIAL KERTAS UNTUK BAHAN PEMBUAT MASKER WAJAH DARI SELULOSA JAHE (Zingiber officinale) DAN METODE PEMBUATANNYA

(57) Abstrak :
Invensi ini terkait dengan suatu material kertas untuk bahan pembuat masker wajah dari selulosa jahe dan metode pembuatannya. Invensi ini didasarkan pada permasalahan lingkungan yang ditimbulkan oleh limbah masker sehingga diperlukan bahan baku alternatif yang dapat digunakan dalam proses pembuatan kertas masker yang ramah lingkungan. Sedangkan metode pembuatan material kertas masker sesuai dengan invensi ini memiliki tahapan yaitu memotong jahe, mencacah jahe, mengeringkan hasil cacahan jahe, merefluks jahe didalam air, melakukan proses alkalisasi, dan membuat kertas masker jahe. Berdasarkan hasil pengujian yang dilakukan, kertas masker yang dihasilkan memiliki karakteristik berwarna kecoklatan, memiliki ketahanan tarik sebesar 8,91 – 13,23 MPa, indeks penyerapan serum asam hialuronat sebesar 152,78 – 224,44%, dan kecepatan biodegradasi sebesar 43,64 – 100% dalam 2 minggu.

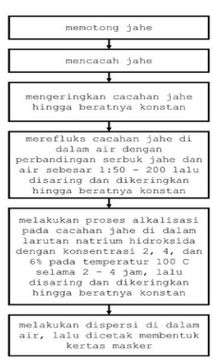

Gambar 1

(20) RI Permohonan Paten

(19) ID (11) No Pengumuman : 2023/01151 (13) A

(51) I.P.C : A 23J 3/00,A 23J 7/00,A 23L 33/175,A 23P 10/35

(21) No. Permohonan Paten : P00202205262

(22) Tanggal Penerimaan Permohonan Paten :
09 Oktober 2020

(30) Data Prioritas :

| (31) Nomor | (32) Tanggal | (33) Negara |
|---|---|---|
| 62/913,524 | 10 Oktober 2019 | US |
| 62/913,515 | 10 Oktober 2019 | US |

(43) Tanggal Pengumuman Paten :
06 Februari 2023

(71) Nama dan Alamat yang Mengajukan Permohonan Paten :
AXCELLA HEALTH INC.
840 Memorial Drive, 3rd Floor, Cambridge, MA 02139
United States of America

(72) Nama Inventor :
LEGASSIE, Jason,US
HANLON, Thomas,US
YAMAMOTO, Ralph,US
ROTHENBERG, Daniel,US
NIU, Weijia,CN
FARINA, Benjamin,US

(74) Nama dan Alamat Konsultan Paten :
Marolita Setiati
PT SPRUSON FERGUSON INDONESIA, Graha Paramita 3B Floor Zona D Jl. Denpasar Raya Blok D2 Kav.8 Kuningan

(54) Judul Invensi : FORMULASI VOLUME YANG DIKURANGI YANG MELIPUTI ENTITAS ASAM AMINO

(57) Abstrak :
Pengungkapan ini menyediakan komposisi dan metode untuk meningkatkan dispersi dari suatu entitas asam amino hidrofobik dalam suatu suspensi berair. Pengungkapan ini selanjutnya menyediakan komposisi dan metode untuk meningkatkan stabilitas N-asetilsisteina dengan adanya akseptor asetil, misalnya karnitin.

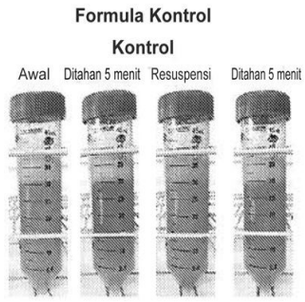


GAMBAR 1A

(20) RI Permohonan Paten

(19) ID (11) No Pengumuman : 2023/01210 (13) A

(51) I.P.C : D 05C 7/00

(21) No. Permohonan Paten : P00202205633

(22) Tanggal Penerimaan Permohonan Paten :
20 Mei 2022

(30) Data Prioritas :

| (31) Nomor | (32) Tanggal | (33) Negara |
|---|---|---|
| 10-2021-0095089 | 20 Juli 2021 | KR |

(43) Tanggal Pengumuman Paten :
07 Februari 2023

(71) Nama dan Alamat yang Mengajukan Permohonan Paten :
SUNTECH CO., LTD.
847, Bangudae-ro, Eonyang-eup, Ulju-gun, Ulsan 44941 Republic of Korea Republic of Korea

(72) Nama Inventor :
NAM, Young Sook,KR

(74) Nama dan Alamat Konsultan Paten :
Yenny Halim
ACEMARK, Jl. Cikini Raya No. 58 G-H, Jakarta 10330, Indonesia

(54) Judul Invensi : MESIN PENGODEAN BORDIR

(57) Abstrak :
Suatu mesin pengodean bordir meliputi: suatu kepala yang memiliki suatu ujung bawah dalam mana suatu jarum dipasang; dan suatu modul pemasok benang tali yang dihubungkan ke kepala untuk memasok suatu benang tali ke jarum, dimana modul pemasok benang tali tersebut meliputi: suatu bodi modul yang dihubungkan ke suatu sisi luar kepala sehingga akan dapat berputar mengelilingi suatu poros yang memanjang dalam suatu arah vertikal; suatu komponen penghubung yang dihubungkan ke suatu sisi luar bodi modul, yang meliputi bagian-bagian yang memanjang dalam arah-arah yang berbeda satu sama lain terhadap bodi modul, dan yang memiliki satu ujung yang dihubungkan dengan suatu bobin pertama untuk memasok suatu benang tali dan suatu ujung berlawanan yang dihubungkan dengan suatu bobin kedua untuk memasok suatu benang tali; suatu pemandu pertama untuk memandu benang tali yang dipasok dari bobin pertama; dan suatu pemandu kedua untuk memandu benang tali yang dipasok dari bobin kedua.

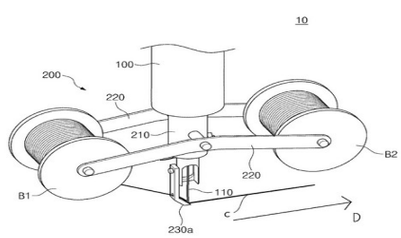


Gambar 3

**(20)** **RI Permohonan Paten**

**(19)** **ID** **(11)** **No Pengumuman : 2023/01307** **(13) A**

**(51)** **I.P.C : F 24D 3/08,F 24D 10/00**

**(21)** **No. Permohonan Paten :** P00202205751

**(22)** **Tanggal Penerimaan Permohonan Paten :**
26 Oktober 2020

**(30)** **Data Prioritas :**

| (31) Nomor | (32) Tanggal | (33) Negara |
|---|---|---|
| 16/663,954 | 25 Oktober 2019 | US |

**(43)** **Tanggal Pengumuman Paten :**
09 Februari 2023

**(71)** **Nama dan Alamat yang Mengajukan Permohonan Paten :**
M.E.D. ENERGY INC.
5 Linderman Lane Monsey, NY 10952 United States of America

**(72)** **Nama Inventor :**
GEINOZ, Francois, Ignace,CH
CUENI, Marcel,CH
YAKOB, Kameran,CH

**(74)** **Nama dan Alamat Konsultan Paten :**
Emirsyah Dinar
Gedung Graha Pratama Lantai 15 Jalan MT. Haryono Kavling 15

**(54)** **Judul Invensi :** METODE UNTUK TRANSMISI ENERGI TERMAL MENGGUNAKAN AIR DAN KARBONDIOKSIDA

**(57)** **Abstrak :**
Invensi ini menyediakan sistem untuk distribusi energi yang menggunakan karbon dioksida cair sebagai fluida kerja. Penguapan karbon dioksida memberikan pendinginan, dan kompresi gas karbon dioksida kembali ke keadaan cair memberikan panas. Jumlah panas yang dipindahkan pada kedua tahap cukup untuk menyediakan pemanasan dan pendinginan lingkungan. Energi panas limbah dari pembangkit listrik, dalam bentuk air panas, diumpankan ke dalam sistem dan digunakan untuk menggerakkan proses secara keseluruhan. Sistem penyimpanan energi panas bawah tanah digunakan untuk menyimpan energi yang mengalir ke sistem yang melebihi permintaan saat ini.

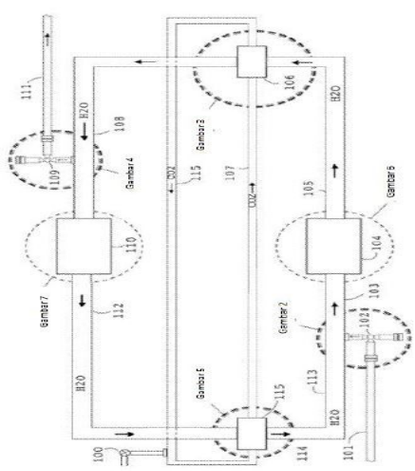


Gambar 1

(20) **RI Permohonan Paten**

(19) **ID** (11) **No Pengumuman : 2023/01238** (13) **A**

(51) **I.P.C : C 08G 63/06**

(21) **No. Permohonan Paten :** P00202111400

(22) **Tanggal Penerimaan Permohonan Paten :**
21 Mei 2020

(30) **Data Prioritas :**

| (31) Nomor | (32) Tanggal | (33) Negara |
|---|---|---|
| 62/852,443 | 24 Mei 2019 | US |

(43) **Tanggal Pengumuman Paten :**
08 Februari 2023

(71) **Nama dan Alamat yang Mengajukan Permohonan Paten :**
Meredian, Inc.
140 Industrial Boulevard, Bainbridge, GA 39817, United States of America United States of America

(72) **Nama Inventor :**
Joe B. GRUBBS III,US
Richard EATON,US
Phillip VAN TRUMP,US

(74) **Nama dan Alamat Konsultan Paten :**
Marolita Setiati
PT SPRUSON FERGUSON INDONESIA, Graha Paramita 3B Floor Zona D Jl. Denpasar Raya Blok D2 Kav.8 Kuningan

(54) **Judul Invensi :** KOMPOSISI TERPOLIMER PHA

(57) **Abstrak :**
Pengungkapan ini berkaitan dengan komposisi-komposisi polimer yang dapat terurai secara hayati. Lebih khusus lagi, pengungkapan ini berkaitan dengan komposisi-komposisi polimer yang dapat terurai secara hayati termasuk kopolimer polihidroksialkanoat ("PHA") yang memiliki sekurang-kurangnya tiga unit monomer yang berbeda, yaitu terpolimer PHA.

(20) RI Permohonan Paten

(19) ID (11) No Pengumuman : 2023/01285 (13) A

(51) I.P.C : F 24F 13/32,F 24F 8/20,F 24F 12/00

(21) No. Permohonan Paten : P00202104907

(22) Tanggal Penerimaan Permohonan Paten :
26 Juni 2021

(30) Data Prioritas :
(31) Nomor (32) Tanggal (33) Negara

(43) Tanggal Pengumuman Paten :
08 Februari 2023

(71) Nama dan Alamat yang Mengajukan Permohonan Paten :
PT Garuda Daya Pratama Sejahtera
Tangcity Business Park Blok F No. 32, kelurahan Babakan, kecamatan Tangerang, Kota Tangerang, Banten 15132 Indonesia

(72) Nama Inventor :
Moh. Arif Faisal,ID

(74) Nama dan Alamat Konsultan Paten :
Dipo Rangga Wishnu S.H
Jl. Ayub No. 49 Kav. 5, Pejaten Barat, Ps. Minggu, Jakarta Selatan 12510

(54) Judul Invensi : Metode Instalasi Sistem Sirkulasi Udara Anti Covid-19

(57) Abstrak :
METODE INSTALASI SISTEM SIRKULASI UDARA ANTI COVID-19 Invensi ini berhubungan dengan suatu metode instalasi penyejuk udara dengan sistem sirkulasi udara anti Covid-19, dimana metode instalasi menurut invensi ini dapat bekerja secara efektif pada suatu ruangan yang memiliki ventilasi udara yang minim, sehingga memungkinkan sirkulasi udara tersebut dapat lebih meminimalisir resiko penularan Covid-19, disamping itu metode instalasi menurut invensi ini memiliki prinsip plug and play, dimana perangkat penyejuk ruangan yang sudah ada tidak perlu dirombak atau diganti namun hanya disesuaikan modulnya sehingga dapat disesuaikan dengan kebutuhan dan ekonomis.

**(20)** **RI Permohonan Paten**

**(19)** **ID** **(11)** **No Pengumuman : 2023/01371** **(13) A**

**(51)** **I.P.C : H 04N 19/70,H 04N 19/174,H 04N 19/136,H 04N 19/119**

**(21)** **No. Permohonan Paten :** P00202206831

**(22)** **Tanggal Penerimaan Permohonan Paten :**
26 November 2020

**(30)** **Data Prioritas :**

| (31) Nomor | (32) Tanggal | (33) Negara |
|---|---|---|
| 62/941,666 | 27 November 2019 | US |

**(43)** **Tanggal Pengumuman Paten :**
09 Februari 2023

**(71)** **Nama dan Alamat yang Mengajukan Permohonan Paten :**
LG ELECTRONICS INC.
128, Yeoui-daero, Yeongdeungpo-gu Seoul 07336 Republic of Korea

**(72)** **Nama Inventor :**
HENDRY, Hendry,ID
PALURI, Seethal,IN
KIM, Seunghwan,KR

**(74)** **Nama dan Alamat Konsultan Paten :**
Irene Kurniati Djalim
Jalan Raya Penggilingan No 99

**(54)** **Judul Invensi :** METODE DAN ALAT UNTUK MENSINYAL INFORMASI YANG BERHUBUNGAN DENGAN IRISAN

**(57)** **Abstrak :**
Invensi ini menyediakan metode pendekodean citra, yang pada metode tersebut yang dilakukan oleh alat pendekodean menurut pengungkapan ini, apakah jumlah irisan yang dicakup di gambar saat ini adalah 1 ditentukan berdasarkan penanda yang berhubungan dengan apakah informasi sub-gambar ada atau tidak, dan penanda yang berhubungan dengan apakah sub-gambar mencakup irisan tunggal.

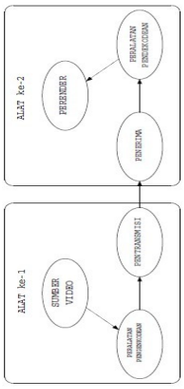


GAMBAR 1

(20) RI Permohonan Paten

(19) ID (11) No Pengumuman : 2023/01251 (13) A

(51) I.P.C : A 41G 3/00,G 09G 3/32,H 01L 27/15

(21) No. Permohonan Paten : P00202110760

(22) Tanggal Penerimaan Permohonan Paten :
13 Mei 2020

(30) Data Prioritas :

| (31) Nomor | (32) Tanggal | (33) Negara |
|---|---|---|
| 10-2019-0055885 | 13 Mei 2019 | KR |

(43) Tanggal Pengumuman Paten :
08 Februari 2023

(71) Nama dan Alamat yang Mengajukan Permohonan Paten :
LIM, Jong Yoon
ChengwoonAPT 202ho 7dong 33 Dongdeok-ro Jung-gu Daegu, 41954 Korea (South) Republic of Korea

(72) Nama Inventor :
KIM, Myeong Hee,KR
LIM, Seong Kyu ,KR
LIM, Jong Yoon,KR
LIM, Jong Ho,KR

(74) Nama dan Alamat Konsultan Paten :
Maulitta Pramulasari
Mirandah Asia Indonesia Sudirman Plaza, Plaza Marein Lantai 10E Jalan Jenderal Sudirman Kavling 76-78

(54) Judul Invensi : WIG MIKROLED YANG DAPAT DISESUAIKAN SENDIRI

(57) Abstrak :
Invensi ini berhubungan dengan wig MikroLED yang dapat disesuaikan sendiri. Lebih khusus lagi, wig MikroLED yang dapat disesuaikan sendiri terdiri dari: pelat dasar (100) melingkari lingkar kepala pemakainya; bagian rambut (200) dikonfigurasi pada pelat dasar; dan tampilan antarmuka mikroLED transparan (300) dikonfigurasi untuk menutupi permukaan luar bagian rambut, dimana bagian master (400) dan slave jarak jauh (500) dikonfigurasi di dalam pelat dasar (100) untuk mengendalikan tampilan antarmuka mikroLED transparan (300), dan smartphone (600) dikonfigurasi untuk memungkinkan pemakainya akhirnya dan secara selektif mengendalikan tampilan antarmuka mikroLED transparan (300), dimana invensi ini adalah invensi yang berguna yang memungkinkan warna bagian rambut (200) diubah secara bervariasi sesuai dengan situasi pemakai saat ini.

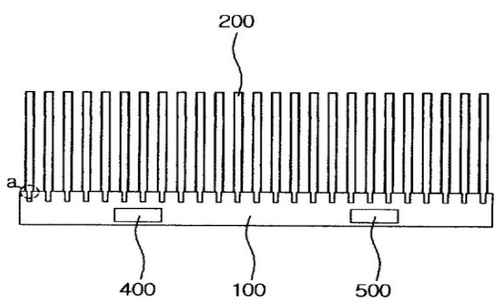


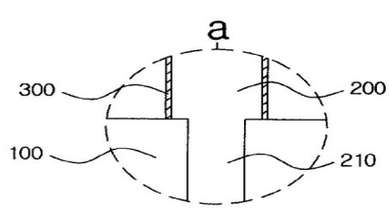

(20) RI Permohonan Paten

(19) ID (11) No Pengumuman : 2023/01318 (13) A

(51) I.P.C : C 12N 15/70

(21) No. Permohonan Paten : P00202204390

(22) Tanggal Penerimaan Permohonan Paten :
25 September 2020

(30) Data Prioritas :

| (31) Nomor | (32) Tanggal | (33) Negara |
|---|---|---|
| 19199473.0 | 25 September 2019 | EP |

(43) Tanggal Pengumuman Paten :
09 Februari 2023

(71) Nama dan Alamat yang Mengajukan Permohonan Paten :
KATHOLIEKE UNIVERSITEIT LEUVEN
KU Leuven R&D Waaistraat 6, bus 5105, 3000 Leuven Belgium

(72) Nama Inventor :
JANSSEN, Melody,NL
AUWERX, Joeri,BE
DALLMEIER, Kai,BE
ONGENAE, Nicolas,BE
VANSALEN, Cédric,BE
GORIS, Nesya,BE

(74) Nama dan Alamat Konsultan Paten :
Anisa Ambadar
Jl. Proklamasi No. 79, Pegangsaan, Menteng, Jakarta

(54) Judul Invensi : VEKTOR-VEKTOR BESAR DAN METODE-METODE UNTUK PRODUKSI HASIL TINGGI

(57) Abstrak :
Disediakan di sini metode-metode untuk produksi suatu vektor dengan suatu ukuran sekurang-kurangnya 16 kb dari sel-sel bakteri vektor yang meliputi tahap-tahap berurutan yaitu a) menghasilkan sel-sel bakteri yang meliputi suatu vektor dengan suatu ukuran sekurang-kurangnya 16 kb, yang meliputi suatu asal replikasi yang dapat diinduksi, b) menginokulasi media kultur dengan sel-sel bakteri yang meliputi vektor tersebut, c) mengkulturkan sel-sel bakteri dalam media kultur, d) menambahkan satu atau lebih penginduksi asal replikasi yang diinduksi tersebut ke media kultur tersebut ketika kultur bakteri telah mencapai suatu densitas optik pada 600 nm (OD600) sekurang-kurangnya 20, e) mengkulturkan lebih lanjut sel-sel bakteri dalam media kultur, f) secara opsional memisahkan sel-sel bakteri dari media kultur, dan g) memperoleh kembali plasmid dari sel-sel bakteri. Juga disediakan di sini vektor-vektor dengan suatu ukuran sekurang-kurangnya 16 kb yang meliputi suatu asal replikasi yang dapat diinduksi untuk penggunaan dalam metode-metode tersebut.

(20) RI Permohonan Paten

(19) ID (11) No Pengumuman : 2023/01310 (13) A

(51) I.P.C : A 01N 43/90,A 01N 43/38,A 01N 43/34,A 01N 43/32,A 01N 25/30,A 01N 43/16,A 01N 43/12,A 01P 5/00,A 01P 7/00

(21) No. Permohonan Paten : P00202006490

(22) Tanggal Penerimaan Permohonan Paten :
12 April 2019

(30) Data Prioritas :

| (31) Nomor | (32) Tanggal | (33) Negara |
|---|---|---|
| 18167288.2 | 13 April 2018 | EP |

(43) Tanggal Pengumuman Paten :
09 Februari 2023

(71) Nama dan Alamat yang Mengajukan Permohonan Paten :
BAYER AKTIENGESELLSCHAFT
Kaiser-Wilhelm-Allee 1 51373 Leverkusen (DE) Germany

(72) Nama Inventor :
DÜLLBERG, Tobias,DE
GAERTZEN, Oliver,DE
HILZ, Emilia,DE

(74) Nama dan Alamat Konsultan Paten :
Emirsyah Dinar
Gedung Graha Pratama Lantai 15 Jalan MT. Haryono Kavling 15

(54) Judul Invensi : FORMULASI CAMPURAN INSEKTISIDA YANG MENGANDUNG PROPILENA KARBONAT

(57) Abstrak :
Invensi ini berkaitan dengan formulasi-formulasi bahan aktif insektisida yang mencakup setidaknya satu bahan aktif terlarut dan satu bahan aktif dalam bentuk padat yang memiliki stabilitas penyimpanan yang baik pada suhu rendah dan tinggi dan penetrasi bahan aktif yang tinggi, dengan proses untuk memproduksinya dan dengan penggunaannya untuk penerapan bahan aktif yang ada.

(20) RI Permohonan Paten

(19) ID (11) No Pengumuman : 2023/01214 (13) A

(51) I.P.C : E 01C 19/00

(21) No. Permohonan Paten : P00202208139

(22) Tanggal Penerimaan Permohonan Paten :
01 Agustus 2022

(30) Data Prioritas :
(31) Nomor (32) Tanggal (33) Negara

(43) Tanggal Pengumuman Paten :
07 Februari 2023

(71) Nama dan Alamat yang Mengajukan Permohonan Paten :
Lukman Mansyur, S.E.
Jl. Kutacane IV No. 14 Bukit Baruga Kel. Antang Kec. Manggala Kota Makassar Indonesia

(72) Nama Inventor :
Lukman Mansyur, S.E.,ID

(74) Nama dan Alamat Konsultan Paten :

(54) Judul Invensi : SISTEM PEMANAS ASPAL TERINTEGRASI PADA MOBIL TANGKI

(57) Abstrak :

Invensi ini berhubungan dengan metode pemanasan yang diterapkan pada tangki aspal. Invensi ini dilatarbelakangi oleh penggunaan sistem pemanasan yang masih konvensional sehingga efektifitas, efisiensi, dan produktifitas tidak dapat optimal jika diterapkan dalam kasus pengolahan aspal. Sistem pemanasan konvensional menggunakan bahan bakar dan sumber tenaga dari luar mobil serta mengharuskan mobil tangki aspal berhenti. Optimalisasi sistem pemanas aspal konvensional kemudian dilakukan upgrade dengan menggunakan komponen utama (1) kompressor / tabung angin mobil tangki, (2) tabung BBM jenis solar, (3) Silinder Utama Pembakaran, (4) Pipa BBM yang dilengkapi Nozzle dan pipa angin bertekanan (5) Selang. Metode pemanasan dilakukan dengan pipa silinder yang dialiri oleh angin bertekanan dan kabut solar, kemudian dipicu oleh api sehingga menyemburkan kobaran api yang masuk ke pipa ruang pembakaran dalam tangki untuk memanskan aspal, dimana gas pembuangannya akan dikeluarkan melalui cerobong. Maka dari itu, klaim dari sistem ini yaitu menjadikan seluruh pengoperasian dan sumber dayanya terintegrasi di mobil tangki itu sendiri serta menghemat waktu karena pemanasan dapat dilakukan saat mobil melaju. Invensi ini juga diperkuat dengan diterapkannya sistem pemanasan aspal terintegrasi pada 150 lebih mobil aspal yang sedang beroperasi khususnya di Kalimantan, Sulawesi dan Papua.

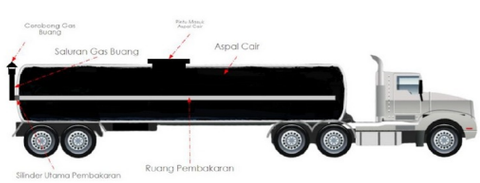

**(20)** **RI Permohonan Paten**

**(19)** **ID** **(11)** **No Pengumuman : 2023/01359** **(13) A**

**(51)** **I.P.C : B 01D 21/02,B 03B 9/04**

**(21)** **No. Permohonan Paten :** P00202209191

**(22)** **Tanggal Penerimaan Permohonan Paten :**
28 Januari 2021

**(30)** **Data Prioritas :**

| (31) Nomor | (32) Tanggal | (33) Negara |
|---|---|---|
| 3,070,620 | 31 Januari 2020 | CA |

**(43)** **Tanggal Pengumuman Paten :**
09 Februari 2023

**(71)** **Nama dan Alamat yang Mengajukan Permohonan Paten :**
MORRISON, Douglas
2269 Lakeshore Blvd. W., Unit 1611 Etobicoke, Ontario M8V 3X6 Canada

**(72)** **Nama Inventor :**
MORRISON, Douglas,CA
DRYLIE, Vernon Kent,CA

**(74)** **Nama dan Alamat Konsultan Paten :**
Marodin Sijabat S.H
Adastra An Intellectual Property Firm Epi Walk Building 3 rd Floor Jl. HR Rasuna Said No. 306, Rt 2/Rw 5 Karet Kuningan Setia Budi

**(54)** **Judul Invensi :** METODE PENGOLAHAN LIMBAH TAMBANG LOGAM

**(57)** **Abstrak :**
Diungkapkan di sini adalah metode pengolahan limbah tambang logam. Perwujudan dari metode ini terdiri dari memisahkan limbah tambang logam menjadi fraksi yang sangat terkontaminasi dan fraksi tidak berbahaya yang dapat ditoleransi, memurnikan fraksi tidak berbahaya yang dapat ditoleransi dan membuang fraksi tidak berbahaya yang dimurnikan yang dapat ditoleransi dalam lingkungan yang dikelola, dan mengasingkan fraksi yang sangat terkontaminasi dalam limbah sub-air fasilitas manajemen.

(20) RI Permohonan Paten

(19) ID (11) No Pengumuman : 2023/01367 (13) A

(51) I.P.C : G 16B 40/20,G 16B 20/00

(21) No. Permohonan Paten : P00202207741

(22) Tanggal Penerimaan Permohonan Paten :
22 Januari 2021

(30) Data Prioritas :

| (31) Nomor | (32) Tanggal | (33) Negara |
|---|---|---|
| 20153518.4 | 24 Januari 2020 | EP |

(43) Tanggal Pengumuman Paten :
09 Februari 2023

(71) Nama dan Alamat yang Mengajukan Permohonan Paten :
EVONIK OPERATIONS GMBH
Rellinghauser Strasse 1-11, 45128 Essen, Germany

(72) Nama Inventor :
RADDATZ, Günter,DE
LYKO, Frank,DE
BÖHL, Florian,DE
KAPPEL, Andreas,DE
IGWE, Emeka Ignatius,DE
THIEMANN, Frank,DE
PELZER, Stefan,DE

(74) Nama dan Alamat Konsultan Paten :
Yogi Barlianto
A. Moehammad & Associates Jalan Raden Saleh No. 51A Cikini, Menteng Jakarta

(54) Judul Invensi : METODE MENETAPKAN USIA EPIGENETIK UNTUK SPESIES UNGGAS

(57) Abstrak :
Invensi ini berkaitan dengan metode penerapan komputer untuk menetapkan usia epigenetik untuk spesies burung, metode yang terdiri dari (a.) mengidentifikasi dan menentukan tingkat metilasi situs CpG spesifik dalam DNA genom yang diperoleh dari sejumlah bahan sampel biologis berbeda yang berasal dari spesies burung dan mewakili titik waktu tertentu dalam rentang waktu kronologis spesies burung ini, (b.) mengecualikan semua situs CpG yang terkait dengan polimorfisme nukleotida tunggal (SNP) dari situs CpG yang diidentifikasi pada langkah (a.), (c.) mengecualikan semua situs CpG yang terletak pada kromosom seks (Z dan W) dari situs CpG yang diperoleh pada langkah (b.), (d.) melakukan langkah normalisasi jaringan spesifik untuk situs CpG yang diperoleh pada langkah (c.), dan (e.) menghubungkan tingkat metilasi CpG dari situs CpG yang diperoleh pada langkah (d.) dengan usia kronologis menggunakan model regresi penalti.

**(20)** **RI Permohonan Paten**

**(19)** **ID** **(11)** **No Pengumuman : 2023/01324** **(13) A**

**(51)** **I.P.C : H 04W 4/70,H 04W 72/04,H 04W 72/02,H 04W 74/00**

**(21)** **No. Permohonan Paten :** P00202208531

**(22)** **Tanggal Penerimaan Permohonan Paten :**
12 Februari 2020

**(30)** **Data Prioritas :**
(31) Nomor (32) Tanggal (33) Negara

**(43)** **Tanggal Pengumuman Paten :**
09 Februari 2023

**(71)** **Nama dan Alamat yang Mengajukan Permohonan Paten :**
APPLE INC.
One Apple Park Way, Cupertino, California 95014, United States of America United States of America

**(72)** **Nama Inventor :**
Hong HE,CN
Chunxuan YE,US
Dawei ZHANG,US
Wei ZENG,US
Yuchul KIM,KR
Haitong SUN,US
Weidong YANG,CN
Oghenekome OTERI,US
Chunhai YAO,CN
Yushu ZHANG,CN
Yang TANG,AU
Jie CUI,CN

**(74)** **Nama dan Alamat Konsultan Paten :**
Ludiyanto S.H., M.H., M.M.
Jalan Hayam Wuruk No. 3 i & j Jakarta Pusat

**(54)** **Judul Invensi :** METODE PEMILIHAN ULANG DAN PRE-EMPTION SUMBER DAYA

**(57)** **Abstrak :**

Peralatan yang dikonfigurasi untuk digunakan dalam peralatan pengguna (UE) yang terkait dengan sistem radio baru (NR) diungkapkan. Peralatan tersebut terdiri atas satu atau lebih prosesor yang dikonfigurasi untuk memilih sumber daya pertama dari kumpulan sumber daya kandidat yang terdiri atas sejumlah sumber daya kandidat dalam jendela pemilihan sumber daya pertama. Dalam beberapa embodimen, sumber daya pertama akan digunakan oleh UE untuk transmisi pertama dari blok transpor (TB) melalui tautan samping. Dalam beberapa embodimen, ukuran jendela pemilihan sumber daya pertama diturunkan berdasarkan jumlah transmisi ulang TB maksimum yang (telah) dikonfigurasi. Dalam beberapa embodimen, satu atau lebih prosesor dikonfigurasikan lebih lanjut untuk menghasilkan sinyal transmisi pertama yang terdiri atas transmisi pertama TB, untuk ditransmisikan melalui tautan samping menggunakan sumber pertama yang dipilih.

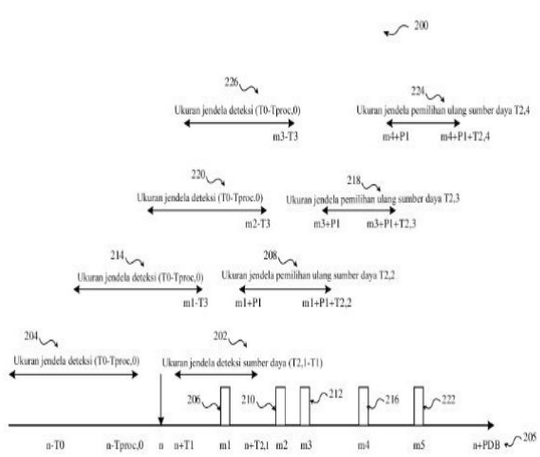


*Gambar 2*

(20) RI Permohonan Paten

(19) ID (11) No Pengumuman : 2023/01331 (13) A

(51) I.P.C : A 01N 25/26,A 01N 59/20,C 05D 9/02

(21) No. Permohonan Paten : P00202203741

(22) Tanggal Penerimaan Permohonan Paten :
28 Agustus 2020

(30) Data Prioritas :

| (31) Nomor | (32) Tanggal | (33) Negara |
|---|---|---|
| 62/893,028 | 28 Agustus 2019 | US |

(43) Tanggal Pengumuman Paten :
09 Februari 2023

(71) Nama dan Alamat yang Mengajukan Permohonan Paten :
ZERO GRAVITY SOLUTIONS, INC.
190 NW Spanish River Blvd. Boca Raton, FL 33431
United States of America

(72) Nama Inventor :
POTTATHIL, Raveendran,US

(74) Nama dan Alamat Konsultan Paten :
Marolita Setiati
PT SPRUSON FERGUSON INDONESIA, Graha Paramita 3B Floor Zona D Jl. Denpasar Raya Blok D2 Kav.8 Kuningan

(54) Judul Invensi : KOMPOSISI-KOMPOSISI PRIMING TANAMAN DAN METODE-METODE PENGGUNAANNYA

(57) Abstrak :
Disediakan di sini adalah komposisi-komposisi dan metode-metode untuk meningkatkan ketahanan tanaman terhadap tekanan abiotik dan biotik, sehingga meningkatkan hasil panen. Disediakan di sini adalah komposisi-komposisi yang termasuk seng, tembaga, dan asam, di mana asam tersebut dipilih dari asam sitrat, asam sulfat, asam oksalat, asam humat, asam fulvat, asam borat, asam asetat, dan suatu kombinasi darinya. Perwujudan-perwujudan tertentu secara opsional termasuk amonium sulfat. Komposisi-komposisi yang dijelaskan di sini memiliki aktivitas priming tanaman di mana pertahanan tanaman terhadap tekanan abiotik dan biotik ditingkatkan.

GAMBAR 1

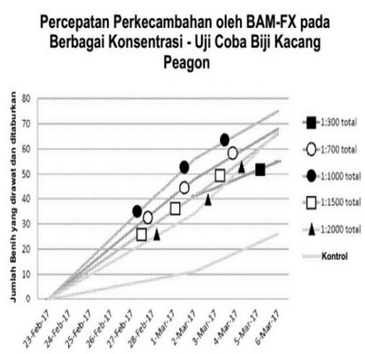

(20) RI Permohonan Paten

(19) ID (11) No Pengumuman : 2023/01395 (13) A

(51) I.P.C : F 02F 3/24,F 02F 3/02,F 16F 15/20

(21) No. Permohonan Paten : P00202209291

(22) Tanggal Penerimaan Permohonan Paten :
02 Maret 2021

(30) Data Prioritas :

| (31) Nomor | (32) Tanggal | (33) Negara |
|---|---|---|
| 202041008781 | 02 Maret 2020 | IN |

(43) Tanggal Pengumuman Paten :
09 Februari 2023

(71) Nama dan Alamat yang Mengajukan Permohonan Paten :
TVS MOTOR COMPANY LIMITED
TVS Motor Company Limited “Chaitanya”, No.12 Khader Nawaz Khan Road Nungambakkam 600006 Chennai India

(72) Nama Inventor :
SUMITH, Joseph,IN
VETHANAYAGAM, Jaya Jothi Johnson,IN
BISWA, Ranjan Das,IN

(74) Nama dan Alamat Konsultan Paten :
Emirsyah Dinar
Gedung Graha Pratama Lantai 15 Jalan MT. Haryono Kavling 15

(54) Judul Invensi : PERAKITAN RECIPROCATING UNTUK MESIN PEMBAKARAN INTERNAL

(57) Abstrak :
Efisiensi bahan bakar kendaraan dapat ditingkatkan dengan mengurangi ukuran dan berat keseluruhan mesin. Batang penghubung yang lebih panjang menghasilkan ketinggian blok yang lebih tinggi yang mengarah ke ketinggian mesin yang lebih besar dan dengan demikian menghasilkan peningkatan massa mesin. Berat keseluruhan mesin dapat dikurangi dengan mengurangi panjang batang penghubung. Jadi, untuk meningkatkan penghematan bahan bakar, kombinasi offset engkol dan rasio L/S yang lebih rendah memberikan hasil yang lebih baik. Hal ini dicapai dengan memberikan rasio L/S < 1,65, dimana L adalah panjang batang penghubung dan S adalah panjang langkah. Menurut salah satu perwujudan dari invensi ini, pengurangan panjang batang penghubung menghasilkan pengotoran pada piston dan bodi engkol, yang dihilangkan dengan memberikan kelegaan pada tepi piston dan bodi engkol sepanjang profil gangguan tepi piston dan bodi engkol.

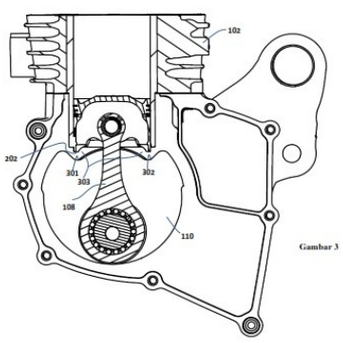

Gambar 3

(20) RI Permohonan Paten

(19) ID (11) No Pengumuman : 2023/01188 (13) A

(51) I.P.C : H 01M 4/13,H 01M 10/0587,H 01M 10/0525

(21) No. Permohonan Paten : P00202208433

(22) Tanggal Penerimaan Permohonan Paten :
28 April 2020

(30) Data Prioritas :
(31) Nomor (32) Tanggal (33) Negara

(43) Tanggal Pengumuman Paten :
06 Februari 2023

(71) Nama dan Alamat yang Mengajukan Permohonan Paten :
NINGDE AMPEREX TECHNOLOGY LIMITED
No. 1 Xingang Road, Zhangwan Town, Jiaocheng District, Ningde, Fujian 352100 China

(72) Nama Inventor :
LIU, Xiaojing,CN

(74) Nama dan Alamat Konsultan Paten :
Maria Carola D Monintja S.H.,M.H.
Wisma 46 Lt. 48 Jl. Jend. Sudirman Kav. 1

(54) Judul Invensi : PERALATAN ELEKTROKIMIA DAN PERALATAN ELEKTRONIK YANG MEMUAT PERALATAN ELEKTROKIMIA

(57) Abstrak :
Aplikasi ini berhubungan dengan suatu peralatan elektrokimia dan suatu peralatan elektronik yang memuat peralatan elektrokimia tersebut. Peralatan elektrokimia meliputi elektroda positif, alat pemisah dan elektroda negatif, elektroda negatif meliputi pengumpul arus negatif, lapisan bahan aktif negatif dan tab negatif, dan tab negatif disusun pada tepi samping sumbu panjang pengumpul arus negatif dan bersentuhan dengan lapisan bahan aktif negatif. Lapisan bahan aktif negatif meliputi bahan berbasis silikon, jarak antara posisi tengah tab negatif dan salah satu ujung lapisan bahan aktif negatif dalam arah sumbu panjang adalah panjang pertama, panjang dari sumbu panjang negatif lapisan bahan aktif adalah panjang kedua, dan elektroda negatif memenuhi hubungan formula berikut $0,5 \geq D \geq 0,6 \times G$, dimana D adalah rasio panjang pertama terhadap panjang kedua, G adalah persentase berat dari bahan berbasis silikon, dan persentase berat dari bahan berbasis silikon adalah kurang dari atau setara dengan 70%. Peralatan elektrokimia dapat secara efektif mengurangi impedansi elektroda negatif dan mengontrol kenaikan temperatur sel baterai.

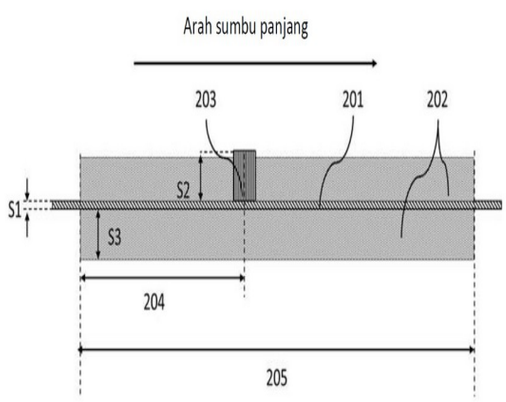


GAMBAR 4

**(20)** **RI Permohonan Paten**

**(19)** **ID** **(11)** **No Pengumuman : 2023/01365** **(13) A**

**(51)** **I.P.C : A 61K 48/00,C 12N 15/86**

**(21)** **No. Permohonan Paten :** P00202208671

**(22)** **Tanggal Penerimaan Permohonan Paten :**
15 Januari 2021

**(30)** **Data Prioritas :**

| (31) Nomor | (32) Tanggal | (33) Negara |
|---|---|---|
| 62/962,011 | 16 Januari 2020 | US |

**(43)** **Tanggal Pengumuman Paten :**
09 Februari 2023

**(71)** **Nama dan Alamat yang Mengajukan Permohonan Paten :**
TAKEDA PHARMACEUTICAL COMPANY LIMITED
1-1, Doshomachi 4-chome, Chuo-ku, Osaka Japan

**(72)** **Nama Inventor :**
KLUGMANN, Matthias,DE
ROTTENSTEINER, Hanspeter,AT
HORLING, Franziska,DE
LENGLER, Johannes,DE

**(74)** **Nama dan Alamat Konsultan Paten :**
Marolita Setiati
PT SPRUSON FERGUSON INDONESIA, Graha Paramita 3B Floor Zona D Jl. Denpasar Raya Blok D2 Kav.8 Kuningan

**(54)** **Judul Invensi :** TERAPI GEN BERBASIS VIRUS TERKAIT ADENO UNTUK FENILKETONURIA

**(57)** **Abstrak :**

Pengungkapan ini mnyediakan, antara lain, suatu vektor virus terkait adeno (rAAV) rekombinan yang terdiri dari suatu kapsid AAV8 dan suatu urutan teroptimasi kodon yang mengodekan suatu enzim fenilalanin hidroksilase (PAH) manusia. Pengungkapan ini juga memberikan suatu metode untuk mengobati suatu subjek yang memiliki fenilketonuria (PKU), yang terdiri dari memberikan kepada subjek yang membutuhkan darinya suatu vektor virus terkait adeno (rAAV) rekombinan yang terdiri dari suatu kapsid AAV8, dan suatu pemicu yang tertaut secara operasional dengan suatu urutan asam nukleat yang mengodekan PAH, dan di mana pemberian menghasilkan suatu penurunan kadar fenilalanin pada subjek tersebut.

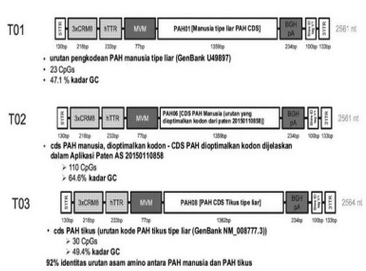


GAMBAR 1A

(20) RI Permohonan Paten

(19) ID (11) No Pengumuman : 2023/01387 (13) A

(51) I.P.C : C 01B 17/12,C 01B 17/02

(21) No. Permohonan Paten : P00202207701

(22) Tanggal Penerimaan Permohonan Paten :
28 Desember 2020

(30) Data Prioritas :

| (31) Nomor | (32) Tanggal | (33) Negara |
|---|---|---|
| 201911418296.8 | 31 Desember 2019 | CN |

(43) Tanggal Pengumuman Paten :
09 Februari 2023

(71) Nama dan Alamat yang Mengajukan Permohonan Paten :
CHINA PETROLEUM & CHEMICAL CORPORATION
No.22 Chaoyangmen North Street, Chaoyang District
Beijing 100728 China

(72) Nama Inventor :
ZHOU, Yong,CN
LIAO, Changjian,CN
MENG, Fanfei,CN
LIU, Zhiyu,CN
WANG, Haibo,CN
JIN, Ping,CN
DAI, Jinling,CN
LIU, Ping,CN
PIAO, Yong,CN

(74) Nama dan Alamat Konsultan Paten :
Emirsyah Dinar
Gedung Graha Pratama Lantai 15 Jalan MT. Haryono Kavling 15

(54) Judul Invensi : SISTEM DAN METODE PRODUKSI UNTUK SULFUR YANG TIDAK DAPAT LARUT

(57) Abstrak :
Sistem produksi dan metode untuk sulfur tak larut. Sistem produksi meliputi ketel polimer (100) yang memiliki lubang pembuangan pertama dan menara pemadam (200) yang memiliki lubang umpan, di mana lubang pembuangan pertama berhubungan dengan lubang umpan. Menara pemadam (200) meliputi rumahan silindris (210), alat granulasi (220) dan pompa geser (230). Saluran masuk pelarut (214) dan saluran masuk zat pemadam (215), yang secara berturut-turut digunakan untuk menyediakan pelarut dan zat pemadam, diatur pada dinding samping rumahan (210). Metode produksi meliputi: menaikkan suhu sulfur cair di bawah perlindungan inisiator dan nitrogen untuk melakukan reaksi polimerisasi; memasukkan bahan terpolimerisasi ke dalam menara pemadam dan secara berurutan melakukan granulasi dan perlakuan pemadaman; di menara pemadam, melakukan pengerasan pelarut dan perlakuan terintegrasi ekstraksi pada produk yang dipadamkan; dan di menara pemadam, melakukan penghancuran bersirkulasi fase cair dan perlakuan terintegrasi ekstraksi pada produk yang dikeraskan dan diekstraksi.

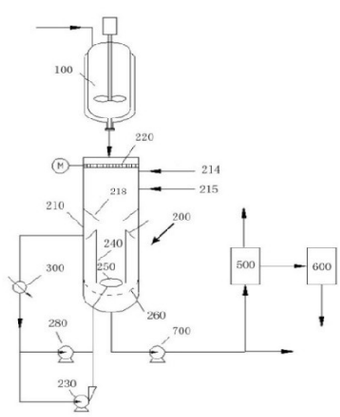


Gambar 1

(20) RI Permohonan Paten

(19) ID (11) No Pengumuman : 2023/01304 (13) A

(51) I.P.C : B 32B 27/32,B 32B 27/18,B 65D 75/34

(21) No. Permohonan Paten : P00202205401

(22) Tanggal Penerimaan Permohonan Paten :
12 Oktober 2020

(30) Data Prioritas :

| (31) Nomor | (32) Tanggal | (33) Negara |
|---|---|---|
| 19203030.2 | 14 Oktober 2019 | EP |

(43) Tanggal Pengumuman Paten :
09 Februari 2023

(71) Nama dan Alamat yang Mengajukan Permohonan Paten :
GSK CONSUMER HEALTHCARE SARL
Route de l'Etraz 1197 Prangins Switzerland

(72) Nama Inventor :
RASPAIL, Vincent Jean-Pierre,CH

(74) Nama dan Alamat Konsultan Paten :
Indah Handayani
PT. TILLEKE & GIBBINS INDONESIA, Gedung Lippo Kuningan Lt. 12 Unit A, JL. H.R. Rasuna Said Kav. B-12

(54) Judul Invensi : KEMASAN BLISTER BERKELANJUTAN

(57) Abstrak :
Suatu kemasan blister yang meliputi jaring yang dibentuk termal ( thermoformed web) (30) dengan rongga-rongga (10) untuk produk yang dibuat di dalamnya, meliputi sedikitnya dua lapisan yang diekstrusi bersama: lapisan utama (34) yang meliputi HDPE dan hingga 2% aditif pertaman, dan lapisan penyegel (36) yang meliputi HDPE dan paling banyak 50% LLDPE, dan penutup datar (20), yang meliputi sedikitnya tiga lapisan yang diekstrusi bersama: lapisan HDPE luar (22) yang mengandung hingga 5% aditif kedua, lapisan HDPE tengah (24) yang meliputi aditif ketiga yang cocok untuk mengurangi perpanjangan putus, dan lapisan penyegel dalam (26), di mana jaring yang dibentuk termal (30) dan penutup datar (20) disegel panas bersama. Invensi ini lebih lanjut berhubungan dengan suatu produk farmasi atau nutrisi yang dikemas yang meliputi kemasan blister tersebut, dan suatu produk farmasi atau nutrisi (40) dalam bentuk sediaan padat yang terkandung di dalam rongga-rongga. Lebih lanjut ini berhubungan dengan metode untuk memproduksi produk tersebut.

Gambar 1

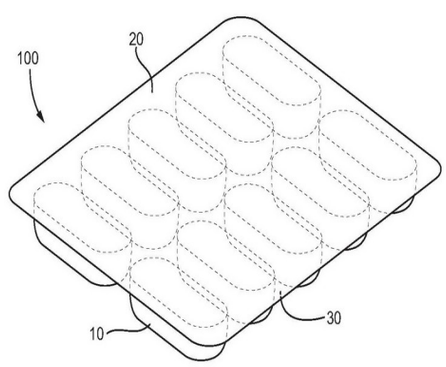

(20) RI Permohonan Paten

(19) ID (11) No Pengumuman : 2023/01287 (13) A

(51) I.P.C : B 25H 3/02,G 01C 5/06

(21) No. Permohonan Paten : P00202208237

(22) Tanggal Penerimaan Permohonan Paten :
04 Agustus 2022

(30) Data Prioritas :
(31) Nomor (32) Tanggal (33) Negara

(43) Tanggal Pengumuman Paten :
08 Februari 2023

(71) Nama dan Alamat yang Mengajukan Permohonan Paten :
UNIVERSITAS AHMAD DAHLAN
Jl. Pramuka 5F, Pandeyan, Umbulharjo, Yogyakarta, DI Yogyakarta 55161 Indonesia

(72) Nama Inventor :
Dwi Sulisworo,ID
Meita Fitrianawati,ID
Arsyad Cahya Subrata,ID

(74) Nama dan Alamat Konsultan Paten :

(54) Judul Invensi : ALAT PEMANTAU CUACA MELALUI IOT DAN METODE PEMBELAJARAN KOLABORATIF

(57) Abstrak :
Invensi ini mengenai alat pemantau cuaca melalui IoT dan metode pembelajaran kolaboratif siswa sekolah yang terdiri dari: box alat (1); lubang catu daya (2) terletak di sisi box alat (1); sensor suhu dan kelembaban udara (3) dipasang berdiri di ujung box alat (1); sensor tekanan udara dan ketinggian (4) dipasang di permukaan box alat (1); sensor intensitas cahaya (5) dipasang di permukaan box alat (1); mikrokontroler (6) dipasang di dalam box alat (1), berfungsi untuk memproses nilai yang dibaca oleh sensor dan menampilkannya ke aplikasi pemantau cuaca (g) dengan tampilan menu wilayah (a); penampil nilai suhu (b); penampil nilai kelembaban (c); penampil nilai intensitas cahaya (d); penampil nilai ketinggian (e); penampil nilai tekanan udara (f). Dimana metode pembelajaran kolaboratif memanfaatkan alat sesuai dengan invensi ini, dimana prosesnya meliputi: menyalakan alat pemantau cuaca di pegunungan, perkotaan dan pantai (A); membagi kelompok dalam satu kelas yang sama (B) oleh guru; membuka aplikasi (C) oleh siswa; membagi lembar kerja digital maupun cetak (D) oleh guru; menganalisis dan menafsirkan hasil temuan (E) oleh siswa; menyimpulkan analisis pekerjaan (F) oleh siswa; menggunakan aplikasi pemantau cuaca (g) untuk mendorong siswa berfikir kritis dan analitis saat pembelajaran berbasis proyek untuk pelajaran berbasis Science, Technology, Engineering, and Mathematics.

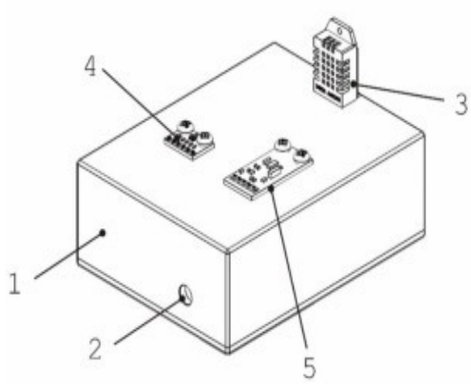

(20) RI Permohonan Paten

(19) ID (11) No Pengumuman : 2023/01298 (13) A

(51) I.P.C : G 01N 29/26,G 01N 29/04

(21) No. Permohonan Paten : P00202111790

(22) Tanggal Penerimaan Permohonan Paten :
23 Juni 2020

(30) Data Prioritas :

| (31) Nomor | (32) Tanggal | (33) Negara |
|---|---|---|
| 2019-121199 | 28 Juni 2019 | JP |

(43) Tanggal Pengumuman Paten :
09 Februari 2023

(71) Nama dan Alamat yang Mengajukan Permohonan Paten :
MITSUBISHI HEAVY INDUSTRIES, LTD.
2-3, Marunouchi 3-Chome, Chiyoda-ku, Tokyo 1008332, Japan Japan

(72) Nama Inventor :
KOMAI, Nobuyoshi,JP
URATA, Mikiyasu,JP
SHIMODA, Junji,JP
TOMINAGA, Kimihiko,JP
HONDA, Takashi,JP
TOKIYOSHI, Takumi,JP
HONDA, Masaki,JP
KATAFUCHI, Hiroki,JP

(74) Nama dan Alamat Konsultan Paten :
Anisa Ambadar S.H., LL.M.
Jl. Proklamasi No. 79, Pegangsaan, Menteng, Jakarta

(54) Judul Invensi : METODE PEMERIKSAAN INSTALASI DAN METODE PERBAIKAN INSTALASI

(57) Abstrak :
Metode pemeriksaan instalasi sesuai dengan perwujudan untuk memeriksa instalasi termasuk stub nosel dan header yang memiliki lubang stub di mana stub nosel dipasang terdiri dari: langkah pemilihan bagian pemeriksaan dari satu atau lebih calon bagian pemeriksaan termasuk daerah yang dipindahkan ke bahan induk header dari permukaan dinding bagian dalam lubang stub dalam arah aksial header; dan langkah melakukan pemeriksaan kerusakan pada bagian pemeriksaan.

GBR. 1

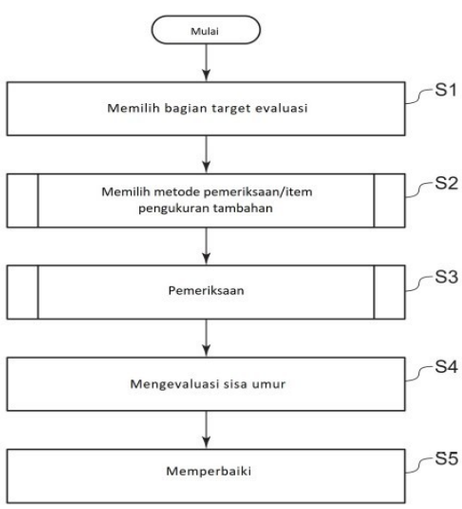

**(20)** **RI Permohonan Paten**

**(19)** **ID** **(11)** **No Pengumuman : 2023/01248** **(13) A**

**(51)** **I.P.C : A 23L 33/135,A 61K 35/74,A 61K 9/14,C 12N 1/20**

**(21)** **No. Permohonan Paten :** P00202111770

**(22)** **Tanggal Penerimaan Permohonan Paten :**
20 Mei 2020

**(30)** **Data Prioritas :**

| (31) Nomor | (32) Tanggal | (33) Negara |
|---|---|---|
| 62/850,773 | 21 Mei 2019 | US |

**(43)** **Tanggal Pengumuman Paten :**
08 Februari 2023

**(71)** **Nama dan Alamat yang Mengajukan Permohonan Paten :**
Pendulum Therapeutics, Inc.
933 20th Street, San Francisco, California 94107, United States of America United States of America

**(72)** **Nama Inventor :**
Fanny PERRAUDEAU,FR
Colleen CUTCLIFFE,US
Orville KOLTERMAN,US
James BULLARD,US
John EID,US

**(74)** **Nama dan Alamat Konsultan Paten :**
Marolita Setiati
PT SPRUSON FERGUSON INDONESIA, Graha Paramita 3B Floor Zona D Jl. Denpasar Raya Blok D2 Kav.8 Kuningan

**(54)** **Judul Invensi :** METODE DAN KOMPOSISI UNTUK MENGOBATI GANGGUAN HATI

**(57)** **Abstrak :**
Komposisi dan metode diberikan untuk mengobati, memitigasi, mengelola, mengurangi atau mencegah onset gejala, tanda atau indikator gangguan hati serta gangguan itu sendiri. Komposisi dan metode termasuk komposisi mikroba yang dipilih untuk meningkatkan fungsi usus pada subjek yang diberikan, sehingga menghasilkan pengobatan gangguan hati dan/atau tanda, gejala dan indikator gangguan tersebut.

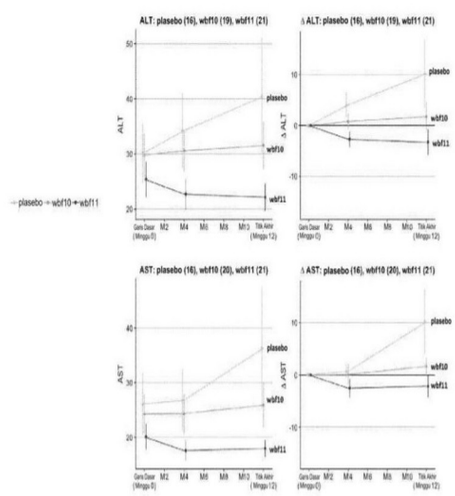


Gambar 2

(20) RI Permohonan Paten

(19) ID (11) No Pengumuman : 2023/01357 (13) A

(51) I.P.C : B 01J 23/888,B 01J 35/10,B 01J 37/04,C 07B 61/00,C 07C 45/35,C 07C 47/22,C 07C 51/21,C 07C 57/05

(21) No. Permohonan Paten : P00202208961

(22) Tanggal Penerimaan Permohonan Paten :
25 Februari 2021

(30) Data Prioritas :

| (31) Nomor | (32) Tanggal | (33) Negara |
|---|---|---|
| 2020-030809 | 26 Februari 2020 | JP |

(43) Tanggal Pengumuman Paten :
09 Februari 2023

(71) Nama dan Alamat yang Mengajukan Permohonan Paten :
Mitsubishi Chemical Corporation
1-1, Marunouchi 1-chome, Chiyoda-ku, Tokyo 100-8251 Japan

(72) Nama Inventor :
NISHIKI, Kensuke,JP
WATANABE, Takuro,JP
YAMAGUCHI, Tetsufumi,JP

(74) Nama dan Alamat Konsultan Paten :
Ir. Migni Myriasandra Noerhadi MIP. MSEL.
PT. BIRO OKTROI ROOSSENO Kantor Taman A-9, Unit A6 & A7 Jl. Dr. Ide Anak Agung Gde Agung (Mega Kuningan) Jakarta 12950, INDONESIA

(54) Judul Invensi : KATALIS

(57) Abstrak :
Tujuan dari invensi ini adalah untuk menyediakan suatu katalis yang dapat meningkatkan selektivitas aldehida takjenuh dan asam karboksilat takjenuh. Disediakan adalah katalis yang mengandung sedikitnya molibdenum, antimoni, bismut, dan besi, dimana rasio jumlah atom antimoni terhadap jumlah atom molibdenum pada permukaan katalis lebih besar daripada rasio jumlah atom antimoni terhadap jumlah atom molibdenum dalam seluruh katalis.

(20) RI Permohonan Paten

(19) ID (11) No Pengumuman : 2023/01204 (13) A

(51) I.P.C : B 65D 85/68,B 65D 19/44,B 65D 19/38,B 65D 19/12

(21) No. Permohonan Paten : P00202207785

(22) Tanggal Penerimaan Permohonan Paten :
22 Juli 2022

(30) Data Prioritas :

| (31) Nomor | (32) Tanggal | (33) Negara |
|---|---|---|
| 10-2021-0099203 | 28 Juli 2021 | KR |

(43) Tanggal Pengumuman Paten :
07 Februari 2023

(71) Nama dan Alamat yang Mengajukan Permohonan Paten :
HYUNDAI GLOVIS CO., Ltd.
83-21, Wangsimni-ro, Seongdong-gu, Seoul, Republic of Korea Republic of Korea

(72) Nama Inventor :
NAM, Woo Suck,KR
KIM, Oh Seong,KR
PARK, Jong Dai,KR

(74) Nama dan Alamat Konsultan Paten :
Yenny Halim
ACEMARK, Jl. Cikini Raya No. 58 G-H, Jakarta 10330, Indonesia

(54) Judul Invensi : WADAH PENGANGKUT BATERAI KENDARAAN LISTRIK YANG MEMILIKI PENGAIT PEMASANG TETAP BATERAI

(57) Abstrak :
Invensi ini berhubungan dengan wadah pengangkut baterai kendaraan listrik yang memiliki kait pemasang tetap baterai, satu atau lebih bagian anti-gelincir dapat dilipat dipasang pada alas dudukan yang dibuat berbentuk pelat dengan permukaan atas tertutup berdiri tegak untuk mencegah gelincir kiri-kanan dan gelincir depan-belakang baterai kendaraan listrik di waktu sama, roda gigi searah mengencangkan sabuk untuk memasang baterai kendaraan listrik pada alas dudukan ketika kait pemasang tetap baterai terhubung roda gigi searah yang ditampung di bagian cerukan penampung roda gigi searah terbentuk di alas dudukan dengan sabuk dimasukkan ke lubang perakitan yang dibentuk di braket bawah baterai kendaraan listrik yang dimuatkan pada alas dudukan, dan poros penopang sudut dirangkai tidak merata ke alur penyisipan poros penopang yang dibentuk dengan struktur miring dengan diameter dalam berkurang sehingga memuatkan alas dudukan pada kendaraan pengangkut beberapa tahap. Ketika bagian anti-gelincir dapat dilipat berdiri tegak, gelincir kiri-kanan atau gelincir depan-belakang baterai kendaraan listrik mudah dicegah, dan ketika roda gigi searah mengencangkan sabuk untuk memasang baterai kendaraan listrik pada alas dudukan ketika kait pemasang tetap baterai dimasukkan ke lubang perakitan terbentuk di braket bawah baterai kendaraan listrik, baterai kendaraan listrik dapat dipasang kuat pada alas dudukan tanpa gangguan antara sabuk dan permukaan atas baterai kendaraan listrik.

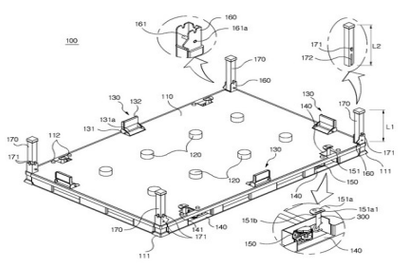

Gambar 1

(20) RI Permohonan Paten

(19) ID (11) No Pengumuman : 2023/01155 (13) A

(51) I.P.C : G 10L 15/32,G 10L 15/16,G 10L 15/02

(21) No. Permohonan Paten : P00202208392

(22) Tanggal Penerimaan Permohonan Paten :
15 Desember 2020

(30) Data Prioritas :

| (31) Nomor | (32) Tanggal | (33) Negara |
|---|---|---|
| 62/960,240 | 13 Januari 2020 | US |
| 16/773,205 | 27 Januari 2020 | US |

(43) Tanggal Pengumuman Paten :
06 Februari 2023

(71) Nama dan Alamat yang Mengajukan Permohonan Paten :
MICROSOFT TECHNOLOGY LICENSING, LLC
One Microsoft Way, Redmond, Washington 98052-6399 United States of America

(72) Nama Inventor :
KHALIL, Hosam A.,US
STOIMENOV, Emilian Y.,US
GONG, Yifan,US
LIU, Chaojun,US
BASOGLU, Christopher H.,US
AGARWAL, Amit K.,IN
PARIHAR, Naveen,IN
PATHAK, Sayan,IN

(74) Nama dan Alamat Konsultan Paten :
Lanny Setiawan
Pacific Patent Multiglobal, DIPO Business Center Lt. 11, Jalan Jend. Gatot Subroto Kav. 51-52, Jakarta Pusat - 10260 Indonesia

(54) Judul Invensi : ADAPTASI PENGELOMPOKAN KERANGKA UNTUK MENGURANGI LATENSI PENGENALAN PERCAKAPAN

(57) Abstrak :
Perwujudan dapat mencakup kelompok kelompok pertama kerangka fitur akustik dari sinyal audio, nilai kerangka fitur akustik dari kelompok pertama yang sama dengan ukuran kelompok pertama, masukan kelompok pertama ke jaringan pengenalan suara, kelompok, sebagai tanggapan terhadap deteksi keluaran hipotesis kata oleh jaringan pengenalan suara, dari kelompok kedua kerangka fitur akustik dari sinyal audio, nilai kerangka fitur akustik dari kelompok kedua sama dengan ukuran kelompok kedua lebih besar dari ukuran kelompok pertama, dan masukan dari kelompok kedua ke jaringan pengenalan suara.

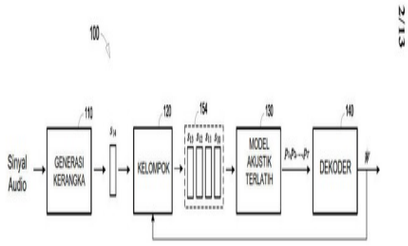


GAMBAR 1D

(20) RI Permohonan Paten

(19) ID (11) No Pengumuman : 2023/01244 (13) A

(51) I.P.C : A 01D 41/12,A 01D 67/00,B 60K 15/03

(21) No. Permohonan Paten : P00202111150

(22) Tanggal Penerimaan Permohonan Paten :
28 Mei 2020

(30) Data Prioritas :

| (31) Nomor | (32) Tanggal | (33) Negara |
|---|---|---|
| 2019-117486 | 25 Juni 2019 | JP |
| 2019-117487 | 25 Juni 2019 | JP |
| 2019-119009 | 26 Juni 2019 | JP |

(43) Tanggal Pengumuman Paten :
08 Februari 2023

(71) Nama dan Alamat yang Mengajukan Permohonan Paten :
KUBOTA CORPORATION
2-47, Shikitsuhigashi 1-chome, Naniwa-ku, Osaka-shi, Osaka, 5568601, Japan Japan

(72) Nama Inventor :
KOYANAGI Taiga,JP
YABUNAKA Bokka,JP
TANI Kazuki,JP
MORIWAKI Takafumi,JP
AOYAMA Yuya,JP
KUMATANI Masayuki,JP
AIDA Hiroshi,JP

(74) Nama dan Alamat Konsultan Paten :
Nadia Ambadar S.H.
Jl. Proklamasi No. 79, Pegangsaan, Menteng, Jakarta

(54) Judul Invensi : KOMBINASI DAN PEMANEN

(57) Abstrak :
Suatu kombinasi mencakup rangka sasis (K), tangki bahan bakar (75) yang dipasang dan ditopang oleh rangka sasis (K) di bagian ujung belakang sasis, dan bagian pelindung (80) yang disusun di belakang tangki bahan bakar (75) dan melindungi permukaan belakang dari tangki bahan bakar (75). Bagian pelindung (80) berdiri di bagian ujung belakang dari rangka sasis (K).

8/28
Gb. 8

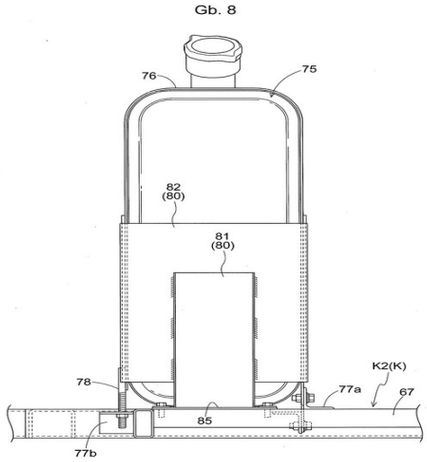

**(20)** **RI Permohonan Paten**

**(19)** **ID** **(11)** **No Pengumuman : 2023/01334** **(13) A**

**(51)** **I.P.C : A 61K 8/9789,A 61K 8/92,A 61K 8/34,A 61K 8/02,A 61Q 19/10,C 11D 17/00**

**(21)** **No. Permohonan Paten :** P00202208411

**(22)** **Tanggal Penerimaan Permohonan Paten :**
11 Februari 2021

**(30)** **Data Prioritas :**

| (31) Nomor | (32) Tanggal | (33) Negara |
|---|---|---|
| 62/972,797 | 11 Februari 2020 | US |

**(43)** **Tanggal Pengumuman Paten :**
09 Februari 2023

**(71)** **Nama dan Alamat yang Mengajukan Permohonan Paten :**
Johnson & Johnson Consumer Inc.
199 Grandview Road, Skillman, New Jersey 08558
United States United States of America

**(72)** **Nama Inventor :**
GRECO, Joseph,US
MACIEJEWSKI, Jessica,US
DINAPOLI MARZANO, Alexandria,US
WAGNER, Mary Rose,US

**(74)** **Nama dan Alamat Konsultan Paten :**
Dr.,Inda Citraninda Noerhadi,S.S.,M.A.,
Biro Oktroi Roosseno Kantor Taman A-9 Unit C1 & C2
Jalan DR. Ide Anak Agung Gde Agung

**(54)** **Judul Invensi :** BATANG PIJAT (MASSAGE BAR)

**(57)** **Abstrak :**
Komposisi kosmetik perawatan pribadi; metode pembuatannya; dan metode penggunaannya dijelaskan.

GAMBAR 1

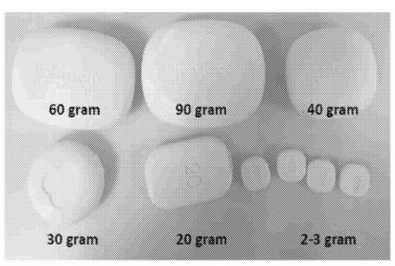

**(20)** **RI Permohonan Paten**

**(19)** **ID** **(11)** **No Pengumuman : 2023/01222** **(13) A**

**(51)** **I.P.C : H 04W 28/02**

**(21)** **No. Permohonan Paten :** P00202205010

**(22)** **Tanggal Penerimaan Permohonan Paten :**
30 September 2019

**(30)** **Data Prioritas :**
(31) Nomor (32) Tanggal (33) Negara

**(43)** **Tanggal Pengumuman Paten :**
08 Februari 2023

**(71)** **Nama dan Alamat yang Mengajukan Permohonan Paten :**
NOKIA TECHNOLOGIES OY
Karakaari 7, Espoo, 02610 Finland

**(72)** **Nama Inventor :**
WU, Chunli,CN
TURTINEN, Samuli,FI
SEBIRE, Benoist,JP
KUO, Ping-Heng,GB
KOZIOL, Dawid,PL

**(74)** **Nama dan Alamat Konsultan Paten :**
Marolita Setiati
PT SPRUSON FERGUSON INDONESIA Graha Paramita, 3B Floor, Zone D, Jl. Denpasar Raya Blok D2 Kav.8, Kuningan, Jakarta 12940 - Indonesia

**(54)** **Judul Invensi :** APARATUS, METODE DAN PROGRAM KOMPUTER

**(57)** **Abstrak :**

Suatu aparatus disediakan dalam peranti komunikasi. Aparatus tersebut mencakup sekurang-kurangnya satu prosesor dan sekurang-kurangnya satu memori yang mencakup kode komputer untuk satu atau lebih program. Sekurang-kurangnya satu memori dan kode komputer dikonfigurasi, dengan sekurang-kurangnya satu prosesor, untuk menyebabkan aparatus menentukan bahwa sekurang-kurangnya satu dari sejumlah saluran logika yang dikonfigurasi untuk duplikasi paket harus dinonaktifkan; dan menentukan alokasi satu atau lebih sel yang terkait dengan sekurang-kurangnya satu saluran logika yang dinonaktifkan ke satu atau lebih saluran logika aktif dari sejumlah saluran logika tersebut yang dikonfigurasi untuk duplikasi paket.

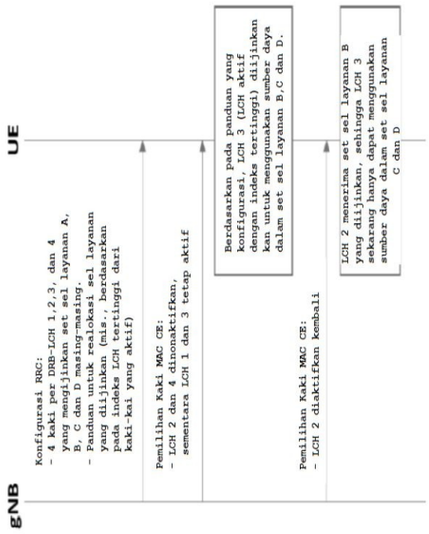

Gambar 7

**(20)** **RI Permohonan Paten**

**(19)** **ID** **(11)** **No Pengumuman : 2023/01361** **(13) A**

**(51)** **I.P.C : H 04L 29/06,H 04W 4/50,H 04W 48/18,H 04W 12/06,H 04W 60/06**

**(21)** **No. Permohonan Paten :** P00202207911

**(22)** **Tanggal Penerimaan Permohonan Paten :**
17 Desember 2020

**(30)** **Data Prioritas :**

| (31) Nomor | (32) Tanggal | (33) Negara |
|---|---|---|
| 62/955,506 | 31 Desember 2019 | US |
| 63/018,582 | 01 Mei 2020 | US |

**(43)** **Tanggal Pengumuman Paten :**
09 Februari 2023

**(71)** **Nama dan Alamat yang Mengajukan Permohonan Paten :**
INTERDIGITAL PATENT HOLDINGS, INC.
200 Bellevue Parkway, Suite 300, Wilmington, DE 19809-3727 United States of America

**(72)** **Nama Inventor :**
MLADIN, Catalina,US
STARSINIC, Michael,US
LY, Quang,US
LI, Hongkun,CN
NINGLEKHU, Jiwan,IN
SEED, Dale,US

**(74)** **Nama dan Alamat Konsultan Paten :**
Marolita Setiati
PT SPRUSON FERGUSON INDONESIA, Graha Paramita 3B Floor Zona D Jl. Denpasar Raya Blok D2 Kav.8 Kuningan

**(54)** **Judul Invensi :** KONFIGURASI LAYANAN TEPI

**(57)** **Abstrak :**
Metode yang dirancang untuk memungkinkan AF/AS eksternal untuk menyediakan informasi ke 5GC mengenai Konfigurasi Jaringan Data Tepi. Lebih lanjut, metode untuk penyediaan UE untuk pengaktifan layanan Tepi disediakan. Mekanisme dijelaskan untuk: memungkinkan UE, bukan meng- hosting EEC, untuk meminta penyediaan informasi EDN agar memungkinkan Klien Aplikasi, yang tidak sadar Tepi, untuk memanfaatkan layanan Tepi; memungkinkan EEC, yang di- hosting oleh UE, untuk memperoleh informasi Konfigurasi Tepi dengan menggunakan aturan URSP untuk menetapkan konektivitas IP dengan Server Konfigurasi; dan memungkinkan EEC, yang di- hosting oleh UE, untuk memperoleh informasi konfigurasi Jaringan Data Tepi selama registrasi. Lebih lanjut, metode disediakan, yang mencakup mekanisme untuk: memungkinkan AF untuk berlangganan paparan pemantauan peristiwa melalui NEF dan pelaporan yang dioptimalkan permintaan atau preferensi untuk melaporkan distribusi melalui UE; memungkinkan langganan dan kebijakan dari NF terpusat untuk didistribusikan ke Penyebaran Tepi atau Lokal di sepanjang jalur UE, melalui UE; dan memungkinkan paparan pemantauan peristiwa dari NF terpusat ke server tepi, dengan latensi rendah, melalui UE.

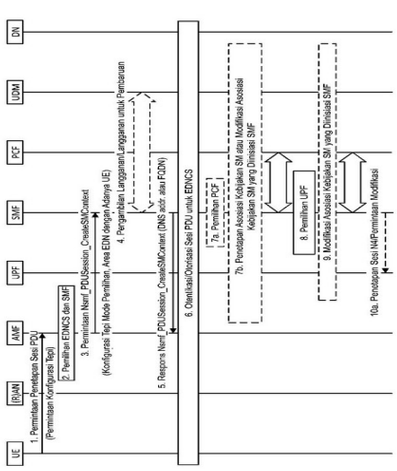


Gambar 5A

(20) RI Permohonan Paten

(19) ID (11) No Pengumuman : 2023/01306 (13) A

(51) I.P.C : A 22C 29/02,A 22C 29/00

(21) No. Permohonan Paten : P00202209041

(22) Tanggal Penerimaan Permohonan Paten :
05 Februari 2021

(30) Data Prioritas :

| (31) Nomor | (32) Tanggal | (33) Negara |
|---|---|---|
| 62/971,653 | 07 Februari 2020 | US |

(43) Tanggal Pengumuman Paten :
09 Februari 2023

(71) Nama dan Alamat yang Mengajukan Permohonan Paten :
NOVA-TECH ENGINEERING, LLC
1705 Engineering Avenue NE, Willmar, Minnesota 56201
United States of America

(72) Nama Inventor :
EID, Elliot D.,US
BIEL, Matthew R.,US
BLUM, Nathan A.,US
DEMING, Jeff,US
HARKESS, Roger,US
IMDIEKE, Jeremy,US
JOHNSON, Robert,US
MOLENAAR, Dana Mathew,US
ROONEY, Jacob,US
REMMEL, Shaun,US
ZINDA, Marc,US

(74) Nama dan Alamat Konsultan Paten :
Anisa Ambadar S.H., LL.M.
Jl. Proklamasi No. 79, Pegangsaan, Menteng, Jakarta

(54) Judul Invensi : PERALATAN DAN METODE PENGOLAHAN UDANG

(57) Abstrak :
Peralatan pengolah udang untuk mengeluarkan kepala dan secara opsional memisahkan usus lumpur udang, bersama dengan metode untuk mengeluarkan kepala dan pemisahan usus lumpur dijelaskan di sini. Peralatan pengolah udang dapat disediakan dalam sistem yang dapat mencakup satu atau lebih stasiun pengolahan yang dikonfigurasi untuk melakukan satu atau lebih dari fungsi berikut pada setiap udang: pengukuran udang individu, pemisahan usus lumpur udang individu, dan pengeluaran kepala udang individu.

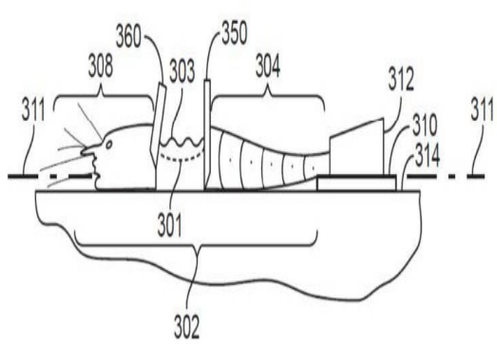


GAMBAR 33

(20) RI Permohonan Paten

(19) ID (11) No Pengumuman : 2023/01370 (13) A

(51) I.P.C : G 06F 40/58

(21) No. Permohonan Paten : P00202209101

(22) Tanggal Penerimaan Permohonan Paten :
09 Juni 2021

(30) Data Prioritas :

| (31) Nomor | (32) Tanggal | (33) Negara |
|---|---|---|
| 202010584747.1 | 23 Juni 2020 | CN |

(43) Tanggal Pengumuman Paten :
09 Februari 2023

(71) Nama dan Alamat yang Mengajukan Permohonan Paten :
BEIJING BYTEDANCE NETWORK TECHNOLOGY CO., LTD.
Room B-0035, 2/F, No.3 Building, No.30, Shixing Road, Shijingshan District, Beijing 100041 China

(72) Nama Inventor :
DU, Yuzhang,CN
ZHU, Peihao,CN
ZHOU, Chongxing,CN
CHEN, Yiming,CN
WANG, Mingxuan,CN
LI, Lei,CN

(74) Nama dan Alamat Konsultan Paten :
Anisa Ambadar S.H., LL.M.
Jl. Proklamasi No. 79, Pegangsaan, Menteng, Jakarta

(54) Judul Invensi : METODE DAN PERALATAN PENERJEMAHAN DOKUMEN, MEDIA PENYIMPANAN, DAN PERANGKAT ELEKTRONIK

(57) Abstrak :
Metode dan peralatan penerjemahan dokumen, media penyimpanan, dan perangkat elektronik, metode tersebut yang terdiri dari: menyajikan wilayah tampilan teks sumber, wilayah teks yang diterjemahkan, dan wilayah pengeditan, di mana konten tekstual dalam dokumen yang akan diterjemahkan ditampilkan dalam wilayah tampilan teks sumber, dan teks terjemahan referensi untuk konten tekstual ditampilkan di wilayah teks yang diterjemahkan (S11); dan menyediakan rekomendasi teks yang diterjemahkan dari teks terjemahan referensi menurut masukan dari pengguna dalam wilayah pengeditan (S12); dimana jika operasi konfirmasi pengguna sehubungan dengan rekomendasi teks yang diterjemahkan terdeteksi, menggunakan rekomendasi teks yang diterjemahkan sebagai hasil teks yang diterjemahkan dan menampilkan yang sama di wilayah pengeditan; dan jika operasi non-konfirmasi pengguna sehubungan dengan rekomendasi teks yang diterjemahkan terdeteksi, menerima masukan teks yang diterjemahkan oleh pengguna yang berbeda dari rekomendasi teks yang diterjemahkan, menggunakan masukan teks yang diterjemahkan oleh pengguna sebagai hasil teks yang diterjemahkan, dan menampilkan hasil teks yang diterjemahkan di wilayah pengeditan. Metode ini dapat meningkatkan efisiensi terjemahan dan kualitas terjemahan.

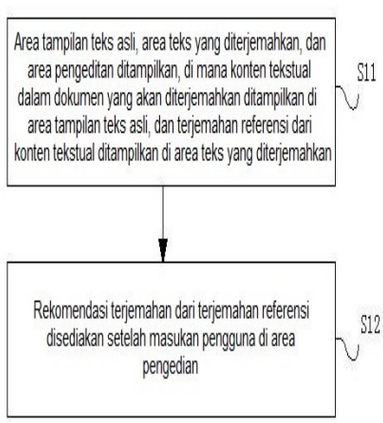


GAMBAR 1

(20) RI Permohonan Paten

(19) ID (11) No Pengumuman : 2023/01385 (13) A

(51) I.P.C : A 61K 39/08,A 61K 39/00,A 61P 25/06,C 07K 14/575,C 07K 7/08

(21) No. Permohonan Paten : P00202208861

(22) Tanggal Penerimaan Permohonan Paten :
22 Januari 2021

(30) Data Prioritas :

| (31) Nomor | (32) Tanggal | (33) Negara |
|---|---|---|
| 62/964,953 | 23 Januari 2020 | US |

(43) Tanggal Pengumuman Paten :
09 Februari 2023

(71) Nama dan Alamat yang Mengajukan Permohonan Paten :
UNITED BIOMEDICAL, INC.
25 Davids Drive, Hauppauge, NY 11788 United States of America

(72) Nama Inventor :
WANG, Chang Yi,US
LIN, Feng,US
DING, Shuang,US

(74) Nama dan Alamat Konsultan Paten :
Marolita Setiati
PT SPRUSON FERGUSON INDONESIA, Graha Paramita 3B Floor Zona D Jl. Denpasar Raya Blok D2 Kav.8 Kuningan

(54) Judul Invensi : IMUNOGEN PEPTIDA YANG MENARGETKAN PEPTIDA PENGAKTIF SIKLASE ADENILAT PITUITARI (PACAP) DAN FORMULASINYA UNTUK PENCEGAHAN DAN PENGOBATAN MIGRAIN

(57) Abstrak :
Pengungkapan ini ditujukan untuk konstruk imunogen peptida yang menargetkan bagian dari Polipeptida pengaktif adenilat siklase pituitari (PACAP), komposisi yang mengandung konstruk, antibodi yang ditimbulkan oleh konstruk, dan metode untuk membuat dan menggunakan konstruk dan komposisinya. Konstruk imunogen peptida yang diungkapkan memiliki lebih dari sekitar 20 asam amino dan mengandung (a) epitop sel B yang memiliki sekitar lebih dari sekitar 9 residu asam amino yang berdekatan dari pengikatan reseptor PACAP atau wilayah aktivasi dari protein PACAP panjang penuh; (b) epitop Th heterolog; dan (c) pengatur jarak heterolog opsional. Konstruk imunogen peptida PACAP yang diungkapkan merangsang pembentukan antibodi yang sangat spesifik yang diarahkan PACAP untuk pencegahan dan/atau pengobatan migrain .

GAMBAR 1

Proses dari Manusia Prepro-PACAP ke PACAP38 dan PACAP27

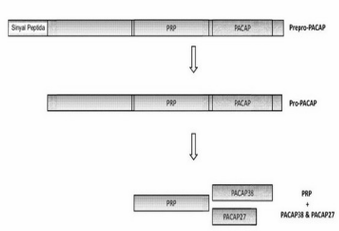

**(20)** **RI Permohonan Paten**

**(19)** **ID** **(11)** **No Pengumuman : 2023/01391** **(13) A**

**(51)** **I.P.C : G 06F 9/451**

**(21)** **No. Permohonan Paten :** P00202209071

**(22)** **Tanggal Penerimaan Permohonan Paten :**
18 September 2021

**(30)** **Data Prioritas :**

| (31) Nomor | (32) Tanggal | (33) Negara |
|---|---|---|
| 202011027615.5 | 25 September 2020 | CN |

**(43)** **Tanggal Pengumuman Paten :**
09 Februari 2023

**(71)** **Nama dan Alamat yang Mengajukan Permohonan Paten :**
BEIJING ZITIAO NETWORK TECHNOLOGY CO., LTD.
0207, 2/F, Building 4, Zijin Digital Park, Haidian District, Beijing 100190 China

**(72)** **Nama Inventor :**
LIANG, Chenqi,CN
BAI, Xiaoshuang,CN
WANG, Yuxi,CN

**(74)** **Nama dan Alamat Konsultan Paten :**
Anisa Ambadar S.H., LL.M.
Jl. Proklamasi No. 79, Pegangsaan, Menteng, Jakarta

**(54)** **Judul Invensi :** METODE DAN PERALATAN UNTUK PANDUAN PENGGUNA, PERANGKAT DAN MEDIA PENYIMPANAN

**(57)** **Abstrak :**
Perwujudan sesuai dengan invensi ini menyediakan suatu metode dan peralatan untuk panduan pengguna, perangkat dan media penyimpanan. Metode tersebut mencakup: memperoleh informasi panduan kreasi untuk pengguna, informasi panduan kreasi yang digunakan untuk memandu pengguna menggunakan fungsi kreasi dalam aplikasi, dan fungsi kreasi yang digunakan untuk membuat konten multimedia. Metode lebih lanjut mencakup: dalam kasus dimana aplikasi dalam keadaan aktif, menampilkan, dalam halaman aktif aplikasi, gambaran visual yang sesuai dengan informasi panduan kreasi. Metode lebih lanjut mencakup: peralihan, berdasarkan interaksi yang terkait dengan gambaran visual, dari halaman aktif ke halaman kreasi yang terkait dengan fungsi kreasi. Dengan cara ini, pengguna dapat dipandu dan dipromosikan untuk menggunakan fungsi kreasi aplikasi.

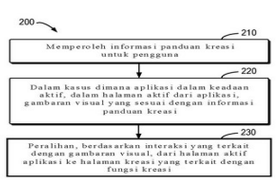


**Gambar. 2**

(20) **RI Permohonan Paten**

(19) **ID** (11) **No Pengumuman : 2023/01203** (13) **A**

(51) **I.P.C : E 21B 43/128,F 04C 15/06,F 04D 29/628**

(21) **No. Permohonan Paten :** P00202208332

(22) **Tanggal Penerimaan Permohonan Paten :**
06 Agustus 2022

(30) **Data Prioritas :**
(31) Nomor (32) Tanggal (33) Negara

(43) **Tanggal Pengumuman Paten :**
07 Februari 2023

(71) **Nama dan Alamat yang Mengajukan Permohonan Paten :**
Supriono Hariyadi
Jl. Pisang Limbungan Blok 2 No.12 RT 004/009 Kel. Limbungan Kec. Rumbai Timur Kota Pekanbaru Indonesia

(72) **Nama Inventor :**
Supriono Hariyadi,ID

(74) **Nama dan Alamat Konsultan Paten :**
Supriono Hariyadi
Jl. Pisang Limbungan Blok 2 No.12 RT 004/009 Kel. Limbungan Kec. Rumbai Timur Kota Pekanbaru

(54) **Judul Invensi :** SAND TRAPPER SEBAGAI ALAT TAMBAHAN PADA SUCKER ROD PUMP

(57) **Abstrak :**

Permasalahan yang sering dihadapi pada sumur minyak yang menggunakan artificial lift jenis sucker rod pump ini adalah padatan seperti pasir, lumpur yang menyelinap dan terjebak kedalam celah antara plunger dan barrel sehingga mengakibatkan plunger tidak bisa bergerak naik turun. Kondisi seperti ini sering disebut dengan istilah ‘ pump stuck ’ dimana sumur berhenti berproduksi karena sucker rod pump tidak bisa bekerja untuk mengalirkan fluida minyak ke permukaan disebabkan plunger tidak bisa bergerak turun naik. Sand Trapper adalah alat atau komponen tambahan yang tersambung langsung dengan plunger bagian atas. Alat ini berfungsi untuk menahan atau mengurangi kemungkinan terjadinya pengendapan dan penumpukan pasir dan padatan lainnya di bagian atas plunger yang bisa mengakibatkan plunger atau pump stuck. Penambahan Sand Trapper sebagai asesoris yang disambung diatas plunger menjadikan aliran fluida yang keluar dari top head plunger dipercepat dengan kecepatan aliran fluida yang maksimum tujuannya adalah untuk mengurangi kemungkinan terjadinya pengendapan pasir dan padatan lain dibagian atas plunger. Dengan mengurangi proses pengendapan pasir diatas plunger maka ini akan dapat mengurangi kemungkinan terjadinya plunger stuck dan tentunya ini akan berdampak positif pada pencegahan kehilangan minyak terproduksi atau oil loss dan mencegah pengeluaran biaya untuk penggantian sucker rod pump melalui wellwork atau pekerjaan routine service.

**(20)** **RI Permohonan Paten**

**(19)** **ID** **(11)** **No Pengumuman : 2023/01229** **(13) A**

**(51)** **I.P.C : F 01L 1/18,F 01L 1/053,F 01L 13/00**

**(21)** **No. Permohonan Paten :** P00202208730

**(22)** **Tanggal Penerimaan Permohonan Paten :**
20 Februari 2021

**(30)** **Data Prioritas :**

| (31) Nomor | (32) Tanggal | (33) Negara |
|---|---|---|
| 202041007414 | 21 Februari 2020 | IN |

**(43)** **Tanggal Pengumuman Paten :**
08 Februari 2023

**(71)** **Nama dan Alamat yang Mengajukan Permohonan Paten :**
TVS MOTOR COMPANY LIMITED
TVS Motor Company Limited, “Chaitanya” No.12 Khader Nawaz Khan Road, Nungambakkam Chennai 600 006 India

**(72)** **Nama Inventor :**
KARUNAHARAN, Vythilingam,IN
THIRUVALLUR LOGANATHAN, Balasubramanian,IN
VARADHA IYENGAR, Lakshmi Narasimhan,IN

**(74)** **Nama dan Alamat Konsultan Paten :**
Emirsyah Dinar
Gedung Graha Pratama Lantai 15 Jalan MT. Haryono Kavling 15

**(54)** **Judul Invensi :** UNIT DAYA DENGAN SISTEM PEWAKTUAN KATUP VARIABEL

**(57)** **Abstrak :**
Invensi ini berhubungan dengan unit daya dengan sistem pewaktuan katup variabel. Unit daya (100) mencakup rakitan kepala silinder (102). Sistem pewaktuan katup variabel yang disediakan pada rakitan kepala silinder (102) mencakup bubungan pertama (142) untuk menggerakkan satu atau lebih katup pertama (132) melalui lengan ayun pertama (144) yang dapat diputar di sekitar sumbu pertama (S-S’). Bubungan sekunder (152) untuk secara selektif menggerakkan satu atau lebih katup pertama (132) melalui lengan ayun sekunder (154) yang dapat diputar pada sumbu pertama (S-S’). Unit penautan (145, 160, 162) ditempatkan di sekitar sumbu pertama (S-S’) dikonfigurasi untuk secara selektif menautkan lengan ayun sekunder (154) dengan lengan ayun pertama (144). Invensi ini menyediakan sistem dengan inersia yang lebih rendah karena akumulasi massa di dekat sumbu pertama (S-S’) sehingga memungkinkan kemudahan pengoperasian dan pengoperasian pada kecepatan unit daya yang lebih tinggi.

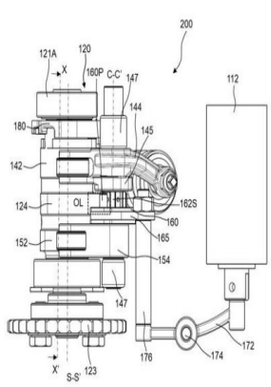


GAMBAR 7

(20) RI Permohonan Paten

(19) ID (11) No Pengumuman : 2023/01249 (13) A

(51) I.P.C : B 01D 53/14,C 01F 11/18

(21) No. Permohonan Paten : P00202205700

(22) Tanggal Penerimaan Permohonan Paten :
26 November 2020

(30) Data Prioritas :

| (31) Nomor | (32) Tanggal | (33) Negara |
|---|---|---|
| 2019-216626 | 29 November 2019 | JP |

(43) Tanggal Pengumuman Paten :
08 Februari 2023

(71) Nama dan Alamat yang Mengajukan Permohonan Paten :
MITSUBISHI HEAVY INDUSTRIES ENGINEERING, LTD.
3-1, Minatomirai 3-Chome, Nishi-ku, Yokohama-shi, Kanagawa, 2208401 Japan

(72) Nama Inventor :
INUI, Masayuki,JP

(74) Nama dan Alamat Konsultan Paten :
Anisa Ambadar
Jl. Proklamasi No. 79, Pegangsaan, Menteng, Jakarta

(54) Judul Invensi : METODE FIKSASI KARBON DIOKSIDA

(57) Abstrak :
Metode fiksasi karbon dioksida mencakup langkah pembuatan zat yang mengandung kalsium yang mengandung kalsium, langkah pembuatan zat ekstraksi kalsium untuk mengekstraksi ion kalsium dari zat yang mengandung kalsium melalui reaksi dengan zat yang mengandung kalsium untuk menghasilkan zat antara yang mengandung kalsium, suatu langkah pembuatan gel termasuk zat antara yang mengandung kalsium, dengan mencampur zat yang mengandung kalsium dan zat ekstraksi kalsium, suatu langkah memasok zat dasar dan karbon dioksida ke gel termasuk zat antara yang mengandung kalsium untuk mengendapkan kalsium karbonat yang sedikit larut, dan langkah menghilangkan endapan kalsium karbonat.

Gambar 1

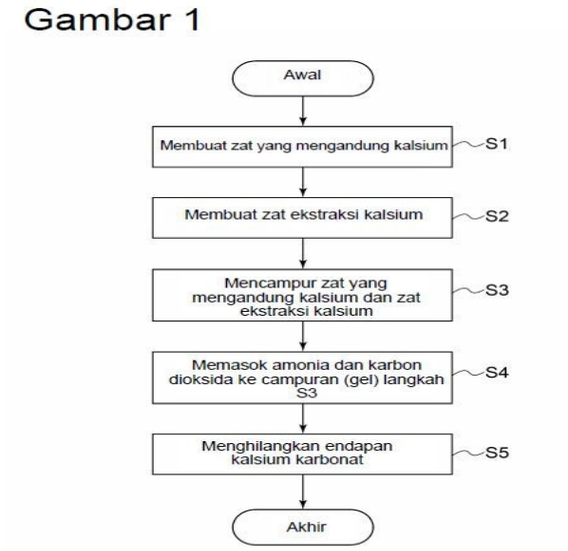

**(20)** **RI Permohonan Paten**

**(19)** **ID** **(11)** **No Pengumuman : 2023/01290** **(13) A**

**(51)** **I.P.C : B 60R 16/02,H 02G 3/16,H 02G 3/14,H 05K 5/02**

**(21)** **No. Permohonan Paten :** P00202106157

**(22)** **Tanggal Penerimaan Permohonan Paten :**
06 Agustus 2021

**(30)** **Data Prioritas :**

| (31) Nomor | (32) Tanggal | (33) Negara |
|---|---|---|
| JP2020-141736 | 25 Agustus 2020 | JP |

**(43)** **Tanggal Pengumuman Paten :**
08 Februari 2023

**(71)** **Nama dan Alamat yang Mengajukan Permohonan Paten :**
DAIHATSU MOTOR CO., LTD.
1-1, Daihatsucho, Ikeda-shi, Osaka 5638651 Japan
Japan

**(72)** **Nama Inventor :**
Shintaro ISHII ,JP
Tomoya ISHIDA ,JP
Shinya NAKAMURA ,JP
Makoto TAKAHASHI ,JP
Atsushi ITAYAMA ,JP
Ryo FURUKAWA ,JP
Ryohei IGUCHI ,JP

**(74)** **Nama dan Alamat Konsultan Paten :**
Ir. Migni Myriasandra Noerhadi MIP. MSEL.
Kantor Taman A-9, Unit A6 & A7 Jl. Dr. Ide Anak Agung Gde Agung, Mega Kuningan, Jakarta 12950

**(54)** **Judul Invensi :** KOTAK SAMBUNGAN LISTRIK

**(57)** **Abstrak :**
Invensi ini mengungkapkan suatu kotak sambungan listrik (1) yang mencakup selubung bawah (2) yang memuat papan sirkuit (4), dan penutup atas (3) yang digabungkan dengan selubung bawah (2) untuk menutup bukaan atas (2o) selubung bawah (2). Selubung bawah (2) dilengkapi dengan bukaan depan (21o). Dinding dalam (25) dibentuk oleh dinding belakang (22) dan sepasang dinding samping (23, 24), sedangkan dinding luar (26) dibentuk pada jarak yang telah ditentukan sebelumnya dari bagian dinding dalam (25) yang mencakup sudut (2d) di antara dinding belakang (22) dan dinding kanan (24). Kotak sambungan listrik (1) memiliki struktur berdinding ganda (27). Bagian-bagian ujung bawah dari dinding dalam (25) dan dinding luar (26) disambungkan bersama untuk menyediakan saluran penyaliran (28) di antara dinding dalam (25) dan dinding luar (26). Gambar yang dipilih no. 2

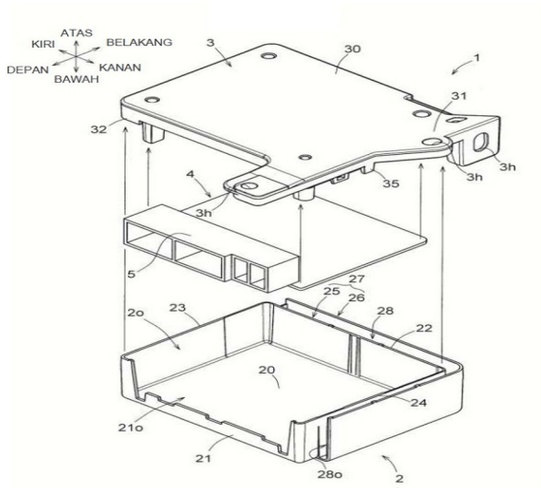


GAMBAR 2

**(20)** **RI Permohonan Paten**

**(19)** **ID** **(11)** **No Pengumuman : 2023/01175** **(13) A**

**(51)** **I.P.C : G 06N 3/00**

**(21)** **No. Permohonan Paten :** P00202106102

**(22)** **Tanggal Penerimaan Permohonan Paten :**
05 Agustus 2021

**(30)** **Data Prioritas :**
(31) Nomor (32) Tanggal (33) Negara

**(43)** **Tanggal Pengumuman Paten :**
06 Februari 2023

**(71)** **Nama dan Alamat yang Mengajukan Permohonan Paten :**
Lembaga Ilmu Pengetahuan Indonesia
Jl. Jend. Gatot Subroto No. 10, Jakarta Indonesia

**(72)** **Nama Inventor :**
Azizatul Karimah, S.Si,ID
Danang Sudarwoko Adi, M.Sc.,ID
Dadan Ridwan Saleh, M.T.,ID
Dr. Tr. Lindung Parningotan Manik,ID
Dr. Widya Fatriasari, S.Hut., M.M.,ID
Muhammad Rasyidur Ridho, S.Hut,ID
Zaenal Akbar, M.Kom., Ph.D.,ID
Yulia Aris Kartika, M. Kom.,ID
Nissa Nurfajrin Solihat, M.Sc.,ID
Faizatul Falah, M.T.,ID
Dr. Muhammad Adly Rahandi Lubis,ID

**(74)** **Nama dan Alamat Konsultan Paten :**
Pusat Pemanfaatan dan Inovasi Iptek - LIPI
Jl. Raya Jakarta-Bogor No.KM. 47, Nanggewer Mekar, Cibinong, Bogor, Jawa Barat 16911

**(54)** **Judul Invensi :** METODE KLASIFIKASI JENIS SERAT ALAM DENGAN MENGGUNAKAN AUGMENTASI DATA DAN DEEP NEURAL NETWORK (DNN)

**(57)** **Abstrak :**
Metode dalam invensi ini terdiri dari menentukan jenis gambar serat alam, mengambil gambar, melakukan proses augmentasi pada gambar, memotong gambar dengan ukuran tertentu, melakukan proses transformasi seperti scaling, rotasi, refleksi, mirroring, pada gambar yang telah dipotong, menggabungkan gambar menjadi data latih teraugmentasi, lalu melakukan proses pembelajaran mesin, yang terdiri dari mengolah data latih teraugmentasi menggunakan algoritma DNN, mendapatkan informasi akurasi berupa persentase tingkat kebenaran, melakukan kembali proses latih pada klaim 1 untuk mendapatkan persentase akurasi di atas 90% atau pada titik maksimum, mendapatkan informasi akurasi berupa persentase yang maksimum, mendapatkan model hasil pembelajaran mesin dengan akurasi maksimum. Setelah itu melakukan proses klasifikasi, yang terdiri dari mengambil gambar serat alam berukuran makroskopis, memprediksi gambar serat alam dengan model yang ada, mendapatkan hasil prediksi jenis serat alam.

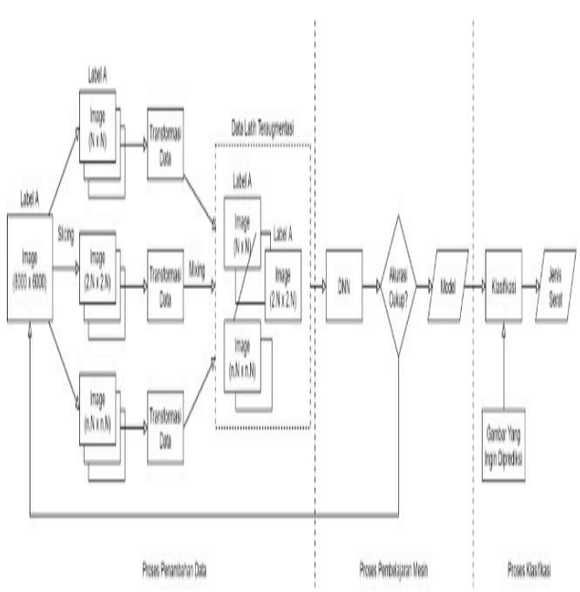

**(20)** **RI Permohonan Paten**

**(19)** **ID** **(11)** **No Pengumuman : 2023/01399** **(13) A**

**(51)** **I.P.C : A 21D 13/80,A 21D 8/02**

**(21)** **No. Permohonan Paten :** P00202106100

**(22)** **Tanggal Penerimaan Permohonan Paten :**
04 Agustus 2021

**(30)** **Data Prioritas :**
(31) Nomor (32) Tanggal (33) Negara

**(43)** **Tanggal Pengumuman Paten :**
09 Februari 2023

**(71)** **Nama dan Alamat yang Mengajukan Permohonan Paten :**
Lembaga Ilmu Pengetahuan Indonesia
Jl. Jend. Gatot Subroto No. 10, Jakarta Indonesia

**(72)** **Nama Inventor :**
Vita Taufika Rosyida,ID
Wuri Apriyana,ID
Anastasia Wheni Indrianingsih,ID
Cici Darsih,ID
Ervika Rahayu Novita Herawati,ID

**(74)** **Nama dan Alamat Konsultan Paten :**
Pusat Pemanfaatan dan Inovasi Iptek - LIPI
Jl. Raya Jakarta-Bogor No.KM. 47, Nanggewer Mekar, Cibinong, Bogor, Jawa Barat 16911

**(54)** **Judul Invensi :** FORMULASI KUE KERING KEJU DARI TEPUNG MOCAF DENGAN CAMPURAN TEPUNG LABU KUNING DAN PRODUK YANG DIHASILKANNYA

**(57)** **Abstrak :**

Invensi ini berhubungan dengan formulasi kue kering keju dengan bahan dasar dari bahan pangan lokal, khususnya kue kastangel yang diformulasi dengan bahan utama tepung mocaf dan berbagai bagian labu kuning (varietas C. moschata dan C. maxima) yaitu daging, kulit, dan bijinya untuk meningkatkan nilai fungsionalnya terutama antioksidannya. Kue kering keju berupa kue kastangel hasil invensi ini disusun dengan formulasi yang terdiri dari: tepung terigu, tepung mocaf dan tepung bagian labu kuning (tepung daging, tepung biji dan tepung kulit) sebagai bahan utama, dan bahan pendukung lainnya, meliputi margarin, kuning telur, maizena, garam, baking powder dan keju.

**(20)** **RI Permohonan Paten**

**(19)** **ID** **(11)** **No Pengumuman : 2023/01172** **(13) A**

**(51)** **I.P.C : B 60K 6/46,B 60W 20/15,B 60W 20/14,B 60W 10/08,B 60W 10/06**

**(21)** **No. Permohonan Paten :** P00202106062

**(22)** **Tanggal Penerimaan Permohonan Paten :**
04 Agustus 2021

**(30)** **Data Prioritas :**

| (31) Nomor | (32) Tanggal | (33) Negara |
|---|---|---|
| JP2020-196304 | 26 November 2020 | JP |

**(43)** **Tanggal Pengumuman Paten :**
06 Februari 2023

**(71)** **Nama dan Alamat yang Mengajukan Permohonan Paten :**
DAIHATSU MOTOR CO., LTD.
1-1, Daihatsucho, Ikeda-shi, Osaka 5638651, Japan
Japan

**(72)** **Nama Inventor :**
Kazuo NAKAMOTO,JP

**(74)** **Nama dan Alamat Konsultan Paten :**
Ir. Migni Myriasandra Noerhadi MIP. MSEL.
Kantor Taman A9 Unit C1 & C2, Jl. DR. Ide Anak Agung Gde Agung, Mega Kuningan

**(54)** **Judul Invensi :** ALAT KENDALI UNTUK KENDARAAN HIBRIDA

**(57)** **Abstrak :**
Suatu kecepatan putaran pergerakan motor yang diizinkan diatur sesuai dengan kecepatan kendaraan dari kendaraan hibrida (1) (S3), dan pergerakan motor dari mesin (11) dilaksanakan pada kecepatan putaran pergerakan motor yang diizinkan (S4). Oleh karena itu, bahkan jika permintaan akselerasi yang disebabkan oleh operasi akselerator atau resistensi permukaan jalan bervariasi, kecepatan putaran (kecepatan putaran pergerakan motor) dalam pergerakan motor dari mesin (11) tidak berubah, ketika kecepatan putaran pergerakan motor yang diizinkan tidak bervariasi, yaitu, ketika kecepatan kendaraan tidak bervariasi. Selanjutnya, batas atas daya listrik regeneratif yang diperoleh dengan operasi regeneratif motor penggerak (13) diatur ke daya listrik yang dikonsumsi dalam pergerakan motor (S5). Gambar yang dipilih: Gambar 2

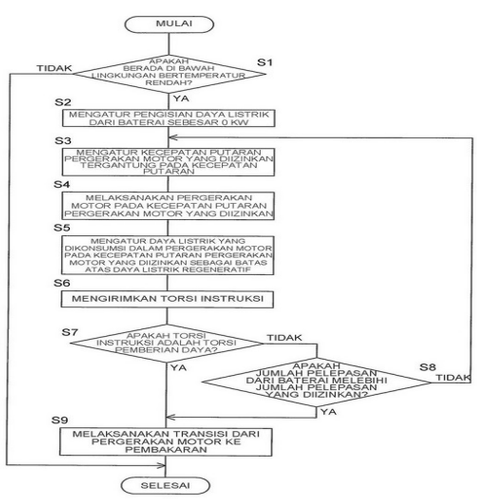


GAMBAR 2

**(20)** **RI Permohonan Paten**

**(19)** **ID** **(11)** **No Pengumuman : 2023/01141** **(13) A**

**(51)** **I.P.C : B 60R 99/00**

**(21)** **No. Permohonan Paten :** P00202106042

**(22)** **Tanggal Penerimaan Permohonan Paten :**
03 Agustus 2021

**(30)** **Data Prioritas :**

| (31) Nomor | (32) Tanggal | (33) Negara |
|---|---|---|
| JP2020-185976 | 06 November 2020 | JP |

**(43)** **Tanggal Pengumuman Paten :**
06 Februari 2023

**(71)** **Nama dan Alamat yang Mengajukan Permohonan Paten :**
DAIHATSU MOTOR CO., LTD.
1-1, Daihatsucho, Ikeda-shi, Osaka 5638651, Japan
Japan

**(72)** **Nama Inventor :**
Yasuki MIO,JP
Hiroyuki SHINOHARA,JP

**(74)** **Nama dan Alamat Konsultan Paten :**
Ir. Migni Myriasandra Noerhadi MIP. MSEL.
PT. BIRO OKTROI ROOSSENO Kantor Taman A-9, Unit A6 & A7 Jl. Dr. Ide Anak Agung Gde Agung (Mega Kuningan) Jakarta 12950, INDONESIA

**(54)** **Judul Invensi :** KENDARAAN

**(57)** **Abstrak :**
Invensi ini mengungkapkan suatu poros transmisi (transaxle) bermotor (5) yang dimuat di dalam ruang mesin (2) kendaraan (1), dan bagian listrik (7) ditempatkan di atas poros transmisi bermotor (5). Panel dasbor (12) berada di bagian belakang ruang mesin (2). Pelat penahan air (9) terletak pada garis lurus (SL) yang melewati antara titik kontak dengan tanah dari ban (8) di satu sisi dan bagian listrik (7), pada sisi panel dasbor (12) terhadap bagian listrik (7), jika dilihat pada arah depan-belakang. Gambar yang dipilih: Gambar 1

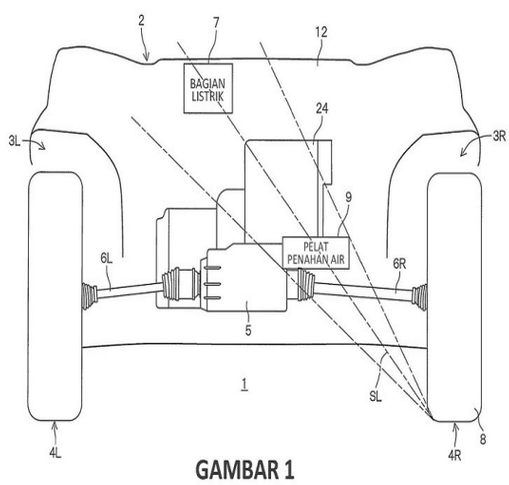


GAMBAR 1

(20) RI Permohonan Paten

(19) ID (11) No Pengumuman : 2023/01400 (13) A

(51) I.P.C : A 23L 3/16,A 23L 19/00

(21) No. Permohonan Paten : P00202105980

(22) Tanggal Penerimaan Permohonan Paten :
02 Agustus 2021

(30) Data Prioritas :
(31) Nomor (32) Tanggal (33) Negara

(43) Tanggal Pengumuman Paten :
09 Februari 2023

(71) Nama dan Alamat yang Mengajukan Permohonan Paten :
Universitas Padjadjaran Bandung
Jl. Ir. Soekarno KM. 21 Jatinangor, Sumedang Indonesia

(72) Nama Inventor :
Dr. Anting Wulandari, S.TP., M.Si,ID
Dr. Efri Mardawati, S.TP., M.T,ID
Erin Nur Fitriani, S.TP,ID

(74) Nama dan Alamat Konsultan Paten :
Universitas Padjadjaran Bandung
Jl. Ir. Soekarno KM. 21 Jatinangor, Sumedang

(54) Judul Invensi : TEKNOLOGI PRODUKSI BLACK GARLIC SEBAGAI PANGAN FUNGSIONAL

(57) Abstrak :

TEKNOLOGI PRODUKSI BLACK GARLIC SEBAGAI PANGAN FUNGSIONAL Invensi ini berhubungan dengan teknologi produksi black garlic sebagai komoditas pangan fungsional. Black garlic adalah produk turunan bawang putih yang dihasilkan dengan perlakuan panas pada temperatur tinggi dengan kelembaban yang terkontrol selama 21 hari tanpa tambahan zat aditif. Pada pengkonsumsiannya black garlic tidak memberikan rasa yang kuat seperti bawang putih segar, ini dikarenakan perubahan yang terjadi pada senyawa Allisin, yang berperan dalam timbulnya bau menyengat pada bawang putih segar. Allisin terkonversi menjadi senyawa antioksidan yang dapat larut dalam air seperti S-allylcysteine, tetrahydro-β-carbolines, alkaloid aktif dan polifenol. Karena senyawa tersebut sangat bermanfaat bagi kesehatan, maka pengembangan produk black garlic secara mandiri dinilai memiliki potensi dan diperlukan. Hasil kajian invensi ini menunjukkan bahwa black garlic yang diproduksi mengandung senyawa polifenol sebesar 23.15 mg/g dan senyawa flavonoid sebesar 9.74 mg/g. Aktivitas antioksidan dari nilai IC50 menunjukkan hasil sebesar 0,602 mg/mL.

(20) RI Permohonan Paten

(19) ID (11) No Pengumuman : 2023/01213 (13) A

(51) I.P.C : C 10L 5/40

(21) No. Permohonan Paten : P00202105979

(22) Tanggal Penerimaan Permohonan Paten :
02 Agustus 2021

(30) Data Prioritas :
(31) Nomor (32) Tanggal (33) Negara

(43) Tanggal Pengumuman Paten :
07 Februari 2023

(71) Nama dan Alamat yang Mengajukan Permohonan Paten :
Universitas Padjadjaran Bandung
Jl. Ir. Soekarno KM. 21 Jatinangor, Sumedang Indonesia

(72) Nama Inventor :
Dr. Efri Mardawati, S.TP., M.T,ID
Musfiq Amrullah, S.TP., M.TP,ID
Dr. Anting Wulandari, S.TP., M.Si,ID

(74) Nama dan Alamat Konsultan Paten :
Universitas Padjadjaran Bandung
Jl. Ir. Soekarno KM. 21 Jatinangor, Sumedang

(54) Judul Invensi : REKAYASA PRODUKSI BIOBRIKET DARI LIMBAH PENGOLAHAN KELAPA SAWIT

(57) Abstrak :
REKAYASA PRODUKSI BIOBRIKET DARI LIMBAH PENGOLAHAN KELAPA SAWIT Invensi ini berhubungan dengan formulasi campuran tandan kosong kelapa sawit dan cangkang kelapa sawit untuk mendaptkan nilai kalor tertinggi dari biobriket. Kajian invensi ini terdiri dari beberapa tahapan yaitu proses karbonisasi, penentuan formulasi campuran TKKS dan cangkang kelapa sawit (CKS), dan optimasi pada proses pembuatan bioriket untuk menghasilkan nilai kalor tertinggi dengan parameter pembuatan biobriket yaitu konsentrasi perekat, tekanan pemadatan, dan lama waktu pengeringan. Hasil proses karbonasi diperoleh rendemen cangkang kelapa sawit meggunakan suhu 450oC selama 150 menit adalah 46%. Hasil analisis proksimat arang TKKS memiliki kadar air 9,23%, kadar zat terbang 16,57%, kadar abu 23,34%, dan karbon tetap 50,86%. Sedangkan cangkang kelapa sawit memiliki kadar air 4,94%, kadar zat terbang 32,84%, kadar abu 5,71%, dan karbon tetap 56,51%. Nilai kalor paling tinggi dihasilkan oleh perlakuan dengan komposisi jumlah cangkang kelapa sawit lebih banyak dibandingkan dengan jumlah tandan kosong kelapa sawit. Komposisi campuran tandan kosong kelapa sawit (TKKS) dan cangkang kelapa sawit (CKS) yang menghasilkan nilai kalor paling tinggi adalah TKKS 25% dan CKS 75%. Nilai kalor optimum biobriket sebesar 6041,26 kal/g dihasilkan dari besaran komposisi nilai faktor perlakuan Konsentrasi bahan perekat 3,317%, faktor tekanan pemadatan 386,54 kg/cm2, dan lama pengeringan 12 jam.

**(20)** **RI Permohonan Paten**

**(19)** **ID** **(11)** **No Pengumuman : 2023/01288** **(13) A**

**(51)** **I.P.C : G 08G 1/09**

**(21)** **No. Permohonan Paten :** P00202105977

**(22)** **Tanggal Penerimaan Permohonan Paten :**
02 Agustus 2021

**(30)** **Data Prioritas :**

| (31) Nomor | (32) Tanggal | (33) Negara |
|---|---|---|
| JP2020-191275 | 17 November 2020 | JP |

**(43)** **Tanggal Pengumuman Paten :**
08 Februari 2023

**(71)** **Nama dan Alamat yang Mengajukan Permohonan Paten :**
DAIHATSU MOTOR CO., LTD.
1-1, Daihatsucho, Ikeda-shi, Osaka 5638651, Japan
Japan

**(72)** **Nama Inventor :**
Naoki SEGAWA ,JP

**(74)** **Nama dan Alamat Konsultan Paten :**
Ir. Migni Myriasandra Noerhadi MIP. MSEL.
PT. BIRO OKTROI ROOSSENO Kantor Taman A-9, Unit A6 & A7 Jl. Dr. Ide Anak Agung Gde Agung (Mega Kuningan) Jakarta 12950, INDONESIA

**(54)** **Judul Invensi :** ALAT PENCEGAH TABRAKAN UJUNG BELAKANG

**(57)** **Abstrak :**

Invensi ini mengungkapkan suatu alat pencegah tabrakan ujung belakang (10) yang mencakup: unit pengenal kendaraan di belakang (20) yang mengenali ada atau tidaknya kendaraan di belakang (X) yakni di dalam jarak yang telah ditentukan dengan kendaraan pemilik (1) selama perjalanan dan yang berjalan sedemikian sehingga mendekati kendaraan pemilik (1); unit pengenal jarak melintang (30) yang mengenali sebagai jarak melintang suatu deviasi pada arah lebar jalan antara posisi berjalan kendaraan pemilik (1) dan posisi berjalan kendaraan di belakang (X); dan unit kendali lampu belakang (70) yang mengendalikan pencahayaan lampu-lampu belakang (7) yang disertakan dalam kendaraan pemilik (1). Unit kendali lampu belakang (70) meningkatkan, sesuai kondisi dimana adanya kendaraan di belakang (X) dikenali, penerangan pencahayaan lampu-lampu belakang (7) lebih daripada ketika adanya kendaraan di belakang (X) tidak dikenali, dan mengubah penerangan pencahayaan lampu-lampu belakang (7) sesuai dengan jarak melintang.

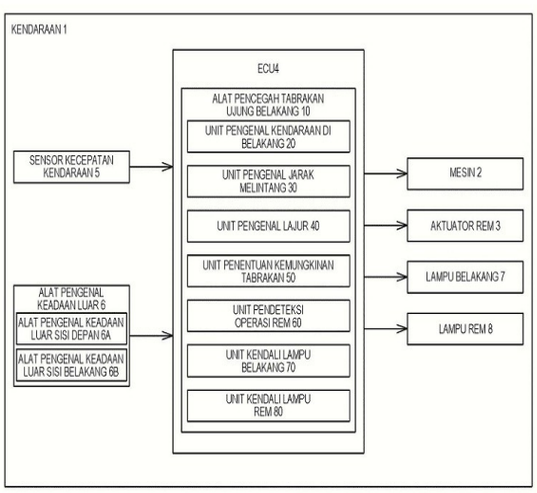


GAMBAR 1

(20) RI Permohonan Paten

(19) ID (11) No Pengumuman : 2023/01402 (13) A

(51) I.P.C : C 06C 9/00,F 42B 12/00

(21) No. Permohonan Paten : P00202105820

(22) Tanggal Penerimaan Permohonan Paten :
28 Juli 2021

(30) Data Prioritas :
(31) Nomor (32) Tanggal (33) Negara

(43) Tanggal Pengumuman Paten :
09 Februari 2023

(71) Nama dan Alamat yang Mengajukan Permohonan Paten :
Lembaga Ilmu Pengetahuan Indonesia
Jl. Jend. Gatot Subroto No. 10, Jakarta Indonesia

(72) Nama Inventor :
Dr. Wahyu Bambang Widayatno,ID
Jayadi, S.T,ID
Denny Lesmana, MSc,ID
Nining Sumawati Asri, M.Sc,ID
Didik Aryanto, M.Sc,ID
Diang Sagita, M.Si,ID
Andi Suhandi, M.Si,ID
Abdul Basyir, M.Si,ID
Dr. Isnaeni,ID
Dr. Agus Sukarto Wismogroho,ID

(74) Nama dan Alamat Konsultan Paten :
Pusat Pemanfaatan dan Inovasi Iptek - LIPI
Jl. Raya Jakarta-Bogor No.KM. 47, Nanggewer Mekar, Cibinong, Bogor, Jawa Barat 16911

(54) Judul Invensi : KOMPOSISI PERUNUT UTAMA PROYEKTIL UNTUK AMUNISI KALIBER KECIL YANG MEMILIKI ENERGI PANAS RENDAH DAN SPEKTRUM EMISI TAJAM DAN METODE PEMBUATANNYA

(57) Abstrak :

Invensi ini berkaitan dengan komposisi dan metode pembuatan dari perunut utama proyektil untuk menghasilkan energi panas rendah dan spektrum emisi yang tajam. Invensi ini terbuat dari material bahan bakar berupa timah atau besi, material pengoksidasi dan sumber warna berupa karbonat (barium) atau oksida (titanium), dan material pengikat berupa polivinil klorida atau gom arab. Ketiga jenis material ini dikombinasikan menjadi suatu material tracer dengan persentase berat tertentu. Material yang digunakan adalah material berukuran kurang dari 37 m, dan dibuat menggunakan metode pencampuran mekanik dua tahap yaitu pencampuran kering menggunakan alat pengocok dan/atau penggiling energi tinggi, dan pencampuran basah menggunakan larutan tertentu menggunakan pencampuran sederhana. Invensi ini dapat menghasilkan energi panas < 700 cal, spektrum emisi yang tajam dengan intensitas tertinggi pada spektrum merah, serta menghasilkan tracer berwarna jingga kemerahan pada saat dipasang dan/atau ditembakkan pada proyektil dari amunisi kaliber 5,56 × 45 mm.

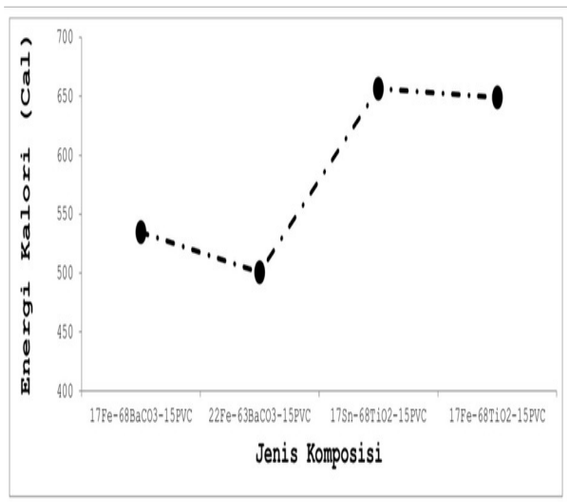


Gambar 1

**(20)** **RI Permohonan Paten**

**(19)** **ID** **(11)** **No Pengumuman : 2023/01136** **(13) A**

**(51)** **I.P.C : B 29C 64/00,B 33Y 10/00**

**(21)** **No. Permohonan Paten :** P00202105952

**(22)** **Tanggal Penerimaan Permohonan Paten :**
01 Agustus 2021

**(30)** **Data Prioritas :**
(31) Nomor (32) Tanggal (33) Negara

**(43)** **Tanggal Pengumuman Paten :**
06 Februari 2023

**(71)** **Nama dan Alamat yang Mengajukan Permohonan Paten :**
Institut Teknologi Bandung
Divisi HaKI dan Hukum LPIK ITB, Jl. Ganesha No.15 F Bandung Indonesia

**(72)** **Nama Inventor :**
Isa Anshori, S.T., M.Eng., Ph.D.,ID
Dr. Mohammad Rizki Akbar, dr., M.Kes, Sp.JP(K),ID
Dr.-Ing Arfat Pradana,ID
Vincent Lukito, S.T.,ID
Lavita Nur'aviana Rizalputri, S.T.,ID
Dr. Murni Handayani, S.Si, M.Sc,ID
Mas Rizky Anggun Adipurna Syamsunarno, dr., M.Kes, Ph.D,ID
Rafita Erli Adhawiyah, S.T.,ID

**(74)** **Nama dan Alamat Konsultan Paten :**
Institut Teknologi Bandung
Divisi HaKI dan Hukum LPIK ITB, Jl. Ganesha No.15 F Bandung

**(54)** **Judul Invensi :** METODE FABRIKASI PLATFORM FLUIDA BERDIMENSI HINGGA SUBMILLIMETER BERBASIS CETAK TIGA DIMENSI (3D)

**(57)** **Abstrak :**
Mikrofluida merupakan ilmu dan sistem teknologi yang menerapkan proses manipulasi cairan dalam skala yang sangat kecil. Metode fabrikasi platform atau perangkat mikrofluida pada umumnya membutuhkan biaya yang cukup besar dan peralatan yang cukup kompleks, proses yang rumit dan panjang, serta akses terhadap laboratorium. Invensi ini bertujuan menyediakan metode alternatif fabrikasi platform mikrofluida modular menggunakan mesin cetak 3D komersial berbasis stereolitografi yang cepat, rendah biaya, tidak membutuhkan akses khusus terhadap peralatan laboratorium, dan fleksibel untuk penggunaan ulang, dengan melakukan pengubahan parameter, pengaturan orientasi dan peletakan penyangga cetak, serta melakukan modifikasi paska pencetakan.

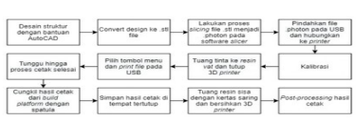


Gambar 1

**(20)** **RI Permohonan Paten**

**(19)** **ID** **(11)** **No Pengumuman : 2023/01209** **(13) A**

**(51)** **I.P.C : B 62J 17/04,B 62J 17/00**

**(21)** **No. Permohonan Paten :** P00202206703

**(22)** **Tanggal Penerimaan Permohonan Paten :**
22 Juni 2022

**(30)** **Data Prioritas :**

| (31) Nomor | (32) Tanggal | (33) Negara |
|---|---|---|
| 2021-110291 | 01 Juli 2021 | JP |

**(43)** **Tanggal Pengumuman Paten :**
07 Februari 2023

**(71)** **Nama dan Alamat yang Mengajukan Permohonan Paten :**
Nifco Inc.
5-3 Hikarinooka, Yokosuka-shi, Kanagawa, 239-8560 Japan Japan

**(72)** **Nama Inventor :**
Hajime NAOI,JP
Ryo KUROSAWA,JP
Masashi NAGAYAMA,JP

**(74)** **Nama dan Alamat Konsultan Paten :**
Yenny Halim
ACEMARK, Jl. Cikini Raya No. 58 G-H, Jakarta 10330, Indonesia

**(54)** **Judul Invensi :** PENGHALANG ANGIN UNTUK KENDARAAN JENIS TUNGGANG SADEL

**(57)** **Abstrak :**
Suatu penghalang angin untuk suatu kendaraan jenis tunggang sadel meliputi: suatu alas yang dikonfigurasi untuk dipasang tetap ke suatu bodi kendaraan; suatu braket meteran yang dipasang ke suatu bagian pemasangan yang disediakan di suatu bagian belakang alas dan menopang suatu meteran untuk menampilkan informasi kendaraan; suatu penahan yang dipasang secara dapat digerakkan ke alas; suatu komponen penghalang angin yang dipasang ke penahan; suatu bagian pengencang sisi-alas yang disediakan di bagian pemasangan; dan suatu bagian pengencang sisi-braket yang disediakan di braket meteran dan dikencangkan ke bagian pengencang sisi-alas dengan suatu komponen pengencang.

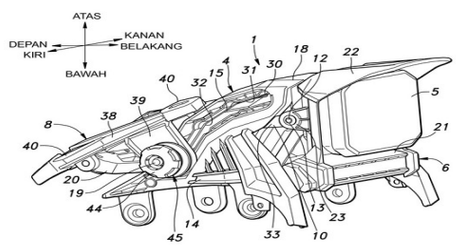


Gambar 2

(20) RI Permohonan Paten

(19) ID (11) No Pengumuman : 2023/01332 (13) A

(51) I.P.C : C 07D 239/38,C 07D 413/12

(21) No. Permohonan Paten : P00202207031

(22) Tanggal Penerimaan Permohonan Paten :
02 Desember 2020

(30) Data Prioritas :

| (31) Nomor | (32) Tanggal | (33) Negara |
|---|---|---|
| 62/942,490 | 02 Desember 2019 | US |

(43) Tanggal Pengumuman Paten :
09 Februari 2023

(71) Nama dan Alamat yang Mengajukan Permohonan Paten :
FMC CORPORATION
2929 Walnut Street Philadelphia, PA 19104 United States of America

(72) Nama Inventor :
Junbae HONG,US

(74) Nama dan Alamat Konsultan Paten :
Maulitta Pramulasari
Mirandah Asia Indonesia Sudirman Plaza, Plaza Marein Lantai 10E Jalan Jenderal Sudirman Kavling 76-78

(54) Judul Invensi : PROSES UNTUK SINTESIS DARI 2-TIOALKIL PIRIMIDIN

(57) Abstrak :
Metode untuk membuat senyawa dari Rumus 1 dan senyawa darinya, yang meliputi memberi perlakuan senyawa dari Rumus 2 dengan senyawa dari Rumus 3 dan mereaksikan zat antara yang dihasilkan dari Rumus 4 dengan senyawa dari Rumus 5 (atau garam darinya) Senyawa dari Rumus 1, yang dibuat oleh metode di atas, dapat digunakan untuk membuat senyawa dari Rumus 8 di mana R2, R3, R4, m dan r adalah seperti yang ditetapkan dalam pengungkapan ini. Metode untuk membuat senyawa dari Rumus 1 dan senyawa darinya, yang meliputi memberi perlakuan senyawa dari Rumus 2 dengan senyawa dari Rumus 3 dan mereaksikan zat antara yang dihasilkan dari Rumus 4 dengan senyawa dari Rumus 5 (atau garam darinya) Senyawa dari Rumus 1, yang dibuat oleh metode di atas, dapat digunakan untuk membuat senyawa dari Rumus 8 di mana R2, R3, R4, m dan r adalah seperti yang ditetapkan dalam pengungkapan ini.

(20) RI Permohonan Paten

(19) ID (11) No Pengumuman : 2023/01327 (13) A

(51) I.P.C : C 25B 1/04,C 25B 9/00,G 06Q 50/06,H 01M 8/0656,H 01M 8/04,H 02J 3/38,H 02J 15/00

(21) No. Permohonan Paten : P00202210151

(22) Tanggal Penerimaan Permohonan Paten :
17 Februari 2021

(30) Data Prioritas :

| (31) Nomor | (32) Tanggal | (33) Negara |
|---|---|---|
| 2020-036883 | 04 Maret 2020 | JP |

(43) Tanggal Pengumuman Paten :
09 Februari 2023

(71) Nama dan Alamat yang Mengajukan Permohonan Paten :
LAND BUSINESS CO.,LTD.
KASUMIGASEKI BUILDING, 2-5, KASUMIGASEKI 3-CHOME, CHIYODA-KU Tokyo 1006030 Japan

(72) Nama Inventor :
KAMEI Masamichi,JP

(74) Nama dan Alamat Konsultan Paten :
Arifia Jauharia Fajra S.T., S.H.
Suite 701, Pondok Indah Office Tower 2 Jl. Sultan Iskandar Muda Kav. V-TA, Pondok Indah Jakarta 12310, Indonesia

(54) Judul Invensi : SISTEM PEMASOK DAYA AREA-LUAS

(57) Abstrak :
Suatu sistem pemasok daya area-luas dari invensi ini memiliki suatu dampak yang kecil pada lingkungan dan adalah sangat ekonomis, sebagai suatu jaringan pemasok daya area-luas yang menggunakan energi hidrogen tanpa memerlukan menara-menara transmisi konvensional, dan lain-lain, sistem pemasok daya area-luas tersebut mencakup: suatu pembangkit listrik primer; suatu fasilitas produksi hidrogen yang memproduksi hidrogen dengan menggunakan listrik dari pembangkit listrik primer; suatu fasilitas penyimpanan hidrogen primer yang terdistribusi pada suatu area yang luas; suatu fasilitas penyimpanan hidrogen sekunder yang terdistribusi untuk masing-masing fasilitas penyimpanan hidrogen primer; suatu jaringan daya regional yang mengirimkan daya ke fasilitas-fasilitas pengonsumsi daya atau unit-unit tempat tinggal di dalam suatu area residensial; suatu fasilitas penghasil daya sekunder yang dipasang di dalam area residensial dan mengonversi hidrogen yang diangkut melalui fasilitas penyimpanan hidrogen primer atau fasilitas penyimpanan hidrogen sekunder menjadi daya listrik; dan suatu sarana transportasi seperti suatu trailer untuk mengangkut hidrogen antara fasilitas produksi hidrogen dan fasilitas penyimpanan hidrogen primer, antara fasilitas penyimpanan hidrogen primer dan fasilitas penyimpanan hidrogen sekunder, dan antara fasilitas penyimpanan hidrogen primer atau fasilitas penyimpanan hidrogen sekunder dan fasilitas penghasil daya sekunder.

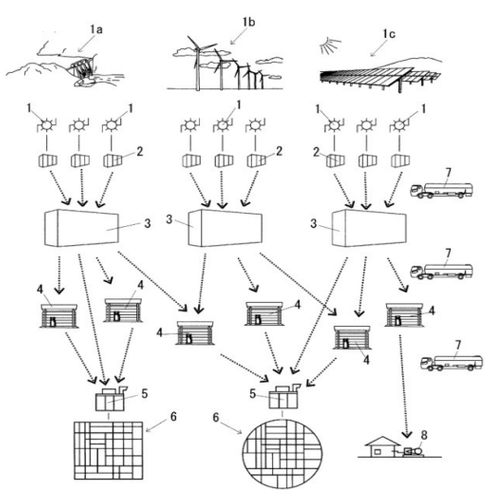


Gambar 1

**(20)** **RI Permohonan Paten**

**(19)** **ID** **(11)** **No Pengumuman : 2023/01283** **(13) A**

**(51)** **I.P.C : A 23L 33/105**

**(21)** **No. Permohonan Paten :** P00202213666

**(22)** **Tanggal Penerimaan Permohonan Paten :**
27 Mei 2021

**(30)** **Data Prioritas :**

| (31) Nomor | (32) Tanggal | (33) Negara |
|---|---|---|
| 63/031,775 | 29 Mei 2020 | US |
| 17/330,504 | 26 Mei 2021 | US |

**(43)** **Tanggal Pengumuman Paten :**
08 Februari 2023

**(71)** **Nama dan Alamat yang Mengajukan Permohonan Paten :**
CHEMTOR, LP
1400 Blackjack St, Lockhart, Texas 78644 United States of America

**(72)** **Nama Inventor :**
LANIER, William,US
DAVIS, Scott,US

**(74)** **Nama dan Alamat Konsultan Paten :**
Marolita Setiati
PT SPRUSON FERGUSON INDONESIA, Graha Paramita 3B Floor Zona D Jl. Denpasar Raya Blok D2 Kav.8 Kuningan

**(54)** **Judul Invensi :** PEMURNIAN DAN EKSTRAKSI KANABINOID

**(57)** **Abstrak :**

Suatu metode untuk pemurnian dan ekstraksi kanabinoid termasuk: menyediakan suatu minyak kanabinoid yang termasuk fosfolipid dan asam kanabinoid; mengontakkan minyak kanabis dengan suatu pelarut deguming, di mana pelarut deguming dan minyak kanabis pada dasarnya tidak bercampur; dan memisahkan suatu fase berair yang termasuk pelarut deguming dan sekurang-kurangnya suatu bagian fosfolipid dari suatu fase minyak yang termasuk minyak kanabis. Metode tersebut lebih lanjut juga termasuk mengontakkan fase minyak dengan suatu pelarut ekstraksi, di mana pelarut ekstraksi dan fase minyak pada dasarnya tidak bercampur; dan memisahkan suatu fase berair yang termasuk pelarut ekstraksi dan sekurang-kurangnya suatu bagian dari asam kanabinoid dari suatu fase pelarut minyak kedua yang termasuk fase minyak dan/atau hanya kanabinoid yang dibebaskan setelah pengasaman pelarut ekstraksi.

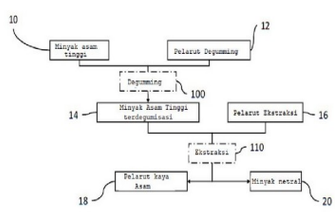


Gambar 1

(20) RI Permohonan Paten

(19) ID (11) No Pengumuman : 2023/01152 (13) A

(51) I.P.C : A 61M 15/08,A 61M 16/06,A 61M 11/00,A 61M 15/00,B 65D 83/00,G 07F 13/10,G 07F 13/08,G 07F 7/06,G 07F 13/02,G 07F 17/00,G 16H 20/13

(21) No. Permohonan Paten : P00202300238

(22) Tanggal Penerimaan Permohonan Paten :
09 Juli 2021

(30) Data Prioritas :

| (31) Nomor | (32) Tanggal | (33) Negara |
|---|---|---|
| 20185705.9 | 14 Juli 2020 | EP |
| 21154205.5 | 29 Januari 2021 | EP |

(43) Tanggal Pengumuman Paten :
06 Februari 2023

(71) Nama dan Alamat yang Mengajukan Permohonan Paten :
STAMFORD DEVICES LIMITED
Galway Business Park, Dangan Galway, H91 HE94 Ireland

(72) Nama Inventor :
John POWER,IE
Ronan MACLOUGHLIN,IE
Micheal CASEY,IE
Conor DUFFY,IE
Aidan DUFFY,IE

(74) Nama dan Alamat Konsultan Paten :
Budi Rahmat S.H.,
Jalan Griya Agung No 21 Blok M3 Komplek Griya Inti Sentosa Sunter

(54) Judul Invensi : PERALATAN DAN METODE PEMBERIAN VAKSIN

(57) Abstrak :

Suatu peralatan (100) penyalur untuk digunakan oleh pengguna untuk mengambil ruang (110), mengisi ruang dengan vaksin aerosol atau obat lain (104), dan membuang ruang yang terpakai (120). Tampilan (103) memberikan instruksi untuk mendorong inhalasi langsung oleh pengguna dari ruang yang disalurkan dan diisi. Peralatan memungkinkan pemberian vaksin yang sangat cepat ke sejumlah besar orang. Peralatan penyalur aerosol mendeteksi ruang berada dalam posisi yang benar dan menghantarkan dosis aerosol yang ditentukan-sebelumnya. Setelah dosis dihantarkan indikator visual dan/atau suara menginformasikan pengguna bahwa ruang diisi dan pengguna dapat melakukan inhalasi. Ruang aerosol dosis tunggal (110) dioptimalkan untuk pemberian efisien aerosol.

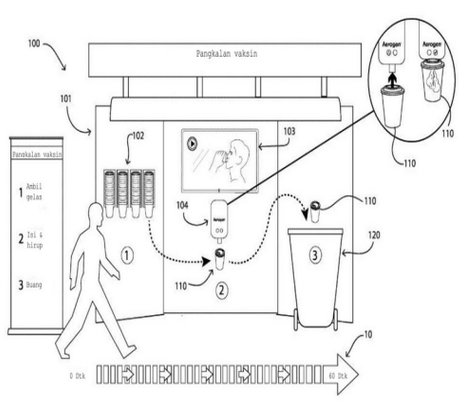


Gambar 1

(20) RI Permohonan Paten

(19) ID (11) No Pengumuman : 2023/01313 (13) A

(51) I.P.C : A 61K 38/22,G 01N 33/74,G 01N 33/68

(21) No. Permohonan Paten : P00202211150

(22) Tanggal Penerimaan Permohonan Paten :
15 Maret 2021

(30) Data Prioritas :

| (31) Nomor | (32) Tanggal | (33) Negara |
|---|---|---|
| 20163406.0 | 16 Maret 2020 | EP |
| 62/990,171 | 16 Maret 2020 | US |
| 63/015,102 | 24 April 2020 | US |
| 20179738.8 | 12 Juni 2020 | EP |
| 21153847.5 | 27 Januari 2021 | EP |
| 63/142,370 | 27 Januari 2021 | US |

(43) Tanggal Pengumuman Paten :
09 Februari 2023

(71) Nama dan Alamat yang Mengajukan Permohonan Paten :
ADRENOMED AG
Neuendorfstraße 15A, 16761 Hennigsdorf, Germany
Germany

(72) Nama Inventor :
BERGMANN, Andreas,DE

(74) Nama dan Alamat Konsultan Paten :
Prudence Jahja S.H.,LL.M
Januar Jahja and Partners, Menara Batavia lantai 19, Jalan K.H. Mas Mansyur Kavling 126

(54) Judul Invensi : PRO-ADRENOMEDULLIN ATAU FRAGMENNYA PADA PASIEN YANG TERINFEKSI VIRUS CORONA DAN PENGOBATAN DENGAN PENGIKAT TERHADAP ADRENOMEDULLIN

(57) Abstrak :

Materi pokok dari invensi ini adalah suatu metode untuk (a) mendiagnosis atau memprediksi risiko perburukkan yang mengancam jiwa atau kejadian yang merugikan atau (b) memprognosis kroniskekronisan atau (c) memprediksi atau memantau keberhasilan suatu terapi atau intervensi pada pasien yang terinfeksi virus Corona, metode tersebut mencakup: menentukan kadar pro-Adrenomedullin (SEQ ID No. 31) atau fragmennya dalam sampel cairan tubuh pasien tersebut, membandingkan kadar pro-Adrenomedullin atau fragmennya tersebut dengan ambang batas yang telah ditentukan sebelumnya atau dengan kadar pro-Adrenomedullin atau fragmennya yang telah diukur sebelumnya, dan menghubungkan kadar pro-Adrenomedullin atau fragmennya tersebut dengan risiko perburukkan yang mengancam jiwa atau suatu kejadian yang merugikan, atau menghubungkan kadar pro-Adrenomedullin atau fragmennya tersebut dengan kroniskekronisan, atau menghubungkan kadar pro-Adrenomedullin atau fragmennya tersebut dengan keberhasilan suatu terapi atau intervensi, dimana pro-Adrenomedullin atau fragmennya tersebut dipilih dari kelompok yang terdiri dari PAMP (SEQ ID No. 32), MR-proADM (SEQ ID No. 33), ADM-NH2 (SEQ ID No. 20), ADM-Gly (SEQ ID No. 21) dan CT-proADM (SEQ ID No. 34). Materi pokok dari invensi ini adalah suatu antibodi Anti-adrenomedullin (ADM) atau fragmen antibodi anti-ADM atau perancah non-Ig anti-ADM untuk digunakan dalam terapi atau intervensi pada pasien yang terinfeksi virus Corona.

(20) RI Permohonan Paten

(19) ID (11) No Pengumuman : 2023/01322 (13) A

(51) I.P.C : C 25C 3/16,C 25C 3/08,C 25C 3/06

(21) No. Permohonan Paten : P00202213450

(22) Tanggal Penerimaan Permohonan Paten :
25 Mei 2021

(30) Data Prioritas :

| (31) Nomor | (32) Tanggal | (33) Negara |
|---|---|---|
| 2007782.2 | 26 Mei 2020 | GB |

(43) Tanggal Pengumuman Paten :
09 Februari 2023

(71) Nama dan Alamat yang Mengajukan Permohonan Paten :
DUBAI ALUMINIUM PJSC
PO Box 3627 Dubai United Arab Emirates

(72) Nama Inventor :
JONQUA, Bernard,AE
MUKHANOV, Alexander,AE
MUSTAFA, Mustafa,AE

(74) Nama dan Alamat Konsultan Paten :
Pardomuan Oloan Lubis S.T.
Plaza SUA 2nd Floor Jalan Prof. Dr. Soepomo, S.H. Nomor 27

(54) Judul Invensi : RANGKAIAN KATODA DENGAN SISTEM KOLEKTOR BAR LOGAM UNTUK SEL ELEKTROLITIK YANG SESUAI UNTUK PROSES HALL-HÉROULT

(57) Abstrak :
Rangkaian katoda (C) terdiri atas badan katoda (1) yang terbuat dari bahan berkarbonasi, disediakan dengan setidaknya satu lubang (17), lubang tersebut disediakan dengan dinding sisi (17A, 17B) parallel terhadap arah longitudinal (A17) dari lubang tersebut, dan juga setidaknya satu sistem kolektor bar katoda (3,5), juga disebut sistem bar, sistem bar tersebut terbuat dari bahan logam, secara khusus terbuat dari tembaga, masing-masing sistem bar menjadi setidaknya sebagian diterima dalam masing-masing lubang badan katoda, masing-masing sistem bar disediakan dengan yang juga disebut dinding sisi eksternal (36B,46B), yang berkontak dengan dinding sisi lubang tersebut. Menurut invensi ini masing-masing sistem bar terdiri atas dua bar yang berbeda, juga disebuat bar individu (30,40,50,60), masing-masing bar individu disediakan dengan dinding sisi eksternal (36B,36B) yang berkontak dengan dinding sisi (17A,17B) masing-masing dari lubang, setiap bar individu juga disediakan dengan yang juga disebut dinding sisi internal (35,45), dinding sisi internal dari bar individu saling berdampingan, sedangkan sarana pemeliharaan (8,108) disediakan, yang diadaptasi untuk menjaga bar individu tersebut, sehingga dinding sisi eksternal dari masing-masing bar dipertahankan dengan kuat dalam kontak dengan masing-masing dinding sisi luar dari slot tersebut.

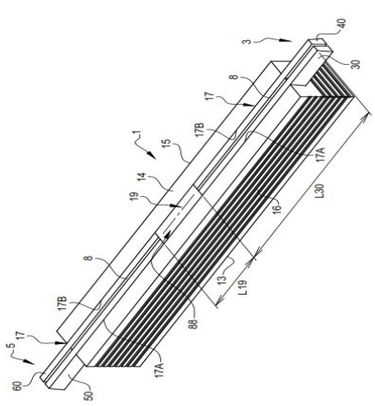


Gambar 2

(20) RI Permohonan Paten

(19) ID (11) No Pengumuman : 2023/01278 (13) A

(51) I.P.C : A 61M 5/44,A 61M 5/148

(21) No. Permohonan Paten : P00202213537

(22) Tanggal Penerimaan Permohonan Paten :
29 April 2021

(30) Data Prioritas :

| (31) Nomor | (32) Tanggal | (33) Negara |
|---|---|---|
| PA 2020 70274 | 30 April 2020 | DK |

(43) Tanggal Pengumuman Paten :
08 Februari 2023

(71) Nama dan Alamat yang Mengajukan Permohonan Paten :
OSAA INNOVATION APS
Kongens Vænge 49 3400 Hillerød Denmark

(72) Nama Inventor :
HESSAM, Ahmed, Abdullah,DK

(74) Nama dan Alamat Konsultan Paten :
Marodin Sijabat S.H
Adastra An Intellectual Property Firm Epi Walk Building 3 rd Floor Jl. HR Rasuna Said No. 306, Rt 2/Rw 5 Karet Kuningan Setia Budi

(54) Judul Invensi : RAKITAN DAN SISTEM YANG COCOK UNTUK MENYALURKAN CAIRAN DARI KANTONG KOMPRESIBEL

(57) Abstrak :
Rakitan dan sistem yang cocok untuk menyalurkan cairan dari kantong kompresibel, seperti untuk pengobatan IV dari seorang pasien. Rakitan mencakup peralatan dan tikar fleksibel. Peralatan mencakup rumahan dengan ujung penyalur dan ujung belakang yang berlawanan, lantai yang meliputi permukaan lantai datar, sepasang lintasan pemandu sejajar dan susunan rol yang mencakup badan rol. Susunan rol memiliki ujung susunan rol pertama dan ujung susunan rol kedua yang berikatan secara berturut-turut dengan masing-masing lintasan pemandu. Lebar memiliki ujung tikar pertama, yang dipasang ke atau disesuaikan untuk dipasang ke badan rol dan lebar terletak setidaknya sebagian pada lantai datar antara lintasan-lintasan pemandu.

1/24

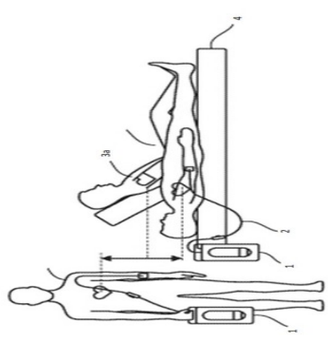

Gb. 1

(20) RI Permohonan Paten

(19) ID (11) No Pengumuman : 2023/01215 (13) A

(51) I.P.C : G 06F 21/86,H 04L 12/28,H 04L 12/12

(21) No. Permohonan Paten : P00202211960

(22) Tanggal Penerimaan Permohonan Paten :
24 Maret 2021

(30) Data Prioritas :

| (31) Nomor | (32) Tanggal | (33) Negara |
|---|---|---|
| 16/833,396 | 27 Maret 2020 | US |

(43) Tanggal Pengumuman Paten :
08 Februari 2023

(71) Nama dan Alamat yang Mengajukan Permohonan Paten :
SECURKART LLC
55 Capital Boulevard, Ste 203, Rocky Hill, Connecticut 06067 United States of America

(72) Nama Inventor :
TAN, Alan,US

(74) Nama dan Alamat Konsultan Paten :
Marolita Setiati
PT SPRUSON FERGUSON INDONESIA, Graha Paramita 3B Floor Zona D Jl. Denpasar Raya Blok D2 Kav.8 Kuningan

(54) Judul Invensi : SISTEM DAN ALAT JARINGAN AMAN BERGERAK

(57) Abstrak :
Suatu sistem dan alat keamanan bergerak yang menyediakan suatu alat jaringan yang diamankan secara fisik untuk memperluas suatu jaringan rumah dimana pun di dunia dimana ada akses ke daya diungkapkan. Sistem dan alat keamanan bergerak tersebut memiliki keamanan logis dan fisik terintegrasi dan dapat diangkut ke dalam suatu area tanpa koneksi internet dan mandiri dan aman. Sistem dan alat keamanan bergerak meliputi suatu rumahan yang melingkupi suatu peralatan komputasi, suatu mekanisme kontrol akses untuk mengamankan suatu pintu rumahan dalam suatu posisi tertutup, dan suatu modul kontrol keamanan untuk melindungi data yang disimpan pada peralatan komputasi dan menyediakan otentikasi untuk mengakses pelingkup. Suatu pemasok daya cadangan yang didukung oleh rumahan dan suatu perute nirkabel untuk menyediakan akses jaringan nirkabel ke jaringan rumah jarak jauh juga dapat disediakan.

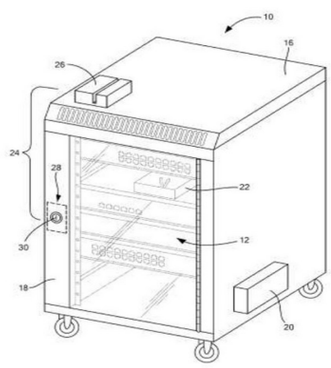


GAMBAR 1

(20) RI Permohonan Paten

(19) ID (11) No Pengumuman : 2023/01343 (13) A

(51) I.P.C : H 04W 72/04,H 04W 74/00

(21) No. Permohonan Paten : P00202301001

(22) Tanggal Penerimaan Permohonan Paten :
18 September 2020

(30) Data Prioritas :
(31) Nomor (32) Tanggal (33) Negara

(43) Tanggal Pengumuman Paten :
09 Februari 2023

(71) Nama dan Alamat yang Mengajukan Permohonan Paten :
QUALCOMM INCORPORATED
5775 Morehouse Drive, San Diego, California 92121-1714 United States of America

(72) Nama Inventor :
OZTURK, Ozcan,US
ZHENG, Ruiming,CN

(74) Nama dan Alamat Konsultan Paten :
Anisa Ambadar S.H., LL.M.
Jl. Proklamasi No. 79, Pegangsaan, Menteng, Jakarta

(54) Judul Invensi : PENINGKATAN PEMANTAUAN UNTUK AKSES ACAK

(57) Abstrak :
Aspek terkait dengan durasi jendela pemantauan yang dapat dikonfigurasi untuk akses acak. Dalam beberapa contoh, durasi jendela pemantauan yang dikurangi dapat digunakan oleh peralatan pengguna (UE) untuk memantau pesan akses acak yang dikirimkan oleh stasiun pangkalan. Durasi jendela pemantauan yang dikurangi dapat dikonfigurasi sebagai offset dari waktu transmisi pesan akses acak pertama oleh UE atau sebagai durasi waktu yang dikurangi yang diukur dari waktu transmisi pesan akses acak pertama. Durasi jendela pemantauan yang dapat dikonfigurasi dapat dikaitkan dengan jendela pemantauan respons akses acak, jendela pemantauan resolusi pertentangan akses acak, atau akses acak jendela respons msgB.

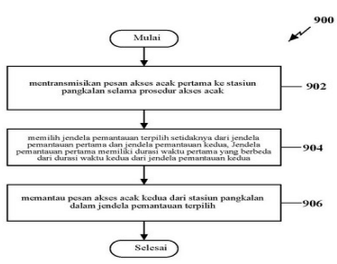


GAMBAR 9

**(20)** **RI Permohonan Paten**

**(19)** **ID** **(11)** **No Pengumuman : 2023/01259** **(13) A**

**(51)** **I.P.C : H 04N 19/895,H 04N 19/44**

**(21)** **No. Permohonan Paten :** P00202211137

**(22)** **Tanggal Penerimaan Permohonan Paten :**
15 Maret 2021

**(30)** **Data Prioritas :**

| (31) Nomor | (32) Tanggal | (33) Negara |
|---|---|---|
| 20305293.1 | 20 Maret 2020 | EP |
| 20315190.7 | 17 April 2020 | EP |

**(43)** **Tanggal Pengumuman Paten :**
08 Februari 2023

**(71)** **Nama dan Alamat yang Mengajukan Permohonan Paten :**
INTERDIGITAL VC HOLDINGS FRANCE
975 avenue des Champs Blancs, 35576 Cesson Sevigne France

**(72)** **Nama Inventor :**
NASER, Karam,IQ
LE LEANNEC, Fabrice,FR
POIRIER, Tangi,FR
DE LAGRANGE, Philippe,FR

**(74)** **Nama dan Alamat Konsultan Paten :**
Marolita Setiati
PT SPRUSON FERGUSON INDONESIA, Graha Paramita 3B Floor Zona D Jl. Denpasar Raya Blok D2 Kav.8 Kuningan

**(54)** **Judul Invensi :** METODE DAN PERANGKAT UNTUK PENGENKODEAN DAN PENDEKODEAN CITRA

**(57)** **Abstrak :**
Metode untuk mendekodekan, metode yang terdiri atas: memperoleh (501) representasi bitstream dari sekuens video yang dienkodekan; memperoleh (502) informasi pertama yang mengindikasikan apakah kontainer dari tipe pertama yang menyediakan setidaknya satu parameter pengodean tidak ada dari bitstream; memeriksa nilai dari elemen sintaks pertama yang mengindikasikan apakah alat pengodean yang menggunakan setidaknya satu parameter pengodean diaktifkan untuk blok saat ini pada sampel dari citra sekuens video; dan, mengadaptasikan pendekodean blok saat ini dalam kasus tidak adanya kontainer ketika elemen sintaks kedua mengindikasikan pengaktifan alat pengodean.

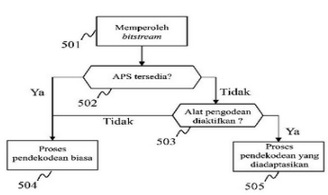


Gambar 5

(20) RI Permohonan Paten

(19) ID (11) No Pengumuman : 2023/01268 (13) A

(51) I.P.C : C 25C 3/08,C 25C 7/06

(21) No. Permohonan Paten : P00202212857

(22) Tanggal Penerimaan Permohonan Paten :
30 April 2021

(30) Data Prioritas :

| (31) Nomor | (32) Tanggal | (33) Negara |
|---|---|---|
| 63/018,680 | 01 Mei 2020 | US |

(43) Tanggal Pengumuman Paten :
08 Februari 2023

(71) Nama dan Alamat yang Mengajukan Permohonan Paten :
ELYSIS LIMITED PARTNERSHIP
1 Place Ville Marie, Suite 2323 Montreal, Québec H3B 3M5 Canada

(72) Nama Inventor :
BARDET, Benoit,FR
BECASSE, Sebastien,FR
D'ASTOLFO, Leroy,US
FORS, John,SE
NOIZET, Alain,FR
PETITJEAN, Bruno,FR

(74) Nama dan Alamat Konsultan Paten :
Emirsyah Dinar
Gedung Graha Pratama Lantai 15 Jalan MT. Haryono Kavling 15

(54) Judul Invensi : SISTEM DAN PROSES UNTUK MENGHIDUPKAN SEL ELEKTROLITIK

(57) Abstrak :
Diungkapkan sistem dan proses untuk menghidupkan sel elektrolitik. Sistem dan proses tersebut secara khusus disesuaikan untuk memanaskan awal sel elektrolitik atau bejana yang memiliki katode-katode sebelum memasang anode yang dipanaskan awal dalam sel, untuk produksi logam (contohnya aluminium). Sistem tersebut meliputi satu atau lebih pemanas listrik yang dipasang dalam sel sebagai pengganti dari rakitan anode dan dapat digunakan dengan rendaman kering atau rendaman leleh cair (contohnya kriolit). Sel disukai dipanaskan awal oleh pemanas awal sel sebanyak rakitan anode. Pemanas awal sel disukai ditenagai oleh arus yang tersedia dalam busbar bejana. Invensi ini ramah terhadap lingkungan karena disukai disesuaikan untuk memanaskan awal sel yang bekerja dengan anode lembam atau anode evolusi oksigen. Lebih jauh, proses penghidupan memungkinkan untuk mengoptimalkan/mengurangi waktu yang diperlukan untuk menghidupkan sel elektrolitik, sekaligus menjamin bahan-bahan yang terletak di dalam sel.

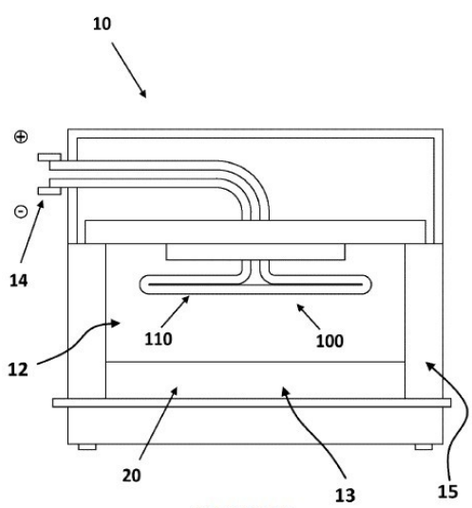


GAMBAR 7

(20) RI Permohonan Paten

(19) ID (11) No Pengumuman : 2023/01350 (13) A

(51) I.P.C : C 23G 3/02

(21) No. Permohonan Paten : P00202213751

(22) Tanggal Penerimaan Permohonan Paten :
15 Desember 2020

(30) Data Prioritas :

| (31) Nomor | (32) Tanggal | (33) Negara |
|---|---|---|
| 202020683543.9 | 29 April 2020 | CN |

(43) Tanggal Pengumuman Paten :
09 Februari 2023

(71) Nama dan Alamat yang Mengajukan Permohonan Paten :
WISDRI ENGINEERING & RESEARCH INCORPORATION LIMITED
WANG, Jing 33 University Garden Road, Donghu New Technology Development Zone Wuhan, Hubei 430000 China

(72) Nama Inventor :
JIA, Honglei,CN
LIAO, Yanlin,CN
LI, Suzhen,CN
LI, Hao,CN

(74) Nama dan Alamat Konsultan Paten :
Maria Carola D Monintja S.H.,M.H.
Wisma 46 Lt. 48 Jl. Jend. Sudirman Kav. 1

(54) Judul Invensi : SEJENIS SISTEM PENGAWETAN ASAM ELEKTROLISIS BAJA STRIP HEMAT ENERGI DAN RAMAH LINGKUNGAN

(57) Abstrak :

Model utilitas ini menyediakan sejenis sistem pengawetan asam elektrolisis baja strip hemat energi dan ramah lingkungan yang mencakup tangki elektrolisis, botol sirkulasi elektrolit, tangki penyikatan, botol sirkulasi penyikatan, menara pemurnian kabut asam dan perangkat pemurnian elektrolit. Botol sirkulasi elektrolit dan tangki elektrolisis membentuk putaran tertutup, botol sirkulasi penyikatan dan tangki penyikatan membentuk putaran tertutup, botol sirkulasi elektrolit dan bagian dasar botol sirkulasi penyikatan terhubung dengan saluran masuk cairan perangkat pemurnian elektrolit. Saluran keluar cairan dari perangkat pemurnian elektrolit terhubung ke saluran masuk cairan dari botol sirkulasi elektrolit. Saluran keluar kabut asam dari tangki elektrolisis, botol sirkulasi elektrolit, tangki penyikatan dan botol sirkulasi penyikatan semuanya terhubung ke saluran masuk udara menara pemurnian kabut asam. Menara pemurnian kabut asam terhubung secara eksternal dengan pipa pasokan air. Saluran keluar cairan di bagian bawah menara pemurnian kabut asam terhubung ke bagian atas menara pemurnian kabut asam melalui pipa sirkulasi eksternal.

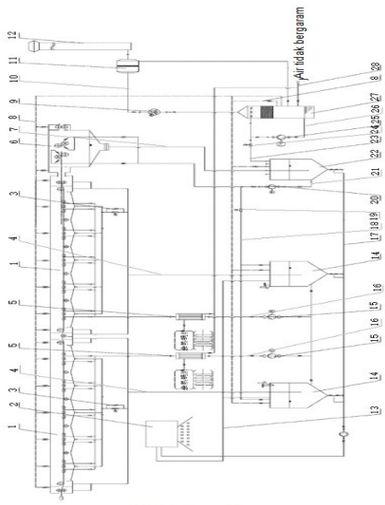


Gambar 1

(20) RI Permohonan Paten

(19) ID (11) No Pengumuman : 2023/01224 (13) A

(51) I.P.C : A 61K 8/898,A 61K 8/891,A 61K 8/41,A 61K 8/06,A 61Q 5/12

(21) No. Permohonan Paten : P00202212090

(22) Tanggal Penerimaan Permohonan Paten :
15 Juni 2021

(30) Data Prioritas :

| (31) Nomor | (32) Tanggal | (33) Negara |
|---|---|---|
| 20181253.4 | 19 Juni 2020 | EP |

(43) Tanggal Pengumuman Paten :
08 Februari 2023

(71) Nama dan Alamat yang Mengajukan Permohonan Paten :
UNILEVER IP HOLDINGS B.V.
Weena 455, 3013 AL Rotterdam Netherlands

(72) Nama Inventor :
BARFOOT, Richard, Jonathan,GB
COOKE, Michael, James,GB
MENDOZA FERNANDEZ, Cesar, Ernesto,GB
PRICE, Paul, Damien,GB

(74) Nama dan Alamat Konsultan Paten :
Arifia Jauharia Fajra S.T., S.H.
Suite 701, Pondok Indah Office Tower 2 Jl. Sultan Iskandar Muda Kav. V-TA, Pondok Indah Jakarta 12310, Indonesia

(54) Judul Invensi : KOMPOSISI PENGONDISI RAMBUT UNTUK PERBAIKAN DEPOSISI

(57) Abstrak :
Suatu komposisi pengondisi menyediakan deposisi superior dari zat bermanfaat pada rambut, komposisi tersebut yang mencakup: 0,01-10% berat surfaktan primer pengondisi kationik linier; yang dipilih dari struktur 1 dan campuran-campuran darinya: struktur 1 dimana: R1 mencakup suatu rantai alkil linier dari C16-C24; R2 mencakup suatu proton atau suatu rantai alkil linier dari C1-C4, atau suatu gugus benzil; dan X adalah suatu anion organik atau anorganik; 0,1-10% berat dari suatu bahan lemak linier; suatu zat bermanfaat partikulat yang dipilih dari zat-zat aktif pengondisi dan campuran-campuran darinya; 0,01-5% berat, dari suatu ko-surfaktan kationik linier, yang dipilih dari struktur 2 dan campuran-campuran darinya struktur 2 dimana: R2 mencakup suatu proton atau suatu rantai alkil linier dari C1-C4, atau suatu gugus benzil; R3 mencakup suatu rantai alkil linier dari C3 hingga tetapi yang tidak meliputi C16; dan X adalah suatu anion organik atau anorganik; dimana panjang rantai karbon R1 dalam struktur 1 berbeda dari panjang rantai karbon R3 dalam struktur 2 sebesar sedikitnya 3 atom karbon, sedemikian sehingga panjang rantai karbon R1 adalah struktur 1 yang lebih panjang dari panjang rantai karbon R3 dalam struktur 2; dan dimana rasio molar dari (iv) terhadap (i) berada dalam kisaran dari 1:20 hingga 1:1.

**(20)** **RI Permohonan Paten**

**(19)** **ID** **(11)** **No Pengumuman : 2023/01338** **(13) A**

**(51)** **I.P.C : A 24D 1/20,A 24D 3/04,A 24D 3/02**

**(21)** **No. Permohonan Paten :** P00202210191

**(22)** **Tanggal Penerimaan Permohonan Paten :**
24 Februari 2021

**(30)** **Data Prioritas :**

| (31) Nomor | (32) Tanggal | (33) Negara |
|---|---|---|
| 20160242.2 | 28 Februari 2020 | EP |

**(43)** **Tanggal Pengumuman Paten :**
09 Februari 2023

**(71)** **Nama dan Alamat yang Mengajukan Permohonan Paten :**
PHILIP MORRIS PRODUCTS S.A.
Quai Jeanrenaud 3, CH-2000 Neuchâtel Switzerland

**(72)** **Nama Inventor :**
D'AMBRA, Gianpaolo,IT
MONTANARI, Edoardo,IT
NESOVIC, Milica,RS
UTHURRY, Jerome,FR

**(74)** **Nama dan Alamat Konsultan Paten :**
Marolita Setiati
PT SPRUSON FERGUSON INDONESIA, Graha Paramita 3B Floor Zona D Jl. Denpasar Raya Blok D2 Kav.8 Kuningan

**(54)** **Judul Invensi :** ARTIKEL PENGHASIL AEROSOL DENGAN SEGMEN TUBULAR BERONGGA GANDA

**(57)** **Abstrak :**

Disediakan suatu artikel penghasil aerosol (10) yang terdiri atas: batang (12) substrat penghasil aerosol; dan bagian hilir (14) di lokasi di hilir batang (12) substrat penghasil aerosol. Bagian hilir (14) terdiri atas elemen pendukung (22) yang terletak langsung di hilir batang (12) substrat penghasil aerosol, elemen pendukung (22) yang sejajar longitudinal dengan batang (12) dan terdiri atas segmen tubular berongga pertama (26) yang memiliki diameter internal (DFTS); dan elemen pendingin aerosol (24) diposisikan langsung di hilir elemen pendukung (22) dan sejajar longitudinal dengan batang (12) dan elemen pendukung (22). Elemen pendingin aerosol (24) terdiri atas segmen tubular berongga kedua (34) yang memiliki diameter internal (DSTS). Artikel penghasil aerosol (10) selanjutnya terdiri atas zona ventilasi (60) di lokasi di sepanjang segmen tubular berongga kedua (34). Diameter internal (DSTS) segmen tubular berongga kedua (34) lebih besar dari diameter internal (DFTS) segmen tubular berongga pertama (26), rasio antara diameter internal (DSTS) segmen tubular berongga kedua (34) dan diameter internal (DFTS) segmen tubular berongga pertama (26) setidaknya sekitar 1,25.

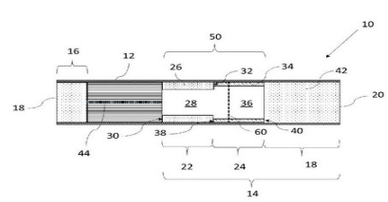


Gambar 1

(20) RI Permohonan Paten

(19) ID (11) No Pengumuman : 2023/01226 (13) A

(51) I.P.C : H 04L 5/00,H 04W 72/04

(21) No. Permohonan Paten : P00202300930

(22) Tanggal Penerimaan Permohonan Paten :
01 Juli 2021

(30) Data Prioritas :

| (31) Nomor | (32) Tanggal | (33) Negara |
|---|---|---|
| 202010634269.0 | 02 Juli 2020 | CN |

(43) Tanggal Pengumuman Paten :
08 Februari 2023

(71) Nama dan Alamat yang Mengajukan Permohonan Paten :
VIVO MOBILE COMMUNICATION CO.,LTD.
No.1, Vivo Road, Chang'an Dongguan, Guangdong 523863 China

(72) Nama Inventor :
LI, Na,CN
LI, Gen,CN

(74) Nama dan Alamat Konsultan Paten :
Marodin Sijabat S.H
Adastra An Intellectual Property Firm Epi Walk Building 3 rd Floor Jl. HR Rasuna Said No. 306, Rt 2/Rw 5 Karet Kuningan Setia Budi

(54) Judul Invensi : METODE UNTUK MEMETA SINYAL PUSCH, TERMINAL, DAN PERANGKAT SISI JARINGAN

(57) Abstrak :
Aplikasi ini mengungkapkan metode untuk memetakan sinyal PUSCH, terminal, dan perangkat sisi jaringan. Metode untuk memetakan sinyal PUSCH mencakup: menentukan, menurut tipe alokasi sumber daya domain frekuensi untuk terminal dan informasi alokasi sumber daya domain frekuensi untuk terminal, blok sumber daya target yang dialokasikan ke PUSCH, di mana blok sumber daya target mencakup VRB target pertama atau PRB target pertama; menentukan, menurut tipe alokasi sumber daya domain frekuensi dan/atau mode penjadwalan PUSCH, mode pemetaan untuk memetakan sinyal PUSCH ke PRB target kedua, di mana PRB target kedua adalah PRB target pertama atau PRB yang sesuai dengan VRB target pertama; dan memetakan sinyal PUSCH ke PRB target kedua dengan menggunakan mode pemetaan.

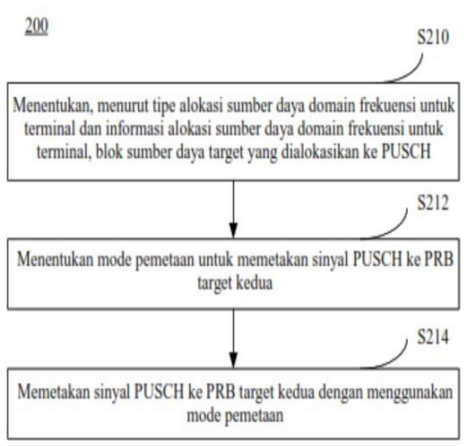


GAMBAR 2

(20) **RI Permohonan Paten**

(19) **ID** (11) **No Pengumuman : 2023/01183** (13) **A**

(51) **I.P.C : C 08G 63/672**

(21) **No. Permohonan Paten :** P00202212545

(22) **Tanggal Penerimaan Permohonan Paten :**
08 April 2021

(30) **Data Prioritas :**

| (31) Nomor | (32) Tanggal | (33) Negara |
|---|---|---|
| 2020-073005 | 15 April 2020 | JP |

(43) **Tanggal Pengumuman Paten :**
06 Februari 2023

(71) **Nama dan Alamat yang Mengajukan Permohonan Paten :**
TOYOBO CO., LTD.
13-1, Umeda 1-chome, Kita-ku, Osaka-shi, Osaka 5300001 Japan

(72) **Nama Inventor :**
TOGAWA Keiichiro,JP
SASAKI Hironao,JP

(74) **Nama dan Alamat Konsultan Paten :**
Ir. Migni Myriasandra Noerhadi MIP. MSEL.
PT. BIRO OKTROI ROOSSENO Kantor Taman A-9, Unit A6 & A7 Jl. Dr. Ide Anak Agung Gde Agung (Mega Kuningan) Jakarta 12950, INDONESIA

(54) **Judul Invensi :** RESIN POLIESTER TERKOPOLIMERISASI, PRODUK HASIL CETAK, FILM YANG DAPAT MENYUSUT, DAN SERAT

(57) **Abstrak :**
Tujuan dari invensi ini adalah untuk menyediakan resin poliester terkopolimerisasi untuk memecahkan masalah penodaan pencetak dan adhesi benda asing pada film dan lain-lain dalam produksi film dan lain-lain secara kontinu; dan masalah sifat daur ulang dari poliester terkopolimerisasi. Resin poliester terkopolimerisasi ini mengandung asam dikarboksilat dan diol sebagai komponen penyusun, dimana resin poliester terkopolimerisasi mengandung asam tereftalat sebagai komponen utama dari komponen asam dikarboksilat, dan mengandung etilena glikol sebagai komponen utama dari komponen diol, dimana kandungan dietilena glikol adalah dari 7 sampai 30% berdasarkan mol dan kandungan trietilena glikol adalah dari 0,05 sampai 2% berdasarkan mol apabila jumlah total komponen diol keseluruhan dianggap 100% berdasarkan mol, dimana kandungan dimer siklik yang terdiri dari asam tereftalat dan dietilena glikol adalah 7.000 ppm atau kurang, dan dimana kandungan dimer siklik yang terdiri dari asam tereftalat, dietilena glikol dan trietilena glikol adalah 200 ppm atau kurang.

(20) RI Permohonan Paten

(19) ID (11) No Pengumuman : 2023/01267 (13) A

(51) I.P.C : H 04W 8/18

(21) No. Permohonan Paten : P00202212807

(22) Tanggal Penerimaan Permohonan Paten :
15 Maret 2021

(30) Data Prioritas :

| (31) Nomor | (32) Tanggal | (33) Negara |
|---|---|---|
| 202010295124.2 | 15 April 2020 | CN |

(43) Tanggal Pengumuman Paten :
08 Februari 2023

(71) Nama dan Alamat yang Mengajukan Permohonan Paten :
ZTE CORPORATION
ZTE Plaza, Keji Road South Hi-Tech Industrial Park, Nanshan District Shenzhen, Guangdong 518057 China

(72) Nama Inventor :
ZHENG, Guobin,CN
QIU, Yongqing,CN
YANG, Haiwei,CN

(74) Nama dan Alamat Konsultan Paten :
Emirsyah Dinar
Gedung Graha Pratama Lantai 15 Jalan MT. Haryono Kavling 15

(54) Judul Invensi : METODE OTENTIKASI JARINGAN ROAMING, PERALATAN, PERANGKAT ELEKTRONIK DAN MEDIA PENYIMPANAN

(57) Abstrak :
Diungkapkan adalah metode otentikasi jaringan roaming, perangkat, peranti elektronik, dan media penyimpanan. Dalam aplikasi ini, metode ini mencakup suatu penerimaan permintaan otentikasi untuk terminal untuk mengakses jaringan pertama di bawah mode penyebaran pertama, di mana terminal adalah pengguna terdaftar dari jaringan pertama di bawah mode penyebaran kedua; memperoleh data otentikasi asli dari terminal dan menghasilkan informasi otentikasi pertama berdasarkan data otentikasi asli terminal, dan informasi otentikasi pertama menyesuaikan pada spesifikasi jaringan pertama di bawah mode penyebaran pertama; dan memasukkan kembali informasi otentikasi pertama ke jaringan pertama di bawah mode penerapan pertama untuk jaringan pertama di bawah mode penerapan pertama untuk mengotentikasi terminal.

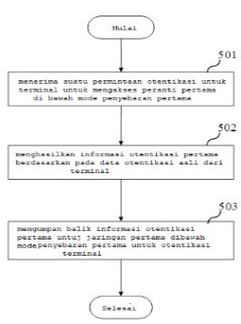


Gambar 5

(20) RI Permohonan Paten

(19) ID (11) No Pengumuman : 2023/01356 (13) A

(51) I.P.C : A 61K 39/215,A 61P 31/14,C 07K 14/165,C 12N 15/50

(21) No. Permohonan Paten : P00202300541

(22) Tanggal Penerimaan Permohonan Paten :
18 Juni 2021

(30) Data Prioritas :

| (31) Nomor | (32) Tanggal | (33) Negara |
|---|---|---|
| 63/040,696 | 18 Juni 2020 | US |
| PCT/ US2021/020277 | 01 Maret 2021 | US |

(43) Tanggal Pengumuman Paten :
09 Februari 2023

(71) Nama dan Alamat yang Mengajukan Permohonan Paten :
MEDIGEN VACCINE BIOLOGICS CORPORATION
No. 68, Shengyi 3rd Road, Zhubei City, Hsinchu County, Taiwan 302 Taiwan, Republic of China

(72) Nama Inventor :
Tsun-Yung KUO,TW
Charles CHEN,TW
Chung-Chin WU,TW
Yi-Jiun LIN,TW
Meei-Yun LIN,TW
Yu-Chi WU,TW
John D. CAMPBELL,US
Robert S. JANSSEN,US
David NOVACK,US

(74) Nama dan Alamat Konsultan Paten :
Lucky Setiawati S.H.
GLOBOMARK INTELLECTUAL PROPERTY, Menara Palma Lantai 12, Jalan H.R. Rasuna Said Blok X2 Kavling 6, Jakarta 12950, Indonesia

(54) Judul Invensi : KOMPOSISI IMUNOGENIK TERHADAP KORONAVIRUS SINDROM PERNAPASAN AKUT BERAT 2 (SARS-CoV-2)

(57) Abstrak :
Suatu komposisi imunogenik terhadap koronavirus sindrom pernapasan akut berat 2 (SARS-CoV-2), khususnya untuk suatu komposisi imunogenik yang memiliki suatu protein S rekombinan SARS-CoV-2 dan ajuvan.

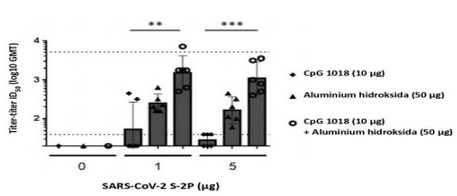


GAMBAR 5

**(20)** **RI Permohonan Paten**

**(19)** **ID** **(11)** **No Pengumuman : 2023/01138** **(13) A**

**(51)** **I.P.C : G 06T 7/246**

**(21)** **No. Permohonan Paten :** P00202300618

**(22)** **Tanggal Penerimaan Permohonan Paten :**
15 Juli 2021

**(30)** **Data Prioritas :**

| (31) Nomor | (32) Tanggal | (33) Negara |
|---|---|---|
| 16/929,838 | 15 Juli 2020 | US |

**(43)** **Tanggal Pengumuman Paten :**
06 Februari 2023

**(71)** **Nama dan Alamat yang Mengajukan Permohonan Paten :**
JINGDONG TECHNOLOGY HOLDING CO., LTD.
Room 221, 2/F, Tower C, No.18, Kechuang 11 Street, Beijing Economic-Technological Development Area, Beijing 100176, P.R. CHINA China

**(72)** **Nama Inventor :**
Guanghan NING,US
Harry HUANG,US

**(74)** **Nama dan Alamat Konsultan Paten :**
Yenny Halim S.E., S.H., M.H.
ACEMARK, Jl. Cikini Raya No. 58 G-H, Jakarta 10330, Indonesia

**(54)** **Judul Invensi :** SISTEM DAN METODE UNTUK PENDETEKSIAN DAN PELACAKAN OBJEK 3D DENGAN KAMERA PENGINTAI MONOKULAR

**(57)** **Abstrak :**

Suatu sistem dan suatu metode untuk manuver kerja sama dan peringatan risiko kerja sama kendaraan-kendaraan. Sistem tersebut meliputi kamera-kamera pengintai monokular, alat-alat komputasi lokal, dan suatu server utama. Masing-masing alat komputasi lokal menerima bingkai-bingkai video dari kamera, mendeteksi dan melacak kendaraan-kendaraan dari bingkai-bingkai video, dan mengkonversi bingkai-bingkai video menjadi tampak burung. Masing-masing kendaraan yang terdeteksi direpresentasikan dengan suatu vektor deteksi yang memiliki dimensi-dimensi pertama yang merepresentasikan parameter-parameter dua dimensi (2D) kendaraan dan dimensi-dimensi kedua yang merepresentasikan parameter-parameter tiga dimensi (3D) kendaraan. Pelacakan kendaraan-kendaraan dilakukan dengan meminimalkan kehilangan yang dihitung berdasarkan pada dimensi-dimensi pertama dan dimensi-dimensi kedua vektor-vektor deteksi. Server utama menerima tampak burung dari alat-alat komputasi yang berbeda dan mengkombinasikan tampak burung ke dalam suatu tampak burung global, dan melakukan manuver kerja sama dan peringatan risiko kerja sama kendaraan-kendaraan menggunakan tampak burung global.

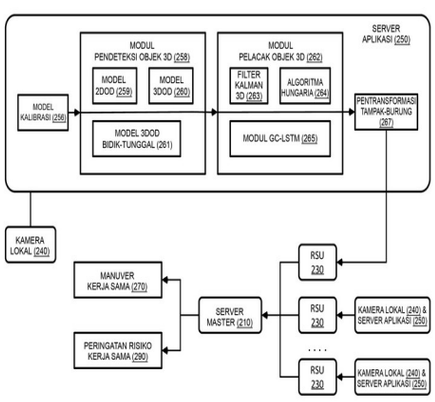


Gambar 2

**(20)** **RI Permohonan Paten**

**(19)** **ID** **(11)** **No Pengumuman : 2023/01197** **(13) A**

**(51)** **I.P.C : A 61K 31/4725,A 61P 1/16,A 61P 13/12,A 61P 3/10,A 61P 11/06,A 61P 11/00,A 61P 17/00,A 61P 25/00,A 61P 35/00,A 61P 9/00,C 07D 401/14**

**(21)** **No. Permohonan Paten :** P00202212832

**(22)** **Tanggal Penerimaan Permohonan Paten :**
22 April 2021

**(30)** **Data Prioritas :**

| (31) Nomor | (32) Tanggal | (33) Negara |
|---|---|---|
| 2005863.2 | 22 April 2020 | GB |

**(43)** **Tanggal Pengumuman Paten :**
07 Februari 2023

**(71)** **Nama dan Alamat yang Mengajukan Permohonan Paten :**
C4X DISCOVERY LIMITED
Manchester One, 53 Portland Street, Manchester M1 3LD United Kingdom

**(72)** **Nama Inventor :**
LUCAS, Cathy Louise,GB
RAY, Nicholas Charles,GB
SEWARD, Eileen Mary,IE
HYND, George,GB

**(74)** **Nama dan Alamat Konsultan Paten :**
Lasman Sitorus S.H., M.H.
LSP Partnership, Graha Simatupang Tower 2B Lantai 7, Jl. TB Simatupang Kavling 38

**(54)** **Judul Invensi :** SENYAWA TETRAHIDROISOKUINOLINA SEBAGAI AKTIVATOR NRF2

**(57)** **Abstrak :**
SENYAWA TETRAHIDROISOKUINOLINA SEBAGAI AKTIVATOR NRF2 Invensi ini berhubungan dengan senyawa yang merupakan aktivator Nrf2. Senyawa tersebut memiliki rumus struktur I yang didefinisikan di sini. Invensi ini juga berhubungan dengan proses pembuatan senyawa-senyawa ini, dengan komposisi farmasi yang menyusunnya, dan penggunaannya dalam pengobatan penyakit atau gangguan yang terkait dengan aktivasi Nrf2.

**(20)** **RI Permohonan Paten**

**(19)** **ID** **(11)** **No Pengumuman : 2023/01271** **(13) A**

**(51)** **I.P.C : A 63F 13/803,A 63F 13/65,A 63F 13/57,A 63F 13/35,A 63F 13/31,G 01S 17/88,G 08G 1/01**

**(21)** **No. Permohonan Paten :** P00202212967

**(22)** **Tanggal Penerimaan Permohonan Paten :**
26 April 2021

**(30)** **Data Prioritas :**

| (31) Nomor | (32) Tanggal | (33) Negara |
|---|---|---|
| 2006084.4 | 24 April 2020 | GB |
| 2020297.4 | 21 Desember 2020 | GB |

**(43)** **Tanggal Pengumuman Paten :**
08 Februari 2023

**(71)** **Nama dan Alamat yang Mengajukan Permohonan Paten :**
I R KINETICS LIMITED
29 Rostle Top Road, Earby, Lancashire, BB18 6NJ, United Kingdom United Kingdom

**(72)** **Nama Inventor :**
GARDNER, David,GB
BRADLEY, Andrew,GB

**(74)** **Nama dan Alamat Konsultan Paten :**
Prudence Jahja S.H.,LL.M
Januar Jahja and Partners, Menara Batavia lantai 19, Jalan K.H. Mas Mansyur Kavling 126

**(54)** **Judul Invensi :** SISTEM DAN METODE UNTUK MENGENDALIKAN LINGKUNGAN HIBRIDA INTERAKTIF YANG MENYAJIKAN ACARA OLAHRAGA BERMOTOR DI LINTASAN

**(57)** **Abstrak :**

Invensi ini mengungkapkan suatu metode yang diimplementasikan komputer untuk mengendalikan lingkungan hibrida interaktif yang menyajikan acara olahraga bermotor di lintasan. Lingkungan hibrida interaktif mencakup representasi kendaraan nyata dan virtual di lintasan. Metode ini meliputi penerimaan aliran data sensor nyata, data sensor nyata tersebut meliputi: data kinematika nyata dari kendaraan nyata di lintasan, data kinematika nyata diambil oleh sensor inframerah di lintasan, dan data kendali nyata yang berhubungan dengan kendali kendaraan nyata oleh pengemudi, data kendali nyata diambil oleh sensor kendaraan dan diperoleh melalui sistem telemetri dari kendaraan nyata; menentukan posisi dan perilaku kinematika dari representasi kendaraan nyata dalam lingkungan hibrida interaktif dengan menggunakan data kinematika nyata; menggunakan data kendali nyata dan data kinematika nyata untuk membuat penentuan kotak hitam posisi kendaraan nyata di lintasan berdasarkan data kendali nyata; menerima aliran data kendali yang dihasilkan komputer yang diperoleh dari interaksi pengguna dengan komputer yang menyajikan lingkungan hibrida interaktif kepada pengguna dan mengambil masukan pengguna untuk mengendalikan perilaku kinematika, representasi kendaraan virtual; dan menentukan posisi dan perilaku kinematika dari representasi kendaraan virtual dalam lingkungan hibrida interaktif dengan menggunakan penentuan kotak hitam dan data kendali yang dihasilkan komputer.

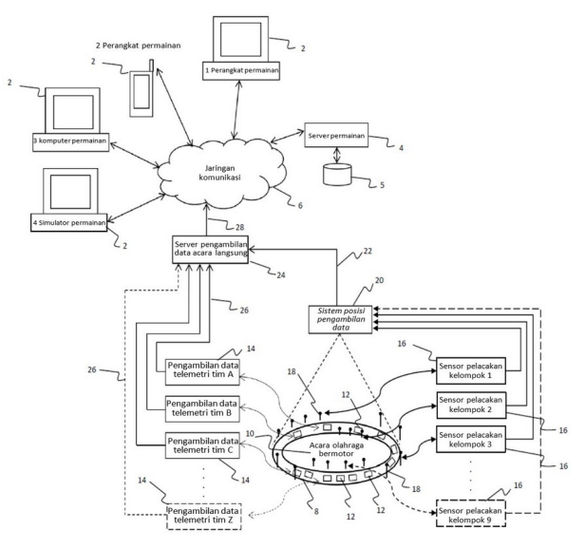


**Gambar 1**

(20) RI Permohonan Paten

(19) ID (11) No Pengumuman : 2023/01228 (13) A

(51) I.P.C : G 10K 11/178,G 10K 11/175,H 04M 1/19

(21) No. Permohonan Paten : P00202211330

(22) Tanggal Penerimaan Permohonan Paten :
31 Desember 2020

(30) Data Prioritas :

| (31) Nomor | (32) Tanggal | (33) Negara |
|---|---|---|
| 202010202057.5 | 20 Maret 2020 | CN |

(43) Tanggal Pengumuman Paten :
08 Februari 2023

(71) Nama dan Alamat yang Mengajukan Permohonan Paten :
HUAWEI TECHNOLOGIES CO., LTD.
Huawei Administration Building, Bantian, Longgang District, Shenzhen, Guangdong 518129 China

(72) Nama Inventor :
SONG, Xiangao,CN
WU, Rongrong,CN
LIU, Jiahe,CN
GAO, Junping,CN

(74) Nama dan Alamat Konsultan Paten :
Anisa Ambadar S.H., LL.M.
Jl. Proklamasi No. 79, Pegangsaan, Menteng, Jakarta

(54) Judul Invensi : METODE DAN PERALATAN SUARA MASKING, DAN PERANGKAT TERMINAL

(57) Abstrak :
Invensi ini mengungkapkan metode dan peralatan penyembunyian suara, dan perangkat terminal. Ketika perangkat terminal menggunakan penerima sebagai ujung keluaran sinyal audio, perangkat terminal menentukan, berdasarkan sinyal audio, sinyal suara penyembunyian, dan kemudian mentransmisikan sinyal suara penyembunyian dengan menggunakan pengeras suara. Sinyal suara yang menutupi ditentukan berdasarkan sinyal audio, dan perbedaan antara jarak dari pengeras suara ke medan jauh dan jarak dari penerima ke medan jauh adalah kecil. Oleh karena itu, sinyal suara penyamaran dapat menutupi suara penerima yang bocor dengan lebih baik dan mencegah kebocoran informasi dalam suara panggilan. Selain itu, sinyal suara yang menutupi dan sinyal suara masing-masing dikeluarkan oleh pengeras suara dan penerima, ketika pendengar mendengarkan sinyal suara dengan menggunakan penerima, perbedaan antara jarak dari pengeras suara ke telinga pendengar dan jarak dari penerima ke telinga pendengar besar. Oleh karena itu, sinyal suara masking menyebabkan sedikit gangguan untuk mendengarkan sinyal suara oleh pendengar, dan tidak mempengaruhi kualitas panggilan pendengar.

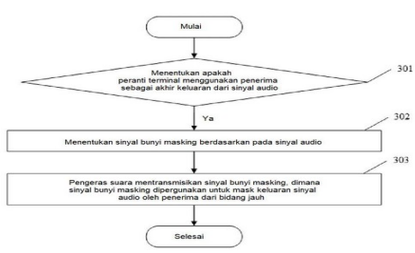


GAMBAR 3

(20) RI Permohonan Paten

(19) ID (11) No Pengumuman : 2023/01217 (13) A

(51) I.P.C : A 61K 39/295,A 61K 39/255,A 61K 39/245,A 61K 39/17,A 61K 39/155,A 61K 39/12,A 61K 39/00,A 61P 31/22,A 61P 31/20,A 61P 31/16,A 61P 31/14,A 61P 31/12

(21) No. Permohonan Paten : P00202300140

(22) Tanggal Penerimaan Permohonan Paten :
16 Juni 2021

(30) Data Prioritas :

| (31) Nomor | (32) Tanggal | (33) Negara |
|---|---|---|
| 63/040,411 | 17 Juni 2020 | US |

(43) Tanggal Pengumuman Paten :
08 Februari 2023

(71) Nama dan Alamat yang Mengajukan Permohonan Paten :
BOEHRINGER INGELHEIM VETMEDICA GMBH
Binger Strasse 173, 55216 Ingelheim am Rhein Germany

(72) Nama Inventor :
Aemro KASSA,US
Teshome MEBATSION,US

(74) Nama dan Alamat Konsultan Paten :
Budi Rahmat S.H.,
Jalan Griya Agung No 21 Blok M3 Komplek Griya Inti Sentosa Sunter

(54) Judul Invensi : VEKTOR HVT REKOMBINAN YANG MENGEKSPRESIKAN KOMPOSISI HEMAGLUTININ DAN IMUNOGENIK INFLUENZA, DAN PRODUKSI DAN PENGGUNAANNYA

(57) Abstrak :
Vektor virus rekombinan dan komposisi yang meliputi vektor virus rekombinan tersebut untuk digunakan sebagai wahana untuk menginduksi respons imunologis. Vektor virus multivalen dapat digunakan dalam komposisi atau vaksin yang mengandung satu atau lebih vektor virus rekombinan untuk proteksi dari berbagai patogen. Pembentukan vektor virus ini dapat meliputi penyisipan dan ekspresi gen asing untuk melakukan proteksi dari berbagai patogen. Selanjutnya disediakan adalah metode pembuatan dan penggunaan vektor virus rekombinan, serta komposisi imunogenik yang meliputi vektor dan/atau antigen tersebut. Secara khusus, komposisi imunogenik dapat meliputi vektor virus rekombinan seperti vHVT509, vHVT522, dan/atau vHVT523.

(20) RI Permohonan Paten

(19) ID (11) No Pengumuman : 2023/01360 (13) A

(51) I.P.C : H 04W 24/08

(21) No. Permohonan Paten : P00202300791

(22) Tanggal Penerimaan Permohonan Paten :
20 Juli 2020

(30) Data Prioritas :
(31) Nomor (32) Tanggal (33) Negara

(43) Tanggal Pengumuman Paten :
09 Februari 2023

(71) Nama dan Alamat yang Mengajukan Permohonan Paten :
BEIJING XIAOMI MOBILE SOFTWARE CO., LTD
No. 018, Floor 8, Building 6, Yard 33, Middle Xierqi Road, Haidian District, Beijing 100085 China

(72) Nama Inventor :
FU, Ting,CN

(74) Nama dan Alamat Konsultan Paten :
Anisa Ambadar S.H., LL.M.
Jl. Proklamasi No. 79, Pegangsaan, Menteng, Jakarta

(54) Judul Invensi : METODE KOMUNIKASI, PERANGKAT PENGGUNA, PERANTI STASIUN PANGKALAN, DAN MEDIUM PENYIMPANAN KOMPUTER

(57) Abstrak :
Suatu metode komunikasi, perangkat pengguna, peranti stasiun pangkalan dan medium penyimpanan komputer. Metode komunikasi mencakup: memperoleh parameter pertama saat dalam keadaan diam; dan memantau setidaknya salah satu urutan Sinyal Referensi Pelacakan TRS atau urutan Sinyal Referensi Informasi Keadaan Kanal CSI-TRS berdasarkan parameter pertama.

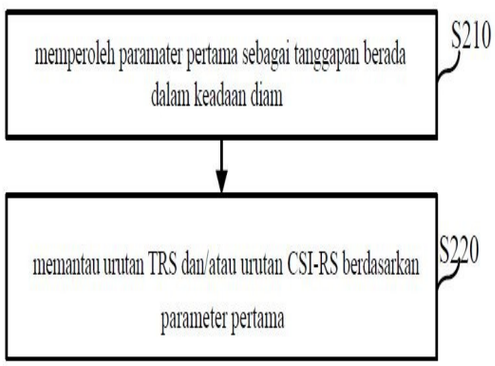


GAMBAR 2

(20) RI Permohonan Paten

(19) ID (11) No Pengumuman : 2023/01348 (13) A

(51) I.P.C : H 04N 19/70,H 04N 19/44,H 04N 19/174,H 04N 19/119,H 04N 19/105

(21) No. Permohonan Paten : P00202211721

(22) Tanggal Penerimaan Permohonan Paten :
23 Maret 2021

(30) Data Prioritas :

| (31) Nomor | (32) Tanggal | (33) Negara |
|---|---|---|
| 62/993,668 | 23 Maret 2020 | US |

(43) Tanggal Pengumuman Paten :
09 Februari 2023

(71) Nama dan Alamat yang Mengajukan Permohonan Paten :
LG ELECTRONICS INC.
128, Yeoui-daero, Yeongdeungpo-gu Seoul 07336 Republic of Korea

(72) Nama Inventor :
HENDRY, Hendry,ID
KIM, Seung Hwan,KR

(74) Nama dan Alamat Konsultan Paten :
Indah Handayani S.Farm., Apt
PT. TILLEKE & GIBBINS INDONESIA, Gedung Lippo Kuningan Lt. 12 Unit A, JL. H.R. Rasuna Said Kav. B-12

(54) Judul Invensi : METODE DAN ALAT PENGENKODEAN/PENDEKODEAN CITRA BERDASARKAN TIPE UNIT NAL HIBRIDA, DAN MEDIUM PEREKAMAN UNTUK MENYIMPAN ALIRAN BIT

(57) Abstrak :
Invensi ini menyediakan suatu metode dan peralatan pengenkodean/pendekodean citra. Metode pendekodean citra mencakup memperoleh, dari aliran bit, informasi tipe unit lapisan abstraksi jaringan (NAL) tentang sedikitnya satu unit NAL yang mencakup data citra yang dikode, menentukan sedikitnya satu tipe unit NAL dari satu atau lebih irisan di gambar saat ini berdasarkan informasi tipe unit NAL yang diperoleh, dan mendekode gambar saat ini berdasarkan tipe unit NAL yang ditentukan. Gambar saat ini ditentukan untuk berupa gambar pendahulu yang dilompati akses acak (RASL), berdasarkan tipe unit NAL yang ditentukan yang mencakup tipe unit NAL gambar RASL (RASL_NUT). Apabila gambar titik akses acak intra (IRAP) yang berkaitan dengan gambar RASL adalah gambar pertama dalam urutan pendekodean, gambar RASL didekode, berdasarkan gambar RASL yang mencakup satu atau lebih irisan yang memiliki tipe unit NAL gambar pendahulu yang dapat didekode akses acak (RADL) (RADL_NUT).

GAMBAR 20

**(20)** **RI Permohonan Paten**

**(19)** **ID** **(11)** **No Pengumuman : 2023/01352** **(13) A**

**(51)** **I.P.C : H 04L 12/26,H 04L 29/08**

**(21)** **No. Permohonan Paten :** P00202300901

**(22)** **Tanggal Penerimaan Permohonan Paten :**
09 Juli 2021

**(30)** **Data Prioritas :**

| (31) Nomor | (32) Tanggal | (33) Negara |
|---|---|---|
| 63/050,699 | 10 Juli 2020 | US |
| 63/051,582 | 14 Juli 2020 | US |
| 17/353,989 | 22 Juni 2021 | US |

**(43)** **Tanggal Pengumuman Paten :**
09 Februari 2023

**(71)** **Nama dan Alamat yang Mengajukan Permohonan Paten :**
SIDEN, INC.
154 West 14th Street, 2nd Fl. New York, New York 10011 United States of America

**(72)** **Nama Inventor :**
MENON, Narayan Parappil,US
BOGATIN, Boris,US
VERMA, Ankur,US

**(74)** **Nama dan Alamat Konsultan Paten :**
Maulitta Pramulasari
Mirandah Asia Indonesia Sudirman Plaza, Plaza Marein Lantai 10E Jalan Jenderal Sudirman Kavling 76-78

**(54)** **Judul Invensi :** METODE DAN SISTEM UNTUK MENGONTROL PENGGUNAAN KAPASITAS DORMAN UNTUK MENDISTRIBUSIKAN DATA

**(57)** **Abstrak :**
Metode dan sistem untuk mengontrol penggunaan kapasitas dorman untuk mendistribusikan data mencakup mengomunikasikan data sebagai bagian dari muatan lalu lintas reguler melalui jaringan yang memiliki kapasitas jaringan keseluruhan, menentukan kapasitas dorman dari jaringan berdasarkan muatan lalu lintas jaringan reguler, mengirimkan konten ke sejumlah perangkat melalui jaringan, menerima data pada sejumlah perangkat, berdasarkan menerima data, mengukur metrik efisiensi pada setiap sejumlah perangkat, mengomunikasikan metrik efisiensi dari perangkat ke penyedia layanan, menerima metrik efisiensi pada penyedia layanan dari perangkat, menerima laporan penggunaan sumber daya dari jaringan, menentukan throughput target untuk setiap sejumlah perangkat berdasarkan laporan penggunaan sumber daya, dan mengomunikasikan data kedua ke sejumlah perangkat dari layanan pengiriman konten berdasarkan throughput target menggunakan kapasitas dorman.

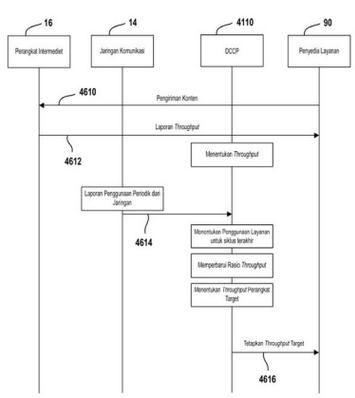


GAMBAR 46

(20) RI Permohonan Paten

(19) ID (11) No Pengumuman : 2023/01281 (13) A

(51) I.P.C : B 62J 11/19,B 62J 11/00

(21) No. Permohonan Paten : P00202213517

(22) Tanggal Penerimaan Permohonan Paten :
27 Mei 2021

(30) Data Prioritas :

| (31) Nomor | (32) Tanggal | (33) Negara |
|---|---|---|
| 202041022480 | 28 Mei 2020 | IN |

(43) Tanggal Pengumuman Paten :
08 Februari 2023

(71) Nama dan Alamat yang Mengajukan Permohonan Paten :
TVS MOTOR COMPANY LIMITED
TVS Motor Company Limited, “Chaitanya” No.12 Khader Nawaz Khan Road, Nungambakkam Chennai 600 006 India

(72) Nama Inventor :
M, AMARDEEP Kumar,IN
GUNASEKARAN, Manikandan,IN
GUNASEKARAN, Gayathri,IN
VAIDYANATHAN, Hemavathy,IN
DHASARATHAN, Sathishvaran,IN
SUBRAMANIAN, Rithika,IN
DATTA, Rajaram Sagare,IN

(74) Nama dan Alamat Konsultan Paten :
Emirsyah Dinar
Gedung Graha Pratama Lantai 15 Jalan MT. Haryono Kavling 15

(54) Judul Invensi : SISTEM PENGGANDENG (COUPLER) DIAGNOSTIK PADA KENDARAAN JENIS TUNGGANG

(57) Abstrak :
Pokok bahasan saat ini berkaitan dengan sistem penggandeng diagnostik (200, 600) pada kendaraan jenis tunggang, yang ada pada lokasi optimum yang dapat diakses secara mudah sekaligus terlindung dengan baik dari kontaminan, tanpa memerlukan bagian ekstra seperti tutup eksternal atau komponen pemandu khusus. Sistem penggandeng diagnostik (200, 600) mencakup bagian yang menonjol (320), dan bagian penggandengan (325). Bagian yang menonjol (320) dipasang secara dipasang tetap ke komponen pertama dan bagian penggandengan (325) dipasang secara dapat dilepas ke bagian yang menonjol (320). Alat pindai dapat dihubungkan ke bagian penggandengan (325) untuk mengakses data unit kontrol elektronik (310) dari kendaraan (100, 500).

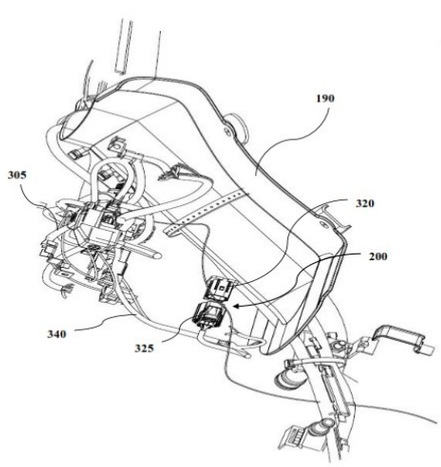


GAMBAR 4

(20) RI Permohonan Paten

(19) ID (11) No Pengumuman : 2023/01163 (13) A

(51) I.P.C : A 61K 8/898,A 61K 8/891,A 61K 8/42,A 61K 8/41,A 61K 8/34,A 61K 8/04,A 61Q 5/12

(21) No. Permohonan Paten : P00202212225

(22) Tanggal Penerimaan Permohonan Paten :
15 Juni 2021

(30) Data Prioritas :

| (31) Nomor | (32) Tanggal | (33) Negara |
|---|---|---|
| 20181260.9 | 19 Juni 2020 | EP |

(43) Tanggal Pengumuman Paten :
06 Februari 2023

(71) Nama dan Alamat yang Mengajukan Permohonan Paten :
UNILEVER IP HOLDINGS B.V.
Weena 455, 3013 AL Rotterdam Netherlands

(72) Nama Inventor :
BARFOOT, Richard, Jonathan,GB
COOKE, Michael, James,GB
MENDOZA FERNANDEZ, Cesar, Ernesto,GB
PRICE, Paul, Damien,GB

(74) Nama dan Alamat Konsultan Paten :
Arifia Jauharia Fajra S.T., S.H.
Suite 701, Pondok Indah Office Tower 2 Jl. Sultan Iskandar Muda Kav. V-TA, Pondok Indah Jakarta 12310, Indonesia

(54) Judul Invensi : KOMPOSISI PENGONDISI RAMBUT UNTUK DEPOSISI YANG DIPERBAIKI

(57) Abstrak :
Suatu komposisi pengondisi menghasilkan deposisi superior pada rambut yang mencakup: (i) 0,01 hingga 10% berat surfaktan primer pengondisi kationik linier; yang dipilih dari struktur 1 dan campuran-campuran: dimana: R1 mencakup rantai alkil linier dari C16 hingga C24; R2 mencakup proton atau rantai alkil linier dari C1 hingga C4, atau gugus benzil; dan X adalah anion organik atau anorganik; (ii) 0,1 hingga 10% berat dari bahan lemak linier; (iii) zat bermanfaat partikulat yang dipilih dari zat aktif pengondisi dan campuran-campuran; (iv) 0,01 hingga 5% berat ko-surfaktan kationik di-alkil linier, yang dipilih dari struktur 2 dan campuran-campuran dimana: R2 mencakup proton atau rantai alkil linier dari C1 hingga C4, atau gugus benzil; R3 mencakup rantai alkil linier dari C3 hingga namun tidak meliputi C16; R4 mencakup rantai alkil linier dari C3 hingga C24; dan X adalah anion organik atau anorganik; dimana panjang rantai karbon-karbon dari R1 dalam struktur 1 berbeda dari R3 dalam struktur 2 oleh sedikitnya 3 atom karbon, sedemikian sehingga panjang rantai karbon-karbon dari R1 dalam struktur 1 adalah lebih panjang dari R3 dalam struktur 2; dan dimana rasio molar (iv) hingga (i) berada dalam kisaran dari 1:20 hingga 1:1.

(20) **RI Permohonan Paten**

(19) **ID** (11) **No Pengumuman : 2023/01381** (13) **A**

(51) **I.P.C : C 11D 3/34,C 11D 17/06,C 11D 1/02**

(21) **No. Permohonan Paten :** P00202209821

(22) **Tanggal Penerimaan Permohonan Paten :**
24 Februari 2021

(30) **Data Prioritas :**

| (31) Nomor | (32) Tanggal | (33) Negara |
|---|---|---|
| 62/989,051 | 13 Maret 2020 | US |
| 16/930,009 | 15 Juli 2020 | US |

(43) **Tanggal Pengumuman Paten :**
09 Februari 2023

(71) **Nama dan Alamat yang Mengajukan Permohonan Paten :**
YFY CONSUMER PRODUCTS, CO.
8 The Green, Suite A Dover, DE 19901 United States of America

(72) **Nama Inventor :**
HO, Yi-Da,TW
KWO, Hsien-Ming,TW
CHEN, Hsing-Nan,TW
TSAI, Shiu-Chih,TW

(74) **Nama dan Alamat Konsultan Paten :**
Emirsyah Dinar
Gedung Graha Pratama Lantai 15 Jalan MT. Haryono Kavling 15

(54) **Judul Invensi :** GRANUL-GRANUL PADAT YANG DIGUNAKAN UNTUK ZAT PEMBERSIH

(57) **Abstrak :**
Granul padat atau bahan granular yang digunakan untuk zat pembersih mencakup komponen surfaktan anionik dan zat pencetak. Komponen surfaktan anionik mencakup surfaktan sulfonat anionik dan surfaktan sulfat berbasis alkohol lemak anionik. Berdasarkan jumlah total granul pembersih sebesar 100% berat, jumlah gabungan surfaktan sulfonat dan surfaktan sulfat adalah antara 15,0% berat dan 100% berat. Jumlah zat pencetak adalah 5,0% berat atau kurang. Rasio surfaktan sulfonat terhadap surfaktan sulfat adalah 0,20 sampai 0,75, inklusif. Kohesi granul padat adalah antara 1000 g/mm dan 4000 g/mm.

(20) RI Permohonan Paten

(19) ID (11) No Pengumuman : 2023/01252 (13) A

(51) I.P.C : C 07D 307/79,C 07D 311/74,C 11B 9/00

(21) No. Permohonan Paten : P00202300810

(22) Tanggal Penerimaan Permohonan Paten :
30 Juli 2021

(30) Data Prioritas :

| (31) Nomor | (32) Tanggal | (33) Negara |
|---|---|---|
| 202021032931 | 31 Juli 2020 | IN |
| 20200761.3 | 08 Oktober 2020 | EP |

(43) Tanggal Pengumuman Paten :
08 Februari 2023

(71) Nama dan Alamat yang Mengajukan Permohonan Paten :
S H KELKAR AND COMPANY LIMITED
LBS Marg, Mulund West Mumbai, Maharashtra 400 080 India

(72) Nama Inventor :
VELANKAR, Avdhoot D.,IN
VAZE, Kedar Ramesh,IN
MUKIM, Mayur S.,IN
GAWARE, Vivek S.,IN

(74) Nama dan Alamat Konsultan Paten :
Maria Carola D Monintja S.H.,M.H.
Wisma 46 Lt. 48 Jl. Jend. Sudirman Kav. 1

(54) Judul Invensi : ODORAN DAN KOMPOSISI YANG MENCAKUP ODORAN TERSEBUT

(57) Abstrak :
Invensi ini berhubungan dengan turunan heksahidro- 5H -kromen-5-on tersubsitusi dan/atau turunan tetrahidrobenzofuran-4(2 H)-on yang berguna sebagai bahan pewangi atau perasa.

**(20)** **RI Permohonan Paten**

**(19)** **ID** **(11)** **No Pengumuman : 2023/01373** **(13) A**

**(51)** **I.P.C : B 60L 15/20,B 60L 7/18,B 60L 7/14**

**(21)** **No. Permohonan Paten :** P00202300731

**(22)** **Tanggal Penerimaan Permohonan Paten :**
14 Juli 2021

**(30)** **Data Prioritas :**

| (31) Nomor | (32) Tanggal | (33) Negara |
|---|---|---|
| 2020-129819 | 31 Juli 2020 | JP |

**(43)** **Tanggal Pengumuman Paten :**
09 Februari 2023

**(71)** **Nama dan Alamat yang Mengajukan Permohonan Paten :**
MITSUBISHI JIDOSHA KOGYO KABUSHIKI KAISHA
1-21, Shibaura 3-chome, Minato-ku, Tokyo 1088410, Japan

**(72)** **Nama Inventor :**
TOYODA Takeshi,JP
MIZUI Toshifumi,JP

**(74)** **Nama dan Alamat Konsultan Paten :**
Dr., Inda Citraninda Noerhadi S.S.,M.A.,
Biro Oktroi Roosseno Kantor Taman A-9 Unit C1 & C2
Jalan DR. Ide Anak Agung Gde Agung

**(54)** **Judul Invensi :** ALAT KENDALI PERJALANAN KENDARAAN

**(57)** **Abstrak :**

Invensi ini mengungkapkan suatu alat kendali perjalanan kendaraan yang menghitung torsi yang diperlukan untuk motor pada mode kendali regeneratif pertama dan mode kendali regeneratif kedua berdasarkan derajat bukaan akselerator dan kecepatan kendaraan, memilih torsi yang diperlukan untuk motor yang sesuai untuk mode kendali regeneratif pertama atau mode kendali regeneratif kedua dari di antara torsi yang dihitung yang diperlukan untuk motor, dan membatasi laju perubahan torsi yang diperlukan untuk motor ketika torsi yang dipilih yang diperlukan untuk motor berubah melebihi laju perubahan yang ditentukan sebelumnya dengan pengalihan dari mode kendali regeneratif pertama ke mode kendali regeneratif kedua.

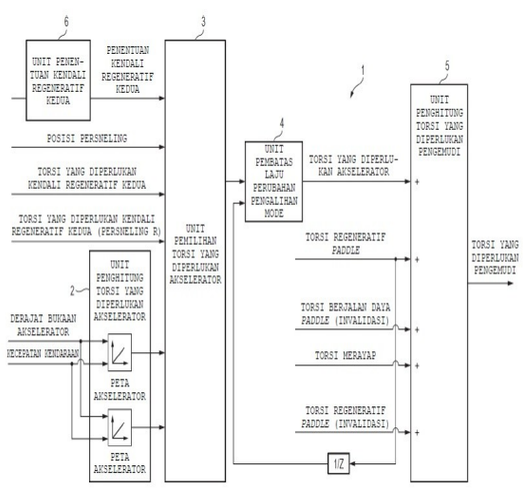


GAMBAR 3

(20) RI Permohonan Paten

(19) ID (11) No Pengumuman : 2023/01397 (13) A

(51) I.P.C : A 24B 15/00,A 61K 31/465,A 61K 31/4545,A 61K 31/444,A 61K 47/26,A 61K 47/18,A 61K 31/00,A 61K 9/00,A 61P 25/00

(21) No. Permohonan Paten : P00202301011

(22) Tanggal Penerimaan Permohonan Paten :
31 Agustus 2021

(30) Data Prioritas :

| (31) Nomor | (32) Tanggal | (33) Negara |
|---|---|---|
| 20194434.5 | 03 September 2020 | EP |

(43) Tanggal Pengumuman Paten :
09 Februari 2023

(71) Nama dan Alamat yang Mengajukan Permohonan Paten :
PHILIP MORRIS PRODUCTS S.A.
Quai Jeanrenaud 3, 2000 Neuchâtel Switzerland

(72) Nama Inventor :
SPADARO, Fabiana,IT
ZUBER, Gerard,CH

(74) Nama dan Alamat Konsultan Paten :
Marolita Setiati
PT SPRUSON FERGUSON INDONESIA, Graha Paramita 3B Floor Zona D Jl. Denpasar Raya Blok D2 Kav.8 Kuningan

(54) Judul Invensi : KOMPOSISI SERBUK AKTIF HIGROSKOPITAS RENDAH

(57) Abstrak :
Serbuk yang dapat dihirup termasuk kristalin partikel serbuk kering. Partikel serbuk kering kristalin mencakup garam padat alkaloid dan alkohol gula. Garam padat pada suhu 25 °C. Alkohol gula dapat mencakup manitol, eritritol, mio-inositol, adonitol, xilitol, atau kombinasinya. Serbuk yang dapat dihirup dapat menjadi bagian dari sistem serbuk yang selanjutnya mencakup populasi partikel kedua yang memiliki ukuran partikel lebih besar daripada partikel serbuk kering kristal.

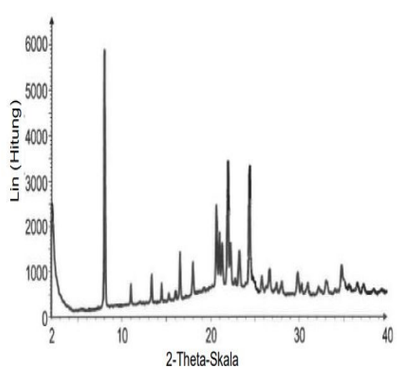


Gambar 1

(20) RI Permohonan Paten

(19) ID (11) No Pengumuman : 2023/01274 (13) A

(51) I.P.C : A 23N 15/00,B 07C 5/342,C 11B 1/10,C 11B 1/02,G 01N 33/02

(21) No. Permohonan Paten : P00202213497

(22) Tanggal Penerimaan Permohonan Paten :
22 Februari 2022

(30) Data Prioritas :

| (31) Nomor | (32) Tanggal | (33) Negara |
|---|---|---|
| PI2021001056 | 26 Februari 2021 | MY |

(43) Tanggal Pengumuman Paten :
08 Februari 2023

(71) Nama dan Alamat yang Mengajukan Permohonan Paten :
Sime Darby Plantation Intellectual Property Sdn. Bhd.
Level 10, Main Block, Plantation Tower No. 2, Jalan PJU 1A/7, Ara Damansara 47301 Petaling Jaya, Selangor Malaysia

(72) Nama Inventor :
BAHARUDIN, Mohd Shafril,MY
GHAZALI, Kamarul Hawari,MY
KAIRI, Muhammad Izhar,MY
ARNAN, Muhammad Zaidy,MY
ABDUL RAHMAN, Amirul Faizi,MY

(74) Nama dan Alamat Konsultan Paten :
Rizky Dwi Amalia Pulungan S.H.
PULUNGAN, WISTON & PARTNERS Graha Intermasa 3rd Floor Jl. Cempaka Putih Raya No.102 Jakarta 10510 INDONESIA

(54) Judul Invensi : PROSES PENGGILINGAN MINYAK KELAPA SAWIT UNTUK MENGAMATI, MENGANOTASI, MENGKLASIFIKASI, DAN MEMISAHKAN TANDAN YANG TIDAK RONTOK

(57) Abstrak :
Invensi ini menyediakan suatu proses penggilingan minyak kelapa sawit untuk mengamati, menganotasi, mengklasifikasi dan memisahkan tandan yang tidak rontok ( unstripped bunches / USB) secara terus menerus dalam mode real-time, proses mencakup tahapan sterilisasi tandan buah segar kelapa sawit ( fresh fruit bunches / FFB) untuk menghasilkan tandan buah steril ( SFB), merontokkan SFB untuk mengupas tandan buah kelapa sawit dari SFB untuk menghasilkan USB dan/atau tandan buah kosong ( empty fruit bunches /EFB), menangkap umpan gambar dan/atau video dari USB dan/atau EFB yang bergerak pada konveyor EFB menggunakan setidaknya satu perangkat pencitraan, menyediakan umpan gambar dan/atau video dari USB dan/atau EFB yang bergerak secara terus-menerus ke algoritma deep learning untuk mendeteksi, menganotasi dan mengklasifikasikan umpan gambar dan/atau video ke dalam USB atau EFB, setelah umpan gambar dan/atau video dianotasi dengan semua jenis sarana anotasi gambar dan USB akan secara otomatis dipisahkan dari EFB.

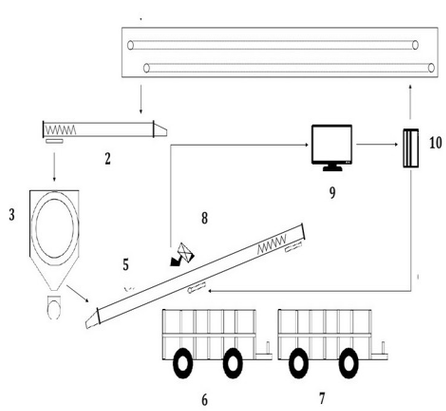


Gambar 3

(20) RI Permohonan Paten

(19) ID (11) No Pengumuman : 2023/01242 (13) A

(51) I.P.C : G 06K 9/20,G 06T 7/33

(21) No. Permohonan Paten : P00202300850

(22) Tanggal Penerimaan Permohonan Paten :
01 Oktober 2020

(30) Data Prioritas :
(31) Nomor (32) Tanggal (33) Negara

(43) Tanggal Pengumuman Paten :
08 Februari 2023

(71) Nama dan Alamat yang Mengajukan Permohonan Paten :
QUALCOMM INCORPORATED
5775 Morehouse Drive, San Diego, California 92121-1714 United States of America

(72) Nama Inventor :
KANG, Xueyang,CN
XU, Lei,CN
ZOU, Yanming,CN
XU, Hao,US
MA, Lei,CN

(74) Nama dan Alamat Konsultan Paten :
Anisa Ambadar S.H., LL.M.
Jl. Proklamasi No. 79, Pegangsaan, Menteng, Jakarta

(54) Judul Invensi : LOKALISASI DAN PEMETAAN SIMULTAN MENGGUNAKAN KAMERA-KAMERA YANG MENANGKAP BANYAK SPEKTRUM CAHAYA

(57) Abstrak :

Suatu peranti dijelaskan yang melakukan teknik pemrosesan citra. Peranti tersebut mencakup kamera pertama dan kamera kedua, yang responsif terhadap spektrum cahaya yang berbeda, seperti spektrum cahaya tampak dan spektrum inframerah. Saat peranti berada di posisi pertama dalam suatu lingkungan, kamera pertama menangkap citra lingkungan pertama, dan kamera kedua menangkap citra lingkungan kedua. Peranti menentukan kumpulan koordinat untuk fitur berdasarkan penggambaran fitur yang diidentifikasi pada citra pertama dan citra kedua. Peranti membuat dan/atau memperbarui peta lingkungan berdasarkan kumpulan koordinat untuk fitur tersebut. Peranti dapat berpindah ke posisi lain di lingkungan dan terus menangkap citra serta memperbarui peta berdasarkan citra.

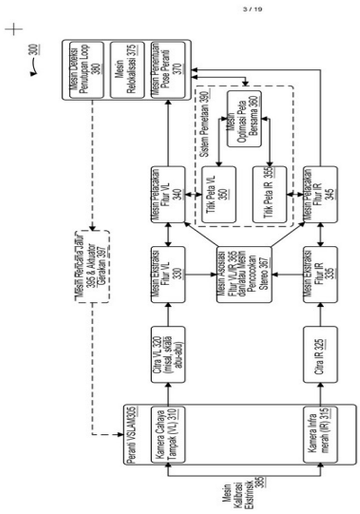


GAMBAR 3

(20) RI Permohonan Paten

(19) ID (11) No Pengumuman : 2023/01132 (13) A

(51) I.P.C : A 61F 13/494,A 61F 13/49,A 61F 5/44

(21) No. Permohonan Paten : P00202300788

(22) Tanggal Penerimaan Permohonan Paten :
18 Agustus 2021

(30) Data Prioritas :

| (31) Nomor | (32) Tanggal | (33) Negara |
|---|---|---|
| 2020-143881 | 27 Agustus 2020 | JP |

(43) Tanggal Pengumuman Paten :
06 Februari 2023

(71) Nama dan Alamat yang Mengajukan Permohonan Paten :
KAO CORPORATION
14-10, Nihonbashi Kayabacho 1-chome, Chuo-ku, Tokyo 1038210 Japan

(72) Nama Inventor :
SHIRAKAWA, Takashi,JP
TOMITA, Mina,JP

(74) Nama dan Alamat Konsultan Paten :
Ronny Gunawan S.H.
Puri Indah Blok 1-6/No. 1, Jalan Kembang Permai

(54) Judul Invensi : BENDA PENYERAP

(57) Abstrak :
Manset anti bocor (3) dalam suatu benda penyerap (1) masing-masing mencakup bagian lipatan (35) yang terletak di antara bagian dasar (31) dan ujung bebas (32) dan memanjang dalam arah longitudinal (X). Masing-masing manset anti bocor (3) dibagi menjadi bagian bawah (3A) dan suatu bagian tonjolan luar (3B) yang terletak di antara bagian lipatan pertama (35) dan ujung bebas (32). Bagian tonjolan luar (3B) mencakup sejumlah komponen elastis (37). Dalam keadaan alami, bagian tonjolan luar (3B) dikonfigurasi sedemikian rupa sehingga lebar lateral di wilayah depan (F) dan wilayah belakang (R) lebih kecil daripada lebar lateral di wilayah tengah (C). Di wilayah dimana masing-masing komponen elastis (37) dari bagian tonjolan luar (3B) mencakup bagian tetap (90) di masing-masing wilayah depan (F) dan wilayah belakang (R), semua komponen elastis (37) yang ditempatkan pada bagian tonjolan luar (3B) diberi jarak terpisah dalam arah lateral (Y) dan ditempatkan dalam keadaan sejajar.

Gambar 1

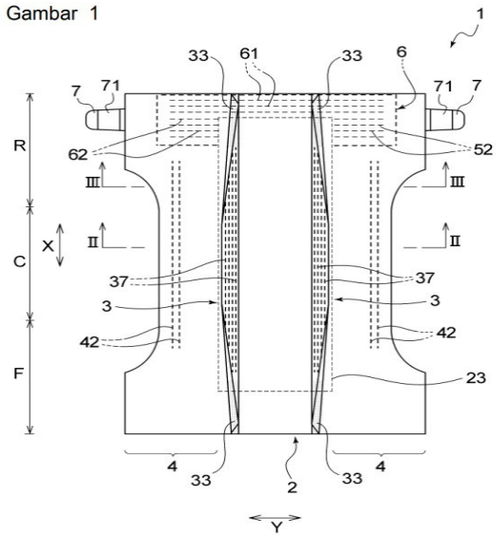

(20) RI Permohonan Paten

(19) ID (11) No Pengumuman : 2023/01182 (13) A

(51) I.P.C : A 61K 31/53,A 61P 25/28,C 07D 401/14,C 07D 403/14,C 07D 413/14,C 07D 417/14,C 07D 471/04,C 07D 487/04,C 07D 491/04,C 07D 498/04,C 07D 513/04

(21) No. Permohonan Paten : P00202212554

(22) Tanggal Penerimaan Permohonan Paten :
08 April 2021

(30) Data Prioritas :

| (31) Nomor | (32) Tanggal | (33) Negara |
|---|---|---|
| 63/007,660 | 09 April 2020 | US |
| 63/007,650 | 09 April 2020 | US |

(43) Tanggal Pengumuman Paten :
06 Februari 2023

(71) Nama dan Alamat yang Mengajukan Permohonan Paten :
PTC Therapeutics, Inc.
100 Corporate Court, South Plainfield, NJ 07080 United States of America

(72) Nama Inventor :
Nadiya SYDORENKO,US
Rauful ALAM,US
Suresh BABU,US
Anuradha BHATTACHARYYA,US
Guangming CHEN,US
Matteo CHIERCHIA,US
Gary Mitchell KARP,US
Tom Tuan LUONG,US
Anthony R. MAZZOTTI,US
Young-Choon MOON,US
Nicholas Walter MSZAR,US
Jana NARASIMHAN,US
Jigar S. PATEL,US
Hongyu REN,US
Gang WANG,CN
Matthew G. WOLL,US
Nanjing ZHANG,CN
Xiaoyan ZHANG,US

(74) Nama dan Alamat Konsultan Paten :
George Widjojo S.H.
Jalan Kali Besar Barat No. 5 Jakarta

(54) Judul Invensi : SENYAWA UNTUK MENGOBATI PENYAKIT HUNTINGTON

(57) Abstrak :
Uraian sekarang berhubungan dengan senyawa Rumus (I), bentuk, dan komposisi farmasi daripadanya dan metode penggunaan senyawa, bentuk, atau komposisi daripadanya untuk mengobati atau memperbaiki penyakit Huntington.

(20) RI Permohonan Paten

(19) ID (11) No Pengumuman : 2023/01388 (13) A

(51) I.P.C : A 47G 21/18

(21) No. Permohonan Paten : P00202213251

(22) Tanggal Penerimaan Permohonan Paten :
28 April 2021

(30) Data Prioritas :

| (31) Nomor | (32) Tanggal | (33) Negara |
|---|---|---|
| 20171882.2 | 28 April 2020 | EP |
| 20207512.3 | 13 November 2020 | EP |

(43) Tanggal Pengumuman Paten :
09 Februari 2023

(71) Nama dan Alamat yang Mengajukan Permohonan Paten :
INTERNATIONAL TOBACCO MACHINERY POLAND SP. Z O.O.
ul. Andrzeja Stanikowskiego 2 26-600 Radom Poland

(72) Nama Inventor :
ZADECKI, Robert,PL

(74) Nama dan Alamat Konsultan Paten :
Emirsyah Dinar
Gedung Graha Pratama Lantai 15 Jalan MT. Haryono Kavling 15

(54) Judul Invensi : SEDOTAN MINUMAN KERTAS TELESKOPIK

(57) Abstrak :
Objek invensi adalah sedotan minum kertas teleskopik yang terdiri dari: sedotan pertama dengan diameter luar pertama, sedotan kedua dengan diameter dalam kedua, sedotan pertama dengan diameter luar pertama ditempatkan setidaknya sebagian di dalam sedotan yang memiliki diameter dalam kedua, secara koaksial dengan sedotan yang memiliki diameter dalam kedua, yang dicirikan dimana sedotan pertama memiliki setidaknya dua elemen pengunci yang menonjol dari permukaan luar sedotan pertama, dan sedotan kedua memiliki setidaknya dua elemen pengunci yang menonjol dari permukaan bagian dalam dari sedotan kedua.

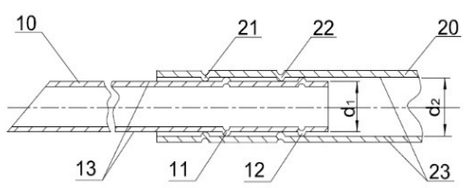


GAMBAR 1

(20) RI Permohonan Paten

(19) ID (11) No Pengumuman : 2023/01320 (13) A

(51) I.P.C : H 04W 24/10,H 04W 4/02,H 04W 64/00

(21) No. Permohonan Paten : P00202300600

(22) Tanggal Penerimaan Permohonan Paten :
10 Mei 2021

(30) Data Prioritas :

| (31) Nomor | (32) Tanggal | (33) Negara |
|---|---|---|
| 202010578321.5 | 23 Juni 2020 | CN |

(43) Tanggal Pengumuman Paten :
09 Februari 2023

(71) Nama dan Alamat yang Mengajukan Permohonan Paten :
ZTE CORPORATION
ZTE Plaza, Keji Road South, Hi-Tech Industrial Park, Nanshan Shenzhen, Guangdong 518057 China

(72) Nama Inventor :
SU, Meng,CN

(74) Nama dan Alamat Konsultan Paten :
Rahajeng Handayani S.H.,
SS&R Legal Consultants (Divisi IPR) Bogor Icon Central Office, 2nd Floor, No.9, Office Complex of Bukit Cimanggu City-Bogor

(54) Judul Invensi : METODE DAN SISTEM PENENTUAN POSISI BERDASARKAN LAPORAN PENGUKURAN DAFTAR SEL YANG BERDEKATAN

(57) Abstrak :
Laporan pengukuran metode penentuan posisi berdasarkan daftar sel yang berdekatan, meliputi langkah-langkah berikut: memperoleh data laporan pengukuran terminal bergerak; melakukan pengambilan dan pemrosesan data sampel pada data laporan pengukuran untuk memperoleh kombinasi sel yang berdekatan yang menyala dan menyimpannya ke pangkalan data sampel; dan mencari pangkalan data sampel untuk informasi lintang dan bujur dari terminal seluler. Perwujudan dari invensi ini selanjutnya menyediakan laporan pengukuran sistem penentuan posisi berdasarkan daftar sel yang berdekatan.

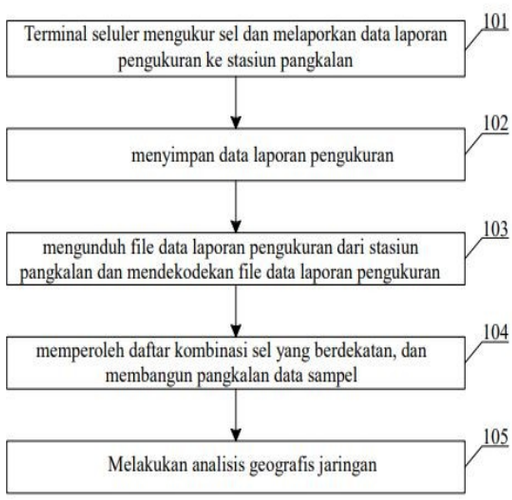


Gambar 1

(20) RI Permohonan Paten

(19) ID (11) No Pengumuman : 2023/01340 (13) A

(51) I.P.C : A 61K 39/395,A 61P 9/00,C 07K 16/26

(21) No. Permohonan Paten : P00202210361

(22) Tanggal Penerimaan Permohonan Paten :
01 Maret 2021

(30) Data Prioritas :

| (31) Nomor | (32) Tanggal | (33) Negara |
|---|---|---|
| 20159913.1 | 27 Februari 2020 | EP |

(43) Tanggal Pengumuman Paten :
09 Februari 2023

(71) Nama dan Alamat yang Mengajukan Permohonan Paten :
ADRENOMED AG
Neuendorfstraße 15A, 16761 Hennigsdorf, Germany
Germany

(72) Nama Inventor :
BERGMANN, Andreas,DE

(74) Nama dan Alamat Konsultan Paten :
Prudence Jahja S.H.,LL.M
Januar Jahja and Partners, Menara Batavia lantai 19, Jalan K.H. Mas Mansyur Kavling 126

(54) Judul Invensi : ANTIBODI ANTI-ADRENOMEDULIN (ADM) ATAU FRAGMEN ANTIBODI ANTI-ADM ATAU RANGKA NON-IG ANTI-ADM UNTUK DIGUNAKAN DALAM TERAPI ATAU PENCEGAHAN RENJATAN

(57) Abstrak :
Permohonan paten ini ditujukan pada suatu antibodi anti-adrenomedulin (ADM) atau fragmen antibodi anti-ADM atau perancah non-Ig anti-ADM untuk digunakan dalam pengobatan atau pencegahan renjatan pada pasien, dimana pasien tersebut dicirikan dengan memiliki kadar dipeptidil peptidase 3 (DPP3) dalam sampel cairan tubuh di bawah suatu ambang batas dan antibodi anti-ADM atau fragmen anti-ADM atau perancah non-Ig anti-ADM tersebut berikatan dengan bagian N-terminal (asam amino 1-21) ADM: YRQSMNNFQGLRSFGCRFGTC (SEQ ID No. 14).

**(20)** **RI Permohonan Paten**

**(19)** **ID** **(11)** **No Pengumuman : 2023/01323** **(13) A**

**(51)** **I.P.C : G 06Q 10/10**

**(21)** **No. Permohonan Paten :** P00202300750

**(22)** **Tanggal Penerimaan Permohonan Paten :**
28 Juni 2021

**(30)** **Data Prioritas :**

| (31) Nomor | (32) Tanggal | (33) Negara |
|---|---|---|
| 2020-111452 | 29 Juni 2020 | JP |

**(43)** **Tanggal Pengumuman Paten :**
09 Februari 2023

**(71)** **Nama dan Alamat yang Mengajukan Permohonan Paten :**
ACALL, INC.
4-2-1 Kanocho, Chuo-ku, Kobe City, Hyogo 6500001 Japan

**(72)** **Nama Inventor :**
NAGANUMA Yoshihisa,JP

**(74)** **Nama dan Alamat Konsultan Paten :**
Nidya Rosella Kalangie S.H.,
Suite 20-E Generali Tower, Gran Rubina Business Park
Jl. H.R. Rasuna Said, Jakarta

**(54)** **Judul Invensi :** ALAT PEMROSES INFORMASI, METODE PEMROSES INFORMASI, PROGRAM, DAN SISTEM PEMROSES INFORMASI

**(57)** **Abstrak :**

Tujuan invensi ini adalah memungkinkan karyawan-karyawan atau sejenisnya berbagi informasi yang sesuai dengan lokasi partisipasi (rapat internal atau eksternal, misalnya) dengan karyawan-karyawan lain di saat aktif sepanjang hari, sehingga mencapai efisiensi bisnis yang dilakukan di dalam organisasi perusahaan atau sejenisnya, memperkuat komunikasi, dan mengoptimalkan gaya hidup karyawan-karyawan. Server (1) mengumpulkan informasi individu yang berhubungan dengan karyawan-karyawan atau sejenisnya, untuk mendukung peningkatan efisiensi proses-proses bisnis yang dilakukan oleh karyawan-karyawan atau sejenisnya. Server (1) memperkuat komunikasi dengan cara berbagi informasi antara karyawan-karyawan atau sejenisnya. Selanjutnya, server (1) memastikan informasi pribadi yang berhubungan dengan karyawan-karyawan atau sejenisnya sesuai dengan status koneksi terminal-terminal yang dimiliki oleh setiap karyawan atau sejenisnya, untuk menyelesaikan masalah-masalah yang berhubungan dengan masalah-masalah kesehatan mental dan tenaga kerja. Selanjutnya, server (1) mengaktifkan secara otomatis fungsi pendukung rapat dari jadwal karyawan-karyawan atau sejenisnya, untuk mendukung kemajuan rapat yang diadakan oleh karyawan-karyawan atau sejenisnya.



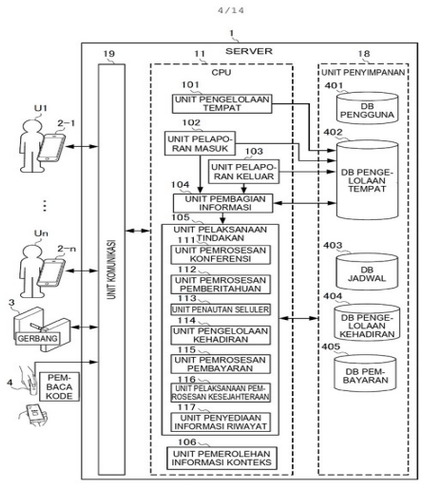


Gambar 4

**(20)** **RI Permohonan Paten**

**(19)** **ID** **(11)** **No Pengumuman : 2023/01189** **(13) A**

**(51)** **I.P.C : H 04W 76/23**

**(21)** **No. Permohonan Paten :** P00202212534

**(22)** **Tanggal Penerimaan Permohonan Paten :**
08 April 2021

**(30)** **Data Prioritas :**

| (31) Nomor | (32) Tanggal | (33) Negara |
|---|---|---|
| 63/007,148 | 08 April 2020 | US |
| 63/061,493 | 05 Agustus 2020 | US |
| 63/089,358 | 08 Oktober 2020 | US |
| 63/136,463 | 12 Januari 2021 | US |

**(43)** **Tanggal Pengumuman Paten :**
06 Februari 2023

**(71)** **Nama dan Alamat yang Mengajukan Permohonan Paten :**
IDAC HOLDINGS, INC.
200 Bellevue Parkway Suite 300 Wilmington, Delaware 19809 United States of America

**(72)** **Nama Inventor :**
FREDA, Martino,CA
RAO, Jaya,MY
HOANG, Tuong Duc,VN
DENG, Tao,US
LEE, Moon IL,KR

**(74)** **Nama dan Alamat Konsultan Paten :**
Marolita Setiati
PT SPRUSON FERGUSON INDONESIA, Graha Paramita 3B Floor Zona D Jl. Denpasar Raya Blok D2 Kav.8 Kuningan

**(54)** **Judul Invensi :** KONFIGURASI DAN PENETAPAN KONEKSI RELAI PERANGKAT KE PERANGKAT

**(57)** **Abstrak :**
Terdapat satu atau lebih sistem, metode, dan/atau perangkat yang berkaitan dengan skenario komunikasi nirkabel relai. Sebagai contoh, dalam skenario tersebut, terdapat setidaknya ada tiga entitas, unit pemancar penerima nirkabel (WTRU) jarak jauh mungkin perlu berkomunikasi dengan node jaringan (misalnya, gNB) dan/atau WTRU lain yang tidak dapat berkomunikasi secara langsung dengannya. WTRU jarak jauh ini dapat berkomunikasi dengan WTRU relai untuk berkomunikasi dengan destinasi utama (misalnya, WTRU atau node jaringan lain). Penggunaan relai mungkin memerlukan penetapan dan konfigurasi dari satu atau lebih entitas yang terlibat.

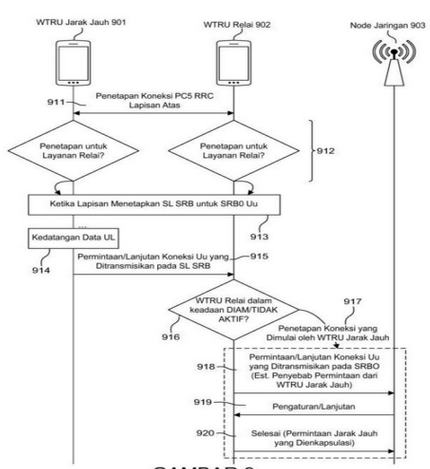


GAMBAR 9

(20) RI Permohonan Paten

(19) ID (11) No Pengumuman : 2023/01137 (13) A

(51) I.P.C : H 04W 52/02,H 04W 36/00

(21) No. Permohonan Paten : P00202300688

(22) Tanggal Penerimaan Permohonan Paten :
09 Juli 2021

(30) Data Prioritas :

| (31) Nomor | (32) Tanggal | (33) Negara |
|---|---|---|
| 202010658663.8 | 09 Juli 2020 | CN |

(43) Tanggal Pengumuman Paten :
06 Februari 2023

(71) Nama dan Alamat yang Mengajukan Permohonan Paten :
VIVO MOBILE COMMUNICATION CO., LTD.
No.1, Vivo Road, Chang'an Dongguan, Guangdong 523863 China

(72) Nama Inventor :
ZHANG, Yanxia,CN

(74) Nama dan Alamat Konsultan Paten :
Marodin Sijabat S.H
Adastra An Intellectual Property Firm Epi Walk Building 3 rd Floor Jl. HR Rasuna Said No. 306, Rt 2/Rw 5 Karet Kuningan Setia Budi

(54) Judul Invensi : METODE PEMROSESAN INFORMASI BANTUAN, METODE PENGIRIMAN INFORMASI BANTUAN, DAN PERANGKAT TERKAIT

(57) Abstrak :
Aplikasi ini mengungkapkan metode pemrosesan informasi bantuan, metode pengiriman informasi bantuan, dan perangkat terkait, dan berkaitan dengan bidang teknologi komunikasi. Metode ini meliputi: menerima informasi jangkauan PCI pengenal sel fisik, di mana informasi jangkauan PCI mencakup jangkauan PCI dan informasi jaringan yang sesuai dengan jangkauan PCI; dan menentukan jaringan yang sesuai dengan jangkauan PCI, berdasarkan informasi jaringan; di mana informasi jaringan mencakup indeks jaringan atau pengenal jaringan.

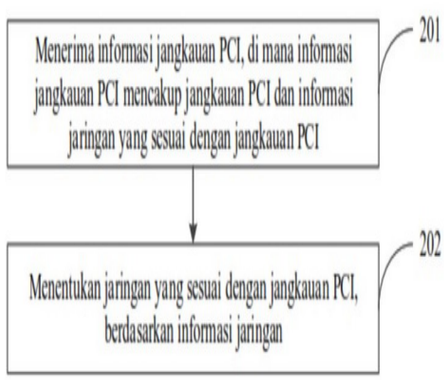


GAMBAR 2

(20) RI Permohonan Paten

(19) ID (11) No Pengumuman : 2023/01158 (13) A

(51) I.P.C : H 04L 5/00

(21) No. Permohonan Paten : P00202211042

(22) Tanggal Penerimaan Permohonan Paten :
12 Maret 2021

(30) Data Prioritas :

| (31) Nomor | (32) Tanggal | (33) Negara |
|---|---|---|
| 202010172792.6 | 12 Maret 2020 | CN |

(43) Tanggal Pengumuman Paten :
06 Februari 2023

(71) Nama dan Alamat yang Mengajukan Permohonan Paten :
HUAWEI TECHNOLOGIES CO., LTD.
Huawei Administration Building, Bantian, Longgang District Shenzhen, Guangdong 518129 China

(72) Nama Inventor :
YU, Jian,CN
HU, Mengshi,CN
GAN, Ming,CN

(74) Nama dan Alamat Konsultan Paten :
Andromeda S.H. B.A.
Gandaria 8, Lt. 3 Unit C Jalan Sultan Iskandar Muda (Arteri Pondok Indah) Jakarta

(54) Judul Invensi : METODE TRANSMISI DATA DAN PERALATAN TERKAIT

(57) Abstrak :
METODE TRANSMISI DATA DAN PERALATAN TERKAIT Aplikasi ini menyediakan suatu metode transmisi data dan suatu peralatan terkait. Metode tersebut termasuk: Suatu perangkat jaringan yang menghasilkan suatu unit data protokol lapisan fisik pertama PPDU. PPDU pertama mencakup suatu bidang U-SIG medan Sinyal universal pertama dan suatu bidang EHT-SIG medan sinyal keluaran pertama yang sangat tinggi, suatu jumlah dari sejumlah bit informasi dari bidang U-SIG pertama dan suatu kuantitas dari bit informasi bidang EHT-SIG pertama yang kurang dari atau sama dengan 78 bit informasi, dan setidaknya satu bidang U-SIG pertama dan bidang EHT-SIG pertama yang mencakup suatu bidang indikasi pengidentifikasi, di mana bidang indikasi pengidentifikasi digunakan untuk mengidentifikasi satu stasiun secara unik. Perangkat jaringan mengirimkan suatu PPDU pertama yang dikodekan ke suatu stasiun. Dengan cara ini, indikasi overhead dapat dikurangi, dan bidang U-SIG pertama dan bidang EHT-SIG pertama dapat membawa lebih banyak informasi. Perwujudan dari aplikasi ini dapat diterapkan pada suatu sistem jaringan area lokal nirkabel yang mendukung suatu protokol Wi-Fi EHT generasi berikutnya dari IEEE 802.11, yaitu, protokol 802.11 seperti 802.11be.

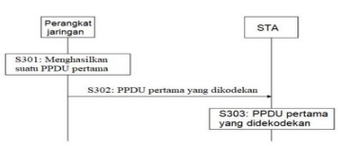


GAMBAR 3

(20) RI Permohonan Paten

(19) ID (11) No Pengumuman : 2023/01344 (13) A

(51) I.P.C : B 32B 27/36,B 32B 9/00,B 65D 65/40

(21) No. Permohonan Paten : P00202210061

(22) Tanggal Penerimaan Permohonan Paten :
16 Februari 2021

(30) Data Prioritas :

| (31) Nomor | (32) Tanggal | (33) Negara |
|---|---|---|
| 2020-027457 | 20 Februari 2020 | JP |

(43) Tanggal Pengumuman Paten :
09 Februari 2023

(71) Nama dan Alamat yang Mengajukan Permohonan Paten :
TOYOBO CO., LTD.
13-1, Umeda 1-chome, Kita-ku, Osaka-shi, Osaka 5300001 Japan Japan

(72) Nama Inventor :
YAMAZAKI, Atsushi,JP
YAMAGUCHI, Yuya,JP

(74) Nama dan Alamat Konsultan Paten :
Ronny Gunawan S.H.
Puri Indah Blok 1-6/No. 1, Jalan Kembang Permai

(54) Judul Invensi : FILM TERLAMINASI

(57) Abstrak :
Film terlaminasi yang terdiri dari lapisan pelapis dan lapisan film tipis anorganik pada salah satu permukaan film substrat, di mana film terlaminasi memenuhi persyaratan berikut (a) sampai (f): (a) film substrat mengandung 50% berat atau lebih dan 95% berat atau kurang resin poliester yang didaur ulang dari botol PET; (b) kekerasan permukaan dari permukaan lapisan film tipis anorganik film terlaminasi adalah 120 N/mm2 atau kurang; (c) lapisan pelapis mengandung resin yang memiliki gugus oksazolina atau gugus karbodiimida sebagai komponen penyusun; (d) tingkat kandungan komponen asam isoftalat terhadap komponen asam dikarboksilat total dalam resin poliester utuh yang menyusun film substrat adalah 0,5 % mol atau lebih dan 5,0 % mol atau kurang; (e) baik koefisien gesekan statik μs maupun koefisien gesekan dinamik μd dari permukaan lapisan film tipis anorganik/permukaan berlawanan dari film terlaminasi adalah dalam kisaran 0,20 hingga 0,40; dan (f) kekasaran rata-rata aritmatika Ra dari film terlaminasi dalam rentang 2-μm persegi adalah dalam kisaran 2,0 hingga 6,0 nm.

**(20)** **RI Permohonan Paten**

**(19)** **ID** **(11)** **No Pengumuman : 2023/01196** **(13)** **A**

**(51)** **I.P.C : H 04L 29/08,H 04W 12/08,H 04W 88/04,H 04W 36/00,H 04W 8/00**

**(21)** **No. Permohonan Paten :** P00202212552

**(22)** **Tanggal Penerimaan Permohonan Paten :**
06 April 2021

**(30)** **Data Prioritas :**

| (31) Nomor | (32) Tanggal | (33) Negara |
|---|---|---|
| 63/007,008 | 08 April 2020 | US |

**(43)** **Tanggal Pengumuman Paten :**
07 Februari 2023

**(71)** **Nama dan Alamat yang Mengajukan Permohonan Paten :**
IDAC HOLDINGS, INC.
200 Bellevue Parkway Suite 300 Wilmington, Delaware 19809 United States of America

**(72)** **Nama Inventor :**
PERRAS, Michelle,CA
FERDI, Samir,CA
BRUSILOVSKY, Alec,US
SHI, Xiaoyan,CN
AHMAD, Saad,CA

**(74)** **Nama dan Alamat Konsultan Paten :**
Marolita Setiati
PT SPRUSON FERGUSON INDONESIA, Graha Paramita 3B Floor Zona D Jl. Denpasar Raya Blok D2 Kav.8 Kuningan

**(54)** **Judul Invensi :** METODE, PERALATAN, DAN SISTEM YANG DIARAHKAN KE PERUBAHAN WTRU KE RELAI WTRU

**(57)** **Abstrak :**
Metode, peralatan, sistem, dll., yang diarahkan untuk melakukan perubahan relai yang dijelaskan di sini. Dalam embodimen, WTRU dapat mentransmisikan pesan permintaan modifikasi tautan ke WTRU target melalui WTRU relai pertama untuk meminta perubahan relai. WTRU dapat menerima pesan penerimaan modifikasi tautan dari WTRU target melalui WTRU relai pertama, mengindikasikan WTRU relai kedua (misalnya, pengidentifikasi) (misalnya, yang diusulkan). WTRU dapat mentransmisikan pesan permintaan komunikasi langsung yang mencakup pengidentifikasi WTRU relai kedua untuk mengindikasikan WTRU target penerimaan dari WTRU relai kedua yang diusulkan. WTRU dapat menerima pesan penerimaan komunikasi langsung dari WTRU target melalui WTRU relai kedua, mengindikasikan lalu lintas dapat direlai melalui WTRU relai kedua.

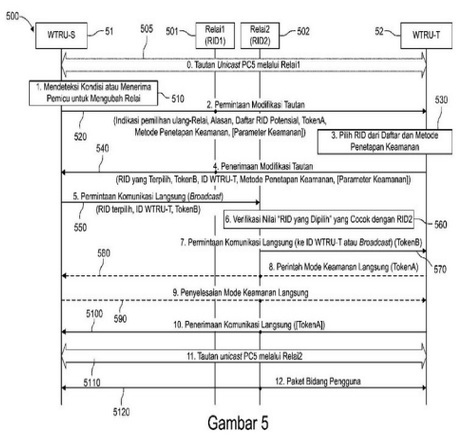

Gambar 5

(20) RI Permohonan Paten

(19) ID (11) No Pengumuman : 2023/01328 (13) A

(51) I.P.C : B 60H 1/00,B 60K 11/02,B 60K 1/00,C 09K 5/10,C 10M 169/04,C 10N 40/25,C 10N 30/20,C 10N 40/16,C 10N 30/10,C 10N 20/02,C 10N 20/00,H 01M 10/6567,H 01M 10/613,H 05K 7/20

(21) No. Permohonan Paten : P00202210281

(22) Tanggal Penerimaan Permohonan Paten :
24 Maret 2021

(30) Data Prioritas :

| (31) Nomor | (32) Tanggal | (33) Negara |
|---|---|---|
| 20166789.6 | 30 Maret 2020 | EP |

(43) Tanggal Pengumuman Paten :
09 Februari 2023

(71) Nama dan Alamat yang Mengajukan Permohonan Paten :
SHELL INTERNATIONALE RESEARCH MAATSCHAPPIJ B.V.
Carel van Bylandtlaan 30, 2596 HR THE HAGUE Netherlands

(72) Nama Inventor :
HILKER, Andree,DE
NULL, Volker Klaus,DE

(74) Nama dan Alamat Konsultan Paten :
Lanny Setiawan MBA., M.Mgt., MA-LPC., MA-LMFT.
Pacific Patent Multiglobal, DIPO Business Center Lt. 11, Jalan Jend. Gatot Subroto Kav. 51-52, Jakarta Pusat - 10260 Indonesia

(54) Judul Invensi : SISTEM PENGELOLAAN TERMAL

(57) Abstrak :
Invensi ini menyediakan sistem pengelolaan termal yang terdiri dari: rumahan yang memiliki ruang interior; komponen penghasil panas yang ditempatkan di dalam ruang interior; penukar panas; dan cairan fluida kerja yang ditempatkan di dalam ruang interior sedemikian rupa sehingga komponen penghasil panas bersentuhan dengan fluida kerja; dimana fluida kerja terdiri dari fluida basa turunan Fischer-Tropsch; aditif antioksidan dan aditif anti-statis, dimana sistem pengelolaan termal dibangun sedemikian rupa sehingga aliran siklus konstan fluida kerja dipertahankan di satu atau lebih komponen penghasil panas, ke penukar panas dan kemudian kembali ke komponen penghasil panas. Invensi ini juga menyediakan metode pengelolaan termal dari komponen penghasil panas yang terdiri dari langkah-langkah setidaknya merendam sebagian komponen penghasil panas dalam fluida kerja; dan mentransfer panas dari komponen penghasil panas menggunakan fluida kerja dalam aliran siklis konstan fluida kerja melintasi satu atau lebih komponen penghasil panas, ke penukar panas dan kemudian kembali ke komponen penghasil panas, dimana cairan kerja terdiri dari fluida basa turunan Fischer-Tropsch; aditif antioksidan; dan aditif antistatis. Invensi ini juga menyediakan penggunaan fluida basa turunan Fischer-Tropsch dalam fluida kerja yang bersentuhan dengan komponen penghasil panas dalam sistem pengelolaan termal untuk meningkatkan sifat anti-penuaan fluida kerja, dimana fluida kerja juga terdiri dari aditif antioksidan dan aditif anti-statis.

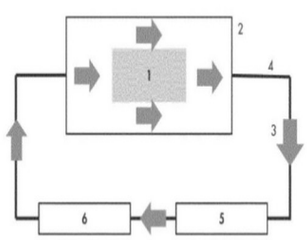


GAMBAR 1

(20) RI Permohonan Paten

(19) ID (11) No Pengumuman : 2023/01284 (13) A

(51) I.P.C : C 21D 9/46,C 22C 38/54,C 22C 38/40,C 22C 38/00

(21) No. Permohonan Paten : P00202213797

(22) Tanggal Penerimaan Permohonan Paten :
07 April 2021

(30) Data Prioritas :

| (31) Nomor | (32) Tanggal | (33) Negara |
|---|---|---|
| 2020-080801 | 30 April 2020 | JP |

(43) Tanggal Pengumuman Paten :
08 Februari 2023

(71) Nama dan Alamat yang Mengajukan Permohonan Paten :
JFE STEEL CORPORATION
2-3, Uchisaiwai-cho 2-chome, Chiyoda-ku, Tokyo 1000011 Japan

(72) Nama Inventor :
YOSHINO Masataka,JP
HIROTA Shino,JP
MATSUMOTO Takuya,JP
TA Ayako,JP

(74) Nama dan Alamat Konsultan Paten :
Ir., Dyah Paramitawidya Kusumawardani
Suite 701, Pondok Indah Office Tower 2 Jalan Sultan Iskandar Muda Kav. V-TA, Jakarta Selatan

(54) Judul Invensi : LEMBARAN BAJA TAHAN KARAT DAN METODE UNTUK MEMBUATNYA, PERKAKAS BERTEPI, DAN ALAT MAKAN

(57) Abstrak :
Disediakan suatu lembaran baja tahan karat yang memiliki suatu komposisi kimia yang telah ditentukan sebelumnya, dimana suatu fraksi volume total dari karbida-karbida berbasis-Cr dengan suatu ukuran butir 2,0 μm atau lebih adalah 10% atau kurang.

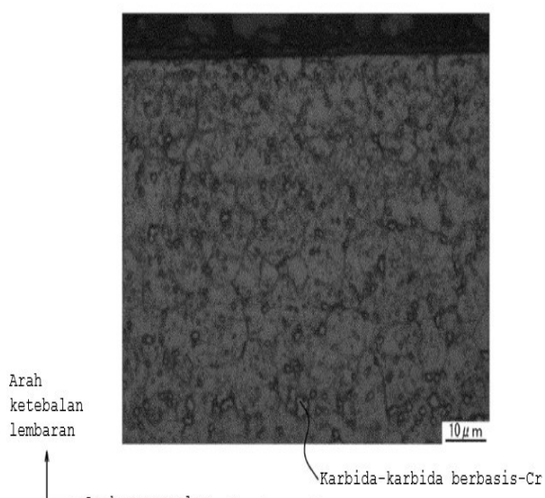


Gambar 1

(20) RI Permohonan Paten

(19) ID (11) No Pengumuman : 2023/01263 (13) A

(51) I.P.C : A 61K 31/728,A 61K 31/7105,A 61K 9/51,A 61K 35/50,A 61K 9/127,A 61K 38/00,A 61P 19/02,A 61P 11/00,A 61P 25/00,A 61P 29/00

(21) No. Permohonan Paten : P00202212337

(22) Tanggal Penerimaan Permohonan Paten :
10 April 2021

(30) Data Prioritas :

| (31) Nomor | (32) Tanggal | (33) Negara |
|---|---|---|
| 63/008,355 | 10 April 2020 | US |

(43) Tanggal Pengumuman Paten :
08 Februari 2023

(71) Nama dan Alamat yang Mengajukan Permohonan Paten :
ORGANICELL REGENERATIVE MEDICINE, INC.
1951 NW 7th Avenue, Suite 300, Miami, Florida 33136 United States of America

(72) Nama Inventor :
MITRANI, Maria Ines,US

(74) Nama dan Alamat Konsultan Paten :
Marolita Setiati
PT SPRUSON FERGUSON INDONESIA, Graha Paramita 3B Floor Zona D Jl. Denpasar Raya Blok D2 Kav.8 Kuningan

(54) Judul Invensi : KOMPOSISI YANG MENGANDUNG NANOPARTIKEL, METODE PEMBUATAN DAN PENGGUNAANNYA

(57) Abstrak :
Disediakan di sini, dalam aspek tertentu, adalah komposisi terapeutik bebas sel yang berasal dari cairan ketuban manusia (HAF) dan penggunaannya untuk pencegahan dan pengobatan penyakit dan gangguan yang dipilih.

GAMBAR 25

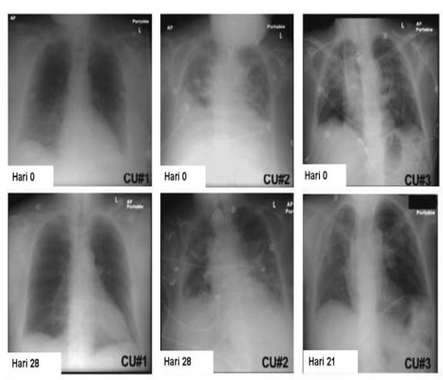

(20) RI Permohonan Paten

(19) ID (11) No Pengumuman : 2023/01157 (13) A

(51) I.P.C : A 61K 39/00,A 61P 37/04,C 12N 15/117,C 12N 15/113

(21) No. Permohonan Paten : P00202211062

(22) Tanggal Penerimaan Permohonan Paten :
09 Maret 2021

(30) Data Prioritas :

| (31) Nomor | (32) Tanggal | (33) Negara |
|---|---|---|
| 202011010025 | 09 Maret 2020 | IN |
| 202011055399 | 19 Desember 2020 | IN |

(43) Tanggal Pengumuman Paten :
06 Februari 2023

(71) Nama dan Alamat yang Mengajukan Permohonan Paten :
DYNAVAX TECHNOLOGIES CORPORATION
2100 Powell Street, Suite 720, Emeryville, California 94608 United States of America

(72) Nama Inventor :
CAMPBELL, John D.,CA
COFFMAN, Robert L.,US
HYER, Randall N.,US
JANSSEN, Robert S.,US
NOVACK, David,US
GOHLKE, Martin,DE
URBAN, Maureen,US
GAIROLA, Sunil,IN
SHALIGRAM, Umesh,IN
GAUTUM, Manish,IN
RAO, Harish,IN

(74) Nama dan Alamat Konsultan Paten :
Irene Kurniati Djalim
Jalan Raya Penggilingan No 99

(54) Judul Invensi : IMUNISASI PEMACU AKTIF TERHADAP TETANUS, DIFTERI DAN PERTUSIS

(57) Abstrak :
Invensi ini berhubungan dengan komposisi-komposisi imunogenik yang mencakup antigen tetanus, difteri, dan pertusis aseluler (Tdap), dan suatu agonis reseptor mirip-tol 9 (TLR9), seperti oligonukleotida yang mencakup suatu motif sitidin-fosfo-guanosin (CpG) tidak termetilasi. Komposisi-komposisi imunogenik lebih lanjut mencakup suatu adjuvan garam aluminium ke mana antigen-antigen Tdap diadsorpsi. Komposisi-komposisi imunogenik sesuai untuk imunisasi pemacu aktif terhadap tetanus, difteri, dan pertusis pada seorang individu yang membutuhkannya.

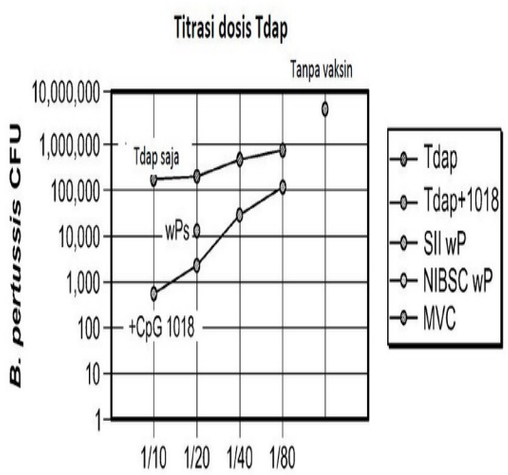


GAMBAR 2A

(20) RI Permohonan Paten

(19) ID (11) No Pengumuman : 2023/01372 (13) A

(51) I.P.C : A 61F 13/537,A 61F 13/535,A 61F 13/534,A 61F 13/53,A 61F 13/494,A 61F 13/15

(21) No. Permohonan Paten : P00202213491

(22) Tanggal Penerimaan Permohonan Paten :
18 Mei 2021

(30) Data Prioritas :

| (31) Nomor | (32) Tanggal | (33) Negara |
|---|---|---|
| 2020-092532 | 27 Mei 2020 | JP |

(43) Tanggal Pengumuman Paten :
09 Februari 2023

(71) Nama dan Alamat yang Mengajukan Permohonan Paten :
UNICHARM CORPORATION
182, Shimobun, Kinsei-cho, Shikokuchuo-shi, Ehime 7990111 Japan

(72) Nama Inventor :
Takamasa MURAI,JP
Hideto UTSUNOMIYA,JP
Shingo OKUNO ,JP
Tomoko SUZUKI,JP

(74) Nama dan Alamat Konsultan Paten :
Arifia Jauharia Fajra S.T., S.H.
Suite 701, Pondok Indah Office Tower 2 Jl. Sultan Iskandar Muda Kav. V-TA, Pondok Indah Jakarta 12310, Indonesia

(54) Judul Invensi : BENDA PENYERAP

(57) Abstrak :
Invensi ini menyediakan suatu benda penyerap yang mampu mencapai suatu keseimbangan yang baik antara penekanan bau urine dan identifikasi yang akurat dari posisi dimana kebocoran urine telah terjadi atau warna urine. Benda penyerap disediakan dengan suatu lembaran permukaan, suatu bodi penyerap, sepasang lembaran karbon teraktivasi; pasangan lembaran karbon teraktivasi tersebut secara kontinu memanjang dari satu tepi ujung bodi penyerap pada arah membujur L ke tepi ujung lain sambil disusun berdampingan pada arah lebar pada kedua sisi garis pusat dari arah membujur. Benda penyerap ini memiliki:suatu area yang tidak mengandung sentral yang, ketika dipandang dari atas, secara kontinu memanjang dari satu tepi ujung bodi penyerap pada arah membujur ke tepi ujung lain pada sisi dalam dari pasangan lembaran karbon teraktivasi pada arah lebar, yang tidak mengandung lembaran-lembaran karbon teraktivasi; area-area yang tidak mengandung bagian ujung yang, ketika dipandang dari atas, diposisikan pada kedua ujung bodi penyerap pada arah lebar pada sisi luar pasangan lembaran karbon teraktivasi pada arah lebar, yang tidak mengandung lembaran-lembaran karbon teraktivasi.

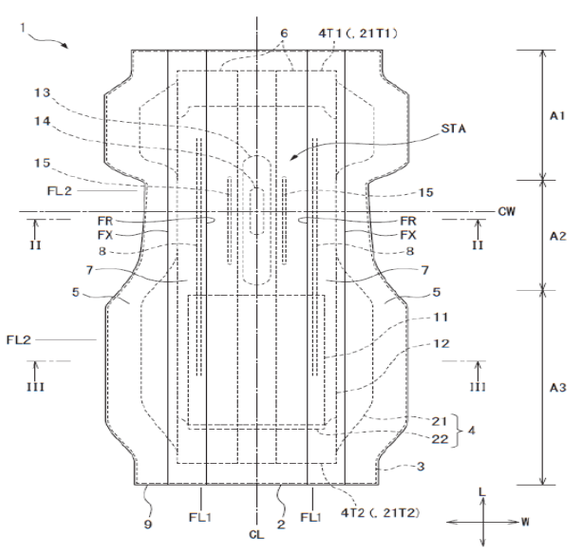


Gambar 1

(20) RI Permohonan Paten

(19) ID (11) No Pengumuman : 2023/01133 (13) A

(51) I.P.C : D 01D 1/10,D 01F 6/62,D 01F 8/14

(21) No. Permohonan Paten : P00202300769

(22) Tanggal Penerimaan Permohonan Paten :
31 Mei 2021

(30) Data Prioritas :

| (31) Nomor | (32) Tanggal | (33) Negara |
|---|---|---|
| 2020-112490 | 30 Juni 2020 | JP |

(43) Tanggal Pengumuman Paten :
06 Februari 2023

(71) Nama dan Alamat yang Mengajukan Permohonan Paten :
TORAY INDUSTRIES, INC.
1-1, Nihonbashi-Muromachi 2-chome, Chuo-ku, Tokyo 1038666 Japan

(72) Nama Inventor :
TOYAMA, Atsushi,JP
MIURA, Takuya,JP

(74) Nama dan Alamat Konsultan Paten :
Januar Ferry S.Si
PT. Hakindah International Gedung Gajah Unit AT Jalan Dr Saharjo No. 111 Tebet

(54) Judul Invensi : MONOFILAMEN POLIESTER

(57) Abstrak :
Monofilamen poliester yang memperlihatkan ukuran serat 3,0-13,0 dtex, kekuatan 5,0-9,0 cN/dtex, dan kekuatan saat 5% pemanjangan 2,7-6,0 cN/dtex, dimana panjang total L dari bagian abnormal dimana diameter serat setara dengan 110% atau lebih dari diameter serat di mana pun di sepanjang 1.000.000 m dari serat dalam arah memanjang adalah tidak lebih dari 2.000 mm. Yang disediakan adalah suatu monofilamen poliester yang memperlihatkan keseragaman diameter serat tinggi namun juga memiliki kekuatan tinggi dan modulus tinggi yang sesuai untuk filter mes tinggi yang sangat halus dan kasa tapis tinggi untuk pencetakan kualitas-tinggi.

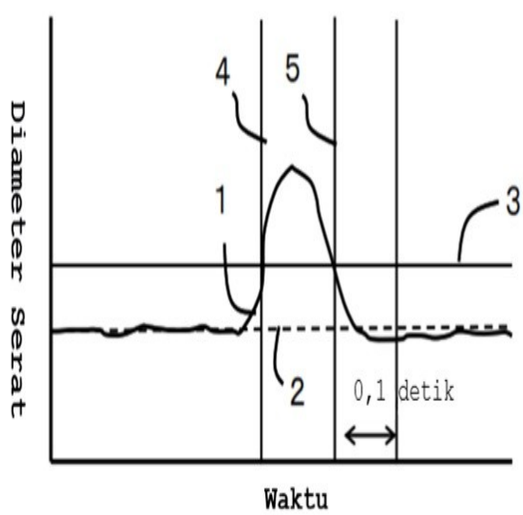

(20) RI Permohonan Paten

(19) ID (11) No Pengumuman : 2023/01146 (13) A

(51) I.P.C : H 04B 7/06,H 04L 5/00,H 04W 52/02,H 04W 64/00

(21) No. Permohonan Paten : P00202300448

(22) Tanggal Penerimaan Permohonan Paten :
31 Juli 2020

(30) Data Prioritas :
(31) Nomor (32) Tanggal (33) Negara

(43) Tanggal Pengumuman Paten :
06 Februari 2023

(71) Nama dan Alamat yang Mengajukan Permohonan Paten :
BEIJING XIAOMI MOBILE SOFTWARE CO., LTD.
No. 018, Floor 8, Building 6, Yard 33, Middle Xierqi Road, Haidian District, Beijing 100085 China

(72) Nama Inventor :
LI, Mingju,CN

(74) Nama dan Alamat Konsultan Paten :
Anisa Ambadar S.H., LL.M.
Jl. Proklamasi No. 79, Pegangsaan, Menteng, Jakarta

(54) Judul Invensi : METODE MANAJEMEN BERKAS, PERANTI MANAJEMEN BERKAS DAN MEDIUM PENYIMPANAN

(57) Abstrak :
Suatu metode manajemen berkas yang dilakukan oleh peranti pertama, mencakup menerima (S11) informasi konfigurasi sinyal referensi; dan mengukur (S12) sinyal referensi berdasarkan informasi konfigurasi sinyal referensi, dan mengirimkan laporan pengukuran, dimana laporan pengukuran mencakup informasi jalur kedatangan pertama dari berkas yang sesuai dengan sinyal referensi.

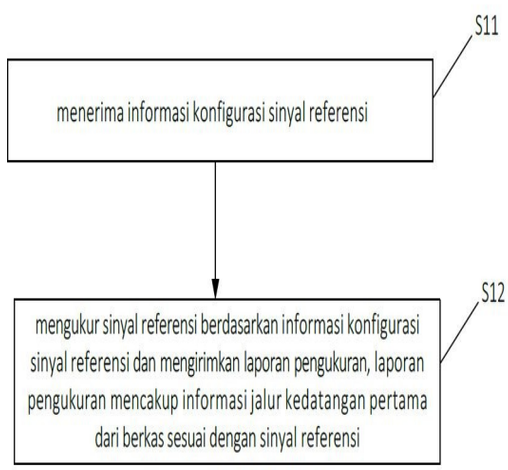


GAMBAR 1

**(20)** **RI Permohonan Paten**

**(19)** **ID** **(11)** **No Pengumuman : 2023/01156** **(13)** **A**

**(51)** **I.P.C : G 01S 5/10,G 01S 5/02,H 04W 4/02,H 04W 64/00**

**(21)** **No. Permohonan Paten :** P00202209702

**(22)** **Tanggal Penerimaan Permohonan Paten :**
08 Februari 2021

**(30)** **Data Prioritas :**

| (31) Nomor | (32) Tanggal | (33) Negara |
|---|---|---|
| 62/972,853 | 11 Februari 2020 | US |

**(43)** **Tanggal Pengumuman Paten :**
06 Februari 2023

**(71)** **Nama dan Alamat yang Mengajukan Permohonan Paten :**
TELEFONAKTIEBOLAGET LM ERICSSON (PUBL)
164 83 Stockholm Sweden

**(72)** **Nama Inventor :**
GUNNARSSON, Fredrik,SE
SHREEVASTAV, Ritesh,SE

**(74)** **Nama dan Alamat Konsultan Paten :**
Pardomuan Oloan Lubis S.T.
Plaza SUA 2nd Floor Jalan Prof. Dr. Soepomo, S.H. Nomor 27

**(54)** **Judul Invensi :** METODE UNTUK PENSINYALAN INFORMASI ANGULAR BEAM UNTUK PEMOSISIAN BERBASIS-UE

**(57)** **Abstrak :**

Perwujudan mencakup metode, yang dilakukan oleh node jaringan, untuk menyediakan pemosisian data asistensi pada satu atau lebih perangkat pengguna (UE) dalam jaringan nirkabel. Metode tersebut mencakup menentukan resolusi angular dari data asistensi pemosisian angular untuk setiap beam tertentu dari sejumlah beam yang ditransmisikan oleh satu atau lebih titik resepsi transmisi (TRP) dalam jaringan nirkabel. Metode tersebut juga mencakup mentransmisikan, ke satu atau lebih UE, data asistensi pemosisian angular untuk sejumlah beam. Untuk setiap beam tertentu, data asistensi pemosisian angular mencakup bagian pertama yang memiliki resolusi dan, ketida resolusi angular yang telah ditentukan untuk beam tertentu lebih besar dari resolusi pertama, bagian kedua yang memiliki resolusi kedua yang lebih besar dari pada resolusi pertama. Perwujudan lain mencakup metode komplementer yang dilakukan oleh UE, dan juga node jaringan dan UE yang dikonfigurasi untuk melakukan metode-metode tersebut.

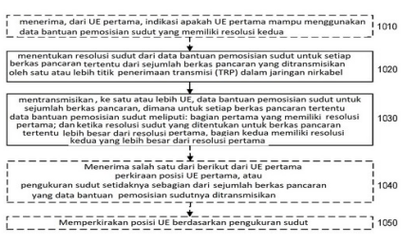


GAMBAR 10

**(20)** **RI Permohonan Paten**

**(19)** **ID** **(11)** **No Pengumuman : 2023/01264** **(13) A**

**(51)** **I.P.C : A 01D 61/00**

**(21)** **No. Permohonan Paten :** P00202212397

**(22)** **Tanggal Penerimaan Permohonan Paten :**
02 April 2021

**(30)** **Data Prioritas :**

| (31) Nomor | (32) Tanggal | (33) Negara |
|---|---|---|
| 2020-073541 | 16 April 2020 | JP |

**(43)** **Tanggal Pengumuman Paten :**
08 Februari 2023

**(71)** **Nama dan Alamat yang Mengajukan Permohonan Paten :**
KUBOTA CORPORATION
2-47, Shikitsuhigashi 1-chome, Naniwa-ku, Osaka-shi, Osaka, 5568601 Japan

**(72)** **Nama Inventor :**
MORIWAKI Takafumi,JP

**(74)** **Nama dan Alamat Konsultan Paten :**
Anisa Ambadar S.H., LL.M.
Jl. Proklamasi No. 79, Pegangsaan, Menteng, Jakarta

**(54)** **Judul Invensi :** MESIN PEMANEN

**(57)** **Abstrak :**

Mesin pemanen mencakup bagian pemanenan (2), yang memanen tanaman di ladang pertanian; perangkat pengangkutan termasuk mekanisme pengangkutan (21), yang mengangkut, ke arah belakang, hasil panen yang dipanen oleh bagian pemanenan (2), dan selubung pengangkutan (20), yang berisi mekanisme pengangkutan (21); dan perangkat pengeluaran debu (19), yang menyedot debu melalui saluran masuk selubung pengangkutan (20) dan mengeluarkan debu melalui bagian dalam selubung pengangkutan (20) ke luar mesin pemanen. Selubung pengangkutan (20) mencakup bagian pertama (201) dengan dimensi vertikal lebih besar ke arah sisi hilir dalam arah pengangkutan, dan bagian kedua (202) ke belakang dari bagian pertama dan dengan dimensi vertikal lebih kecil ke arah sisi hilir dalam arah pengangkutan. Bagian pertama (201) mencakup port hisap yang berhubungan dengan bagian dalam dari perangkat pengeluaran debu (19). Peranti pengeluaran debu (19) ditopang oleh bagian pertama 201.

Gambar 4

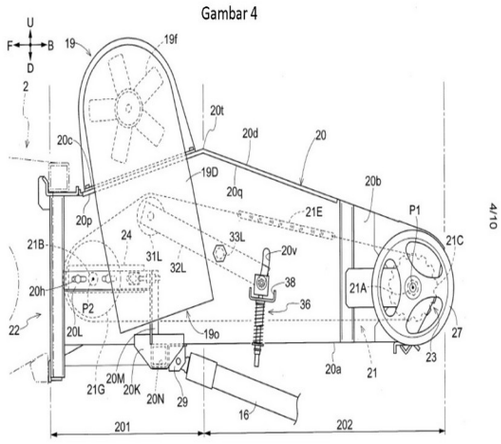


4/10

**(20)** **RI Permohonan Paten**

**(19)** **ID** **(11)** **No Pengumuman : 2023/01167** **(13) A**

**(51)** **I.P.C : A 01N 43/90,A 01N 43/80,C 07D 261/20,C 07D 413/12,C 07D 498/04**

**(21)** **No. Permohonan Paten :** P00202212415

**(22)** **Tanggal Penerimaan Permohonan Paten :**
26 April 2021

**(30)** **Data Prioritas :**

| (31) Nomor | (32) Tanggal | (33) Negara |
|---|---|---|
| 20172950.6 | 05 Mei 2020 | EP |

**(43)** **Tanggal Pengumuman Paten :**
06 Februari 2023

**(71)** **Nama dan Alamat yang Mengajukan Permohonan Paten :**
BASF SE
Carl-Bosch-Strasse 38 67056 Ludwigshafen Am Rhein Germany

**(72)** **Nama Inventor :**
ZIMMERMANN, Gunther,DE
KORDES, Markus,DE
KRAEMER, Gerd,DE
SEISER, Tobias,DE
SEITZ, Thomas,DE
ANDERS, Ulrike,DE
ALLEGRETTA, Giuseppe,IT
LERCHL, Jens,DE

**(74)** **Nama dan Alamat Konsultan Paten :**
Indah Handayani S.Farm., Apt
PT. TILLEKE & GIBBINS INDONESIA, Gedung Lippo Kuningan Lt. 12 Unit A, JL. H.R. Rasuna Said Kav. B-12

**(54)** **Judul Invensi :** BISIKLIK HETEROSIKLIK DAN PENGGUNAANNYA SEBAGAI HERBISIDA

**(57)** **Abstrak :**
Invensi berkaitan dengan senyawa dari formula (I), dan penggunaannya sebagai herbisida. Pada formula tersebut, R1 hingga R6 menunjukkan gugus seperti hidrogen, halogen atau gugus organik seperti alkil, alkenil, alkunil, atau alkoksi; W adalah suatu bisiklik heterosiklik; X adalah suatu ikatan atau suatu unit divalen; Y adalah hidrogen, siano, hidroksil atau suatu gugus organik linier atau siklik. Invensi lebih lanjut mengacu pada suatu komposisi terdiri dari senyawa tersebut dan untuk penggunaan daripadanya untuk mengendalikan vegetasi yang tak diinginkan.

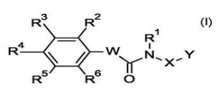

Formula (I)

**(20)** **RI Permohonan Paten**

**(19)** **ID** **(11)** **No Pengumuman : 2023/01308** **(13) A**

**(51)** **I.P.C : A 23B 7/028,A 23B 7/02,A 23L 3/54,A 23L 3/40,F 26B 11/04,F 26B 25/02,F 26B 7/00**

**(21)** **No. Permohonan Paten :** P00202210441

**(22)** **Tanggal Penerimaan Permohonan Paten :**
28 Februari 2020

**(30)** **Data Prioritas :**
(31) Nomor (32) Tanggal (33) Negara

**(43)** **Tanggal Pengumuman Paten :**
09 Februari 2023

**(71)** **Nama dan Alamat yang Mengajukan Permohonan Paten :**
ENWAVE CORPORATION
Unit 1 - 1668 Derwent Way Delta, British Columbia V3M 6R9 Canada

**(72)** **Nama Inventor :**
CAO, Li Bing,CN
FU, Jun,CA
BARKER, Noel,ZA

**(74)** **Nama dan Alamat Konsultan Paten :**
Emirsyah Dinar
Gedung Graha Pratama Lantai 15 Jalan MT. Haryono Kavling 15

**(54)** **Judul Invensi :** PERALATAN RUANG VAKUM DENGAN ROLER TUNGGAL UNTUK WADAH BERPUTAR

**(57)** **Abstrak :**

Suatu peralatan dan metode untuk menyediakan mekanisme yang lebih sederhana dan lebih kuat untuk mengangkut bahan yang akan dikeringkan melalui ruang microwave vakum dalam wadah berputar. Peralatan (20) memiliki ruang vakum (22), ujung masukan (26) untuk memasukkan wadah (24) ke dalam ruang, dan ujung pengeluaran (28) untuk mengeluarkan wadah. Wadah tersebut memiliki gigi-gigi roda gigi lurus (60) yang membentang di sepanjang permukaan keliling luarnya. Peralatan tersebut memiliki rol tunggal (42) yang memiliki gigi roda gigi lurus (46) yang membentang sepanjang permukaan keliling luarnya. Gigi-gigi roda gigi lurus dari rol berjalinan dengan gigi-gigi roda gigi lurus wadah sedemikian rupa sehingga rotasi rol pada sumbu membujurnya memutar wadah. Peralatan tersebut juga mencakup sarana untuk menahan wadah pada rol, sarana untuk memindahkan wadah melalui ruang, generator gelombang mikro (76) yang dirangkai untuk transmisi radiasi gelombang mikro dari generator ke dalam ruang, dan sarana untuk mengurangi tekanan di dalam ruang.

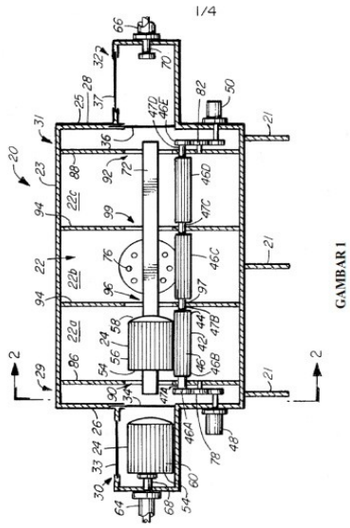

(20) RI Permohonan Paten

(19) ID (11) No Pengumuman : 2023/01134 (13) A

(51) I.P.C : B 01J 23/88,B 01J 23/72,B 01J 35/10,B 01J 23/00

(21) No. Permohonan Paten : P00202300739

(22) Tanggal Penerimaan Permohonan Paten :
24 Juni 2021

(30) Data Prioritas :

| (31) Nomor | (32) Tanggal | (33) Negara |
|---|---|---|
| 63/045,967 | 30 Juni 2020 | US |

(43) Tanggal Pengumuman Paten :
06 Februari 2023

(71) Nama dan Alamat yang Mengajukan Permohonan Paten :
BASF CORPORATION
100 Park Avenue, Florham Park, NJ 07932, United States of America United States of America

(72) Nama Inventor :
Jian-Ping CHEN,US
Arunabha KUNDU,US
Joseph C. DELLAMORTE,US

(74) Nama dan Alamat Konsultan Paten :
Ludiyanto S.H., M.H., M.M.
Jalan Hayam Wuruk No. 3 i & j Jakarta Pusat

(54) Judul Invensi : KATALIS TEMBAGA BEBAS KROM UNTUK HIDROGENOLISIS/HIDROGENASI ESTER LEMAK

(57) Abstrak :
Metode pembuatan katalis hidrogenolisis/hidrogenasi terkalsinasi meliputi pencampuran bahan yang mengandung tembaga, bahan yang mengandung mangan, natrium aluminat, dan air untuk mendapatkan slurry berair; mengontakkan slurry berair dengan bahan kaustik untuk membentuk endapan dalam slurry berair kaustik; menghilangkan endapan dari slurry berair kaustik; dan menghilangkan sisa air dari endapan untuk membentuk endapan kering; mengkalsinasi endapan kering untuk membentuk katalis hidrogenolisis/hidrogenasi terkalsinasi yang menunjukkan luas permukaan Brunauer-Emmett-Teller ("BET") sekitar 5 m2/g hingga sekitar 75 m2/g. Katalis hidrogenolisis/hidrogenasi terkalsinasi dapat mencakup ukuran kristalit struktur spinel sekitar 15 nm atau kurang. Katalis hidrogenolisis/hidrogenasi terkalsinasi dapat mencakup ukuran kristalit tenorit sekitar 20 nm hingga 30 nm.

GAMBAR 1

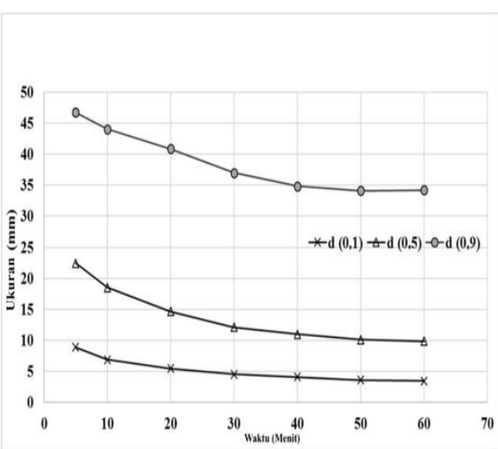

**(20)** **RI Permohonan Paten**

**(19)** **ID** **(11)** **No Pengumuman : 2023/01358** **(13) A**

**(51)** **I.P.C : A 61K 39/395,C 07K 16/46,C 07K 19/00,C 12N 15/13,C 12N 15/09**

**(21)** **No. Permohonan Paten :** P00202300741

**(22)** **Tanggal Penerimaan Permohonan Paten :**
28 Juni 2021

**(30)** **Data Prioritas :**

| (31) Nomor | (32) Tanggal | (33) Negara |
|---|---|---|
| 63/045,687 | 29 Juni 2020 | US |

**(43)** **Tanggal Pengumuman Paten :**
09 Februari 2023

**(71)** **Nama dan Alamat yang Mengajukan Permohonan Paten :**
ALLINAIRE THERAPEUTICS, LLC
11000 Cedar Ave. #18 Cleveland, Ohio 44106 United States of America United States of America

**(72)** **Nama Inventor :**
HAY, Douglas W.P.,US
BEREZOVSKY, Suzanne E.,US
KNIGHT, David,US
HUANG, Kexin,US
WANG, Jordon K.,US

**(74)** **Nama dan Alamat Konsultan Paten :**
Yenny Halim S.E., S.H., M.H.
ACEMARK, Jl. Cikini Raya No. 58 G-H, Jakarta 10330, Indonesia

**(54)** **Judul Invensi :** ANTIBODI-ANTIBODI TERAPEUTIK ANTI-EMAP II TERHUMANISASI

**(57)** **Abstrak :**
Pengungkapan ini menyediakan antibodi-antibodi monoklonal yang berikatan dengan polipeptida pengaktifan monosit endotel II dan metode pengobatan menggunakannya. Invensi ini menyediakan suatu antibodi monoklonal terhumanisasi yang mengenali pro-EMAPII dan EMAPII dewasa. Antibodi tersebut mencakup satu dari empat daerah variabel rantai ringan dan satu dari lima daerah variabel rantai berat. Invensi ini selanjutnya menyediakan suatu antibodi anti-EMAPII kimerik.

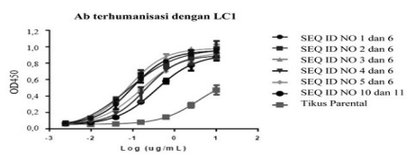


| | SEQ ID NO 1 dan 6 | SEQ ID NO 2 dan 6 | SEQ ID NO 3 dan 6 | SEQ ID NO 4 dan 6 | SEQ ID NO 5 dan 6 | SEQ ID NO 10 dan 11 | Tikus Parental |
|---|---|---|---|---|---|---|---|
| **EC50 (ug/mL)** | 0,098 | 0,076 | 0,082 | 0,198 | 0,163 | 0,361 | 3,605 |

Gambar 1

(20) RI Permohonan Paten

(19) ID (11) No Pengumuman : 2023/01149 (13) A

(51) I.P.C : H 04W 4/40,H 04W 72/04

(21) No. Permohonan Paten : P00202300408

(22) Tanggal Penerimaan Permohonan Paten :
25 Juni 2021

(30) Data Prioritas :

| (31) Nomor | (32) Tanggal | (33) Negara |
|---|---|---|
| 202010623972.1 | 30 Juni 2020 | CN |

(43) Tanggal Pengumuman Paten :
06 Februari 2023

(71) Nama dan Alamat yang Mengajukan Permohonan Paten :
VIVO MOBILE COMMUNICATION CO., LTD.
No.1, Vivo Road, Chang'an Dongguan, Guangdong 523863 China

(72) Nama Inventor :
PENG, Shuyan,CN
JI, Zichao,CN
LIU, Siqi,CN

(74) Nama dan Alamat Konsultan Paten :
Marodin Sijabat S.H
Adastra An Intellectual Property Firm Epi Walk Building 3 rd Floor Jl. HR Rasuna Said No. 306, Rt 2/Rw 5 Karet Kuningan Setia Budi

(54) Judul Invensi : METODE DAN PERALATAN PEMROSESAN INFORMASI, SERTA TERMINAL

(57) Abstrak :
Aplikasi ini mengungkapkan metode dan peralatan pemrosesan informasi, serta terminal, dan termasuk dalam bidang teknologi komunikasi. Metode pemrosesan informasi meliputi: membuat pemilihan sumber daya menurut kapabilitas pemrosesan informasi dari terminal atau jenis dari terminal; dan/atau memproses transmisi sidelink menurut kapabilitas pemrosesan informasi dari terminal atau jenis dari terminal.

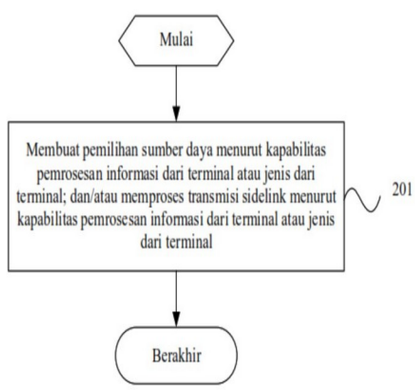


GAMBAR 2

**(20)** **RI Permohonan Paten**

**(19)** **ID** **(11)** **No Pengumuman : 2023/01147** **(13) A**

**(51)** **I.P.C : A 24C 5/01,A 24D 3/02**

**(21)** **No. Permohonan Paten :** P00202300429

**(22)** **Tanggal Penerimaan Permohonan Paten :**
15 Juli 2021

**(30)** **Data Prioritas :**

| (31) Nomor | (32) Tanggal | (33) Negara |
|---|---|---|
| 20186151.5 | 16 Juli 2020 | EP |
| 21185456.7 | 13 Juli 2021 | EP |

**(43)** **Tanggal Pengumuman Paten :**
06 Februari 2023

**(71)** **Nama dan Alamat yang Mengajukan Permohonan Paten :**
INTERNATIONAL TOBACCO MACHINERY POLAND SP. Z O.O.
Andrzeja Stanikowskiego 2 26-600 Radom Poland

**(72)** **Nama Inventor :**
CIESLIKOWSKI, Bartosz,PL

**(74)** **Nama dan Alamat Konsultan Paten :**
Muhammad Faisal S.H.,
ACACIA Octrooibureau Kemang Swatama Blok B-18 Rt/002 Rw/008

**(54)** **Judul Invensi :** ALAT UNTUK MEMPRODUKSI BARANG SEPERTI BATANG MULTI-SEGMEN

**(57)** **Abstrak :**

Suatu alat untuk memproduksi barang seperti batang (R) multi-segmen, perangkat terdiri dari: suatu unit pengumpanan (5) untuk pengumpanan rangkaian segmen (S1, S2, S3), unit pengumpanan (5) yang terdiri dari roda pengumpanan (8), pengangkut (9) untuk mengangkut pembungkus (10) yang berbentuk pita dan segmen (S1, S2, S3) pada sabuk (13) sepanjang pemandu (14) dilengkapi dengan bagian saluran masuk (14-I), unit pembentuk (11) untuk membentuk batang berkesinambungan (CR) dari segmen (S1, S2, S3), kepala pemotong (12) untuk memotong batang berkesinambungan (CR) menjadi barang seperti batang multi-segmen individu (R), dimana roda pengumpan (8) terletak di atas bagian saluran masuk (14-I) dari pemandu (14). Setidaknya satu elemen penekan putar (21, 23, 27, 32) yang memiliki permukaan penekan keliling (22, 24, 30, 31, 35, 36) ditempatkan di atas bagian saluran masuk (14-I) dari pemandu (14) dan sebelum unit pembentuk (11), hilir roda pengumpan (8) ke arah pergerakan sabuk (13), elemen penekan putar (21, 23, 27, 32) dikonfigurasikan untuk menyesuaikan penyelarasan aksial segmen ( S1, S2, S3).

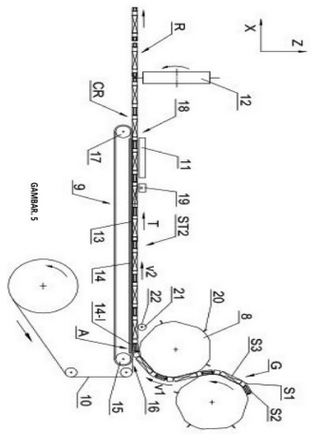


GAMBAR. 5

**(20)** **RI Permohonan Paten**

**(19)** **ID** **(11)** **No Pengumuman : 2023/01273** **(13) A**

**(51)** **I.P.C : A 61K 47/68,A 61K 38/18,A 61P 9/12,A 61P 11/00,C 07K 14/475**

**(21)** **No. Permohonan Paten :** P00202213237

**(22)** **Tanggal Penerimaan Permohonan Paten :**
27 April 2021

**(30)** **Data Prioritas :**

| (31) Nomor | (32) Tanggal | (33) Negara |
|---|---|---|
| 63/016,942 | 28 April 2020 | US |
| 63/159,253 | 10 Maret 2021 | US |

**(43)** **Tanggal Pengumuman Paten :**
08 Februari 2023

**(71)** **Nama dan Alamat yang Mengajukan Permohonan Paten :**
ACCELERON PHARMA INC.
128 Sidney Street Cambridge, MA 02139 United States of America

**(72)** **Nama Inventor :**
LI, Gang,US
KUMAR, Ravindra,US
LU, Jonathan Toshi,US
JOSHI, Sachindra,US
ANDRE, Patrick,US

**(74)** **Nama dan Alamat Konsultan Paten :**
Emirsyah Dinar
Gedung Graha Pratama Lantai 15 Jalan MT. Haryono Kavling 15

**(54)** **Judul Invensi :** PROTEIN ACTRII DAN PENGGUNAANNYA UNTUK PENGOBATAN HIPERTENSI PULMONARI POST-KAPILER

**(57)** **Abstrak :**
Dalam beberapa aspek, pengungkapan ini berkaitan dengan komposisi dan metode yang meliputi polipeptida ActRII untuk mengobati, mencegah, atau mengurangi tingkat kemajuan dan/atau keparahan hipertensi pulmoner pasca kapiler (PcPH), terutama mengobati, mencegah atau mengurangi tingkat kemajuan dan/atau keparahan satu atau lebih komplikasi terkait PcPH.

**(20)** **RI Permohonan Paten**

**(19)** **ID** **(11)** **No Pengumuman : 2023/01181** **(13) A**

**(51)** **I.P.C : H 03H 11/12,H 03H 11/04,H 04B 1/10**

**(21)** **No. Permohonan Paten :** P00202212574

**(22)** **Tanggal Penerimaan Permohonan Paten :**
13 Mei 2021

**(30)** **Data Prioritas :**

| (31) Nomor | (32) Tanggal | (33) Negara |
|---|---|---|
| 63/045,813 | 29 Juni 2020 | US |
| 17/318,968 | 12 Mei 2021 | US |

**(43)** **Tanggal Pengumuman Paten :**
06 Februari 2023

**(71)** **Nama dan Alamat yang Mengajukan Permohonan Paten :**
QUALCOMM INCORPORATED
5775 Morehouse Drive, San Diego, California 92121-1714 United States of America

**(72)** **Nama Inventor :**
ABBAS MOHAMED HELMY, Ahmed,US
BAKHSHIANI, Mehran,IR
GATTA, Francesco,US

**(74)** **Nama dan Alamat Konsultan Paten :**
Anisa Ambadar S.H., LL.M.
Jl. Proklamasi No. 79, Pegangsaan, Menteng, Jakarta

**(54)** **Judul Invensi :** FILTER PITA DASAR YANG DAPAT DIPROGRAM UNTUK MEMILIH RESPON FREKUENSI KUTUB TUNGGAL ATAU KUTUB KOMPLEKS

**(57)** **Abstrak :**

Suatu aspek mencakup metode pemfilteran yang mencakup mengoperasikan filter pertama untuk memfilter sinyal masukan pertama untuk menghasilkan sinyal keluaran pertama; mengoperasikan filter kedua untuk memfilter sinyal masukan kedua untuk menghasilkan sinyal keluaran kedua; dan menggabungkan setidaknya sebagian dari filter kedua dengan filter pertama untuk memfilter sinyal masukan ketiga untuk menghasilkan sinyal keluaran ketiga. Aspek lain mencakup metode pemfilteran yang mencakup mengoperasikan peranti pengalihan untuk mengkonfigurasi filter dengan kumpulan kutub pertama; memfilter sinyal masukan pertama untuk menghasilkan sinyal keluaran pertama dengan filter yang dikonfigurasi dengan kumpulan kutub pertama; mengoperasikan peranti pengalihan untuk mengkonfigurasi filter dengan kumpulan kutub kedua; dan memfilter sinyal masukan kedua untuk menghasilkan sinyal keluaran kedua dengan filter yang dikonfigurasi dengan kumpulan kutub kedua.

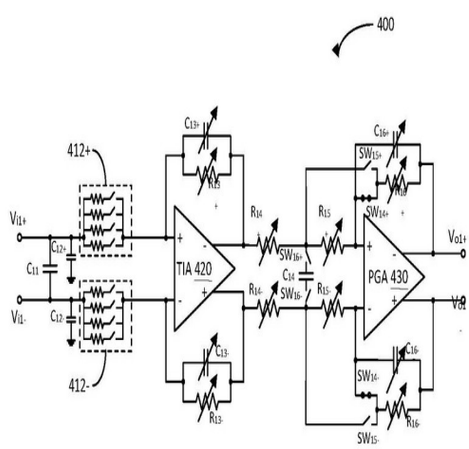


GAMBAR 4A

(20) RI Permohonan Paten

(19) ID (11) No Pengumuman : 2023/01396 (13) A

(51) I.P.C : C 03C 3/085,C 03C 10/00

(21) No. Permohonan Paten : P00202300881

(22) Tanggal Penerimaan Permohonan Paten :
28 Juli 2021

(30) Data Prioritas :

| (31) Nomor | (32) Tanggal | (33) Negara |
|---|---|---|
| 63/057,404 | 28 Juli 2020 | US |

(43) Tanggal Pengumuman Paten :
09 Februari 2023

(71) Nama dan Alamat yang Mengajukan Permohonan Paten :
GÜROK HOLDING B.V.
Keizersgracht 555, 1017DR Amsterdam Netherlands

(72) Nama Inventor :
MAURO, John C.,US
LUO, Ye,CN

(74) Nama dan Alamat Konsultan Paten :
Anisa Ambadar S.H., LL.M.
Jl. Proklamasi No. 79, Pegangsaan, Menteng, Jakarta

(54) Judul Invensi : KOMPOSISI KERAMIK KACA, DAN METODE PEMBUATANNYA

(57) Abstrak :
Diungkapkan di sini komposisi keramik-kaca, barang yang dibuat dari komposisi keramik-kaca, dan metode pembuatannya. Lebih khusus diungkapkan di sini adalah komposisi keramik-kaca yang mencakup: a) dari sekitar 2 %mol hingga sekitar 20 %mol $Al_2O_3$; b) dari sekitar 2 %mol hingga sekitar 45 %mol $Li_2O$; dan c) dari sekitar 48 %mol hingga sekitar 80 %mol $SiO_2$; memiliki fase spodumena-β dan fase kristal litium silikat, dan secara pilihan fase petalit.

(20) RI Permohonan Paten

(19) ID (11) No Pengumuman : 2023/01269 (13) A

(51) I.P.C : A 61K 39/395,C 07K 16/40,C 07K 16/18

(21) No. Permohonan Paten : P00202212937

(22) Tanggal Penerimaan Permohonan Paten :
19 April 2021

(30) Data Prioritas :

| (31) Nomor | (32) Tanggal | (33) Negara |
|---|---|---|
| 63/012,590 | 20 April 2020 | US |

(43) Tanggal Pengumuman Paten :
08 Februari 2023

(71) Nama dan Alamat yang Mengajukan Permohonan Paten :
GENZYME CORPORATION
450 Water Street Cambridge, Massachusetts 02141
United States of America

(72) Nama Inventor :
PARRY, Graham,US
MOORE, Stephen,US
STOREK, Michael,CS
LEKSA, Nina, C.,US

(74) Nama dan Alamat Konsultan Paten :
Ir. Migni Myriasandra Noerhadi MIP. MSEL.
PT. BIRO OKTROI ROOSSENO Kantor Taman A-9, Unit A6 & A7 Jl. Dr. Ide Anak Agung Gde Agung (Mega Kuningan) Jakarta 12950, INDONESIA

(54) Judul Invensi : ANTIBODI ANTIFAKTOR KOMPLEMEN BB TERHUMANISASI DAN PENGGUNAANNYA

(57) Abstrak :
Disediakan di sini adalah antibodi antifaktor Bb terhumanisasi, metode untuk memproduksi antibodi dan metode untuk menggunakan antibodi.

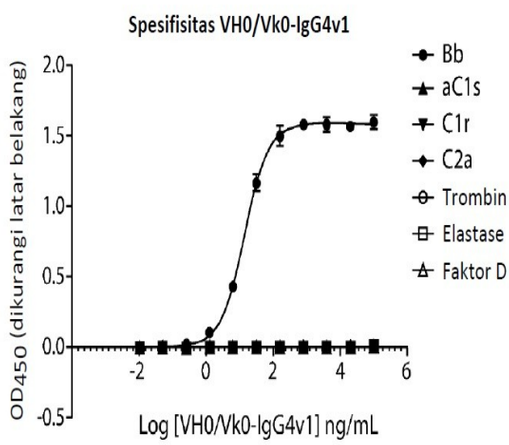


GAMBAR 8A

(20) **RI Permohonan Paten**

(19) **ID** (11) **No Pengumuman : 2023/01355** (13) **A**

(51) **I.P.C : H 04W 68/02**

(21) **No. Permohonan Paten :** P00202209861

(22) **Tanggal Penerimaan Permohonan Paten :**
14 Februari 2020

(30) **Data Prioritas :**
(31) Nomor (32) Tanggal (33) Negara

(43) **Tanggal Pengumuman Paten :**
09 Februari 2023

(71) **Nama dan Alamat yang Mengajukan Permohonan Paten :**
ZTE CORPORATION
ZTE Plaza, Keji Road South, Hi-Tech Industrial Park, Nanshan, Shenzhen, Guangdong 518057, P.R. China China

(72) **Nama Inventor :**
PENG, Focai,CN
XU, Jun,CN
CHEN, Mengzhu,CN
MA, Xuan,CN
HU, Yuzhou,CN
LIU, Jing,CN
GUO, Qiujin,CN
MA, Xiaoying,CN
HAN, Cuihong,CN

(74) **Nama dan Alamat Konsultan Paten :**
Endra Agung Prabawa S.H.,
Roosdiono & Partners (a member of ZICO Law) The Energy 32 nd Floor SCBD Lot 11 A Jalan Jend. Sudirman Kavling 52-53, Jakarta 12190 Indonesia

(54) **Judul Invensi :** METODE UNTUK MENGURANGI PAGING YANG TIDAK PERLU

(57) **Abstrak :**
Suatu metode komunikasi nirkabel untuk digunakan pada terminal nirkabel meliputi menerima, dari simpul jaringan nirkabel, sinyal yang terkait dengan pesan paging, dan memproses sinyal yang diterima berdasarkan peristiwa yang terkait dengan identifikasi peralatan pengguna yang diperpanjang, UE ID, dari terminal nirkabel.

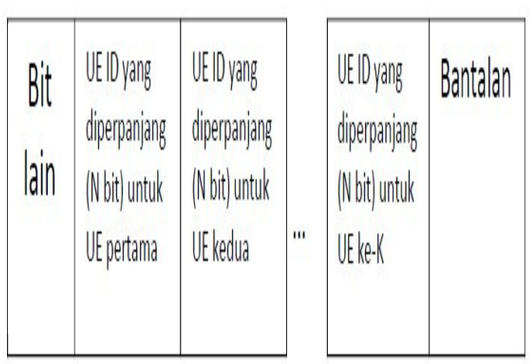


Gambar 3

**(20)** **RI Permohonan Paten**

**(19)** **ID** **(11)** **No Pengumuman : 2023/01192** **(13) A**

**(51)** **I.P.C : F 41H 7/04**

**(21)** **No. Permohonan Paten :** P00202211432

**(22)** **Tanggal Penerimaan Permohonan Paten :**
19 Februari 2021

**(30)** **Data Prioritas :**

| (31) Nomor | (32) Tanggal | (33) Negara |
|---|---|---|
| 10 2020 107 664.9 | 19 Maret 2020 | DE |

**(43)** **Tanggal Pengumuman Paten :**
07 Februari 2023

**(71)** **Nama dan Alamat yang Mengajukan Permohonan Paten :**
Rheinmetall MAN Military Vehicles Österreich GesmbH
Brunner Straße 44-50, 1230 Wien Austria

**(72)** **Nama Inventor :**
Robert WIMMER,AT
Andras FEJES,HU

**(74)** **Nama dan Alamat Konsultan Paten :**
George Widjojo S.H.
Jalan Kali Besar Barat No. 5 Jakarta

**(54)** **Judul Invensi :** KABIN PENGEMUDI DAN KENDARAAN UTILITAS

**(57)** **Abstrak :**

Kabin pengemudi (4) untuk suatu kendaraan utilitas (1), terdiri dari suatu ruang interior (I) diselubungi oleh kabin pengemudi (4), suatu lantai kabin pengemudi (12), dan suatu tonjolan (23, 24) dibentuk pada lantai kabin pengemudi (12), dimana tonjolan (23, 24) dilengkungkan menjauh dari ruang interior (I), di mana tonjolan (23, 24) terdiri dari suatu kontur pertama (25) yang membatasi tonjolan (23, 24) dalam suatu bagian bidang datar pertama (E1) berpotongan dengan lantai kabin pengemudi (12), dimana kontur pertama (25) dilengkungkan dalam suatu cara melengkungkan sekurang-kurangnya dalam bagian, dimana tonjolan (23, 24) terdiri dari suatu kontur kedua (26) yang membatasi (23, 24) dalam suatu bagian bidang datar kedua (E2) berpotongan dengan lantai kabin pengemudi (12), dimana kontur kedua (26) dilengkungkan dalam suatu cara melengkungkan sekurang-kurangnya dalam bagian, dan di mana bagian bidang datar pertama (E1) dan bagian bidang datar kedua (E2) ditempatkan tegak lurus satu dengan yang lainnya.

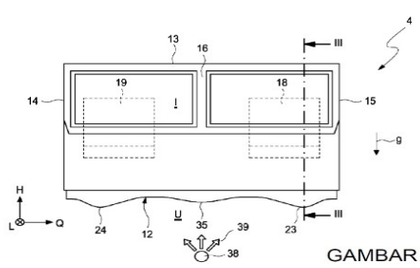


GAMBAR 2

(20) RI Permohonan Paten

(19) ID (11) No Pengumuman : 2023/01303 (13) A

(51) I.P.C : H 04W 4/12

(21) No. Permohonan Paten : P00202300990

(22) Tanggal Penerimaan Permohonan Paten :
30 Juni 2021

(30) Data Prioritas :

| (31) Nomor | (32) Tanggal | (33) Negara |
|---|---|---|
| 202010635012.7 | 03 Juli 2020 | CN |

(43) Tanggal Pengumuman Paten :
09 Februari 2023

(71) Nama dan Alamat yang Mengajukan Permohonan Paten :
VIVO MOBILE COMMUNICATION CO., LTD.
No.1, Vivo Road, Chang'an Dongguan, Guangdong 523863 China

(72) Nama Inventor :
WANG, Yuanyuan,CN
WU, Huaming,CN
SI, Ye,CN
ZHUANG, Zixun,CN

(74) Nama dan Alamat Konsultan Paten :
Marodin Sijabat S.H
Adastra An Intellectual Property Firm Epi Walk Building 3 rd Floor Jl. HR Rasuna Said No. 36, Rt 2/Rw 5 Karet Kuningan Setia Budi

(54) Judul Invensi : METODE DAN APARATUS TRANSMISI INFORMASI, TERMINAL, DAN PERANTI SISI JARINGAN

(57) Abstrak :
Permohonan ini mengungkapkan suatu metode dan aparatus transmisi informasi, terminal, dan peranti sisi jaringan, yang termasuk dalam bidang teknologi komunikasi. Metode transmisi informasi dari permohonan ini meliputi: menentukan saluran fisik yang digunakan untuk mentransmisikan informasi pemosisian, di mana saluran fisik meliputi sekurang-kurangnya satu PUCCH saluran kontrol tautan naik fisik atau PUSCH saluran bersama tautan naik fisik; dan mengirimkan saluran fisik, tempat di mana informasi pemosisian dipetakan ke saluran fisik.

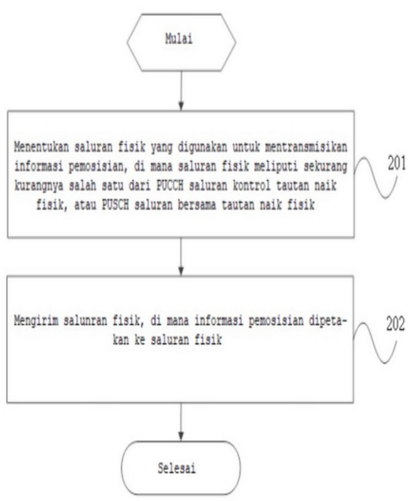


Gambar 2

(20) RI Permohonan Paten

(19) ID (11) No Pengumuman : 2023/01130 (13) A

(51) I.P.C : B 60T 13/68,B 60T 8/26,B 60T 8/1761,B 60T 8/00,B 62L 3/08

(21) No. Permohonan Paten : P00202300808

(22) Tanggal Penerimaan Permohonan Paten :
28 Juli 2021

(30) Data Prioritas :

| (31) Nomor | (32) Tanggal | (33) Negara |
|---|---|---|
| 2020-130822 | 31 Juli 2020 | JP |

(43) Tanggal Pengumuman Paten :
06 Februari 2023

(71) Nama dan Alamat yang Mengajukan Permohonan Paten :
HITACHI ASTEMO, LTD.
2520 Takaba, Hitachinaka-shi, Ibaraki 312-8503 Japan
Japan

(72) Nama Inventor :
Fumiya TSUDA,JP
Tomoharu TSUCHIYA,JP
Fuminori TERAO,JP
Tetsuji MURAYAMA,JP
Naoto OBINATA,JP
Daiki ATSUTA,JP
SHIMMURA Tetsu,JP

(74) Nama dan Alamat Konsultan Paten :
Yenny Halim S.E., S.H., M.H.
ACEMARK, Jl. Cikini Raya No. 58 G-H, Jakarta 10330, Indonesia

(54) Judul Invensi : ALAT PENGEREMAN UNTUK KENDARAAN

(57) Abstrak :
Alat pengereman (U) ini mencakup: suatu pendeteksi jumlah operasi (31); suatu pendeteksi kecepatan roda (32); suatu pengontrol (50) untuk mengontrol suatu rem roda (F); dan suatu pengontrol elektronik (200). Pengontrol elektronik (200) menetapkan perlambatan target berdasarkan pada jumlah operasi tuas rem (L2), dan menetapkan perlambatan yang diperkirakan berdasarkan pada kecepatan roda. Selanjutnya, pengontrol elektronik (200) mengontrol pengontrol (50) berdasarkan pada perlambatan target dan perlambatan yang diperkirakan. Alat pengereman (U) meningkatkan perasaan mengoperasikan bagi seorang pengendara, sambil dapat mengurangi jumlah komponen dan menyederhanakan kontrol.

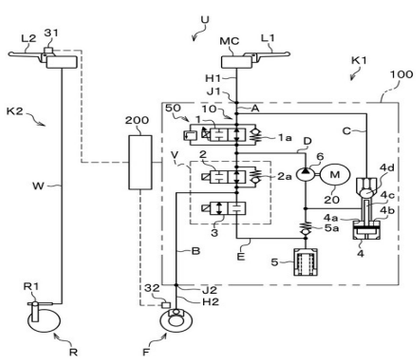


Gambar 1

(20) RI Permohonan Paten

(19) ID (11) No Pengumuman : 2023/01168 (13) A

(51) I.P.C : H 04N 19/70,H 04N 19/513,H 04N 19/176,H 04N 19/105

(21) No. Permohonan Paten : P00202212414

(22) Tanggal Penerimaan Permohonan Paten :
27 Januari 2021

(30) Data Prioritas :

| (31) Nomor | (32) Tanggal | (33) Negara |
|---|---|---|
| 10-2020-0044297 | 10 April 2020 | KR |
| 10-2021-0011031 | 26 Januari 2021 | KR |

(43) Tanggal Pengumuman Paten :
06 Februari 2023

(71) Nama dan Alamat yang Mengajukan Permohonan Paten :
SAMSUNG ELECTRONICS CO., LTD.
129, Samsung-ro, Yeongtong-gu, Suwon-si, Gyeonggi-do 16677 Republic of Korea

(72) Nama Inventor :
PARK, Minwoo,KR
PARK, Minsoo,KR
CHOI, Kwangpyo,KR
CHOI, Kiho,KR
PIAO, Yinji,CN

(74) Nama dan Alamat Konsultan Paten :
Anisa Ambadar S.H., LL.M.
Jl. Proklamasi No. 79, Pegangsaan, Menteng, Jakarta

(54) Judul Invensi : PERANGKAT DAN METODE ENKODING VEKTOR GERAKAN, DAN PERANGKAT DAN METODE UNTUK DEKODING VEKTOR GERAKAN

(57) Abstrak :
Disediakan metode dekoding vektor gerakan, metode tersebut termasuk menentukan ketersediaan blok bersebelahan pertama yang dipilih menurut informasi yang diperoleh dari bitstream; ketika blok bersebelahan pertama diidentifikasi tidak tersedia dengan menggunakan informasi yang menunjukkan ketersediaan blok bersebelahan pertama, atau indeks gambar referensi dari blok bersebelahan pertama dalam arah prediksi yang sama dengan arah prediksi blok saat ini identik dengan nilai yang telah ditentukan sebelumnya; memperoleh vektor gerakan prediksi blok saat ini dari vektor gerakan blok bersebelahan kedua di lokasi yang telah ditentukan sebelumnya, blok bersebelahan kedua berdekatan dengan blok saat ini; dan memperoleh vektor gerakan dari blok saat ini dengan menggabungkan prediksi vektor gerakan dari blok saat ini dengan vektor gerakan diferensial.

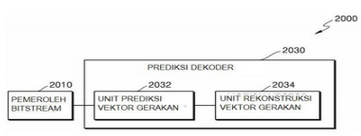


Gambar 20

(20) RI Permohonan Paten

(19) ID (11) No Pengumuman : 2023/01143 (13) A

(51) I.P.C : G 06T 5/40,G 06T 5/00

(21) No. Permohonan Paten : P00202300478

(22) Tanggal Penerimaan Permohonan Paten :
04 Juni 2021

(30) Data Prioritas :

| (31) Nomor | (32) Tanggal | (33) Negara |
|---|---|---|
| 20305717.9 | 26 Juni 2020 | EP |

(43) Tanggal Pengumuman Paten :
06 Februari 2023

(71) Nama dan Alamat yang Mengajukan Permohonan Paten :
INTERDIGITAL CE PATENT HOLDINGS, SAS
3 rue du Colonel Moll, 75017 Paris France

(72) Nama Inventor :
CAUVIN, Laurent,FR
PLISSONNEAU, Frédéric,FR
POIRIER, Guillaume,FR

(74) Nama dan Alamat Konsultan Paten :
Marolita Setiati
PT SPRUSON FERGUSON INDONESIA, Graha Paramita 3B Floor Zona D Jl. Denpasar Raya Blok D2 Kav.8 Kuningan

(54) Judul Invensi : PEMETAAN TONA INVERSI DENGAN ATENUASI TITIK TERANG YANG ADAPTIF

(57) Abstrak :
Metode untuk pemetaan tona inversi dengan memperoleh (42) fungsi pertambahan, yang disebut sebagai fungsi pertambahan awal, dari fungsi pemetaan tona inversi pertama (ITM); jika (43) analisis citra saat ini menunjukkan bahwa setidaknya piksel citra saat ini dengan nilai luminansi setidaknya sama dengan nilai luminansi (TH1) yang bergantung pada persentase yang ditentukan sebelumnya dari piksel citra saat ini memiliki nilai luminansi yang diperluas yang dihasilkan dari penerapan fungsi ITM pertama ke citra saat ini yang lebih tinggi daripada nilai target, menerapkan (45) fungsi ITM kedua ke citra saat ini, fungsi ITM kedua yang sesuai dengan fungsi pemetaan tona inversi pertama dimana fungsi pertambahan telah diganti dengan fungsi pertambahan yang dimodifikasi yang berasal dari fungsi pertambahan awal dimana pertambahan yang disediakan oleh fungsi pertambahan awal dilakukan atenuasi oleh fungsi atenuasi, fungsi atenuasi tersebut ditimbang oleh faktor penimbangan yang mengontrol kekuatan atenuasi, faktor penimbangan bergantung pada distribusi statistik dari nilai luminansi dalam histogram citra saat ini antara nilai luminansi maksimum dan nilai luminansi yang bergantung pada persentase yang ditentukan sebelumnya.

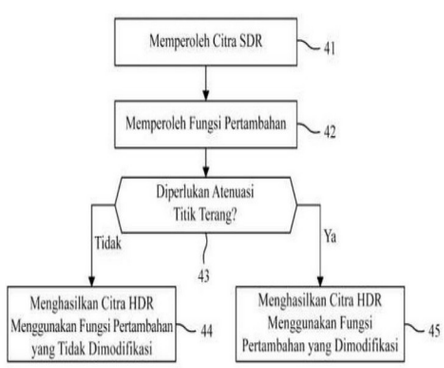


Gambar 4

(20) RI Permohonan Paten

(19) ID (11) No Pengumuman : 2023/01282 (13) A

(51) I.P.C : A 61K 31/5415,A 61K 45/06,A 61P 31/14

(21) No. Permohonan Paten : P00202213667

(22) Tanggal Penerimaan Permohonan Paten :
30 April 2021

(30) Data Prioritas :

| (31) Nomor | (32) Tanggal | (33) Negara |
|---|---|---|
| 2006659.3 | 05 Mei 2020 | GB |
| 2016955.3 | 26 Oktober 2020 | GB |

(43) Tanggal Pengumuman Paten :
08 Februari 2023

(71) Nama dan Alamat yang Mengajukan Permohonan Paten :
WISTA LABORATORIES LTD.
25 Bukit Batok Crescent, The Elitist #06-13, Singapore 658066 Singapore

(72) Nama Inventor :
WISCHIK, Claude Michel,GB
ARASTOO, Mohammad,GB
MAZANETZ, Michel Philip ,DE

(74) Nama dan Alamat Konsultan Paten :
Ir. Migni Myriasandra Noerhadi MIP. MSEL.
PT. BIRO OKTROI ROOSSENO Kantor Taman A-9, Unit A6 & A7 Jl. Dr. Ide Anak Agung Gde Agung (Mega Kuningan) Jakarta 12950, INDONESIA

(54) Judul Invensi : SENYAWA METILTIONINIUM YANG DIGUNAKAN UNTUK MENGOBATI COVID-19

(57) Abstrak :
Invensi ini menyediakan metode untuk mengobati COVID-19 pada subjek dengan menggunakan senyawa metiltioninium.

GAMBAR 1

A

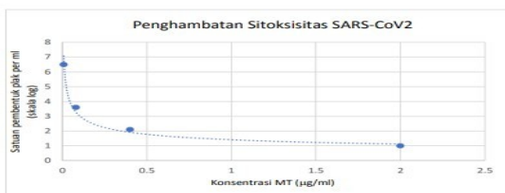


B

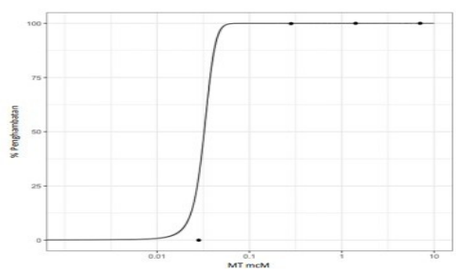

**(20)** **RI Permohonan Paten**

**(19)** **ID** **(11)** **No Pengumuman : 2023/01295** **(13) A**

**(51)** **I.P.C : F 16L 11/12,F 16L 11/08**

**(21)** **No. Permohonan Paten :** P00202214540

**(22)** **Tanggal Penerimaan Permohonan Paten :**
24 September 2021

**(30)** **Data Prioritas :**

| (31) Nomor | (32) Tanggal | (33) Negara |
|---|---|---|
| 102020000024055 | 13 Oktober 2020 | IT |

**(43)** **Tanggal Pengumuman Paten :**
09 Februari 2023

**(71)** **Nama dan Alamat yang Mengajukan Permohonan Paten :**
FITT S.P.A.
Via Piave, 8 36066 Sandrigo (VI) Italy

**(72)** **Nama Inventor :**
PETRONILLI, Andrea,IT
STRAZZARI, Luca,IT

**(74)** **Nama dan Alamat Konsultan Paten :**
Arifia Jauharia Fajra S.T., S.H.
Suite 701, Pondok Indah Office Tower 2 Jl. Sultan Iskandar Muda Kav. V-TA, Pondok Indah Jakarta 12310, Indonesia

**(54)** **Judul Invensi :** SELANG FLEKSIBEL DENGAN SUATU KODE QR

**(57)** **Abstrak :**
Suatu selang fleksibel untuk pengangkutan cairan atau fluida yang mencakup sedikitnya satu lapisan (10) dengan suatu permukaan yang terekspos (11) yang dibuat dari suatu bahan polimerik pertama, sedikitnya satu lapisan (10) tersebut mencakup sedikitnya satu kode QR (40) menurut standar ISO/IEC 18004:2000(E). Sedikitnya satu kode QR (40) tersebut meliputi sedikitnya satu lapisan tinta (41) yang dicetakkan pada sedikitnya satu bagian (12) dari permukaan yang terekspos (11) dari selang, tinta tersebut adalah kompatibel dengan bahan polimerik pertama.

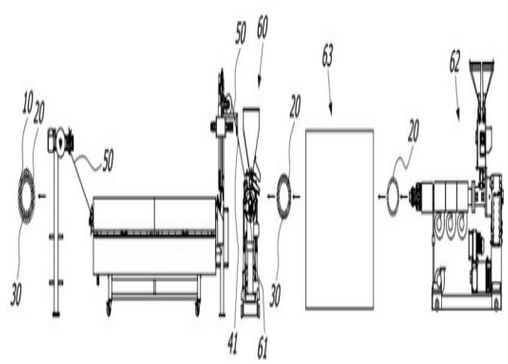


Gambar 1

(20) RI Permohonan Paten

(19) ID (11) No Pengumuman : 2023/01368 (13) A

(51) I.P.C : F 02D 45/00,G 01H 17/00

(21) No. Permohonan Paten : P00202210311

(22) Tanggal Penerimaan Permohonan Paten :
10 Februari 2021

(30) Data Prioritas :

| (31) Nomor | (32) Tanggal | (33) Negara |
|---|---|---|
| 2020-030926 | 26 Februari 2020 | JP |

(43) Tanggal Pengumuman Paten :
09 Februari 2023

(71) Nama dan Alamat yang Mengajukan Permohonan Paten :
DENSO CORPORATION
1-1, Showa-cho, Kariya-city, Aichi-pref., 448-8661 Japan

(72) Nama Inventor :
TSUCHIYA, Yuuki,JP
KUROSAWA, Masanori,JP
TANAKA, Kou,JP
NISHIGAKI, Kazuhiro,JP

(74) Nama dan Alamat Konsultan Paten :
Ir. Migni Myriasandra Noerhadi MIP. MSEL.
PT. BIRO OKTROI ROOSSENO Kantor Taman A-9, Unit A6 & A7 Jl. Dr. Ide Anak Agung Gde Agung (Mega Kuningan) Jakarta 12950, INDONESIA

(54) Judul Invensi : ALAT PENENTU KETUKAN DAN ALAT KENDALI KETUKAN

(57) Abstrak :
Bentuk gelombang pada setiap deret getaran yang telah ditentukan yang dicakup di dalam bentuk gelombang getaran disebut sebagai "bentuk gelombang individu (Wo)". Unit penentu akhir (34) menentukan akhir dari setiap bentuk gelombang individu (Wo) dan menentukan batas antara bentuk gelombang individu (Wo). Unit ekstraksi ciri teknis (33) melaksanakan kerja ekstraksi ciri teknis (Ps, Pm, Pe) pada setiap bentuk gelombang individu (Wo) berdasarkan pengenalan batas tersebut. Unit penentu ketukan (35) menentukan apakah ciri teknis tersebut sesuai atau tidak dengan ciri teknis pada bentuk gelombang ketukan untuk setiap bentuk gelombang individu (Wo) yang ciri teknisnya diekstrak oleh unit ekstraksi ciri teknis (33). Kemudian, ditentukan bahwa terdapat ketukan dengan syarat bahwa salah satu dari ciri-ciri teknis pada bentuk gelombang individu ditentukan sebagai ciri teknis pada bentuk gelombang ketukan.

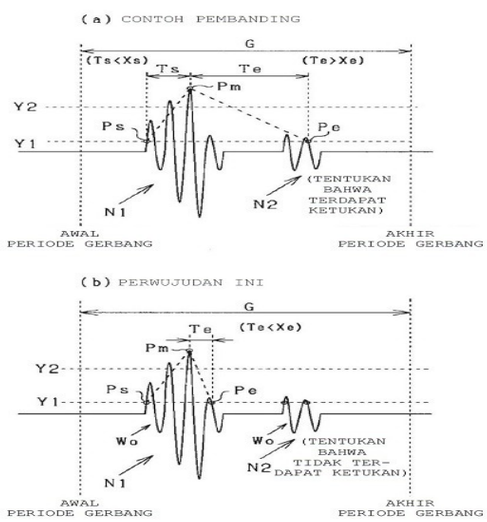


GAMBAR 7

**(20)** **RI Permohonan Paten**

**(19)** **ID** **(11)** **No Pengumuman : 2023/01364** **(13) A**

**(51)** **I.P.C : C 12N 15/67,C 12N 15/115**

**(21)** **No. Permohonan Paten :** P00202211281

**(22)** **Tanggal Penerimaan Permohonan Paten :**
24 Maret 2021

**(30)** **Data Prioritas :**

| (31) Nomor | (32) Tanggal | (33) Negara |
|---|---|---|
| 62/994,135 | 24 Maret 2020 | US |

**(43)** **Tanggal Pengumuman Paten :**
09 Februari 2023

**(71)** **Nama dan Alamat yang Mengajukan Permohonan Paten :**
MEIRAGTX UK II LIMITED
92 Britannia Walk, London N1 7NQ United Kingdom

**(72)** **Nama Inventor :**
GUO, Xuecui,US
FORBES, Alexandria,US
LIU, Kevin, G.,US
KIM, Ji-in,US

**(74)** **Nama dan Alamat Konsultan Paten :**
Marolita Setiati
PT SPRUSON FERGUSON INDONESIA, Graha Paramita 3B Floor Zona D Jl. Denpasar Raya Blok D2 Kav.8 Kuningan

**(54)** **Judul Invensi :** APTAMER-APTAMER YANG MENGIKAT ANALOG-ANALOG DAN TURUNAN-TURUNAN TIAMIN

**(57)** **Abstrak :**
Pengungkapan ini berkaitan dengan aptamer-aptamer oligonukleotida yang mengikat ke molekul kecil tertentu termasuk analog-analog dan turunan-turunan tiamin serta metode menghasilkan aptamer yang mengikat ke molekul kecil. Juga dimaksudkan adalah riboswitch dan kaset polinukleotida yang mencakup aptamer-aptamer yang diungkapkan di sini. Lebih lanjut disediakan metode penggunaan aptamer, riboswitch, dan/atau polinukleotida tersebut untuk pengaturan gen target, termasuk gen terapeutik. Juga disediakan di sini molekul kecil yang merupakan modulator ekspresi gen target di mana gen target mengandung riboswitch yang mencakup aptamer yang dijelaskan di sini.

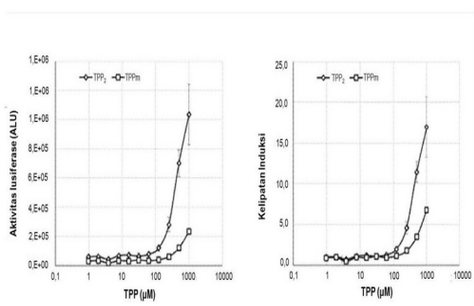


Gambar 1A

(20) RI Permohonan Paten

(19) ID (11) No Pengumuman : 2023/01140 (13) A

(51) I.P.C : A 42B 3/14,A 42B 3/06

(21) No. Permohonan Paten : P00202300558

(22) Tanggal Penerimaan Permohonan Paten :
25 Juni 2021

(30) Data Prioritas :

| (31) Nomor | (32) Tanggal | (33) Negara |
|---|---|---|
| 2009765.5 | 26 Juni 2020 | GB |

(43) Tanggal Pengumuman Paten :
06 Februari 2023

(71) Nama dan Alamat yang Mengajukan Permohonan Paten :
MIPS AB
Kemistvägen 1B, 183 79 Täby Sweden

(72) Nama Inventor :
POMERING, Amy Louise,SE

(74) Nama dan Alamat Konsultan Paten :
Dr., Inda Citraninda Noerhadi S.S.,M.A.,
Biro Oktroi Roosseno Kantor Taman A-9 Unit C1 & C2
Jalan DR. Ide Anak Agung Gde Agung

(54) Judul Invensi : HELM

(57) Abstrak :
Invensi ini mengungkapkan suatu helm, yang meliputi cangkang luar; dudukan kepala, yang dikonfigurasi untuk dipasang di atas kepala pemakai helm; dimana dudukan kepala digantung di dalam cangkang luar sedemikian sehingga, saat digunakan, celah udara disediakan di antara dudukan kepala dan cangkang luar; helm lebih lanjut meliputi alat penautan kepala yang dipasang pada permukaan dudukan kepala, yang dikonfigurasi untuk menghadap kepala pemakai helm, sedemikian sehingga alat penautan kepala dapat bergerak relatif terhadap dudukan kepala; dan antarmuka gesekan rendah disediakan di antara dudukan kepala dan alat penautan kepala.

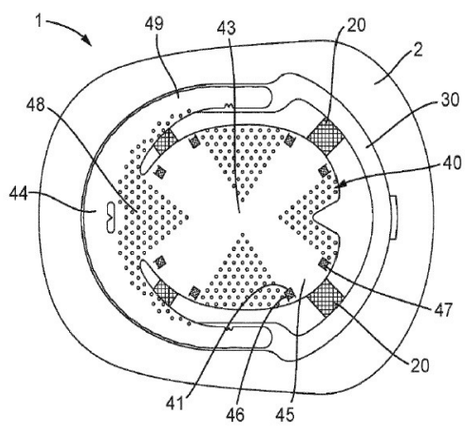


GAMBAR 7

**(20)** **RI Permohonan Paten**

**(19)** **ID** **(11)** **No Pengumuman : 2023/01241** **(13) A**

**(51)** **I.P.C : A 61K 31/49,A 61K 31/485,A 61P 25/28**

**(21)** **No. Permohonan Paten :** P00202213420

**(22)** **Tanggal Penerimaan Permohonan Paten :**
26 April 2021

**(30)** **Data Prioritas :**

| (31) Nomor | (32) Tanggal | (33) Negara |
|---|---|---|
| 63/016,270 | 27 April 2020 | US |

**(43)** **Tanggal Pengumuman Paten :**
08 Februari 2023

**(71)** **Nama dan Alamat yang Mengajukan Permohonan Paten :**
AVANIR PHARMACEUTICALS INC.
30 Enterprise, Suite 200, Aliso Viejo, California 92656 United States of America

**(72)** **Nama Inventor :**
DUBE, Sanjay,US

**(74)** **Nama dan Alamat Konsultan Paten :**
Marolita Setiati
PT SPRUSON FERGUSON INDONESIA, Graha Paramita 3B Floor Zona D Jl. Denpasar Raya Blok D2 Kav.8 Kuningan

**(54)** **Judul Invensi :** METODE PENGOBATAN AGITASI YANG TERKAIT DENGAN PENYAKIT ALZHEIMER

**(57)** **Abstrak :**

Dalam beberapa perwujudan yang disediakan di sini adalah metode untuk mengobati agitasi yang terkait dengan penyakit Alzheimer pada subjek, yang terdiri dari pemberian pada subjek sejumlah [d6]-dekstrometorfan hidrobromida (d6-DM) terdeuterasi dan kuinidin sulfat yang efektif secara terapeutik, di mana subjeknya adalah pasien yang telah didiagnosis menderita penyakit Alzheimer, di mana metode ini terdiri dari menentukan total nilai inventori agitasi Cohen-Mansfield (CMAI) pada pasien sebelum pemberian tersebut.

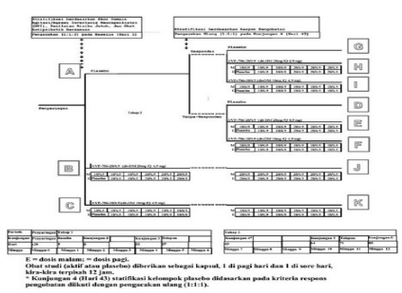

GAMBAR 1

**(20)** **RI Permohonan Paten**

**(19)** **ID** **(11)** **No Pengumuman : 2023/01394** **(13) A**

**(51)** **I.P.C : A 61K 31/7076,A 61P 31/14,C 07H 19/207**

**(21)** **No. Permohonan Paten :** P00202210491

**(22)** **Tanggal Penerimaan Permohonan Paten :**
24 Februari 2021

**(30)** **Data Prioritas :**

| (31) Nomor | (32) Tanggal | (33) Negara |
|---|---|---|
| 62/982,670 | 27 Februari 2020 | US |
| 62/994,206 | 24 Maret 2020 | US |
| 63/032,247 | 29 Mei 2020 | US |
| 63/039,352 | 15 Juni 2020 | US |
| 63/040,985 | 18 Juni 2020 | US |
| 63/054,680 | 21 Juli 2020 | US |
| 63/073,328 | 01 September 2020 | US |
| 63/146,456 | 05 Februari 2021 | US |

**(43)** **Tanggal Pengumuman Paten :**
09 Februari 2023

**(71)** **Nama dan Alamat yang Mengajukan Permohonan Paten :**
ATEA PHARMACEUTICALS, INC.
225 Franklin Street, Suite 2100, Boston, Massachusetts 02110 United States of America

**(72)** **Nama Inventor :**
SOMMADOSSI, Jean-pierre,FR
MOUSSA, Adel,US

**(74)** **Nama dan Alamat Konsultan Paten :**
Marolita Setiati
PT SPRUSON FERGUSON INDONESIA, Graha Paramita 3B Floor Zona D Jl. Denpasar Raya Blok D2 Kav.8 Kuningan

**(54)** **Judul Invensi :** SENYAWA-SENYAWA SANGAT AKTIF TERHADAP COVID-19

**(57)** **Abstrak :**
Invensi ini adalah penggunaan nukleotida purin fosforamidat atau garam-garamnya yang dapat diterima secara farmasi yang diberikan dalam suatu jumlah yang efektif untuk pengobatan atau pencegahan COVID-19, suatu infeksi yang disebabkan oleh virus SARS CoV-2 pada inang, misalnya manusia, yang membutuhkannya.

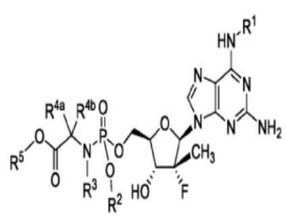

Gambar 11

(20) RI Permohonan Paten

(19) ID (11) No Pengumuman : 2023/01300 (13) A

(51) I.P.C : B 05C 11/10,B 05C 5/00,F 16K 31/44

(21) No. Permohonan Paten : P00202300700

(22) Tanggal Penerimaan Permohonan Paten :
16 Juni 2021

(30) Data Prioritas :

| (31) Nomor | (32) Tanggal | (33) Negara |
|---|---|---|
| 2020-109692 | 25 Juni 2020 | JP |

(43) Tanggal Pengumuman Paten :
09 Februari 2023

(71) Nama dan Alamat yang Mengajukan Permohonan Paten :
MUSASHI ENGINEERING, INC.
1-11-6, Iguchi, Mitaka-shi, Tokyo 1810011 Japan

(72) Nama Inventor :
IKUSHIMA, Kazumasa,JP

(74) Nama dan Alamat Konsultan Paten :
Januar Ferry S.Si
PT. Hakindah International Gedung Gajah Unit AT Jalan Dr Saharjo No. 111 Tebet

(54) Judul Invensi : PERANTI PENGELUARAN BAHAN CAIR

(57) Abstrak :
PERANTI PENGELUARAN BAHAN CAIR Masalah: Untuk menyediakan peranti pengeluaran bahan cair yang memungkinkan gerakan elemen katup untuk mengikuti gerakan aktuator yang cepat tanpa menggunakan pegas yang kuat. Solusi: Peranti pengeluaran bahan cair mencakup: batang katup (105) yang memiliki elemen katup yang disediakan pada bagian ujung, dan bagian kontak; ruang cairan tempat elemen katup bergerak maju dan mundur; nozel yang berhubungan dengan ruang cairan; dudukan katup (108) yang memiliki lubang melalui mana ruang cairan dan nozel berhubungan dengan satu sama lain; lengan (121) berada dalam kontak yang dapat dipisahkan dengan batang katup; dan peranti penggerak katup yang dikonfigurasi untuk menggerakkan elemen katup maju-ke dan mundur-dari dudukan katup dengan menyebabkan lengan (121) untuk berpivot. Peranti pengeluaran bahan cair lebih lanjut mencakup peranti perangkaian (201) yang merangkaikan batang katup (105) dengan lengan (121), dimana peranti perangkaian (201) mencakup bagian penekan yang menekan bagian kontak terhadap lengan (121).



Gambar 1

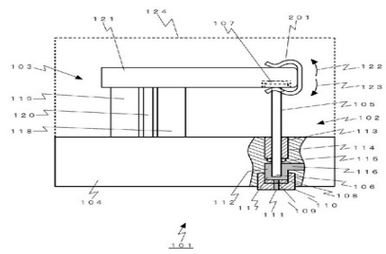

**(20)** **RI Permohonan Paten**

**(19)** **ID** **(11)** **No Pengumuman : 2023/01279** **(13) A**

**(51)** **I.P.C : C 22B 3/26,C 22B 3/12,C 22B 3/06,C 22B 3/04**

**(21)** **No. Permohonan Paten :** P00202213536

**(22)** **Tanggal Penerimaan Permohonan Paten :**
10 September 2020

**(30)** **Data Prioritas :**

| (31) Nomor | (32) Tanggal | (33) Negara |
|---|---|---|
| 202010828241.0 | 17 Agustus 2020 | CN |

**(43)** **Tanggal Pengumuman Paten :**
08 Februari 2023

**(71)** **Nama dan Alamat yang Mengajukan Permohonan Paten :**
SICHUAN SHUNYING POWER BATTERY MATERIALS CO., LTD
No. 1, Jinhua Road, Meishan High Tech Industrial Park, Dongpo District, Meishan City, Sichuan 620010 China

**(72)** **Nama Inventor :**
WANG, Chengyan,CN
MA, Baozhong,CN
ZHAO, Lin,CN
CHEN, Yongqiang,CN
DAN, Yong,CN
JIN, Changhao,CN
ZHAO, Peng,CN
GAO, Bo,CN
ZHAO, Ding,CN
JIANG, Jing,CN

**(74)** **Nama dan Alamat Konsultan Paten :**
Lanny Setiawan MBA., M.Mgt., MA-LPC., MA-LMFT.
Pacific Patent Multiglobal, DIPO Business Center Lt. 11, Jalan Jend. Gatot Subroto Kav. 51-52, Jakarta Pusat - 10260 Indonesia

**(54)** **Judul Invensi :** METODE PEROLEHAN LOGAM BERHARGA DARI BIJIH NIKEL LATERIT DAN REGENERASI DAN DAUR ULANG DUA MEDIA ASAM DAN ALKALIN

**(57)** **Abstrak :**

Suatu metode untuk memperoleh kembali logam berharga dari bijih nikel laterit dan meregenerasi dan mendaur ulang dua media asam dan basa, yang terdiri dari langkah-langkah: penggilingan halus bijih nikel laterit mentah untuk mendapatkan bubuk mineral, memformulasi bubuk mineral menjadi bubur, pelindian bubur dengan asam nitrat, dengan memasukkan residu pelindian ke proses penyinteran pelet untuk mendapatkan konsentrat bijih besi; mengatur nilai pH larutan pelindian untuk sepenuhnya mengendapkan aluminium, nikel, kobalt, mangan, skandium, dan sejumlah kecil besi, melarutkan endapan dengan alkali untuk memisahkan aluminium; asam menghidrolisis campuran endapan nikel, kobalt, mangan, dan skandium dan menjadikannya ekstraksi fraksional untuk mendapatkan produk nikel, kobalt, mangan, dan skandium; memasukkan larutan magnesium nitrat yang diperoleh setelah pengendapan ke konsentrasi penguapan untuk mendapatkan kristal magnesium nitrat untuk dekomposisi dan regenerasi magnesium nitrat berikutnya untuk mendapatkan asam dan basa, sehingga mencapai regenerasi dan daur ulang dari dua medium asam dan basa. Dalam metode ini, masalah kinerja penyaringan yang buruk karena pembentukan endapan aluminium hidroksida flokulan dan masuknya logam nikel dan kobalt dalam terak aluminium dihindari selama pemisahan aluminium dari kobalt dan nikel dengan menambahkan bahan alkali ke dalam larutan pelindian asam dari bijih nikel laterit untuk mengendapkan aluminium, sehingga meningkatkan perolehan total logam nikel dan kobalt.

**GAMBAR 1**

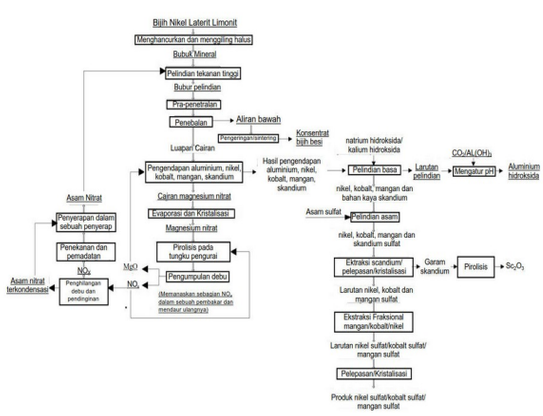

**(20)** **RI Permohonan Paten**

**(19)** **ID** **(11)** **No Pengumuman : 2023/01262** **(13) A**

**(51)** **I.P.C : H 04L 29/12,H 04L 29/08**

**(21)** **No. Permohonan Paten :** P00202212187

**(22)** **Tanggal Penerimaan Permohonan Paten :**
02 April 2021

**(30)** **Data Prioritas :**

| (31) Nomor | (32) Tanggal | (33) Negara |
|---|---|---|
| 63/004,710 | 03 April 2020 | US |
| 63/150,256 | 17 Februari 2021 | US |

**(43)** **Tanggal Pengumuman Paten :**
08 Februari 2023

**(71)** **Nama dan Alamat yang Mengajukan Permohonan Paten :**
INTERDIGITAL PATENT HOLDINGS, INC.
200 Bellevue Parkway, Suite 300, Wilmington, Delaware 19809 United States of America

**(72)** **Nama Inventor :**
HERGENHAN, Scott,US
GAZDA, Robert,US
PURKAYASTHA, Debashish,US
ROY, Michel,CA
OLVERA-HERNANDEZ, Ulises,CA

**(74)** **Nama dan Alamat Konsultan Paten :**
Marolita Setiati
PT SPRUSON FERGUSON INDONESIA, Graha Paramita 3B Floor Zona D Jl. Denpasar Raya Blok D2 Kav.8 Kuningan

**(54)** **Judul Invensi :** METODE, PERALATAN, DAN SISTEM UNTUK PENEMUAN SERVER MANAJEMEN JARINGAN TEPI

**(57)** **Abstrak :**
Metode, peralatan, sistem, arsitektur, dan antarmuka untuk unit pemancar penerima nirkabel (WTRU) untuk penemuan server manajemen jaringan (EN) tepi (ENM) yang tersedia yang berkaitan dengan salah satu mana pun dari layanan EN dan aplikasi EN. Metode dapat mencakup: mentransmisikan, ke entitas jaringan inti, pesan pertama termasuk informasi yang mengindikasikan permintaan untuk penemuan server ENM; menerima, dari entitas jaringan inti, pesan kedua yang responsif terhadap permintaan untuk penemuan server ENM, pesan kedua termasuk informasi server ENM yang mengindikasikan: (1) berapa pun jumlah server ENM yang tersedia, dan (2) informasi titik akhir server ENM yang tersedia masing-masing; dan melakukan komunikasi dengan satu atau lebih dari server ENM yang tersedia.

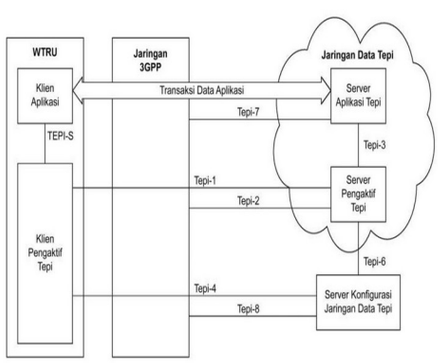


GAMBAR 2

(20) RI Permohonan Paten

(19) ID (11) No Pengumuman : 2023/01227 (13) A

(51) I.P.C : H 04L 5/00,H 04W 72/08

(21) No. Permohonan Paten : P00202300980

(22) Tanggal Penerimaan Permohonan Paten :
30 Juni 2021

(30) Data Prioritas :

| (31) Nomor | (32) Tanggal | (33) Negara |
|---|---|---|
| 202010634152.2 | 02 Juli 2020 | CN |

(43) Tanggal Pengumuman Paten :
08 Februari 2023

(71) Nama dan Alamat yang Mengajukan Permohonan Paten :
VIVO MOBILE COMMUNICATION CO., LTD.
No.1, Vivo Road, Chang'an Dongguan, Guangdong 523863 China

(72) Nama Inventor :
WANG, Huan,CN
JI, Zichao,CN
LIU, Shixiao,CN

(74) Nama dan Alamat Konsultan Paten :
Marodin Sijabat S.H
Adastra An Intellectual Property Firm Epi Walk Building 3 rd Floor Jl. HR Rasuna Said No. 306, Rt 2/Rw 5 Karet Kuningan Setia Budi

(54) Judul Invensi : METODE DAN APARATUS UNTUK PENENTUAN INFORMASI BANTUAN TAUTAN SAMPING, DAN PERANTI ELEKTRONIK

(57) Abstrak :
Permohonan ini mengungkapkan suatu metode dan suatu aparatus untuk menentukan informasi bantuan tautan samping, dan peranti elektronik, yang termasuk dalam bidang teknologi komunikasi. Metode untuk menentukan informasi bantuan tautan samping diterapkan ke terminal pertama dan meliputi: menentukan informasi bantuan tautan samping menurut sekurang-kurangnya satu bagian dari informasi berikut, dan mengirimkan informasi bantuan tautan samping ke terminal kedua: informasi transmisi layanan dari terminal kedua; informasi pemberitahuan sumber daya dari terminal kedua; kondisi kendala yang ditetapkan dalam protokol, yang dikonfigurasi atau diprakonfigurasi oleh simpul kontrol, atau ditunjukkan oleh terminal kedua; atau intensitas gangguan sumber daya.

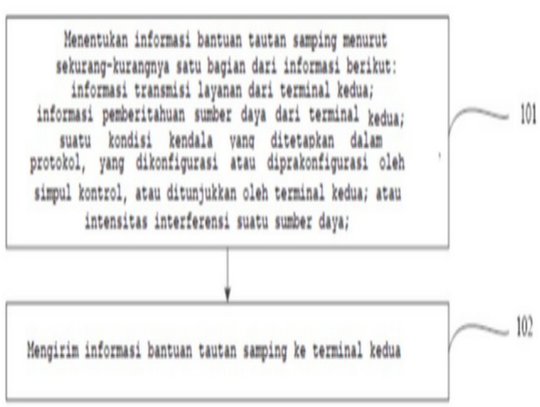


Gambar 3

(20) RI Permohonan Paten

(19) ID (11) No Pengumuman : 2023/01184 (13) A

(51) I.P.C : A 61K 31/495,A 61P 35/00,C 07D 239/48,C 07D 223/14,C 07D 403/14,C 07D 471/14,C 07D 487/14,C 07D 313/06,C 07D 243/00,C 07D 519/00

(21) No. Permohonan Paten : P00202212544

(22) Tanggal Penerimaan Permohonan Paten :
13 April 2021

(30) Data Prioritas :

| (31) Nomor | (32) Tanggal | (33) Negara |
|---|---|---|
| 202010292186.8 | 14 April 2020 | CN |
| 202010852717.4 | 22 Agustus 2020 | CN |
| 202110175424.1 | 09 Februari 2021 | CN |
| 202110312259.X | 24 Maret 2021 | CN |

(43) Tanggal Pengumuman Paten :
06 Februari 2023

(71) Nama dan Alamat yang Mengajukan Permohonan Paten :
QILU PHARMACEUTICAL CO., LTD.
No.317, Xinluo Street, High Technical Zone Jinan, Shandong 250100 China

(72) Nama Inventor :
ZHENG, Shansong,CN
DENG, Wei,US
CAMPOS, Sebastien Andre,FR
YANG, Yingying,CN
TIAN, Zhenhua,CN
ZHENG, Qingmei,CN
WU, Guosheng,US
ZHAO, Zhiwei,CN
LI, Leilei,CN
FU, Jianmin,US
ZHAO, Shuyong,CN

(74) Nama dan Alamat Konsultan Paten :
Kusno Hadi S.Si
Kartika Chandra Office Tower 4 th Floor Suite 409 Jalan Gatot Subroto Kavling 18-20

(54) Judul Invensi : SENYAWA-SENYAWA TRISIKLIK SEBAGAI PENGHAMBAT EGFR

(57) Abstrak :
Yang disediakan adalah suatu kelas senyawa, yang diwakili oleh formula (I'''), sebagai penghambat EGFR selektif, suatu komposisi farmasi yang mengandung senyawa tersebut, zat-zat antara yang berguna untuk pembuatan senyawa tersebut, dan suatu metode bagi penggunaan senyawa dari invensi ini untuk mengobati penyakit-penyakit proliferatif sel, seperti kanker.

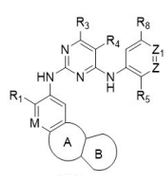


(I''')

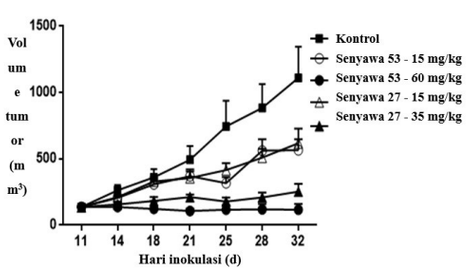


Gambar 1

(20) RI Permohonan Paten

(19) ID (11) No Pengumuman : 2023/01366 (13) A

(51) I.P.C : H 05B 45/56,H 05B 45/52,H 05B 45/50,H 05B 45/395,H 05B 45/36,H 05B 45/14

(21) No. Permohonan Paten : P00202209901

(22) Tanggal Penerimaan Permohonan Paten :
12 Maret 2021

(30) Data Prioritas :

| (31) Nomor | (32) Tanggal | (33) Negara |
|---|---|---|
| 202041011128 | 16 Maret 2020 | IN |

(43) Tanggal Pengumuman Paten :
09 Februari 2023

(71) Nama dan Alamat yang Mengajukan Permohonan Paten :
TVS MOTOR COMPANY LIMITED
TVS Motor Company Limited “Chaitanya”, No.12 Khader Nawaz Khan Road, Nungambakkam Chennai 600 006 India

(72) Nama Inventor :
DIVYA SRI, Chinnala,IN

(74) Nama dan Alamat Konsultan Paten :
Emirsyah Dinar
Gedung Graha Pratama Lantai 15 Jalan MT. Haryono Kavling 15

(54) Judul Invensi : SIRKUIT PENGGERAK TERINTEGRASI UNTUK SISTEM PENCAHAYAAN KENDARAAN

(57) Abstrak :
Invensi ini umumnya berkaitan dengan suatu sirkuit penggerak terpadu (101) untuk suatu sistem penerangan suatu kendaraan (100). Sirkuit penggerak terpadu (101) mengintegrasikan suatu sirkuit perlindungan kelebihan tegangan sesaat, suatu sirkuit penyaring dan suatu sirkuit perlindungan polaritas balik dengan suatu unit kendali tunggal (106) untuk memantau arus yang dikirim ke sejumlah lampu LED (LED1, LED2, LED3) yang dipasang di dalam kendaraan dan untuk mengendalikan penerangan sejumlah lampu LED (LED1, LED2, LED3) melalui sejumlah sakelar MOSFET (M1, M4, M2) dengan mengendalikan tegangan gerbang sakelar-sakelar MOSFET (M1, M4, M2). Pengintegrasian tersebut diaktifkan dengan menggunakan suatu sirkuit penggerak tunggal sebagai pengganti banyak penggerak untuk masing-masing lampu di dalam kendaraan. Penggerak yang diintegrasikan mengintegrasikan pengaktifan masing-masing lampu secara mandiri.

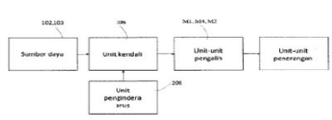


Gambar 2(a)

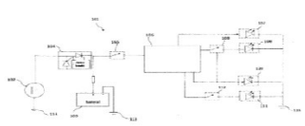

Gambar 2(b)

(20) RI Permohonan Paten

(19) ID (11) No Pengumuman : 2023/01315 (13) A

(51) I.P.C : H 04W 52/36,H 04W 52/18,H 04W 52/14

(21) No. Permohonan Paten : P00202215810

(22) Tanggal Penerimaan Permohonan Paten :
21 Agustus 2020

(30) Data Prioritas :
(31) Nomor (32) Tanggal (33) Negara

(43) Tanggal Pengumuman Paten :
09 Februari 2023

(71) Nama dan Alamat yang Mengajukan Permohonan Paten :
BEIJING XIAOMI MOBILE SOFTWARE CO., LTD.
No. 018, Floor 8, Building 6, Yard 33, Middle Xierqi Road, Haidian District, Beijing 100085 China

(72) Nama Inventor :
LI, Mingju,CN

(74) Nama dan Alamat Konsultan Paten :
Anisa Ambadar S.H., LL.M.
Jl. Proklamasi No. 79, Pegangsaan, Menteng, Jakarta

(54) Judul Invensi : METODE UNTUK MENUNJUKKAN DAN MENENTUKAN DAYA PANCAR, TERMINAL, PERANGKAT, DAN MEDIA

(57) Abstrak :
Suatu metode untuk menunjukkan daya pancar meliputi: menentukan daya pancar maksimum yang diizinkan dari paling sedikit satu berkas uplink dari terminal, di mana daya pancar maksimum yang diizinkan adalah daya pancar maksimum yang tunduk pada pemenuhan batas pemaparan maksimum yang diizinkan (MPE) dari terminal; dan mentransmisikan informasi indikasi pertama untuk menunjukkan daya pancar maksimum yang diizinkan dari paling sedikit satu berkas uplink.

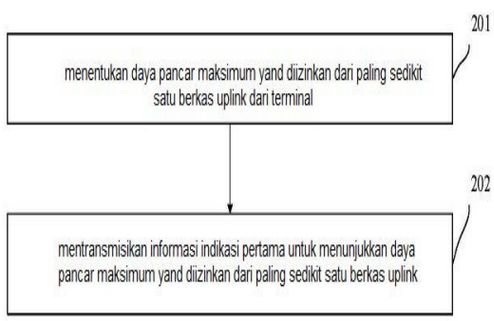


GAMBAR 2

(20) RI Permohonan Paten

(19) ID (11) No Pengumuman : 2023/01234 (13) A

(51) I.P.C : H 04W 72/04,H 04W 72/00

(21) No. Permohonan Paten : P00202300820

(22) Tanggal Penerimaan Permohonan Paten :
05 Agustus 2021

(30) Data Prioritas :

| (31) Nomor | (32) Tanggal | (33) Negara |
|---|---|---|
| 63/062,453 | 07 Agustus 2020 | US |
| 17/393,427 | 04 Agustus 2021 | US |

(43) Tanggal Pengumuman Paten :
08 Februari 2023

(71) Nama dan Alamat yang Mengajukan Permohonan Paten :
QUALCOMM INCORPORATED
5775 Morehouse Drive, San Diego, California 92121-1714, United States of America United States of America

(72) Nama Inventor :
Alberto RICO ALVARINO,US
Kazuki TAKEDA,JP
Le LIU,CN

(74) Nama dan Alamat Konsultan Paten :
Ludiyanto S.H., M.H., M.M.
Jalan Hayam Wuruk No. 3 i & j Jakarta Pusat

(54) Judul Invensi : INTERAKSI BAGIAN LEBAR PITA (BWP) MULTICAST DENGAN MULTI BWP

(57) Abstrak :
Perwujudan mencakup sistem, metode, dan peranti untuk alokasi sumber radio untuk mendukung layanan multicast dalam jaringan, seperti Radio Baru (NR) Generasi Kelima (5G) (5G NR), dll. Dalam beberapa perwujudan, metode dapat dilakukan dengan prosesor dari stasiun basis. Dalam beberapa perwujudan, metode dapat dilakukan oleh prosesor dari suatu peranti nirkabel. Berbagai perwujudan dapat mencakup mengkonfigurasi dua atau lebih sumber frekuensi downlink (DL) untuk komunikasi multicast dalam bandwidth pembawa. Berbagai perwujudan dapat mencakup pemilihan sumber frekuensi DL untuk komunikasi multicast dari dua atau lebih sumber frekuensi DL untuk komunikasi multicast untuk memantau transmisi data multicast dari stasiun basis berdasarkan setidaknya sebagian pada bagian bandwidth DL aktif (BWP) dari peranti nirkabel.

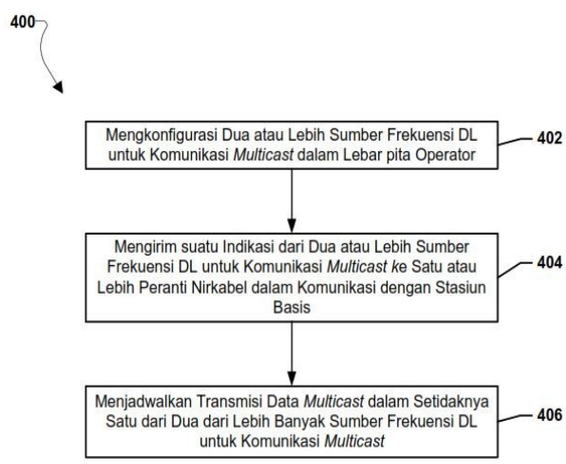


Gambar 4A

(20) RI Permohonan Paten

(19) ID (11) No Pengumuman : 2023/01312 (13) A

(51) I.P.C : A 61K 31/66,A 61K 31/655,A 61K 31/635,A 61K 31/63,A 61K 31/505,A 61K 9/48,A 61K 31/47,A 61K 31/4418,A 61K 31/4412,A 61K 31/404,A 61K 31/40,A 61K 31/366,A 61K 31/341,A 61K 33/26,A 61K 33/244,A 61K 31/22,A 61K 31/166,A 61K 31/16,A 61K 33/06,A 61K 47/02,A 61K 9/00,A 61P 13/12,A 61P 7/06

(21) **No. Permohonan Paten :** P00202300280

(22) **Tanggal Penerimaan Permohonan Paten :**
17 Juni 2021

(30) **Data Prioritas :**

| (31) Nomor | (32) Tanggal | (33) Negara |
|---|---|---|
| 63/041,226 | 19 Juni 2020 | US |
| 63/155,013 | 01 Maret 2021 | US |
| 63/041,308 | 19 Juni 2020 | US |

(43) **Tanggal Pengumuman Paten :**
09 Februari 2023

(71) **Nama dan Alamat yang Mengajukan Permohonan Paten :**
AKEBIA THERAPEUTICS, INC.
245 First Street, Suite 1400 Cambridge, MA 02142
United States of America

(72) **Nama Inventor :**
CHAVAN, Ajit,IN
SAWANT, Rishikesh,US
KOKADO, Yoshimasa,JP
NANJO, Takehiro,JP
KINOSHITA, Shuji,JP
KONISHI, Naomi,JP

(74) **Nama dan Alamat Konsultan Paten :**
Maulitta Pramulasari
Mirandah Asia Indonesia Sudirman Plaza, Plaza Marein Lantai 10E Jalan Jenderal Sudirman Kavling 76-78

(54) **Judul Invensi :** MODULASI INTERAKSI OBAT DENGAN OBAT DARI VADADUSTAT

(57) **Abstrak :**
Yang disediakan di sini adalah metode untuk mengurangi, meminimalkan, atau mengendalikan interaksi obat dengan obat yang dihasilkan dari pemberian obat pertama berupa vadadustat (yaitu, asam undefinedasetat (Senyawa 1)) dan obat kedua (misalnya, obat yang terdiri dari kation multivalen seperti kalsium, zat besi, magnesium, lantanum, aluminium, dan sejenisnya; obat statin; sulfasalazin; atau furosemida), kepada subjek.

(20) RI Permohonan Paten

(19) ID (11) No Pengumuman : 2023/01351 (13) A

(51) I.P.C : E 21B 17/20,E 21B 17/08,F 16L 59/14,F 16L 19/02,F 16L 19/00

(21) No. Permohonan Paten : P00202210771

(22) Tanggal Penerimaan Permohonan Paten :
31 Maret 2021

(30) Data Prioritas :

| (31) Nomor | (32) Tanggal | (33) Negara |
|---|---|---|
| 63/003,424 | 01 April 2020 | US |

(43) Tanggal Pengumuman Paten :
09 Februari 2023

(71) Nama dan Alamat yang Mengajukan Permohonan Paten :
VALLOUREC TUBE-ALLOY, LLC
2107 CityWest Boulevard, Suite 1300, Houston, Texas 77042 United States of America

(72) Nama Inventor :
ROUSSIE, Gabriel,FR

(74) Nama dan Alamat Konsultan Paten :
Anisa Ambadar S.H., LL.M.
Jl. Proklamasi No. 79, Pegangsaan, Menteng, Jakarta

(54) Judul Invensi : RAKITAN DENGAN CELAH AKSIAL YANG DIKONTROL KETAT UNTUK ISOLASI KONEKTOR BERULIR PADA TABUNG BERISOLASI VAKUM

(57) Abstrak :
Rakitan tabung berisolasi yang terdiri dari segmen tabung berisolasi yang disambung, semua dengan tabung dalam dan luar yang ditempatkan secara konsentris untuk menentukan anulus vakum di antara dan ditutup pada kedua ujungnya oleh jembatan berbentuk lingkaran. Segmen tabung berisolasi dilengkapi dengan ulir luar atau betina untuk diikat secara berulir dan membentuk sambungan langsung satu sama lain atau melalui sambungan yang disambung ke segmen tabung berisolasi yang berdekatan. Selongsong isolasi yang dipegang di sekitar sambungan terdiri dari cangkang tabung pertama yang disesuaikan untuk menutupi setidaknya sebagian dari satu segmen tabung berisolasi dan cangkang tabung kedua yang tumpang tindih baik secara internal maupun eksternal dari cangkang tabung pertama, sedemikian rupa sehingga cangkang tabung kedua memanjang secara aksial di sekitar sambungan. Sambungan berulir dari satu jembatan berbentuk lingkaran ke jembatan yang berdekatan, dengan toleransi tinggi pada panjang ekstensi segmen tabung berisolasi yang melampaui jembatan berbentuk lingkaran secara berturut-turut.

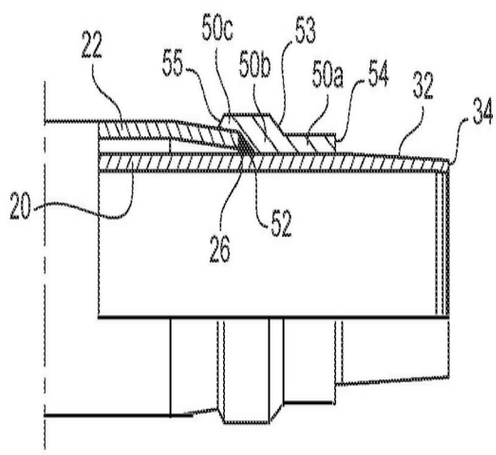


Gambar 1a

**(20)** **RI Permohonan Paten**

**(19)** **ID** **(11)** **No Pengumuman : 2023/01205** **(13) A**

**(51)** **I.P.C : B 62J 23/00**

**(21)** **No. Permohonan Paten :** P00202206984

**(22)** **Tanggal Penerimaan Permohonan Paten :**
29 Juni 2022

**(30)** **Data Prioritas :**

| (31) Nomor | (32) Tanggal | (33) Negara |
|---|---|---|
| 2021-111079 | 02 Juli 2021 | JP |

**(43)** **Tanggal Pengumuman Paten :**
07 Februari 2023

**(71)** **Nama dan Alamat yang Mengajukan Permohonan Paten :**
HONDA MOTOR CO., LTD.
1-1, Minami-Aoyama 2-chome, Minato-ku, Tokyo, 107-8556 Japan Japan

**(72)** **Nama Inventor :**
Ryo ITO,JP
Tomotake SHIMOJI,JP

**(74)** **Nama dan Alamat Konsultan Paten :**
Yenny Halim
ACEMARK, Jl. Cikini Raya No. 58 G-H, Jakarta 10330, Indonesia

**(54)** **Judul Invensi :** KENDARAAN TUNGGANG SADEL

**(57)** **Abstrak :**
Kendaraan tunggang sadelmeliputi suatu jok(15) di atas mana seorang penumpang duduk, dan suatu penutup bodikendaraan (24) yang menutupi suatu bodikendaraan di bawah jok(15) dari sisiluarketika dilihatdalam arahlebar kendaraan, suatu celah (Z1) dibentukantara suatu ujung bawah (19a) bagian pinggiran luar(19) jok(15) dan suatu permukaan atas (31b) penutup bodikendaraan (24), permukaan atas (31b) tersebut menghadap ujung bawah (19a) dalam arah vertikal, dan penutup bodikendaraan (24) meliputisuatu bagian pelindung (41) yang memiliki suatu dinding tegak(43) yang disusun di sisi luarcelah (Z1) ketika dilihatdalam arahlebar kendaraan.

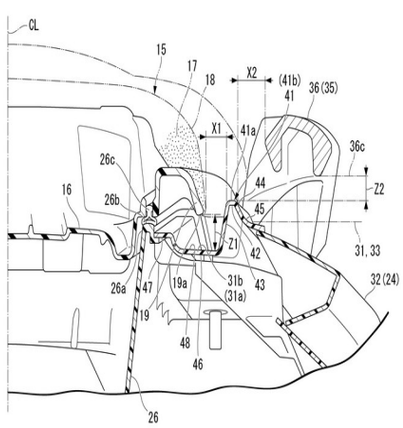


Gambar 4

**(20)** **RI Permohonan Paten**

**(19)** **ID** **(11)** **No Pengumuman : 2023/01386** **(13) A**

**(51)** **I.P.C : A 23L 2/62**

**(21)** **No. Permohonan Paten :** P00202211551

**(22)** **Tanggal Penerimaan Permohonan Paten :**
01 Juli 2021

**(30)** **Data Prioritas :**

| (31) Nomor | (32) Tanggal | (33) Negara |
|---|---|---|
| PCT/ CN2020/100054 | 03 Juli 2020 | CN |
| 20190633.6 | 12 Agustus 2020 | EP |

**(43)** **Tanggal Pengumuman Paten :**
09 Februari 2023

**(71)** **Nama dan Alamat yang Mengajukan Permohonan Paten :**
FIRMENICH SA
7, Rue de la Bergère 1242 SATIGNY Switzerland

**(72)** **Nama Inventor :**
KANG, Ding,CN
SHI, Lei,CN
MA, Qiu-Min,CN
ZHANG, Fei,CN

**(74)** **Nama dan Alamat Konsultan Paten :**
Emirsyah Dinar
Gedung Graha Pratama Lantai 15 Jalan MT. Haryono Kavling 15

**(54)** **Judul Invensi :** KOMPOSISI-KOMPOSISI MINUMAN YANG MENCAKUP ZAT PENGERUH

**(57)** **Abstrak :**
Invensi ini berhubungan dengan komposisi minuman yang mencakup zat pengeruh yang dipilih dari kelompok yang terdiri dari partikel hidrokoloid koaservat yang meliputi protein dan polisakarida, serat makanan tak larut jadian ulang, serat makanan terlarut secara parsial, emulsi yang distabilkan oleh serat makanan tak larut jadian ulang dan/atau serat makanan terlarut secara parsial dan sembarang kombinasinya, dan secara opsional, satu atau lebih bahan minuman serta minuman yang meliputinya dan penggunaannya.

(20) RI Permohonan Paten

(19) ID (11) No Pengumuman : 2023/01325 (13) A

(51) I.P.C : A 61K 8/49,A 61K 8/41,A 61K 8/26,A 61K 8/02,A 61Q 11/00

(21) No. Permohonan Paten : P00202213011

(22) Tanggal Penerimaan Permohonan Paten :
17 Juni 2021

(30) Data Prioritas :

| (31) Nomor | (32) Tanggal | (33) Negara |
|---|---|---|
| 20181835.8 | 24 Juni 2020 | EP |

(43) Tanggal Pengumuman Paten :
09 Februari 2023

(71) Nama dan Alamat yang Mengajukan Permohonan Paten :
UNILEVER IP HOLDINGS B.V.
Weena 455, 3013 AL Rotterdam Netherlands

(72) Nama Inventor :
DABHOLKAR, Nandini, Sachin,IN
DASGUPTA, Anindya,IN
KORANNE, Ketki, Yogesh,IN
SAJI, Maya, Treesa,IN
SRIVASTAVA, Madalasa,IN
CHANDRASEKARAN, Sembian,IN

(74) Nama dan Alamat Konsultan Paten :
Arifia Jauharia Fajra S.T., S.H.
Suite 701, Pondok Indah Office Tower 2 Jl. Sultan Iskandar Muda Kav. V-TA, Pondok Indah Jakarta 12310, Indonesia

(54) Judul Invensi : KOMPOSISI YANG MENCAKUP SENG DAN ZAT ANTIMIKROBA

(57) Abstrak :
Diungkapkan suatu komposisi yang mencakup: (i) 0,1 hingga 10% berat dari suatu partikel antimikroba bipolar yang prekursornya adalah suatu partikel lempung 1:1 atau 2:1:1 asimetris yang mencakup lembaran-lembaran tetrahedral dan oktahedral berseling yang diakhiri dengan suatu lembaran tetrahedral pada satu bidang permukaan eksternal dan suatu lembaran oktahedral pada bidang permukaan eksternal lain dengan suatu zat antibakteri yang dilekatkan pada kation pengoordinasi pada salah satu dari bidang permukaan eksternal tersebut, dimana zat antibakteri tersebut adalah suatu senyawa amonium kuaterner; dan, (ii) 0,001 hingga 10% berat dari suatu senyawa seng, dimana diameter median dari partikel-partikel (D50) tersebut adalah 0,1 hingga 10 µm.

(20) RI Permohonan Paten

(19) ID (11) No Pengumuman : 2023/01201 (13) A

(51) I.P.C : H 04W 84/12,H 04W 72/04

(21) No. Permohonan Paten : P00202212963

(22) Tanggal Penerimaan Permohonan Paten :
19 April 2021

(30) Data Prioritas :

| (31) Nomor | (32) Tanggal | (33) Negara |
|---|---|---|
| 202010324346.2 | 22 April 2020 | CN |

(43) Tanggal Pengumuman Paten :
07 Februari 2023

(71) Nama dan Alamat yang Mengajukan Permohonan Paten :
HUAWEI TECHNOLOGIES CO., LTD.
Huawei Administration Building, Bantian, Longgang District, Shenzhen, Guangdong 518129, China China

(72) Nama Inventor :
HU, Mengshi,CN
YU, Jian,CN
GAN, Ming,CN
LIANG, Dandan,CN

(74) Nama dan Alamat Konsultan Paten :
Prudence Jahja S.H.,LL.M
Januar Jahja and Partners, Menara Batavia lantai 19, Jalan K.H. Mas Mansyur Kavling 126

(54) Judul Invensi : METODE PENTRANSMISIAN DATA DAN PERALATAN TERKAIT

(57) Abstrak :
Invensi ini mengungkapkan metode pentransmisian data dan peralatan yang terkait. Metode meliputi: membuat bidang pensinyalan PPDU, dan mengirimkan bidang pensinyalan pada segmen domain frekuensi pertama, dimana lebar pita kanal untuk mentransmisikan PPDU meliputi sedikitnya dua segmen domain frekuensi, sedikitnya dua segmen domain frekuensi tersebut meliputi segmen domain frekuensi pertama, dan subbidang alokasi unit sumber di dalam bidang pensinyalan mengindikasikan unit sumber RU yang termasuk di dalam lebar pita kanal untuk pentransmisian PPDU, dan mengindikasikan jumlah bidang pengguna yang bersesuaian dengan RU yang ada di dalam RU dan yang dialokasikan ke stasiun yang parkir di segmen domain frekuensi pertama. Dengan cara ini, overhead bidang pensinyalan dapat dikurangi dengan menghilangkan bidang pengguna yang tidak dialokasikan ke segmen domain frekuensi pertama. Invensi ini dapat diterapkan pada sistem Wi-Fi seperti 802.11be atau keluaran ekstrem tinggi EHT.

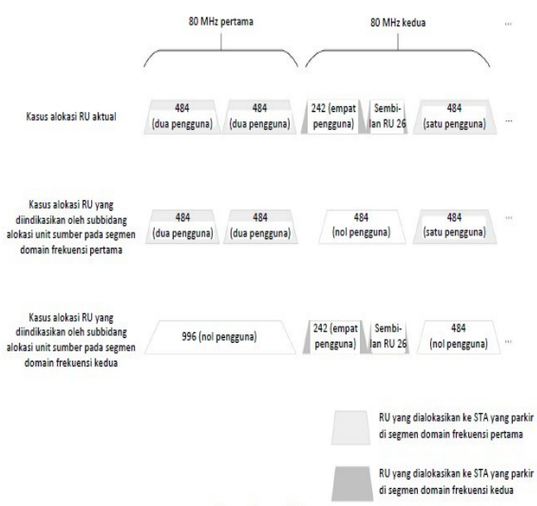


Gambar 8A

**(20)** **RI Permohonan Paten**

**(19)** **ID** **(11)** **No Pengumuman : 2023/01185** **(13) A**

**(51)** **I.P.C : A 63F 13/355,H 04W 56/00**

**(21)** **No. Permohonan Paten :** P00202213095

**(22)** **Tanggal Penerimaan Permohonan Paten :**
02 Juni 2021

**(30)** **Data Prioritas :**

| (31) Nomor | (32) Tanggal | (33) Negara |
|---|---|---|
| 202041028396 | 03 Juli 2020 | IN |

**(43)** **Tanggal Pengumuman Paten :**
06 Februari 2023

**(71)** **Nama dan Alamat yang Mengajukan Permohonan Paten :**
QUALCOMM INCORPORATED
5775 Morehouse Drive, San Diego, California 92121-1714 United States of America

**(72)** **Nama Inventor :**
TINNAKORNSRISUPHAP, Peerapol,US
MELKOTE KRISHNAPRASAD, Vinay,IN
HANDE, Prashanth Haridas,US
AGARWAL, Ravi,US
SAMPATH, Hemanth,US

**(74)** **Nama dan Alamat Konsultan Paten :**
Anisa Ambadar S.H., LL.M.
Jl. Proklamasi No. 79, Pegangsaan, Menteng, Jakarta

**(54)** **Judul Invensi :** SINKRONISASI WAKTU UJUNG KE UJUNG UNTUK LAYANAN BERBASIS CLOUD

**(57)** **Abstrak :**
Aspek-aspek tertentu dari pengungkapan ini menyediakan teknik untuk mengomunikasikan data tersinkronisasi waktu antara klien dan server. Contoh metode umumnya mencakup menyinkronkan, oleh klien, clock klien dengan sumber clock. Metode tersebut juga mencakup metransmisikan, dari klien ke server, pada tingkat aplikasi, informasi yang menunjukkan sumber clock, pengidentifikasi sel dari sel pelayanan klien, dan akurasi sumber clock sebagai nilai waktu. Metode tersebut lebih lanjut mencakup mentransmisikan, dari klien ke server, pesan yang mencakup data dan tanda waktu yang berkorelasi dengan peristiwa yang terkait dengan data berdasarkan clock. Metode tersebut juga mencakup sebagai respon terhadap pesan, menerima, oleh klien dari server, data yang dihasilkan.



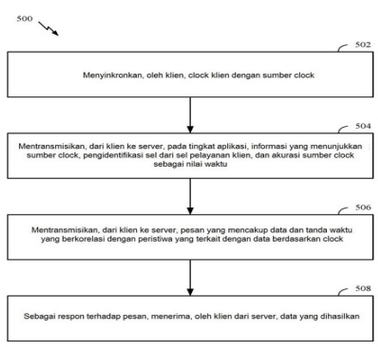


GAMBAR 5

(20) RI Permohonan Paten

(19) ID (11) No Pengumuman : 2023/01301 (13) A

(51) I.P.C : G 06F 21/57,H 04L 29/06

(21) No. Permohonan Paten : P00202300780

(22) Tanggal Penerimaan Permohonan Paten :
27 Agustus 2021

(30) Data Prioritas :

| (31) Nomor | (32) Tanggal | (33) Negara |
|---|---|---|
| 63/072,031 | 28 Agustus 2020 | US |
| 63/072,040 | 28 Agustus 2020 | US |
| 17/458,012 | 26 Agustus 2021 | US |

(43) Tanggal Pengumuman Paten :
09 Februari 2023

(71) Nama dan Alamat yang Mengajukan Permohonan Paten :
QUALCOMM INCORPORATED
5775 Morehouse Drive, San Diego, California 92121-1714 United States of America

(72) Nama Inventor :
LEE, Soo Bum,KR
BAPST, Mark,US
HORN, Gavin Bernard,US
WALTON, Jay Rodney,US

(74) Nama dan Alamat Konsultan Paten :
Anisa Ambadar S.H., LL.M.
Jl. Proklamasi No. 79, Pegangsaan, Menteng, Jakarta

(54) Judul Invensi : KEPERCAYAAN YANG DIKELOLA SENDIRI DALAM JARINGAN INTERNET OF THINGS

(57) Abstrak :
Peralatan, metode, dan media yang dapat dibaca komputer untuk memfasilitasi kepercayaan yang dikelola sendiri dalam jaringan Internet-of-Things diungkapkan di sini. Contoh metode manajemen kepercayaan pada manajer jaringan mencakup mendaftarkan titik akhir jaringan dengan jaringan yang dikelola oleh manajer jaringan. Metode contoh juga mencakup menerima informasi referensi terpercaya untuk titik akhir jaringan berdasarkan pendaftaran titik akhir jaringan. Selain itu, metode contoh mencakup melakukan verifikasi titik akhir jaringan berdasarkan setidaknya satu dari informasi referensi terpercaya atau pengesahan yang diterima dari titik akhir jaringan. Selanjutnya, metode contoh mencakup penerapan kebijakan ke titik akhir jaringan berdasarkan hasil verifikasi. Manajemen kepercayaan tersebut dapat meningkatkan privasi dan keamanan di jaringan, serta mengurangi latensi dalam menanggapi insiden kepercayaan.

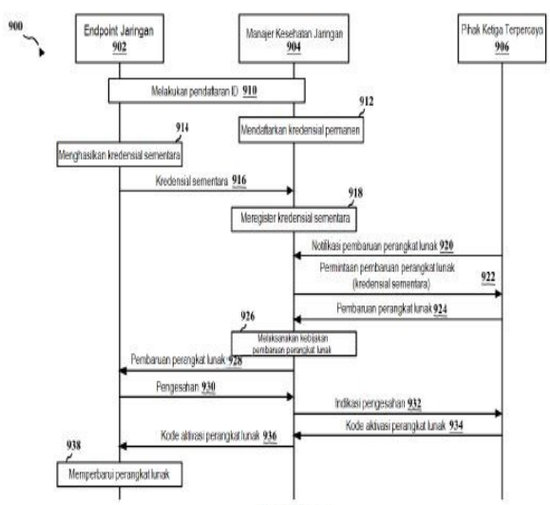


GAMBAR 9

(20) RI Permohonan Paten

(19) ID (11) No Pengumuman : 2023/01186 (13) A

(51) I.P.C : C 01B 32/184,H 01M 4/587

(21) No. Permohonan Paten : P00202211554

(22) Tanggal Penerimaan Permohonan Paten :
21 Mei 2020

(30) Data Prioritas :

| (31) Nomor | (32) Tanggal | (33) Negara |
|---|---|---|
| 202010204988.9 | 20 Maret 2020 | CN |

(43) Tanggal Pengumuman Paten :
06 Februari 2023

(71) Nama dan Alamat yang Mengajukan Permohonan Paten :
NINGDE AMPEREX TECHNOLOGY LIMITED
NO.1 XINGANG ROAD, ZHANGWAN TOWN, JIAOCHENG DISTRICT, Ningde City, Fujian 352100 China

(72) Nama Inventor :
FENG, Pengyang,CN
CAI, Yuxin,CN
DONG, Jiali,CN
XIE, Yuansen,CN

(74) Nama dan Alamat Konsultan Paten :
Maria Carola D Monintja S.H.,M.H.
Wisma 46 Lt. 48 Jl. Jend. Sudirman Kav. 1

(54) Judul Invensi : BAHAN AKTIF ELEKTRODA NEGATIF, PERANTI ELEKTROKIMIA YANG MENGGUNAKANNYA, DAN PERALATAN ELEKTRONIK

(57) Abstrak :
Suatu bahan aktif anoda, yang mencakup grafit. Berdasarkan spektroskopi Raman, untuk partikel-partikel bahan aktif anoda yang memiliki Dv50 sebesar 7,1 μm sampai 15,1 μm, perbandingan ID1/IG1 dari intensitas puncak ID1 pada 1350 cm-1 dengan intensitas puncak IG1 pada kisaran 1580 cm-1 dari 0,41 sampai 0,63, dan untuk partikel-partikel bahan aktif anoda yang memiliki Dv50 sebesar 23,5 μm sampai 39,9 μm, perbandingan ID2/IG2 dari intensitas puncak ID2 pada 1350 cm-1 dengan intensitas puncak IG2 pada 1580 cm– 1 berkisar dari 0,18 sampai 0,39. Pengontrolan tingkat grafitisasi partikel-partikel dengan ukuran-ukuran partikel yang berbeda dari bahan aktif anoda dapat mencapai keseimbangan antara kinerja kinetik dan efisiensi siklus pertama peranti elektrokimia tersebut.

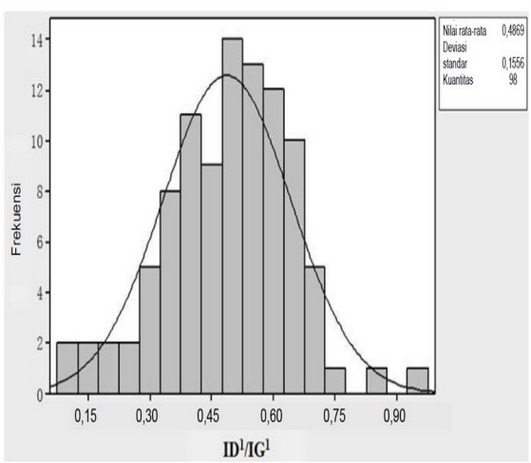


Gambar 1

**(20)** **RI Permohonan Paten**

**(19)** **ID** **(11)** **No Pengumuman : 2023/01195** **(13) A**

**(51)** **I.P.C : A 24B 15/167,A 24F 40/10,A 24F 40/05,A 61M 11/00,A 61M 15/00,B 05B 17/06,B 05B 17/00**

**(21)** **No. Permohonan Paten :** P00202212462

**(22)** **Tanggal Penerimaan Permohonan Paten :**
01 April 2021

**(30)** **Data Prioritas :**

| (31) Nomor | (32) Tanggal | (33) Negara |
|---|---|---|
| 20168245.7 | 06 April 2020 | EP |
| 16/889,667 | 01 Juni 2020 | US |
| 17/065,992 | 08 Oktober 2020 | US |
| 63/111,592 | 09 November 2020 | US |
| 17/122,025 | 15 Desember 2020 | US |

**(43)** **Tanggal Pengumuman Paten :**
07 Februari 2023

**(71)** **Nama dan Alamat yang Mengajukan Permohonan Paten :**
SHAHEEN INNOVATIONS HOLDING LIMITED
Unit 2, Level 7, Al Sila Tower, Abu Dhabi Global Market Square, Al Maryah Island, Abu Dhabi United Arab Emirates

**(72)** **Nama Inventor :**
LAHOUD, Imad,AE
MACHOVEC, Jeff,AE
BHATTI, Sajid,AE
ALSHAIBA SALEH GHANNAM ALMAZROUEI, Mohammed,AE
LAMOUREUX, Clement,AE

**(74)** **Nama dan Alamat Konsultan Paten :**
Dini Carolina Tobing S.H.
Equity Tower 12th Floor Sudirman Central Business District (SCBD) Jalan Jenderal Sudirman Kavling 52-53 Jakarta

**(54)** **Judul Invensi :** SISTEM DAN METODE LISIS SEL

**(57)** **Abstrak :**
Sistem lisis sel (1) mencakup alat penggerak (2) dan alat lisis sel (3) yang secara dapat dilepas melekat dilepas satu sama lain. Perangkat lisis sel (3) mencakup transduser ultrasonik (12) dan ruang sonikasi (11). Aparatus penggerak (2) menggerakkan transduser ultrasonik (12) untuk mengeluarkan gelombang ultrasonik untuk melisiskan sel dalam wadah sampel (22) yang dibawa oleh perangkat lisis sel (3).

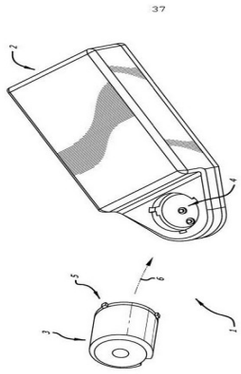

Gambar 1

(20) RI Permohonan Paten

(19) ID (11) No Pengumuman : 2023/01131 (13) A

(51) I.P.C : H 04W 72/04

(21) No. Permohonan Paten : P00202300789

(22) Tanggal Penerimaan Permohonan Paten :
03 Juli 2020

(30) Data Prioritas :
(31) Nomor (32) Tanggal (33) Negara

(43) Tanggal Pengumuman Paten :
06 Februari 2023

(71) Nama dan Alamat yang Mengajukan Permohonan Paten :
BEIJING XIAOMI MOBILE SOFTWARE CO., LTD.
No. 018, Floor 8, Building 6, Yard 33, Middle Xierqi Road, Haidian District, Beijing 100085 China

(72) Nama Inventor :
LIU, Yang,CN

(74) Nama dan Alamat Konsultan Paten :
Anisa Ambadar S.H., LL.M.
Jl. Proklamasi No. 79, Pegangsaan, Menteng, Jakarta

(54) Judul Invensi : METODE UNTUK MENUNJUKKAN RESOURCE, METODE UNTUK MENENTUKAN RESOURCE, PERANGKAT ELEKTRONIK DAN MEDIA PENYIMPANAN YANG DAPAT DIBACA KOMPUTER TIDAK SEMENTARA

(57) Abstrak :
Suatu metode untuk menunjukkan resource meliputi mengkonfigurasi (S101) Kumpulan Resource Kontrol Nol (CORESET#0) pertama pada resource waktu-frekuensi pertama, dan mengkonfigurasi CORESET#0 kedua pada resource waktu-frekuensi kedua, sebagai tanggapan terhadap mengizinkan terminal pertama yang mendukung bandwidth lebih besar dari atau sama dengan bandwidth yang ditentukan sebelumnya untuk mengakses dan mengizinkan terminal kedua yang mendukung bandwidth kurang dari bandwidth yang ditentukan sebelumnya untuk mengakses; dan menyiarkan (S102) indeks pertama, untuk menunjukkan resource waktu-frekuensi pertama ke terminal pertama dan untuk menunjukkan resource waktu-frekuensi kedua ke terminal kedua.

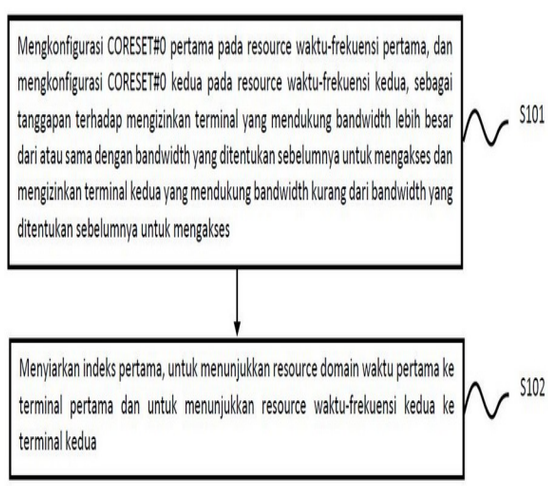


GAMBAR 1

**(20)** **RI Permohonan Paten**

**(19)** **ID** **(11)** **No Pengumuman : 2023/01200** **(13) A**

**(51)** **I.P.C : H 04W 72/12,H 04W 72/04,H 04W 28/02**

**(21)** **No. Permohonan Paten :** P00202213003

**(22)** **Tanggal Penerimaan Permohonan Paten :**
21 April 2021

**(30)** **Data Prioritas :**

| (31) Nomor | (32) Tanggal | (33) Negara |
|---|---|---|
| 20170956.5 | 22 April 2020 | EP |
| 21166763.9 | 01 April 2021 | EP |

**(43)** **Tanggal Pengumuman Paten :**
07 Februari 2023

**(71)** **Nama dan Alamat yang Mengajukan Permohonan Paten :**
KONINKLIJKE PHILIPS N.V.
High Tech Campus 52 5656 AG Eindhoven Netherlands

**(72)** **Nama Inventor :**
DEES, Walter,NL
DIJK, Esko, Olavi,NL

**(74)** **Nama dan Alamat Konsultan Paten :**
Arifia Jauharia Fajra S.T., S.H.
Suite 701, Pondok Indah Office Tower 2 Jl. Sultan Iskandar Muda Kav. V-TA, Pondok Indah Jakarta 12310, Indonesia

**(54)** **Judul Invensi :** PENJADWALAN YANG DITINGKATKAN DALAM JARINGAN NIRKABEL DENGAN FUNGSI RELAI

**(57)** **Abstrak :**
Dalam jaringan seluler atau nirkabel lain, perangkat terminal relai dapat diperkenalkan untuk mendukung koneksi jaringan tidak langsung untuk perangkat terminal jarak jauh di area di-luar-jangkauan (OoC) untuk, dengan demikian meningkatkan jangkauan jaringan. Perangkat terminal relai tersebut membufer data hulu dan hilir dari/ke perangkat terminal lain yang tersambung secara tidak langsung. Namun demikian, perangkat terminal relai mungkin memiliki alokasi memori yang terbatas untuk pembuferan. Pembatasan ini memiliki dampak tinggi pada penjadwalan sumber daya optimal yang dilakukan oleh perangkat akses jaringan. Dengan demikian, diusulkan untuk memiliki informasi laporan perangkat terminal relai mengenai kapasitas bufer maksimum atau yang tersedia miliknya untuk perangkat akses jaringannya masing-masing untuk memungkinkan penjadwalan sumber daya optimal oleh perangkat akses.

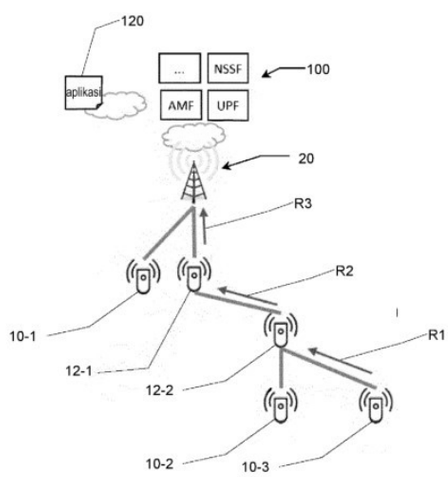


**Gambar 6**

(20) RI Permohonan Paten

(19) ID (11) No Pengumuman : 2023/01311 (13) A

(51) I.P.C : G 01N 29/11,G 01N 29/06

(21) No. Permohonan Paten : P00202300210

(22) Tanggal Penerimaan Permohonan Paten :
02 April 2021

(30) Data Prioritas :

| (31) Nomor | (32) Tanggal | (33) Negara |
|---|---|---|
| 2020-101123 | 10 Juni 2020 | JP |

(43) Tanggal Pengumuman Paten :
09 Februari 2023

(71) Nama dan Alamat yang Mengajukan Permohonan Paten :
HITACHI ZOSEN CORPORATION
7-89, Nanko-Kita 1-chome, Suminoe-ku, Osaka-shi, Osaka 5598559 Japan

(72) Nama Inventor :
WADA, Takahiro,JP
IOKA, Ryota,JP
SHINODA, Kaoru,JP
KATAYAMA, Takeru,JP

(74) Nama dan Alamat Konsultan Paten :
Januar Ferry S.Si
PT. Hakindah International Gedung Gajah Unit AT Jalan Dr Saharjo No. 111 Tebet

(54) Judul Invensi : PERANTI PEMERIKSAAN, METODE PEMERIKSAAN, DAN MEDIA PENYIMPANAN

(57) Abstrak :
Penentuan adanya atau tidak adanya cacat yang memiliki posisi, ukuran, bentuk, dan/atau sejenisnya yang tidak beraturan pada citra dibuat secara otomatis. Peranti pemeriksaan (1) meliputi: unit pemerolehan citra pemeriksaan (103) yang memperoleh citra pemeriksaan yang digunakan untuk menentukan adanya atau tidak adanya cacat internal pada target pemeriksaan; dan unit penentuan adanya/tidak adanya cacat (105) yang menentukan adanya atau tidak adanya cacat dengan penggunaan citra yang dipulihkan yang dihasilkan dengan memasukkan citra pemeriksaan ke dalam model generatif yang dibangun dengan pembelajaran mesin yang menggunakan, sebagai data pelatihan, citra target pemeriksaan yang tidak ada cacat, model generatif yang dibangun untuk menghasilkan citra baru yang memiliki fitur yang serupa dengan fitur dari citra yang dimasukkan ke dalam model generatif.

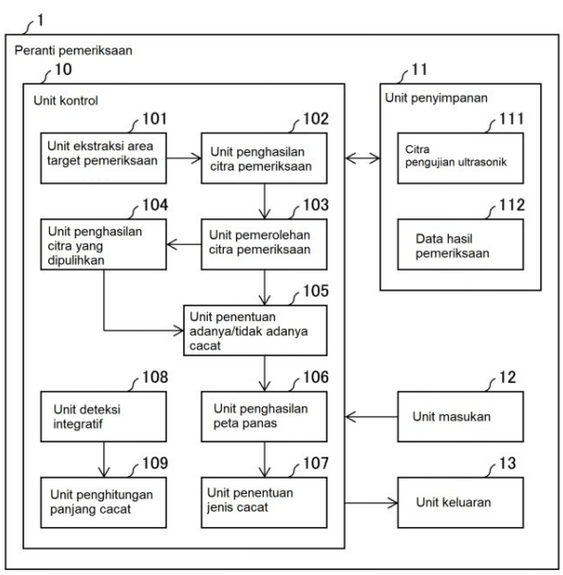

(20) RI Permohonan Paten

(19) ID (11) No Pengumuman : 2023/01193 (13) A

(51) I.P.C : C 07C 323/59,C 07C 319/28,C 07C 319/22

(21) No. Permohonan Paten : P00202211582

(22) Tanggal Penerimaan Permohonan Paten :
14 April 2021

(30) Data Prioritas :

| (31) Nomor | (32) Tanggal | (33) Negara |
|---|---|---|
| 20171852.5 | 28 April 2020 | EP |

(43) Tanggal Pengumuman Paten :
07 Februari 2023

(71) Nama dan Alamat yang Mengajukan Permohonan Paten :
UNILEVER IP HOLDINGS B.V.
Weena 455, 3013 AL Rotterdam Netherlands

(72) Nama Inventor :
ROSA, Jose, Guillermo,US
HARICHIAN, Bijan,US

(74) Nama dan Alamat Konsultan Paten :
Arifia Jauharia Fajra S.T., S.H.
Suite 701, Pondok Indah Office Tower 2 Jl. Sultan Iskandar Muda Kav. V-TA, Pondok Indah Jakarta 12310, Indonesia

(54) Judul Invensi : PROSES UNTUK MEMBUAT GARAM DINATRIUM N,N-DIASETIL-L-SISTINA DARI SISTINA DAN ASETIL KLORIDA DALAM METANOL DENGAN KEBERADAAN NATRIUM HIDROKSIDA

(57) Abstrak :
n/a

**(20)** **RI Permohonan Paten**

**(19)** **ID** **(11)** **No Pengumuman : 2023/01335** **(13) A**

**(51)** **I.P.C : F 01N 1/12**

**(21)** **No. Permohonan Paten :** P00202211331

**(22)** **Tanggal Penerimaan Permohonan Paten :**
15 April 2021

**(30)** **Data Prioritas :**

| (31) Nomor | (32) Tanggal | (33) Negara |
|---|---|---|
| 202041016201 | 15 April 2020 | IN |

**(43)** **Tanggal Pengumuman Paten :**
09 Februari 2023

**(71)** **Nama dan Alamat yang Mengajukan Permohonan Paten :**
TVS MOTOR COMPANY LIMITED
TVS Motor Company Limited, “Chaitanya” No.12 Khader Nawaz Khan Road, Nungambakkam Chennai 600 006 India

**(72)** **Nama Inventor :**
SENTHILKUMAR, Bharaniram,IN
BOOBALAN, Mani,IN

**(74)** **Nama dan Alamat Konsultan Paten :**
Emirsyah Dinar
Gedung Graha Pratama Lantai 15 Jalan MT. Haryono Kavling 15

**(54)** **Judul Invensi :** UNIT PEMROSESAN KEBISINGAN UNTUK KENDARAAN BERMOTOR

**(57)** **Abstrak :**
Inti invensi ini berkaitan dengan sistem pembuangan dengan unit pemrosesan kebisingan (225) seperti knalpot untuk kendaraan bermotor. Unit pemrosesan kebisingan (225) merupakan bagian dari sistem pembuangan (102) yang dihubungkan ke mesin pembakaran internal (101). Unit pemrosesan kebisingan (225) mencakup satu atau lebih ruang pertengahan (311) yang secara selektif ditempatkan secara fisik di antara sejumlah ruang pertama (301, 302). Satu atau lebih ruang kedua (321) ditempatkan setelah sejumlah ruang pertama (301, 302). Unit pemrosesan kebisingan (225) dikonfigurasi untuk mengarahkan gas buang untuk mengalir melalui sejumlah ruang pertama (301, 302), selanjutnya melalui satu atau lebih ruang pertengahan (311) dan lalu melalui satu atau lebih ruang kedua (321). Unit pemrosesan kebisingan (225) menempati lebih sedikit ruang dan melakukan atenuasi kebisingan yang efektif.

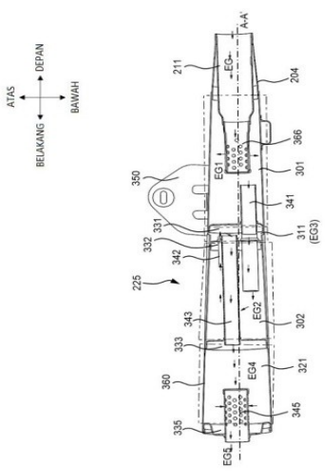


GAMBAR 3 (b)

(20) RI Permohonan Paten

(19) ID (11) No Pengumuman : 2023/01309 (13) A

(51) I.P.C : A 61K 8/92,A 61K 8/73,A 61K 8/365,A 61K 8/34,A 61K 8/06,A 61Q 17/02

(21) No. Permohonan Paten : P00202210641

(22) Tanggal Penerimaan Permohonan Paten :
29 Maret 2021

(30) Data Prioritas :

| (31) Nomor | (32) Tanggal | (33) Negara |
|---|---|---|
| 20167139.3 | 31 Maret 2020 | EP |

(43) Tanggal Pengumuman Paten :
09 Februari 2023

(71) Nama dan Alamat yang Mengajukan Permohonan Paten :
FIRMENICH SA
7, rue de la Bergère 1242 Satigny Switzerland

(72) Nama Inventor :
FIEBER, Wolfgang,CH
BEAUSSOUBRE, Pascal,CH
HARRACA, Vincent,CH

(74) Nama dan Alamat Konsultan Paten :
Emirsyah Dinar
Gedung Graha Pratama Lantai 15 Jalan MT. Haryono Kavling 15

(54) Judul Invensi : EMULSI MINYAK DALAM AIR YANG TERDIRI DARI BAHAN LIPID PADAT

(57) Abstrak :
Invensi ini berhubungan dengan bidang sistem penghantaran. Secara lebih khusus, invensi ini mengenai emulsi minyak dalam air yang meliputi bahan lipid padat dalam kombinasi dengan bahan aktif yang larut dalam minyak cair, disukai zat pengendali antropoda. Invensi ini juga menjelaskan proses untuk membuat emulsi tersebut dan produk konsumen yang meliputi emulsi tersebut.

(20) RI Permohonan Paten

(19) ID (11) No Pengumuman : 2023/01375 (13) A

(51) I.P.C : A 61K 38/00,A 61P 35/00,A 61P 37/00,C 07K 14/715,C 07K 14/54

(21) No. Permohonan Paten : P00202211971

(22) Tanggal Penerimaan Permohonan Paten :
31 Maret 2021

(30) Data Prioritas :

| (31) Nomor | (32) Tanggal | (33) Negara |
|---|---|---|
| 63/003,845 | 01 April 2020 | US |
| 63/113,751 | 13 November 2020 | US |
| 63/118,582 | 25 November 2020 | US |

(43) Tanggal Pengumuman Paten :
09 Februari 2023

(71) Nama dan Alamat yang Mengajukan Permohonan Paten :
XILIO DEVELOPMENT, INC.
828 Winter Street, Waltham, Massachusetts 02451
United States of America

(72) Nama Inventor :
ROZENFELD, Raphael,US
ESKIOCAK, Ugur,TR
QIU, Huawei,US
JOHNSON, Parker,US
JENKINS, Kurt Allen,US
PEDERZOLI-RIBEIL, Magali,FR
TOMAR, Dheeraj Singh,IN
O'DONNELL, Rebekah Kay,US

(74) Nama dan Alamat Konsultan Paten :
Marolita Setiati
PT SPRUSON FERGUSON INDONESIA, Graha Paramita 3B Floor Zona D Jl. Denpasar Raya Blok D2 Kav.8 Kuningan

(54) Judul Invensi : SITOKIN IL-15 TERTUTUP DAN PRODUK PEMBELAHANNYA

(57) Abstrak :
Invensi ini berhubungan dengan sitokin IL-15 tertutup, yang terdiri atas sitokin IL-15 atau fragmen fungsional daripadanya, moietas penutupan dan penaut yang dapat dibelah secara proteolitik. Moietas penutupan menutupi reseptor kognat IL-15 atau fragmen fungsionalnya sehingga mengurangi atau mencegah pengikatan sitokin IL atau fragmen fungsionalnya ke reseptor kognatnya, tetapi pada pembelahan proteolitik penaut yang dapat dibelah di titik target, sitokin IL-15 atau fragmen fungsionalnya menjadi aktif, yang memberi kemampuan atau lebih mampu mengikat ke reseptor kognatnya.

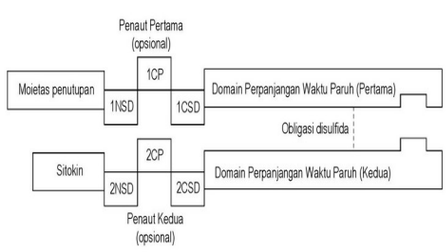


Gambar 2

(20) **RI Permohonan Paten**

(19) **ID** (11) **No Pengumuman : 2023/01179** (13) **A**

(51) **I.P.C : H 04W 72/12**

(21) **No. Permohonan Paten :** P00202212495

(22) **Tanggal Penerimaan Permohonan Paten :**
08 April 2020

(30) **Data Prioritas :**
(31) Nomor (32) Tanggal (33) Negara

(43) **Tanggal Pengumuman Paten :**
06 Februari 2023

(71) **Nama dan Alamat yang Mengajukan Permohonan Paten :**
BEIJING XIAOMI MOBILE SOFTWARE CO., LTD.
No. 018, Floor 8, Building 6, Yard 33, Middle Xierqi Road, Haidian District, Beijing 100085 China

(72) **Nama Inventor :**
LIU, Yang,CN

(74) **Nama dan Alamat Konsultan Paten :**
Anisa Ambadar S.H., LL.M.
Jl. Proklamasi No. 79, Pegangsaan, Menteng, Jakarta

(54) **Judul Invensi :** METODE TRANSMISI INFORMASI KONFIGURASI, PERANTI KOMUNIKASI

(57) **Abstrak :**
Diungkapkan metode untuk mentransmisikan informasi konfigurasi dan peranti komunikasi. Metode tersebut mencakup: mengirim, oleh stasiun pangkalan, informasi konfigurasi masing-masing untuk jenis perangkat pengguna (UE) pertama dan jenis UE kedua; konfigurasi akses jenis UE pertama yang ditunjukkan oleh informasi konfigurasi tidak tergantung pada konfigurasi akses jenis UE kedua yang ditunjukkan oleh informasi konfigurasi; konfigurasi akses jenis UE pertama dikonfigurasikan untuk digunakan oleh jenis UE pertama untuk akses jaringan, dan konfigurasi akses jenis UE kedua dikonfigurasikan untuk digunakan oleh jenis UE kedua untuk akses jaringan.

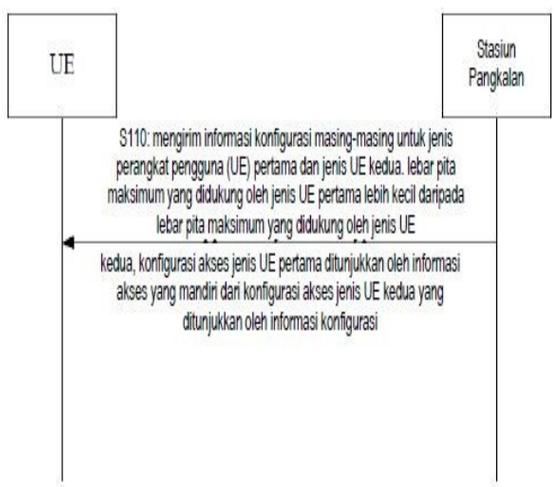


GAMBAR 2

**(20)** **RI Permohonan Paten**

**(19)** **ID** **(11)** **No Pengumuman : 2023/01316** **(13) A**

**(51)** **I.P.C : E 01F 15/14,E 01F 15/04**

**(21)** **No. Permohonan Paten :** P00202213850

**(22)** **Tanggal Penerimaan Permohonan Paten :**
02 Juni 2021

**(30)** **Data Prioritas :**

| (31) Nomor | (32) Tanggal | (33) Negara |
|---|---|---|
| 63/035,414 | 05 Juni 2020 | US |

**(43)** **Tanggal Pengumuman Paten :**
09 Februari 2023

**(71)** **Nama dan Alamat yang Mengajukan Permohonan Paten :**
VALTIR, LLC
15601 Dallas Parkway, Suite 525, Addison, Texas 75001 United States of America

**(72)** **Nama Inventor :**
THOMPSON, Sean,US
LEONHARDT, Patrick,US

**(74)** **Nama dan Alamat Konsultan Paten :**
Marolita Setiati
PT SPRUSON FERGUSON INDONESIA, Graha Paramita 3B Floor Zona D Jl. Denpasar Raya Blok D2 Kav.8 Kuningan

**(54)** **Judul Invensi :** PEREDAM BENTURAN

**(57)** **Abstrak :**
Suatu peredam benturan meliputi bagian-bagian rel pertama dan kedua yang tumpang tindih yang digandengkan dengan suatu pengikat. Bagian rel pertama dapat dipindahkan relatif terhadap bagian rel kedua dari posisi pra-benturan ke posisi benturan sebagai respons terhadap benturan aksial terhadap rakitan rel pelindung. Bagian rel pertama meliputi suatu slot memanjang yang disejajarkan dengan pengikat dan yang memiliki panjang pertama. Sebuah tiang penopang terhubung secara dapat dilepaskan ke bagian rel pertama dan dapat diputar ke posisi yang diletakkan setelah bagian rel pertama telah bergerak sejauh jarak pergerakan pertama, di mana panjang pertama lebih besar dari atau sama dengan jarak pergerakan pertama.

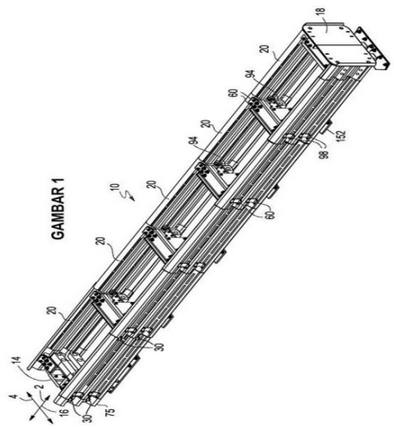


GAMBAR 1

(20) RI Permohonan Paten

(19) ID (11) No Pengumuman : 2023/01216 (13) A

(51) I.P.C : A 61F 2/95

(21) No. Permohonan Paten : P00202300870

(22) Tanggal Penerimaan Permohonan Paten :
07 Desember 2020

(30) Data Prioritas :

| (31) Nomor | (32) Tanggal | (33) Negara |
|---|---|---|
| 2020121738 | 30 Juni 2020 | RU |

(43) Tanggal Pengumuman Paten :
08 Februari 2023

(71) Nama dan Alamat yang Mengajukan Permohonan Paten :
SEVEN SONS LTD
65 Yigal Alon street, Toyota Tower 16-th floor 36744 Tel Aviv, Israel Israel

(72) Nama Inventor :
Vladimir Borisovich TRAPEZNIKOV,RU

(74) Nama dan Alamat Konsultan Paten :
Lucky Setiawati S.H.
GLOBOMARK INTELLECTUAL PROPERTY, Menara Palma Lantai 12, Jalan H.R. Rasuna Said Blok X2 Kavling 6, Jakarta 12950, Indonesia

(54) Judul Invensi : BODI PERANTI UNTUK MENEMPATKAN STENT KORONER DI ARTERI KORONER ATAU MENARIK TRANSDUSER KATETER UNTUK ULTRASONOGRAFI INTRAVASKULAR

(57) Abstrak :
Bodi peranti untuk menempatkan stent koroner di arteri koroner atau menarik transduser kateter untuk ultrasonografi intravaskular, untuk pengaplikasian medis. Bodi memiliki bagian depan dan belakang, keduanya memiliki dua paruhan serupa, cincin pada bagian mulus depan bodi dan penyangga di atas bagian belakang dari bagian belakang bodi. Bagian belakang bodi tumpang tindih dengan bagian depan bodi. Bagian depan bodi terpotong satu sisinya dan sisi berlawanan terus memanjang berbentuk bagian silindris, bagian silindris mulus berdiameter lebih kecil dan pemandu peluncur, bagian-bagiannya berhubungan untuk penguatan, dan memiliki dinding-dinding melintang dipasangkan dengan separuh bodi lainnya pada zona ujung pemandu-pemandu. Bagian silindris depan bodi dipasang bukaan-bukaan persegi empat untuk cuping-cuping penahan pada kedua sisinya, setiap bukaan memiliki tonjolan-tonjolan runcing dan dinding lurus pada satu sisi tonjolannya, untuk menahan cuping-cuping penahan pada posisi ekstrim dan penahan tepat di posisi tertutup, bagian tersebut memiliki dinding dipertebal di area antara bukaan-bukaan untuk cuping-cuping penahan. Slot silindris dengan elemen-elemen runcing dipasang sepanjang keliling bagian silindris bagian depan bodi pada sisi pemandu peluncur. Tonjolan silindris dengan elemen-elemen runcing dipasang antara permukaan mulus dalam dan permukaan dengan ulir awal ganda bagian dalam untuk mengikat slot silindris dari bagian silindris mulus bodi dimana bagian silindris belakang dapat diputar pada sumbunya.

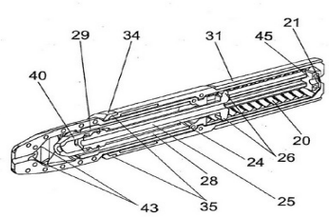


GAMBAR 7

(20) RI Permohonan Paten

(19) ID (11) No Pengumuman : 2023/01317 (13) A

(51) I.P.C : A 61K 31/517,A 61P 35/00,C 07D 239/90,C 07D 401/12,C 07D 403/12,C 07D 405/12

(21) No. Permohonan Paten : P00202214400

(22) Tanggal Penerimaan Permohonan Paten :
04 Juni 2021

(30) Data Prioritas :

| (31) Nomor | (32) Tanggal | (33) Negara |
|---|---|---|
| 63/036,522 | 09 Juni 2020 | US |
| 63/116,204 | 20 November 2020 | US |
| 63/175,655 | 16 April 2021 | US |

(43) Tanggal Pengumuman Paten :
09 Februari 2023

(71) Nama dan Alamat yang Mengajukan Permohonan Paten :
ARRAY BIOPHARMA INC.
3200 Walnut Street Boulder, Colorado 80301 United States of America

(72) Nama Inventor :
BETTENDORF, Tanna Marie,US
DOERNER BARBOUR, Patrick Michael,US
KAHN, Dean Russell,US
KELLUM, Alex Andrew,US
LAIRD, Ellen Ruth,US
MORENO, David Austin,US
REN, Li,US

(74) Nama dan Alamat Konsultan Paten :
Ir. Migni Myriasandra Noerhadi MIP. MSEL.
PT. BIRO OKTROI ROOSSENO Kantor Taman A-9, Unit A6 & A7 Jl. Dr. Ide Anak Agung Gde Agung (Mega Kuningan) Jakarta 12950, INDONESIA

(54) Judul Invensi : SENYAWA UNTUK PENGOBATAN PENYAKIT DAN GANGGUAN TERKAIT BRAF

(57) Abstrak :
Disediakan di sini adalah senyawa dari Formula I: I atau garamnya yang dapat diterima secara farmasi, dimana R1, R2, R3, R4, R5, R6, R7 dan L seperti yang didefinisikan di sini, untuk pengobatan penyakit dan gangguan terkait BRAF, yang mencakup tumor terkait BRAF.

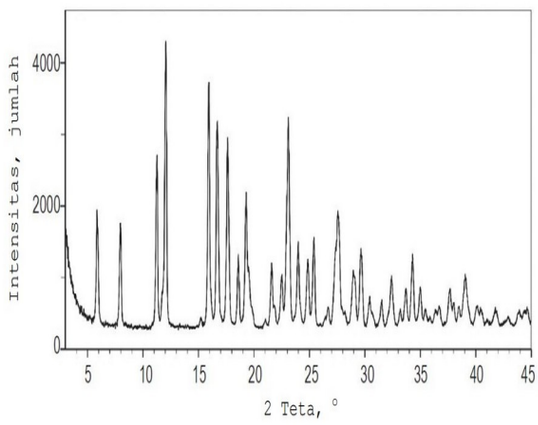


GAMBAR 1

**(20)** **RI Permohonan Paten**

**(19)** **ID** **(11)** **No Pengumuman : 2023/01247** **(13) A**

**(51)** **I.P.C : A 23L 33/00,A 61K 9/51,A 61K 31/00,A 61K 38/00,A 61K 9/00**

**(21)** **No. Permohonan Paten :** P00202300560

**(22)** **Tanggal Penerimaan Permohonan Paten :**
07 Juli 2021

**(30)** **Data Prioritas :**

| (31) Nomor | (32) Tanggal | (33) Negara |
|---|---|---|
| 102020000016411 | 07 Juli 2020 | IT |

**(43)** **Tanggal Pengumuman Paten :**
08 Februari 2023

**(71)** **Nama dan Alamat yang Mengajukan Permohonan Paten :**
PERFORMS S.R.L.
Via Giuseppe Campi, 103, I-41125 Modena, Italy Italy

**(72)** **Nama Inventor :**
Eleonora MARETTI,IT
Eliana Grazia LEO,IT
Virginia BRIGHENTI,IT

**(74)** **Nama dan Alamat Konsultan Paten :**
Ludiyanto S.H., M.H., M.M.
Jalan Hayam Wuruk No. 3 i & j Jakarta Pusat

**(54)** **Judul Invensi :** FORMULASI UNTUK MENGIRIMKAN BAHAN AKTIF LIPOFILIK

**(57)** **Abstrak :**
Invensi ini berhubungan dengan platform teknologi untuk pengiriman bahan aktif lipofilik.

(20) RI Permohonan Paten

(19) ID (11) No Pengumuman : 2023/01383 (13) A

(51) I.P.C : B 60L 58/16,B 60L 58/12,B 60L 53/10,B 60L 3/00,G 01R 31/392,G 01R 31/389,G 01R 31/387,G 01R 31/385,G 01R 31/382,G 16Y 10/40,G 16Y 20/20,G 16Y 40/20,H 01M 10/48,H 02J 7/10,H 02J 7/04,H 02J 7/02,H 02J 7/00

(21) **No. Permohonan Paten :** P00202300481

(22) **Tanggal Penerimaan Permohonan Paten :**
20 Juli 2021

(30) **Data Prioritas :**

| (31) Nomor | (32) Tanggal | (33) Negara |
|---|---|---|
| 2020-129499 | 30 Juli 2020 | JP |

(43) **Tanggal Pengumuman Paten :**
09 Februari 2023

(71) **Nama dan Alamat yang Mengajukan Permohonan Paten :**
Hitachi High-Tech Corporation
17-1, Toranomon 1-chome, Minato-ku, Tokyo 1056409 Japan

(72) **Nama Inventor :**
Takeshi INOUE,JP
Shigeki HIRASAWA,JP
Tetsuya ISHIMARU,JP
Kohei HONKURA,JP
Shigeki MAKINO,JP
Jun KAWAJI,JP

(74) **Nama dan Alamat Konsultan Paten :**
George Widjojo S.H.
Jalan Kali Besar Barat No. 5 Jakarta

(54) **Judul Invensi :** METODE DIAGNOSIS PAKET BATERAI, METODE DIAGNOSIS SEL, ALAT DIAGNOSIS PAKET BATERAI, DAN ALAT DIAGNOSIS SEL

(57) **Abstrak :**

Metode untuk mendiagnosis paket baterai yang memiliki konfigurasi dimana sejumlah sel dihubungkan secara seri, menggunakan sistem untuk memperoleh data yang terdeteksi termasuk arus dan suhu paket baterai dan voltase setiap sel, meliputi: langkah penghitungan kapasitas muatan listrik dan keadaan muatan (SOC) dari setiap sel, menggunakan arus dan suhu, tegangan setiap sel, tegangan rangkaian terbuka (OCV) - fungsi SOC, dan tabel resistansi OCV, dan menghitung jumlah ketidakseimbangan, yang merupakan perkiraan nilai SOC, dan resistansi untuk setiap sel saat paket baterai terisi penuh; dan langkah menghitung kapasitas energi paket baterai dengan menggunakan kapasitas muatan listrik, besaran ketidakseimbangan, dan hambatan. Alhasil, kapasitas energi paket baterai dapat dihitung secara akurat, meski dalam keadaan tidak seimbang.

GAMBAR 1

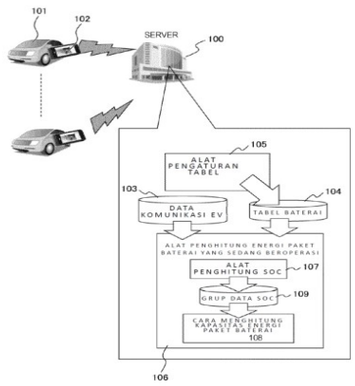

(20) RI Permohonan Paten

(19) ID (11) No Pengumuman : 2023/01166 (13) A

(51) I.P.C : H 04B 7/212,H 04B 7/185

(21) No. Permohonan Paten : P00202212434

(22) Tanggal Penerimaan Permohonan Paten :
06 April 2021

(30) Data Prioritas :

| (31) Nomor | (32) Tanggal | (33) Negara |
|---|---|---|
| 63/005,995 | 06 April 2020 | US |

(43) Tanggal Pengumuman Paten :
06 Februari 2023

(71) Nama dan Alamat yang Mengajukan Permohonan Paten :
VIASAT, INC.
Viasat, Inc. c/o Patent Department, 6155 El Camino Real, Carlsbad, CA 92009 United States of America

(72) Nama Inventor :
CHAKRABORTY, Kaushik,US
POTTA, Srikar,IN
DAS, Aniruddha,US
PETRANOVICH, James,US

(74) Nama dan Alamat Konsultan Paten :
Marolita Setiati
PT SPRUSON FERGUSON INDONESIA, Graha Paramita 3B Floor Zona D Jl. Denpasar Raya Blok D2 Kav.8 Kuningan

(54) Judul Invensi : MENINGKATKAN PROFIL DAYA TRANSMISI JARINGAN DENGAN MENGACAK GRANT SUMBER DAYA PADA JARINGAN KOMUNIKASI MULTIPENGGUNA

(57) Abstrak :
Penjadwal yang mengalokasikan grant sumber daya berdasarkan slot demi slot di dalam epoch atau bingkai penjadwalan dapat menciptakan efek pemuatan depan dimana alokasi lebih sering terjadi di slot sebelumnya dalam bingkai. Untuk mengatasi masalah ini dan masalah lainnya, sistem dan metode dijelaskan untuk penjadwalan grant sumber daya dalam suatu jaringan untuk meningkatkan profil daya transmisi jaringan. Sebagai contoh, penjadwal dikonfigurasi untuk mengacak urutan slot dalam epoch atau bingkai penjadwalan, dengan pengacakan yang berbeda untuk penjadwal yang berbeda, untuk mendistribusikan slot secara lebih merata dengan alokasi grant sumber daya untuk mencegah atau mengurangi efek pemuatan depan. Sebagai contoh lain, penjadwal dikonfigurasi untuk mengacak waktu mulai blok sumber daya di dalam slot untuk mencegah atau mengurangi efek pemuatan depan.

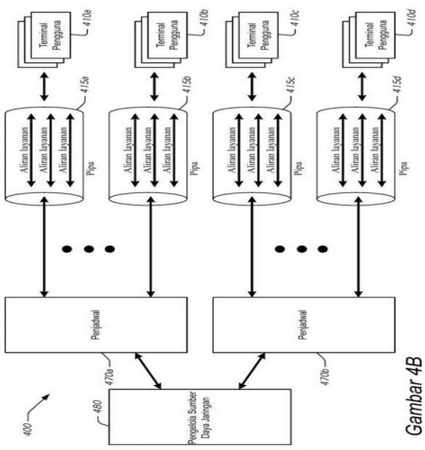


Gambar 4B

(20) RI Permohonan Paten

(19) ID (11) No Pengumuman : 2023/01231 (13) A

(51) I.P.C : H 04B 7/02,H 04L 1/18,H 04L 5/00,H 04W 72/04

(21) No. Permohonan Paten : P00202300620

(22) Tanggal Penerimaan Permohonan Paten :
05 Juni 2021

(30) Data Prioritas :

| (31) Nomor | (32) Tanggal | (33) Negara |
|---|---|---|
| 10202007552X | 06 Agustus 2020 | SG |

(43) Tanggal Pengumuman Paten :
08 Februari 2023

(71) Nama dan Alamat yang Mengajukan Permohonan Paten :
PANASONIC INTELLECTUAL PROPERTY CORPORATION OF AMERICA
2050 W 190th Street, Suite 450 Torrance, California 90504 United States of America

(72) Nama Inventor :
TRAN, Xuan Tuong,VN
SUZUKI, Hidetoshi,JP
YAMAMOTO, Tetsuya,JP
LI, Hongchao,CN
OGAWA, Yoshihiko,JP

(74) Nama dan Alamat Konsultan Paten :
Januar Ferry S.Si
PT. Hakindah International Gedung Gajah Unit AT Jalan Dr Saharjo No. 111 Tebet

(54) Judul Invensi : PENJADWALAN BANYAK TB UNTUK TRANSMISI BANYAK TRP DAN PANEL BERBASIS DCI TUNGGAL

(57) Abstrak :
Pengungkapan ini menyediakan peralatan komunikasi dan metode komunikasi untuk implementasi Penjadwalan Banyak TB untuk transmisi banyak TRP /Panel berbasis DCI tunggal dan transmisi TRP /Panel tunggal berbasis DCI tunggal. Peralatan komunikasi meliputi peralatan komunikasi yang mencakup penerima, yang dalam operasi, menerima informasi kontrol tautan turun ( DCI) tunggal yang meliputi informasi penjadwalan, informasi penjadwalan yang menunjukkan sumber daya radio sejumlah blok transpor ( TB); dan sirkuit, yang dalam operasi, memperoleh sumber daya radio sejumlah TB berdasarkan informasi penjadwalan.

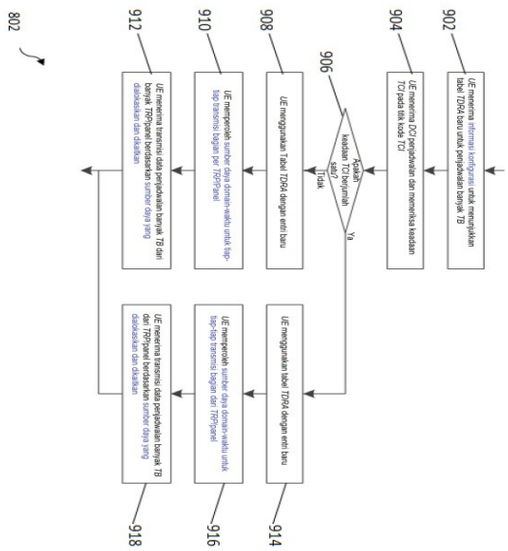

(20) RI Permohonan Paten

(19) ID (11) No Pengumuman : 2023/01346 (13) A

(51) I.P.C : C 03B 37/014,C 03B 37/012,G 02B 6/14,G 02B 6/036

(21) No. Permohonan Paten : P00202210131

(22) Tanggal Penerimaan Permohonan Paten :
25 Februari 2021

(30) Data Prioritas :

| (31) Nomor | (32) Tanggal | (33) Negara |
|---|---|---|
| 62/981,151 | 25 Februari 2020 | US |

(43) Tanggal Pengumuman Paten :
09 Februari 2023

(71) Nama dan Alamat yang Mengajukan Permohonan Paten :
BIOLITEC UNTERNEHMENSBETEILIGUNGS II AG
Untere Viaduktgasse 6/9 1030 Vienna Austria

(72) Nama Inventor :
NEUBERGER, Wolfgang,AT
GRISCHENKO, Andrey,RU

(74) Nama dan Alamat Konsultan Paten :
Arifia Jauharia Fajra S.T., S.H.
Suite 701, Pondok Indah Office Tower 2 Jl. Sultan Iskandar Muda Kav. V-TA, Pondok Indah Jakarta 12310, Indonesia

(54) Judul Invensi : PRABENTUK-PRABENTUK UNTUK SERAT-SERAT OPTIK KELUARAN BEBAS-BERCAK YANG MEMILIKI BAGIAN-BAGIAN SILIKA TERSTRUKTUR, METODE-METODE UNTUK MANUFAKTUR PRABENTUK SEPERTI ITU, DAN SERAT-SERAT OPTIK KELUARAN BEBAS-BERCAK YANG DIPERBAIKI

(57) Abstrak :
Produksi dan jenis baru dari prabentuk-prabentuk disajikan yang menghasilkan, setelah penarikan, kelas serat optik baru, serat-serat optik keluaran bebas-bercak yang diperbaiki. Serat-serat berguna, yang menyediakan keluaran halus bebas-bercak dengan transmisi cahaya bagian-atas datar dari sumber-sumber Gaussian dan beberapa model diproduksi dari prabentuk-prabentuk yang dimasukkan di sini. Produksi unik dari prabentuk-prabentuk yang diperbaiki ini juga disajikan. Prabentuk-prabentuk, dan dengan demikian serat-serat yang diproduksi dalam dimensi-dimensi inti yang bervariasi dari sekitar 100 μm hingga di atas 1000 μm, didasarkan pada suatu bagian silika terstruktur dari area pencampuran mode yang berdekatan dengan inti dalam, atau dalam kasus inti bukan-melingkar, di dalam inti tersebut. Proses Deposisi Uap Plasma dimodifikasi untuk mencapai bagian-bagian terstruktur dengan suatu cara terkontrol-baik. Bagian-bagian terstruktur tersusun dari sejumlah pasangan lapisan, dimana suatu lapisan terdoping-turun tipis berselingan dengan suatu lapisan bahan inti yang jauh lebih tebal. Rasio dari ketebalan lapisan inti terhadap ketebalan lapisan terdoping-turun adalah sekitar 3 hingga 25. Jumlah lapisan berpasangan adalah lazimnya antara sekitar 8 hingga 30-pasangan lapisan. NA efektif dari bagian terstruktur bergantung pada partikular-partikular dari bagian silika terstruktur dan dari lapisan terdoping-turun individual. Keduanya dari contoh-contoh inti dalam melingkar dan contoh-contoh inti bukan-melingkar dimungkinkan dan didiskusikan, di sini.

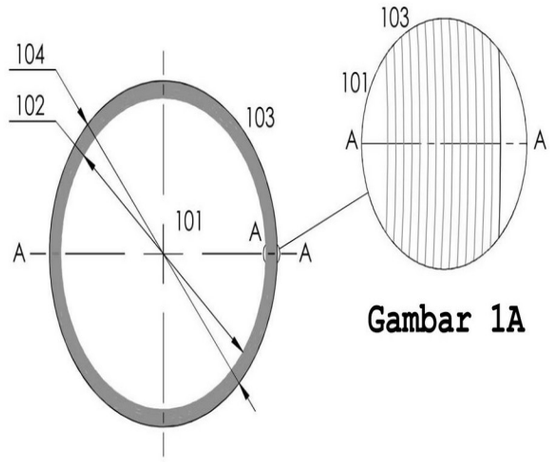


Gambar 1A

Gambar 1

(20) RI Permohonan Paten

(19) ID (11) No Pengumuman : 2023/01390 (13) A

(51) I.P.C : B 01D 53/94,B 01J 29/76,B 01J 29/46,F 01N 3/28,F 01N 3/10,F 01N 3/08

(21) No. Permohonan Paten : P00202210401

(22) Tanggal Penerimaan Permohonan Paten :
10 Februari 2021

(30) Data Prioritas :

| (31) Nomor | (32) Tanggal | (33) Negara |
|---|---|---|
| 2020-056612 | 26 Maret 2020 | JP |

(43) Tanggal Pengumuman Paten :
09 Februari 2023

(71) Nama dan Alamat yang Mengajukan Permohonan Paten :
CATALER CORPORATION
7800, Chihama, Kakegawa-shi, Shizuoka 4371492 Japan

(72) Nama Inventor :
NANJO, Tsubasa,JP
KAWANO, Yuya,JP
ARAKAWA, Takuto,JP
YAMASHITA, Yoshinori,JP
OHISHI, Shunsuke,JP
TAKASU, Ryosuke,JP

(74) Nama dan Alamat Konsultan Paten :
Irene Kurniati Djalim
Jalan Raya Penggilingan No 99

(54) Judul Invensi : ALAT KATALIS PEMURNIAN GAS BUANG

(57) Abstrak :
Invensi ini mengungkapkan suatu alat katalis pemurnian gas buang (101) yang mencakup substrat (10) dan lapisan katalis SCR (20) pada substrat (10), substrat (10) yang mengandung partikel logam mulia katalis (11) yang disangga secara langsung pada substrat (10), partikel logam mulia katalis (11) yang mengandung Pt, dan partikel logam mulia katalis (11) yang memiliki diameter partikel rata-rata yakni 30 hingga 120 nm inklusif.

Gambar 1

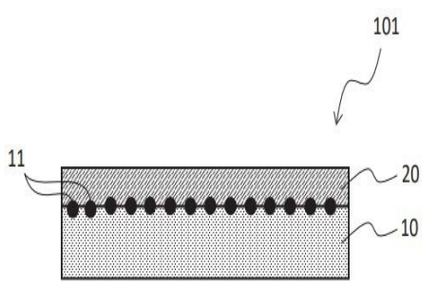

(20) RI Permohonan Paten

(19) ID (11) No Pengumuman : 2023/01393 (13) A

(51) I.P.C : B 01D 53/84

(21) No. Permohonan Paten : P00202213421

(22) Tanggal Penerimaan Permohonan Paten :
01 Juni 2021

(30) Data Prioritas :

| (31) Nomor | (32) Tanggal | (33) Negara |
|---|---|---|
| 63/032,780 | 01 Juni 2020 | US |

(43) Tanggal Pengumuman Paten :
09 Februari 2023

(71) Nama dan Alamat yang Mengajukan Permohonan Paten :
SOLUGEN, INC.
14549 Minetta Street, Houston, Texas 77035-6523
United States of America

(72) Nama Inventor :
HUNT, Sean,US
LOFTIS, Kevin,US
NGUYEN, Peter,US
PATEL, Parth,US

(74) Nama dan Alamat Konsultan Paten :
Marolita Setiati
PT SPRUSON FERGUSON INDONESIA, Graha Paramita 3B Floor Zona D Jl. Denpasar Raya Blok D2 Kav.8 Kuningan

(54) Judul Invensi : REAKTOR UNGGUN TETES

(57) Abstrak :
Reaktor unggun tetes, yang meliputi sejumlah unggun katalis yang dihubungkan secara seri dan secara progresif meningkatkan massa katalis dalam arah dari hulu ke hilir; dan sejumlah penukar panas, dimana masing-masing penukar panas ditempatkan di antara dua dari sejumlah unggun katalis, dan dimana masing-masing penukar panas tidak menukar panas dengan permukaan luar bejana yang berisi salah satu unggun katalis.

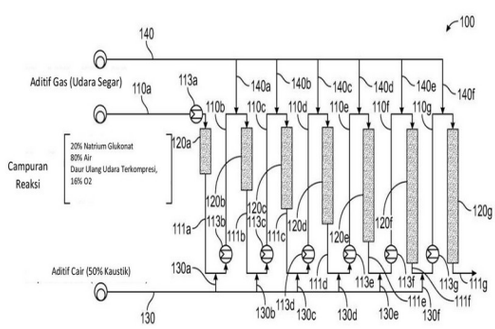


Gambar 1

(20) RI Permohonan Paten

(19) ID (11) No Pengumuman : 2023/01389 (13) A

(51) I.P.C : A 61K 8/41,A 61Q 17/00

(21) No. Permohonan Paten : P00202213291

(22) Tanggal Penerimaan Permohonan Paten :
28 Juni 2021

(30) Data Prioritas :

| (31) Nomor | (32) Tanggal | (33) Negara |
|---|---|---|
| 202021027813 | 30 Juni 2020 | IN |
| 20198202.2 | 24 September 2020 | EP |

(43) Tanggal Pengumuman Paten :
09 Februari 2023

(71) Nama dan Alamat yang Mengajukan Permohonan Paten :
UNILEVER IP HOLDINGS B.V.
Weena 455, 3013 AL Rotterdam Netherlands

(72) Nama Inventor :
DASGUPTA, Anindya,IN
GENCARELLI, Suzanne, Lynn,US
KRISIAK, Jessica, Ann,US
SAJI, Maya, Treesa,IN
SALGAONKAR, Neha,IN
SUBRAMANIAN, Vivek,US
YOKUBINAS, Leonora, H.,US

(74) Nama dan Alamat Konsultan Paten :
Arifia Jauharia Fajra S.T., S.H.
Suite 701, Pondok Indah Office Tower 2 Jl. Sultan Iskandar Muda Kav. V-TA, Pondok Indah Jakarta 12310, Indonesia

(54) Judul Invensi : KOMPOSISI PENSANITASI

(57) Abstrak :
Invensi ini diarahkan pada suatu komposisi pensanitasi yang mencakup sedikitnya 80% berat air, dan suatu surfaktan kationik. Komposisi tersebut menyediakan manfaat-manfaat antimikroba yang unggul sementara secara simultan menghantarkan aktivitas antiviral yang sangat baik setelah diaplikasikan secara topikal dan bahkan ketika diformulasikan dengan sedikit atau tanpa etanol.

(20) RI Permohonan Paten

(19) ID (11) No Pengumuman : 2023/01258 (13) A

(51) I.P.C : A 61K 38/26,A 61K 47/18,A 61K 9/08,A 61K 47/02,A 61K 9/00,A 61P 3/10,A 61P 3/04

(21) No. Permohonan Paten : P00202211227

(22) Tanggal Penerimaan Permohonan Paten :
16 Maret 2021

(30) Data Prioritas :

| (31) Nomor | (32) Tanggal | (33) Negara |
|---|---|---|
| 20163408.6 | 16 Maret 2020 | EP |

(43) Tanggal Pengumuman Paten :
08 Februari 2023

(71) Nama dan Alamat yang Mengajukan Permohonan Paten :
ZEALAND PHARMA A/S
Sydmarken 11, DK-2860 Søborg, Denmark Denmark

(72) Nama Inventor :
VILLADSEN, Jesper Skodborg,DK
GOTTSCHALK BØVING, Tine Elisabeth,DK

(74) Nama dan Alamat Konsultan Paten :
Prudence Jahja S.H.,LL.M
Januar Jahja and Partners, Menara Batavia lantai 19, Jalan K.H. Mas Mansyur Kavling 126

(54) Judul Invensi : FORMULASI CAIR ANALOG GLUKAGON

(57) Abstrak :
Invensi ini berhubungan dengan formulasi analog glukagon, atau garamnya yang dapat diterima secara farmasi dan/atau turunannya; dan penggunaan medisnya, misalnya dalam pengobatan hipoglikemia. Secara khusus, invensi ini berhubungan dengan formulasi larutan berair stabil dari analog glukagon yang mengandung kombinasi eksipien yang membuatnya sesuai untuk penyimpanan jangka panjang sebagai cairan, dan mampu digunakan dalam formulasi dosis tunggal (SD) atau multidosis (MD).

(20) RI Permohonan Paten

(19) ID (11) No Pengumuman : 2023/01398 (13) A

(51) I.P.C : C 10K 1/12

(21) No. Permohonan Paten : P00202214691

(22) Tanggal Penerimaan Permohonan Paten :
29 Desember 2020

(30) Data Prioritas :

| (31) Nomor | (32) Tanggal | (33) Negara |
|---|---|---|
| 202020787457.2 | 13 Mei 2020 | CN |

(43) Tanggal Pengumuman Paten :
09 Februari 2023

(71) Nama dan Alamat yang Mengajukan Permohonan Paten :
WISDRI ENGINEERING & RESEARCH INCORPORATION LIMITED
Wang Jing 33 University Garden Road, Donghu New Technology Development Zone Wuhan, Hubei 430000 China

(72) Nama Inventor :
HU, Xueyu,CN

(74) Nama dan Alamat Konsultan Paten :
Maria Carola D Monintja S.H.,M.H.
Wisma 46 Lt. 48 Jl. Jend. Sudirman Kav. 1

(54) Judul Invensi : SEJENIS PERANGKAT PEMBERSIH GAS DAN SISTEM GAS

(57) Abstrak :
Permohonan paten ini berkaitan dengan perangkat pembersih gas, termasuk silinder luar, silinder dalam dan kepala penyemprot cairan alkali; Sarung silinder luar ditempatkan pada silinder bagian dalam, dan setiap kepala injeksi larutan alkali dipasang pada silinder bagian dalam dan menyuntikkan larutan ke dalam rongga bagian dalamnya. Saluran gas ditempatkan antara silinder luar dan silinder dalam, saluran masuk gas ditempatkan di salah satu ujung silinder dalam, bukaan pemisahan gas-cair ditempatkan di ujung lain dari silinder dalam, saluran gas terhubung dengan bukaan pemisahan gas-cair, saluran keluar gas ditempatkan di silinder luar. Permohonan paten ini memiliki perangkat pembersih gas yang dirancang sebagai struktur lapisan ganda, silinder bagiannya dalam digunakan sebagai reaksi netralisasi asam-basa untuk menghilangkan zat asam dalam gas, sehingga dapat dimurnikan. Gas yang mengandung cairan alkali dipisahkan dari gas-cair di bukaan pemisahan gas-cair dan saluran gas, lalu akhirnya dibuang ke pipa sistem gas dari pipa saluran keluar gas.

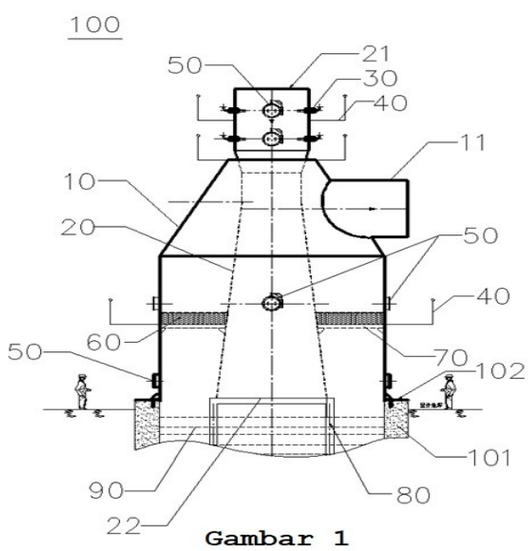


Gambar 1

(20) RI Permohonan Paten

(19) ID (11) No Pengumuman : 2023/01378 (13) A

(51) I.P.C : H 04W 72/04

(21) No. Permohonan Paten : P00202211701

(22) Tanggal Penerimaan Permohonan Paten :
06 Agustus 2020

(30) Data Prioritas :
(31) Nomor (32) Tanggal (33) Negara

(43) Tanggal Pengumuman Paten :
09 Februari 2023

(71) Nama dan Alamat yang Mengajukan Permohonan Paten :
ZTE CORPORATION
ZTE Plaza, Keji Road South, Hi-Tech Industrial Park, Nanshan, Shenzhen, Guangdong 518057 China

(72) Nama Inventor :
LI, Wenting,CN
HUANG, He,CN

(74) Nama dan Alamat Konsultan Paten :
Marolita Setiati
PT SPRUSON FERGUSON INDONESIA, Graha Paramita 3B Floor Zona D Jl. Denpasar Raya Blok D2 Kav.8 Kuningan

(54) Judul Invensi : SISTEM DAN METODE UNTUK MULTI-SIM

(57) Abstrak :
Sistem dan metode untuk mendeteksi paging Pelanggan lain ketika satu Pelanggan dalam keadaan terkoneksi. Sistem dan metode meliputi mengonfigurasi, dengan perangkat komunikasi nirkabel, pelanggan pertama dari perangkat komunikasi nirkabel ke dalam keadaan koneksi dengan node komunikasi nirkabel pertama; mengonfigurasi, dengan perangkat komunikasi nirkabel, pelanggan kedua dari perangkat komunikasi nirkabel ke dalam keadaan idle atau keadaan inaktif, dimana pelanggan kedua dikaitkan dengan node komunikasi nirkabel kedua; menentukan, dengan perangkat komunikasi nirkabel, Informasi Bantuan (MAI) Multi-Modul Identifikasi Pelanggan (SIM) yang terkait dengan pelanggan kedua dari node komunikasi nirkabel pertama; dan mentransmisikan, dengan perangkat komunikasi nirkabel, MAI ke node komunikasi nirkabel pertama.

GAMBAR 10

(20) RI Permohonan Paten

(19) ID (11) No Pengumuman : 2023/01280 (13) A

(51) I.P.C : H 04N 19/30

(21) No. Permohonan Paten : P00202213527

(22) Tanggal Penerimaan Permohonan Paten :
25 Maret 2021

(30) Data Prioritas :

| (31) Nomor | (32) Tanggal | (33) Negara |
|---|---|---|
| 202010366795.3 | 30 April 2020 | CN |

(43) Tanggal Pengumuman Paten :
08 Februari 2023

(71) Nama dan Alamat yang Mengajukan Permohonan Paten :
GUANGDONG OPPO MOBILE TELECOMMUNICATIONS CORP., LTD.
No. 18, Haibin Road, Wusha, Chang'an Dongguan, Guangdong 523860 China

(72) Nama Inventor :
WAN, Shuai,CN
YANG, Fuzheng,CN
YANG, Lihui,CN
SUN, Zexing,CN

(74) Nama dan Alamat Konsultan Paten :
Emirsyah Dinar
Gedung Graha Pratama Lantai 15 Jalan MT. Haryono Kavling 15

(54) Judul Invensi : METODE PENCARIAN TETANGGA TERDEKAT, ENKODER, DEKODER DAN MEDIA PENYIMPANAN

(57) Abstrak :
Diungkapkan adalah metode pencarian tetangga terdekat, enkoder, dekoder dan media penyimpanan. Metode meliputi: memperoleh set kode Morton dari data awan titik yang akan dicari; menurut set kode Morton dan nilai ambang batas jarak pertama, melapisi data awan titik untuk memperoleh data lapisan saat ini; menggeser, oleh jumlah bit tetapan awal pertama, ke kanan suatu bit kode Morton dari data prediksi yang sesuai dengan data lapisan saat ini dalam data awan titik, sehingga memperoleh set simpul induk pertama yang sesuai; menurut kode Morton dari data lapisan saat ini, menentukan area tetangga dalam set simpul induk pertama, dan menentukan, di dalam area tetangga, set titik tetangga terdekat dari data lapisan saat ini ; dan jika area tetangga tidak ditentukan, menentukan titik pencarian data lapisan saat ini menurut set simpul kedua, dan melakukan pencarian dalam jangkauan pencarian tetapan awal pertama yang sesuai dengan titik pencarian untuk menentukan set titik tetangga terdekat, di mana set simpul kedua adalah set data prediksi yang sesuai di data lapisan saat ini dalam data awan titik.



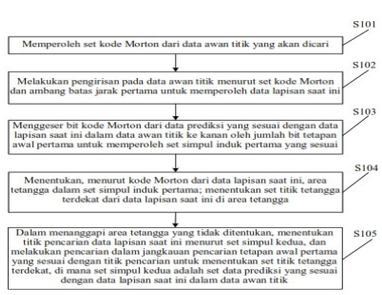


GAMBAR 3

**(20)** **RI Permohonan Paten**

**(19)** **ID** **(11)** **No Pengumuman : 2023/01261** **(13) A**

**(51)** **I.P.C : A 61P 37/02,A 61P 35/00,C 07K 19/00**

**(21)** **No. Permohonan Paten :** P00202211967

**(22)** **Tanggal Penerimaan Permohonan Paten :**
31 Maret 2021

**(30)** **Data Prioritas :**

| (31) Nomor | (32) Tanggal | (33) Negara |
|---|---|---|
| 63/003,824 | 01 April 2020 | US |
| 63/118,571 | 25 November 2020 | US |

**(43)** **Tanggal Pengumuman Paten :**
08 Februari 2023

**(71)** **Nama dan Alamat yang Mengajukan Permohonan Paten :**
XILIO DEVELOPMENT, INC.
828 Winter Street, Waltham, Massachusetts 02451
United States of America

**(72)** **Nama Inventor :**
ROZENFELD, Raphael,US
ESKIOCAK, Ugur,TR
QIU, Huawei,US
JOHNSON, Parker,US
JENKINS, Kurt, Allen,US
PEDERZOLI-RIBEIL, Magali,FR
TOMAR, Dheeraj Singh,IN
O'DONNELL, Rebekah, Kay,US

**(74)** **Nama dan Alamat Konsultan Paten :**
Marolita Setiati
PT SPRUSON FERGUSON INDONESIA, Graha Paramita 3B Floor Zona D Jl. Denpasar Raya Blok D2 Kav.8 Kuningan

**(54)** **Judul Invensi :** SITOKIN IL-2 TERTUTUP DAN PRODUK PEMBELAHANNYA

**(57)** **Abstrak :**
Invensi ini berhubungan dengan sitokin IL-2 tertutup, yang terdiri atas sitokin IL-2 atau fragmen fungsional daripadanya, moietas penutupan dan penaut yang dapat dibelah secara proteolitik. Moietas penutupan menutupi reseptor kognat IL-2 atau fragmen fungsionalnya sehingga mengurangi atau mencegah pengikatan sitokin IL atau fragmen fungsionalnya ke reseptor kognatnya, tetapi pada pembelahan proteolitik penaut yang dapat dibelah di titik target, sitokin IL-2 atau fragmen fungsionalnya menjadi aktif, yang memberi kemampuan atau lebih mampu mengikat ke reseptor kognatnya.

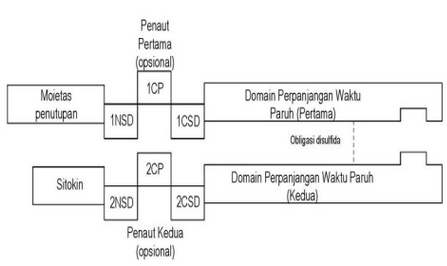


**Gambar 2**

(20) RI Permohonan Paten

(19) ID (11) No Pengumuman : 2023/01342 (13) A

(51) I.P.C : A 61K 31/437,A 61P 35/00,C 07D 471/04,C 07D 519/00

(21) No. Permohonan Paten : P00202212201

(22) Tanggal Penerimaan Permohonan Paten :
28 April 2021

(30) Data Prioritas :

| (31) Nomor | (32) Tanggal | (33) Negara |
|---|---|---|
| 63/018,689 | 01 Mei 2020 | US |

(43) Tanggal Pengumuman Paten :
09 Februari 2023

(71) Nama dan Alamat yang Mengajukan Permohonan Paten :
PFIZER INC.
235 East 42nd Street, New York, New York 10017 United States of America

(72) Nama Inventor :
BARBER, Joyann,US
CHO-SCHULTZ, Sujin,US
DEL BEL, Matthew L,US
GALLEGO, Rebecca Anne,US
HE, Mingying,US
JALAIE, Mehran,US
KANIA, Robert Steven,US
MCTIGUE, Michele Ann,US
NAIR, Sajiv Krishnan,US
SCHMITT, Anne-Marie Dechert,US
TUTTLE, Jamison Bryce,US
ZHOU, Dahui,US
ZHOU, Ru,US

(74) Nama dan Alamat Konsultan Paten :
Ir. Migni Myriasandra Noerhadi MIP. MSEL.
PT. BIRO OKTROI ROOSSENO Kantor Taman A-9, Unit A6 & A7 Jl. Dr. Ide Anak Agung Gde Agung (Mega Kuningan) Jakarta 12950, INDONESIA

(54) Judul Invensi : SENYAWA AZALAKTAM SEBAGAI PENGHAMBAT HPK1

(57) Abstrak :
Invensi ini berhubungan dengan senyawa umum Formula I I dan garamnya yang dapat diterima secara farmasi, dimana R1, R2, R3a, R3b, dan R4 adalah seperti yang didefinisikan di sini, komposisi farmasi yang mengandung senyawa dan garam tersebut, dan metode penggunaan senyawa, garam dan komposisi tersebut untuk pengobatan pertumbuhan sel abnormal, yang mencakup kanker.

**(20)** **RI Permohonan Paten**

**(19)** **ID** **(11)** **No Pengumuman : 2023/01233** **(13) A**

**(51)** **I.P.C : B 09B 3/00,C 02F 3/28,C 02F 11/08,C 02F 11/04,C 02F 11/00**

**(21)** **No. Permohonan Paten :** P00202215360

**(22)** **Tanggal Penerimaan Permohonan Paten :**
30 Juni 2021

**(30)** **Data Prioritas :**

| (31) Nomor | (32) Tanggal | (33) Negara |
|---|---|---|
| 2020-115179 | 02 Juli 2020 | JP |

**(43)** **Tanggal Pengumuman Paten :**
08 Februari 2023

**(71)** **Nama dan Alamat yang Mengajukan Permohonan Paten :**
MITSUBISHI HEAVY INDUSTRIES, LTD.
2-3, Marunouchi 3-Chome, Chiyoda-ku, Tokyo 1008332 Japan

**(72)** **Nama Inventor :**
NOMA, Akira,JP
KAWAI, Kazuhiro,JP
FUJIKAWA, Keiji,JP
OKINO, Susumu,JP
NAKAGAWA, Yosuke,JP
FUKUNAGA, Koichi,JP
NAKAGAWA, Keiichi,JP
ADACHI, Haruka,JP
IKE, Takashi,JP
KAMITO, Ryo,JP
YAMADA, Masahiro,JP

**(74)** **Nama dan Alamat Konsultan Paten :**
Anisa Ambadar S.H., LL.M.
Jl. Proklamasi No. 79, Pegangsaan, Menteng, Jakarta

**(54)** **Judul Invensi :** SISTEM PENGOLAHAN LIMBAH DAN METODE PENGOLAHAN LIMBAH

**(57)** **Abstrak :**
Suatu sistem pengolahan limbah yang meliputi: sedikitnya satu reformer untuk menghidrolisis limbah, dan suatu reaktor mikroba untuk mendegradasi secara mikroba suatu bahan yang dirubah bentuk yang mengandung sedikitnya suatu padatan diantara limbah yang dihidrolisa dalam sedikitnya satu reformer.

1/16

Gambar 1

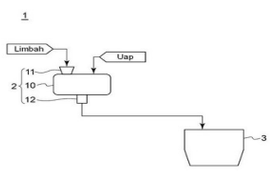

(20) RI Permohonan Paten

(19) ID (11) No Pengumuman : 2023/01236 (13) A

(51) I.P.C : B 01J 23/888,B 01J 23/847,B 01J 23/78,B 01J 37/08,B 01J 35/00,C 01C 1/00

(21) No. Permohonan Paten : P00202300900

(22) Tanggal Penerimaan Permohonan Paten :
26 Agustus 2021

(30) Data Prioritas :

| (31) Nomor | (32) Tanggal | (33) Negara |
|---|---|---|
| 10 2020 124 179.8 | 16 September 2020 | DE |

(43) Tanggal Pengumuman Paten :
08 Februari 2023

(71) Nama dan Alamat yang Mengajukan Permohonan Paten :
CLARIANT INTERNATIONAL LTD
Rothausstr. 61, 4132 Muttenz Switzerland

(72) Nama Inventor :
ECKERT, Rene,DE
KNIEP, Benjamin-Louis,DE

(74) Nama dan Alamat Konsultan Paten :
Marolita Setiati
PT SPRUSON FERGUSON INDONESIA, Graha Paramita 3B Floor Zona D Jl. Denpasar Raya Blok D2 Kav.8 Kuningan

(54) Judul Invensi : KATALIS UNTUK SINTESIS AMONIA DENGAN PENINGKATAN AKTIVITAS

(57) Abstrak :
Invensi ini berhubungan dengan katalis yang mengandung besi untuk sintesis amonia, yang dicirikan mengandung kalium, kalsium dan aluminium promotor, dimana proporsi kalium, yang dihitung sebagai K2O, adalah 0,08 sampai 0,6% berat, proporsi kalsium, yang dihitung sebagai CaO, adalah 0,8 sampai 2,2% berat, dan proporsi aluminium, yang dihitung sebagai Al2O3, adalah 1,0 sampai 2,3% berat. Invensi ini juga berhubungan dengan produksi katalis menurut invensi ini, dan metode untuk sintesis amonia menggunakan katalis menurut invensi ini.

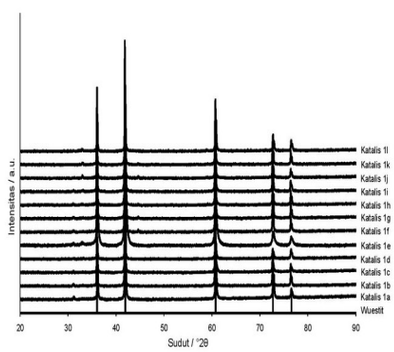


Gambar 1

(20) RI Permohonan Paten

(19) ID (11) No Pengumuman : 2023/01198 (13) A

(51) I.P.C : E 02D 7/18,E 02D 7/06

(21) No. Permohonan Paten : P00202212943

(22) Tanggal Penerimaan Permohonan Paten :
23 April 2021

(30) Data Prioritas :

| (31) Nomor | (32) Tanggal | (33) Negara |
|---|---|---|
| 10-2020-0049947 | 24 April 2020 | KR |
| 10-2021-0052745 | 23 April 2021 | KR |

(43) Tanggal Pengumuman Paten :
07 Februari 2023

(71) Nama dan Alamat yang Mengajukan Permohonan Paten :
KWON, Dae Ryuk
308-ho, 15, Seonyu-ro 47-gil, Yeongdeungpo-gu Seoul 07209 Republic of Korea

(72) Nama Inventor :
KWON, Dae Ryuk,KR

(74) Nama dan Alamat Konsultan Paten :
Anisa Ambadar S.H., LL.M.
Jl. Proklamasi No. 79, Pegangsaan, Menteng, Jakarta

(54) Judul Invensi : PENGGERAK TIANG PANCANG GETAR DENGAN PENGURANGAN KERUSAKAN OLEH PENGGERAKAN TIANG PANCANG GETAR

(57) Abstrak :
Disediakan penggerak tiang pancang getar, dimana kerusakan akibat penggerakan tiang pancang getar berkurang, yang meliputi: kerangka penopang rotasi yang dirangkaikan ke boom mesin konstruksi; kerangka utama yang ditopang secara dapat berotasi pada kerangka penopang rotasi; bodi utama yang bergetar yang dipasang pada kerangka utama untuk dimiringkan, dan menghasilkan getaran oleh motor hidrolik getar yang dioperasikan oleh fluida hidrolik yang disediakan dari mesin konstruksi; motor hidrolik penggerak miring yang dipasang pada kerangka utama untuk dihubungkan ke bodi utama yang bergetar, dan dioperasikan oleh fluida hidrolik yang disediakan dari mesin konstruksi untuk memiringkan bodi utama yang bergetar; dan cekam tiang pancang yang disediakan di bawah bodi utama yang bergetar untuk mencekam tiang pancang. Sesuai dengan pengungkapan ini, selama pemancangan tiang dengan getaran oleh bodi utama yang bergetar, daya tahan dapat ditingkatkan dengan mencegah kemungkinan kerusakan oleh gaya penggerak tiang pancang pada komponen termasuk sumbu penggerak yang merupakan motor hidrolik penggerak miring yang merupakan aktuator untuk memiringkan bodi utama yang bergetar, keandalan dalam operasi miring dari bodi utama yang bergetar dapat ditingkatkan dengan menghilangkan perbedaan keseimbangan di kedua sisi bodi utama yang bergetar bahkan dalam penggunaan lama atau penggunaan di lingkungan yang buruk, dan struktur dapat disederhanakan dengan mengurangi jumlah komponen yang diperlukan untuk mentransmisikan gaya penggerak untuk memiringkan bodi utama yang bergetar, dengan membiarkan bodi utama yang bergetar dimiringkan oleh gaya rotasi dari motor hidrolik penggerak miring, sehingga mengurangi tidak hanya biaya produksi, tetapi juga biaya pemeliharaan dan perbaikan.

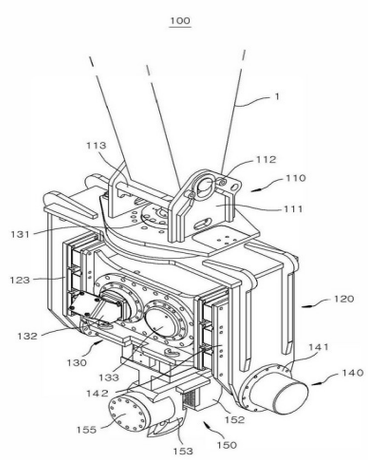


Gambar 1

(20) RI Permohonan Paten

(19) ID (11) No Pengumuman : 2023/01341 (13) A

(51) I.P.C : A 61K 39/00,A 61P 35/00,C 07K 16/28,C 07K 16/24,C 07K 16/18,C 07K 16/06,C 07K 19/00

(21) No. Permohonan Paten : P00202211821

(22) Tanggal Penerimaan Permohonan Paten :
30 Maret 2021

(30) Data Prioritas :

| (31) Nomor | (32) Tanggal | (33) Negara |
|---|---|---|
| 20166803.5 | 30 Maret 2020 | EP |

(43) Tanggal Pengumuman Paten :
09 Februari 2023

(71) Nama dan Alamat yang Mengajukan Permohonan Paten :
ABLYNX NV
Technologiepark 21, 9052 Zwijnaarde Belgium

(72) Nama Inventor :
MADURA, Florian,FR
LETESTU, Sonia,FR
BRIGÉ, Ann,BE
MERCHIERS, Tom,BE
VAN HOREN, Ellen,BE
BORSALI, Chakib,FR

(74) Nama dan Alamat Konsultan Paten :
Dr., Inda Citraninda Noerhadi S.S.,M.A.,
Biro Oktroi Roosseno Kantor Taman A-9 Unit C1 & C2
Jalan DR. Ide Anak Agung Gde Agung

(54) Judul Invensi : METODE PRODUKSI DAN PEMURNIAN DOMAIN VARIABEL TUNGGAL IMUNOGLOBULIN MULTIVALEN

(57) Abstrak :
Pengungkapan ini berhubungan dengan metode yang ditingkatkan untuk pembuatan polipeptida yang mencakup setidaknya tiga atau setidaknya empat domain variabel tunggal (ISVD) imunoglobulin. Lebih khusus, metode yang ditingkatkan disediakan untuk memproduksi, memurnikan dan mengisolasi polipeptida yang mencakup setidaknya tiga atau setidaknya empat ISVD di mana varian konformasi terkait produk yang tidak diinginkan berkurang atau tidak ada.

(20) RI Permohonan Paten

(19) ID (11) No Pengumuman : 2023/01164 (13) A

(51) I.P.C : H 04J 13/10,H 04J 13/00,H 04L 1/18,H 04L 5/00

(21) No. Permohonan Paten : P00202212454

(22) Tanggal Penerimaan Permohonan Paten :
14 Mei 2021

(30) Data Prioritas :

| (31) Nomor | (32) Tanggal | (33) Negara |
|---|---|---|
| 63/025,962 | 15 Mei 2020 | US |
| 17/320,138 | 13 Mei 2021 | US |

(43) Tanggal Pengumuman Paten :
06 Februari 2023

(71) Nama dan Alamat yang Mengajukan Permohonan Paten :
QUALCOMM INCORPORATED
5775 Morehouse Drive, San Diego, California 92121-1714, United States of America United States of America

(72) Nama Inventor :
Wei YANG,CN
Peter GAAL,US
Yi HUANG,CN
Hwan Joon KWON,KR
Krishna Kiran MUKKAVILLI,US
Gokul SRIDHARAN,IN
Tingfang JI,US
Juan MONTOJO,US

(74) Nama dan Alamat Konsultan Paten :
Ludiyanto S.H., M.H., M.M.
Jalan Hayam Wuruk No. 3 i & j Jakarta Pusat

(54) Judul Invensi : MENTRANSMISIKAN MUATAN MENGGUNAKAN URUTAN-M

(57) Abstrak :
Aspek berhubungan dengan teknologi dan teknik untuk transmisi saluran nirkabel non-koheren berbasis urutan dari muatan pada saluran uplink fisik. Pentransmisi mengubah bit informasi dari muatan untuk ditransmisikan ke nilai bilangan bulat desimal yang, pada gilirannya, digunakan untuk menghasilkan urutan maksimum yang dimodifikasi (urutan-m) berdasarkan satu atau lebih parameter yang telah ditentukan seperti polinomial penghasil urutan-m, lokasi awal dalam urutan, dan inisialisasi. Urutan-m yang dimodifikasi yang dihasilkan dimodulasi menggunakan skema modulasi seperti penguncian pergeseran fase biner π/2 dan penguncian pergeseran fase kuadratur untuk transmisi pada saluran uplink fisik.

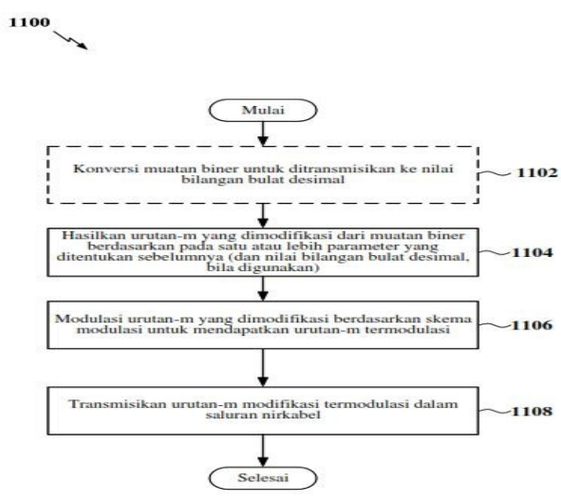


Gambar 11

(20) RI Permohonan Paten

(19) ID (11) No Pengumuman : 2023/01221 (13) A

(51) I.P.C : H 01M 50/533

(21) No. Permohonan Paten : P00202300570

(22) Tanggal Penerimaan Permohonan Paten :
18 Agustus 2021

(30) Data Prioritas :

| (31) Nomor | (32) Tanggal | (33) Negara |
|---|---|---|
| 202011058155.2 | 30 September 2020 | CN |

(43) Tanggal Pengumuman Paten :
08 Februari 2023

(71) Nama dan Alamat yang Mengajukan Permohonan Paten :
CONTEMPORARY AMPEREX TECHNOLOGY CO., LIMITED
No.2 Xingang Road, Zhangwan Town, Jiaocheng District, Ningde, Fujian 352100 China

(72) Nama Inventor :
Kai WU,CN
Chengyou XING,CN
Wenlong KANG,CN
Huasheng SU,CN
Quankun LI,CN

(74) Nama dan Alamat Konsultan Paten :
Budi Rahmat S.H.,
Jalan Griya Agung No 21 Blok M3 Komplek Griya Inti Sentosa Sunter

(54) Judul Invensi : SEL BATERAI SILINDER, BATERAI, ALAT KONSUMSI LISTRIK, METODE MANUFAKTUR DAN SISTEM MANUFAKTUR

(57) Abstrak :
Permohonan ini berhubungan dengan sel baterai silinder, baterai, alat konsumsi listrik, metode manufaktur dan sistem manufaktur. Sel baterai silinder tersebut meliputi cangkang, yang meliputi bukaan; dan rakitan elektrode, yang ditempatkan di cangkang, rakitan elektrode tersebut meliputi pemisah dan etiket, dan sepanjang arah aksial rakitan elektrode, etiket yang terletak di salah satu ujung rakitan elektrode dan memanjang ke arah bukaan, etiket tersebut meliputi bagian pertama dan bagian kedua, bagian kedua yang mengelilingi pinggiran bagian pertama, dan pemisah yang membungkus bagian kedua untuk mengisolasi bagian kedua dari cangkang, dimana sepanjang arah aksial, bagian pertama memanjang melampaui bagian kedua dan pemisah, dan bagian kedua tidak memanjang melampaui pemisah. Sel baterai pada permohonan ini bertujuan untuk memecahkan masalah teknik korsleting pada sel baterai.

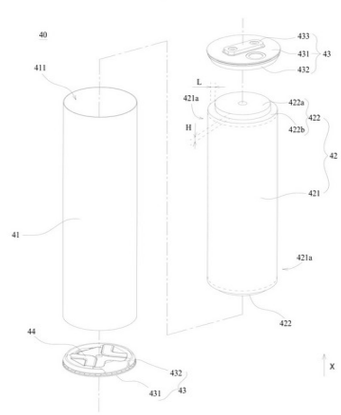


Gambar 5

(20) RI Permohonan Paten

(19) ID (11) No Pengumuman : 2023/01199 (13) A

(51) I.P.C : B 23K 1/00,B 41F 15/14,B 41F 15/08,B 41F 33/00,H 05K 3/34

(21) No. Permohonan Paten : P00202213013

(22) Tanggal Penerimaan Permohonan Paten :
01 April 2021

(30) Data Prioritas :

| (31) Nomor | (32) Tanggal | (33) Negara |
|---|---|---|
| 2020-098245 | 05 Juni 2020 | JP |

(43) Tanggal Pengumuman Paten :
07 Februari 2023

(71) Nama dan Alamat yang Mengajukan Permohonan Paten :
CKD CORPORATION
250, Ouji 2-chome, Komaki-shi, Aichi, 4858551 Japan

(72) Nama Inventor :
KIKUCHI Kazuyoshi,JP
SHINYAMA Takayuki,JP
OHYAMA Tsuyoshi,JP
SAKAIDA Norihiko,JP

(74) Nama dan Alamat Konsultan Paten :
Anisa Ambadar S.H., LL.M.
Jl. Proklamasi No. 79, Pegangsaan, Menteng, Jakarta

(54) Judul Invensi : ALAT PEMERIKSAAN MASKER TIRAI, ALAT PEMERIKSAAN PENCETAKAN SOLDER, DAN METODE UNTUK MEMERIKSA MASKER TIRAI

(57) Abstrak :

Terdapat disediakan suatu alat pemeriksaan masker tirai dan sejenisnya yang menjamin suatu pemeriksaan dengan akurasi yang tinggi untuk menentukan apakah suatu masker tirai adalah dalam suatu keadaan bahwa pasta solder dapat dicetak secara tepat. Alat pemeriksaan mendeteksi informasi posisi dari pasta solde 3 dicetak pada papan sirkuit tercetak 1, dan melakukan penilaian kualitas baik/buruk sehubungan dengan masker tirai dalam suatu proses pencetakan, berdasarkan pada hasil pendeteksian. Alat pemeriksaan menggunakan informasi posisi dari pasta solder 3 untuk menentukan kualitas baik/buruk sehubungan dengan masker tirai dalam proses pencetakan dengan mengambil kedalam penghitungan suatu faktor eksternal yang mempengaruhi masker tirai dalam proses pencetakan, misalnya, suatu gaya penekanan terhadap papan sirkuit tercetak 1 atau suatu gaya yang diterapkan dari suatu squeegee, serta masker tirai itu sendiri. Konfigurasi ini dengan demikian menjamin suatu pemeriksaan dengan akurasi yang tinggi untuk menentukan apakah masker tirai adalah dalam suatu keadaan bahwa pasta solder 3 dapat dicetak dengan tepat.

Gambar 8

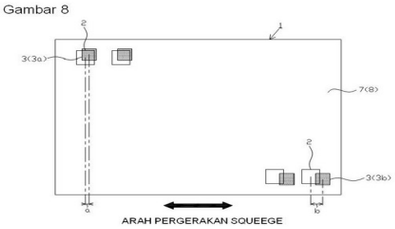


Gambar 9

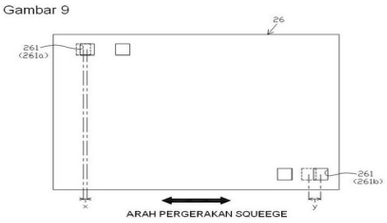

(20) RI Permohonan Paten

(19) ID (11) No Pengumuman : 2023/01272 (13) A

(51) I.P.C : H 04L 27/26,H 04L 1/00,H 04L 5/00

(21) No. Permohonan Paten : P00202213267

(22) Tanggal Penerimaan Permohonan Paten :
28 April 2021

(30) Data Prioritas :

| (31) Nomor | (32) Tanggal | (33) Negara |
|---|---|---|
| 63/018,111 | 30 April 2020 | US |

(43) Tanggal Pengumuman Paten :
08 Februari 2023

(71) Nama dan Alamat yang Mengajukan Permohonan Paten :
TELEFONAKTIEBOLAGET LM ERICSSON (PUBL)
164 83 Stockholm Sweden

(72) Nama Inventor :
FAXÉR, Sebastian,SE
BETTER, David,SE

(74) Nama dan Alamat Konsultan Paten :
Pardomuan Oloan Lubis S.T.
Plaza SUA 2nd Floor Jalan Prof. Dr. Soepomo, S.H. Nomor 27

(54) Judul Invensi : PERGESERAN CSI-RS YANG TUMPANG TINDIH SEBAGIAN

(57) Abstrak :

Suatu metode, sistem, dan aparatus diungkapkan untuk pergeseran sinyal referensi informasi status saluran yang tumpang tindih (CSI-RS) secara sebagian. Dalam beberapa perwujudan, metode yang diimplementasikan dalam simpul jaringan mencakup mengonfigurasi sinyal referensi informasi status saluran pertama, CSI-RS, sumber daya dalam satu set kandidat sumber daya CSI-RS, sumber daya CSI-RS pertama yang tumpang tindih sebagian dengan sumber daya CSI-RS kedua dalam satu set kandidat sumber daya CSI-RS, sumber daya CSI-RS pertama terkait dengan sel pertama dan sumber daya CSI-RS kedua terkait dengan sel kedua; dan mentransmisikan pensinyalan CSI-RS pada sumber daya CSI-RS pertama yang dikonfigurasi. Pada beberapa perwujudan, metode yang diimplementasikan pada perangkat nirkabel, WD, mencakup menerima konfigurasi dari sinyal referensi informasi status saluran pertama, CSI-RS, sumber daya dalam satu set kandidat sumber daya CSI-RS, sumber daya CSI-RS pertama yang tumpang tindih sebagian dengan sumber daya CSI-RS kedua dalam satu set kandidat sumber daya CSI-RS.

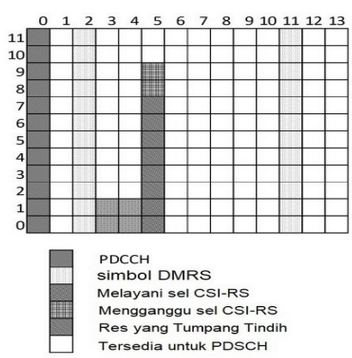


GAMBAR 16

(20) RI Permohonan Paten

(19) ID (11) No Pengumuman : 2023/01171 (13) A

(51) I.P.C : F 16D 13/52,F 16D 43/30,F 16D 43/12

(21) No. Permohonan Paten : P00202212514

(22) Tanggal Penerimaan Permohonan Paten :
14 September 2020

(30) Data Prioritas :

| (31) Nomor | (32) Tanggal | (33) Negara |
|---|---|---|
| 2020-071888 | 13 April 2020 | JP |

(43) Tanggal Pengumuman Paten :
06 Februari 2023

(71) Nama dan Alamat yang Mengajukan Permohonan Paten :
KABUSHIKI KAISHA F.C.C.
7000-36, Nakagawa, Hosoe-cho, Kita-ku, Hamamatsu-shi, Shizuoka, 4311394 Japan

(72) Nama Inventor :
YOSHIMOTO Katsu,JP
NONAKA Masayuki,JP
OZAWA Yoshihiko,JP
CHEN Han Hiong,MY

(74) Nama dan Alamat Konsultan Paten :
Insan Budi Maulana S.H.
Mayapada Tower Lantai 5 Jalan Jenderal Sudirman Kavling 28

(54) Judul Invensi : PERALATAN TRANSMISI DAYA

(57) Abstrak :
Invensi ini menyediakan suatu peralatan transmisi daya yang dapat memiliki suatu kapasitas kopling yang meningkat sementara ukurannya dicegah agar tidak ikut meningkat ke suatu arah aksial. Suatu pelat kopling tambahan (17) yang diameternya berbeda dari pelat kopling penggerak dan pelat kopling yang digerakkan (6 dan 7) ditempatkan dalam suatu rumahan kopling (2). Ketika pelat kopling penggerak dan pelat kopling yang digerakkan (6 dan 7) tersebut ditekan satu sama lain, pelat kopling tambahan (17) ditekan sehingga memungkinkan transmisi dari suatu gaya gerak mesin (E) ke suatu roda penggerak (T). Ketika suatu gaya tekan yang dikeluarkan pada pelat kopling penggerak dan pelat kopling yang digerakkan (6 dan 7) dilepas, suatu gaya tekan yang dikeluarkan pelat kopling tambahan (17) dilepas sehingga memutus transmisi gaya gerak mesin (E) ke roda penggerak (T).

GAMBAR 2

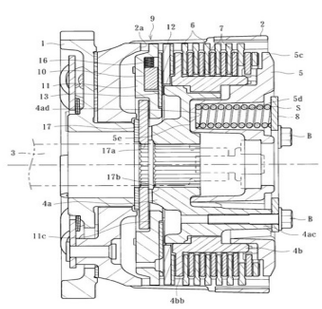

(20) RI Permohonan Paten

(19) ID (11) No Pengumuman : 2023/01349 (13) A

(51) I.P.C : F 22B 35/10,F 22D 5/26

(21) No. Permohonan Paten : P00202213391

(22) Tanggal Penerimaan Permohonan Paten :
01 Juni 2021

(30) Data Prioritas :

| (31) Nomor | (32) Tanggal | (33) Negara |
|---|---|---|
| 2020-103272 | 15 Juni 2020 | JP |

(43) Tanggal Pengumuman Paten :
09 Februari 2023

(71) Nama dan Alamat yang Mengajukan Permohonan Paten :
MITSUBISHI HEAVY INDUSTRIES, LTD.
2-3, Marunouchi 3-Chome, Chiyoda-ku, Tokyo 1008332 Japan

(72) Nama Inventor :
NAKAHARAI Hiroyuki,JP
DOMOTO Kazuhiro,JP
WATANABE Yuta,JP

(74) Nama dan Alamat Konsultan Paten :
Anisa Ambadar S.H., LL.M.
Jl. Proklamasi No. 79, Pegangsaan, Menteng, Jakarta

(54) Judul Invensi : ALAT KONTROL OPERASI, METODE KONTROL OPERASI UNTUK KETEL SEKALI-LEWAT, DAN KETEL SEKALI-LEWAT

(57) Abstrak :
Tujuan dari invensi ini adalah untuk menyediakan suatu metode kontrol dan suatu alat kontrol metode yang mampu mengurangi sejumlah air umpan ketika beban berubah dalam operasi sekali-lewat, sambil mempertahankan kesehatan dari tabung perpindahan panas keseluruhan dari ketel sekali-lewat. Suatu alat kontrol operasi (70) untuk suatu ketel sekali-lewat (10) untuk mengumpankan air ke suatu tabung perpindahan panas (53) dari ketel dan mengeluarkan uap super panas yang dihasilkan oleh pertukaran panas dengan suatu sumber panas internal, melakukan kontrol untuk membagi tabung perpindahan panas menjadi sejumlah area-area, menghitung jumlah air umpan minimum yang mampu mempertahankan operasi sekali-lewat dengan metode-metode yang berbeda untuk masing-masing area, dan mengatur jumlah air umpan ke tabung perpindahan panas selama operasi sekali-lewat supaya memenuhi jumlah air umpan yang dapat diijinkan yang adalah jumlah air umpan minimum terbesar diantara jumlah-jumlah air umpan minimum yang dihitung.

Gambar 1

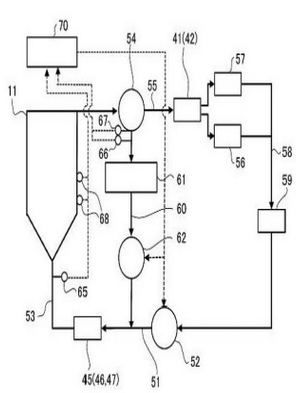

(20) RI Permohonan Paten

(19) ID (11) No Pengumuman : 2023/01302 (13) A

(51) I.P.C : H 04N 19/70,H 04N 19/17,H 04N 19/167,H 04N 19/119

(21) No. Permohonan Paten : P00202212020

(22) Tanggal Penerimaan Permohonan Paten :
10 Mei 2021

(30) Data Prioritas :

| (31) Nomor | (32) Tanggal | (33) Negara |
|---|---|---|
| 63/023,044 | 11 Mei 2020 | US |
| 17/314,959 | 07 Mei 2021 | US |

(43) Tanggal Pengumuman Paten :
09 Februari 2023

(71) Nama dan Alamat yang Mengajukan Permohonan Paten :
QUALCOMM INCORPORATED
5775 Morehouse Drive, San Diego, California 92121-1714, United States of America United States of America

(72) Nama Inventor :
Vadim SEREGIN,US
Yong HE,US
Yao-Jen CHANG,TW
Muhammed Zeyd COBAN,US

(74) Nama dan Alamat Konsultan Paten :
Ludiyanto S.H., M.H., M.M.
Jalan Hayam Wuruk No. 3 i & j Jakarta Pusat

(54) Judul Invensi : BATASAN DAN EKSTRAKSI SUB-GAMBAR DALAM PENGKODEAN VIDEO

(57) Abstrak :
Contoh teknik dan peranti untuk mendekodekan data video diungkapkan. Suatu peranti contoh mencakup memori yang dikonfigurasi untuk menyimpan data video dan satu atau lebih prosesor yang diimplementasikan dalam sirkuit dan digabungkan secara komunikatif ke memori. Satu atau lebih prosesor tersebut dikonfigurasi untuk mengekstrak sub-gambar saat ini dari aliran bit pada data video dan mengurai elemen sintaks batas virtual yang menunjukkan batas virtual untuk gambar saat ini, dimana sub-gambar saat ini dikaitkan dengan gambar saat ini. Satu atau lebih prosesor tersebut dikonfigurasi untuk memperbarui batas virtual berdasarkan setidaknya sebagian pada elemen sintaks batas virtual dan mendekodekan sub-gambar saat ini berdasarkan batas virtual yang diperbarui.

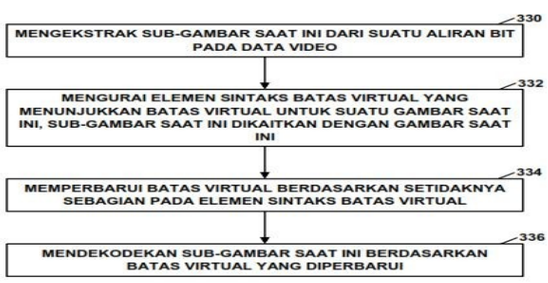


Gambar 5

(20) RI Permohonan Paten

(19) ID (11) No Pengumuman : 2023/01257 (13) A

(51) I.P.C : A 61K 31/555,A 61K 31/5377,A 61K 31/517,A 61K 31/285,A 61K 45/00,A 61P 31/14,A 61P 11/00

(21) No. Permohonan Paten : P00202210977

(22) Tanggal Penerimaan Permohonan Paten :
12 Maret 2021

(30) Data Prioritas :

| (31) Nomor | (32) Tanggal | (33) Negara |
|---|---|---|
| 202010177429.3 | 13 Maret 2020 | CN |

(43) Tanggal Pengumuman Paten :
08 Februari 2023

(71) Nama dan Alamat yang Mengajukan Permohonan Paten :
NUO-BETA PHARMACEUTICAL TECHNOLOGY (SHANGHAI) CO., LTD.
4560 Jinke Road, Zhangjiang Hi-Tech Park Shanghai 201210 China

(72) Nama Inventor :
YAO, Hangping,CN
HUANG, Fude,CN
LI, Lanjuan,CN
WANG, Wenan,CN
CAO, Luxiang,CN
JIAO, Changping,CN
WU, Nanping,CN
LU, Xiangyun,CN

(74) Nama dan Alamat Konsultan Paten :
Maulitta Pramulasari
Mirandah Asia Indonesia Sudirman Plaza, Plaza Marein Lantai 10E Jalan Jenderal Sudirman Kavling 76-78

(54) Judul Invensi : EFFEK ANTI-VIRUS KORONA DAN PENGGUNAAN PENGHAMBAT PI4K

(57) Abstrak :
Penggunaan fenilarsin oksida dan suatu derivatif darinya dalam pencegahan dan pengobatan penyakit-penyakit virus-korona, sementara itu yang juga disediakan adalah penggunaan suatu penghambat spesifik PI4KIIIα dalam pencegahan atau pengobatan penyakit-penyakit virus-korona.

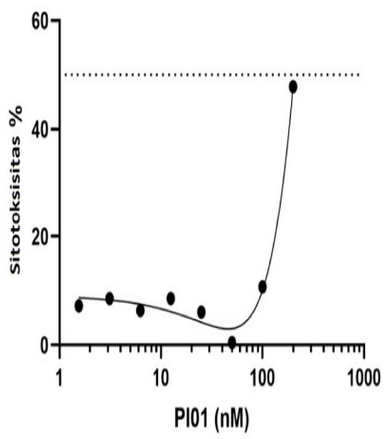

**(20)** **RI Permohonan Paten**

**(19)** **ID** **(11)** **No Pengumuman : 2023/01319** **(13) A**

**(51)** **I.P.C : H 04B 17/27,H 04W 64/00**

**(21)** **No. Permohonan Paten :** P00202211470

**(22)** **Tanggal Penerimaan Permohonan Paten :**
18 April 2021

**(30)** **Data Prioritas :**

| (31) Nomor | (32) Tanggal | (33) Negara |
|---|---|---|
| 63/014,626 | 23 April 2020 | US |
| 63/025,058 | 14 Mei 2020 | US |
| 17/233,476 | 17 April 2021 | US |

**(43)** **Tanggal Pengumuman Paten :**
09 Februari 2023

**(71)** **Nama dan Alamat yang Mengajukan Permohonan Paten :**
QUALCOMM INCORPORATED
5775 Morehouse Drive, San Diego, California 92121
United States of America

**(72)** **Nama Inventor :**
MANOLAKOS, Alexandros,GR
JI, Tingfang,US
AKKARAKARAN, Sony,IN

**(74)** **Nama dan Alamat Konsultan Paten :**
Anisa Ambadar S.H., LL.M.
Jl. Proklamasi No. 79, Pegangsaan, Menteng, Jakarta

**(54)** **Judul Invensi :** PELAPORAN PENGUKURAN PERBEDAAN WAKTU PENERIMAAN-TRANSMISI UE

**(57)** **Abstrak :**
Metode penentuan posisi yang terdiri dari: mengukur, pada UE, sumber daya IB PRS pada pita frekuensi pertama; mentransmisikan, dari UE ke perangkat penerima, sumber daya OB PRS pada pita frekuensi kedua; dan paling sedikit satu dari: mentransmisikan, dari UE berdasarkan pita frekuensi kedua yang berbeda dari pita frekuensi pertama, indikasi perbedaan waktu terima-transmisi dan indikasi pita dari pita frekuensi kedua, indikasi perbedaan waktu penerimaan-transmisi menjadi indikasi perbedaan antara waktu kedatangan sumber daya IB PRS dan waktu keberangkatan sumber daya OB PRS; atau mentransmisikan, dari UE berdasarkan pita frekuensi kedua yang implisit, indikasi perbedaan waktu penerimaan-transmisi tanpa mentransmisikan indikasi pita.

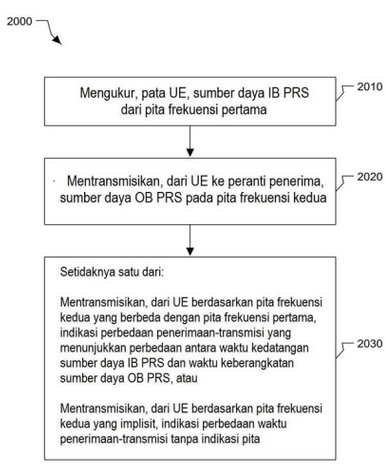


GAMBAR 20

**(20)** **RI Permohonan Paten**

**(19)** **ID** **(11)** **No Pengumuman : 2023/01235** **(13) A**

**(51)** **I.P.C : H 04W 72/12**

**(21)** **No. Permohonan Paten :** P00202300920

**(22)** **Tanggal Penerimaan Permohonan Paten :**
15 September 2021

**(30)** **Data Prioritas :**

| (31) Nomor | (32) Tanggal | (33) Negara |
|---|---|---|
| 63/079,412 | 16 September 2020 | US |

**(43)** **Tanggal Pengumuman Paten :**
08 Februari 2023

**(71)** **Nama dan Alamat yang Mengajukan Permohonan Paten :**
QUALCOMM INCORPORATED
5775 Morehouse Drive, San Diego, California 92121-1714 United States of America

**(72)** **Nama Inventor :**
LEI, Jing,US
KWAK, Yongjun,KR
HE, Linhai,US
KIM, Yuchul,KR
KWON, Hwan Joon,KR
ZHENG, Ruiming,CN

**(74)** **Nama dan Alamat Konsultan Paten :**
Anisa Ambadar S.H., LL.M.
Jl. Proklamasi No. 79, Pegangsaan, Menteng, Jakarta

**(54)** **Judul Invensi :** VALIDASI UNTUK SUMBER DAYA UPLINK YANG DIKONFIGURASI SEBELUMNYA

**(57)** **Abstrak :**
Aspek terkait dengan memvalidasi kejadian sumber daya uplink yang dikonfigurasi sebelumnya (PUR). Misalnya, sebelum menggunakan kejadian PUR untuk transmisi uplink, perangkat pengguna (UE) dapat melakukan prosedur validasi untuk kejadian PUR. Prosedur validasi untuk kejadian PUR melibatkan memastikan bahwa UE akan dapat mentransmisikan dengan andal selama kejadian PUR. Stasiun pangkalan dapat mengirimkan konfigurasi PUR ke UE yang dapat digunakan UE untuk prosedur validasi. Konfigurasi PUR dapat mencakup informasi validasi kemajuan pengaturan waktu (TA) dan informasi validasi PUR yang tergantung pada setidaknya pada kemampuan UE.

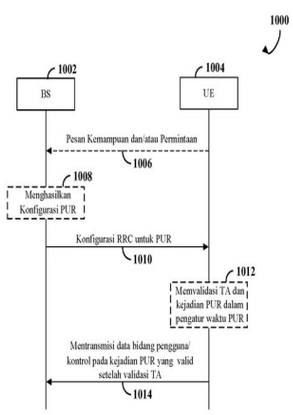


GAMBAR 10

(20) RI Permohonan Paten

(19) ID (11) No Pengumuman : 2023/01276 (13) A

(51) I.P.C : B 60C 1/00,C 08F 6/10,C 08F 236/06,C 08L 9/00

(21) No. Permohonan Paten : P00202213567

(22) Tanggal Penerimaan Permohonan Paten :
26 April 2021

(30) Data Prioritas :

| (31) Nomor | (32) Tanggal | (33) Negara |
|---|---|---|
| 2020-078170 | 27 April 2020 | JP |

(43) Tanggal Pengumuman Paten :
08 Februari 2023

(71) Nama dan Alamat yang Mengajukan Permohonan Paten :
UBE ELASTOMER CO. LTD.
1-2-1 Shibaura, Minato-ku, Tokyo 1050023 Japan

(72) Nama Inventor :
TAKAHASHI, Yuuki,JP
HIRAI, Yuuji,JP

(74) Nama dan Alamat Konsultan Paten :
Januar Ferry S.Si
PT. Hakindah International Gedung Gajah Unit AT Jalan Dr Saharjo No. 111 Tebet

(54) Judul Invensi : KOMPOSISI POLIBUTADIENA, METODE PRODUKSINYA, KOMPOSISI KARET, BAN, DAN SABUK KARET

(57) Abstrak :
KOMPOSISI POLIBUTADIENA, METODE PRODUKSINYA, KOMPOSISI KARET, BAN, DAN SABUK KARET Tujuan invensi ini adalah untuk menyediakan komposisi polibutadiena yang sangat baik dalam hal kekerasan komposisi karet, juga sangat baik dalam hal daya proses dan stabilitas dimensi ekstrusi, dan lebih lanjut sangat baik dalam hal keseimbangan sifat fisik. Invensi ini berkaitan dengan komposisi polibutadiena yang mengandung karet polibutadiena dan sindiotaktik-1,2-polibutadiena, dalam hal tersebut, komposisi polibutadiena memiliki komponen antarmuka antara karet polibutadiena dan sindiotaktik-1,2-polibutadiena, dan komponen antarmuka memiliki ketebalan 40 hingga 55 nm sebagaimana diukur dengan mikroskop gaya atom.

(20) RI Permohonan Paten

(19) ID (11) No Pengumuman : 2023/01369 (13) A

(51) I.P.C : E 21B 43/12,E 21B 34/10,E 21B 34/06,F 16K 31/12,F 16K 31/02

(21) No. Permohonan Paten : P00202210341

(22) Tanggal Penerimaan Permohonan Paten :
24 Februari 2021

(30) Data Prioritas :

| (31) Nomor | (32) Tanggal | (33) Negara |
|---|---|---|
| 62/980,931 | 24 Februari 2020 | US |
| 63/147,018 | 08 Februari 2021 | US |

(43) Tanggal Pengumuman Paten :
09 Februari 2023

(71) Nama dan Alamat yang Mengajukan Permohonan Paten :
SCHLUMBERGER TECHNOLOGY B.V.
Parkstraat 83, 2514 JG The Hague Netherlands

(72) Nama Inventor :
CHOUZENOUX, Christian,FR
ELSTON, Cash,US
LOEUILLET, Olivier,FR
VAGHI, Francesco,IT
GUVEN, Oguzhan,TR

(74) Nama dan Alamat Konsultan Paten :
Marolita Setiati
PT SPRUSON FERGUSON INDONESIA, Graha Paramita 3B Floor Zona D Jl. Denpasar Raya Blok D2 Kav.8 Kuningan

(54) Judul Invensi : KATUP PENGAMAN DENGAN AKTUATOR ELEKTRIK

(57) Abstrak :
Suatu rakitan katup lubang bawah mencakup katup pengaman dan aktuator yang membuka dan/atau menutup katup. Aktuator dapat berupa aktuator elektro-hidraulik (EHA), aktuator elektro mekanik (EMA), atau pompa elektro hidraulik (EHP). Katup pengaman lubang bawah juga dapat menyertakan magnet elektrik.

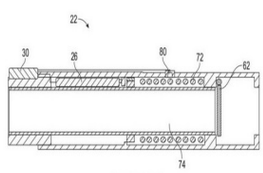


GAMBAR 4

(20) RI Permohonan Paten

(19) ID (11) No Pengumuman : 2023/01376 (13) A

(51) I.P.C : A 61K 39/12,A 61K 45/06,A 61K 39/00,A 61K 48/00,A 61P 31/14

(21) No. Permohonan Paten : P00202213691

(22) Tanggal Penerimaan Permohonan Paten :
10 Mei 2021

(30) Data Prioritas :

| (31) Nomor | (32) Tanggal | (33) Negara |
|---|---|---|
| 20173670.9 | 08 Mei 2020 | EP |

(43) Tanggal Pengumuman Paten :
09 Februari 2023

(71) Nama dan Alamat yang Mengajukan Permohonan Paten :
AICURIS GMBH & CO. KG
Friedrich-Ebert-Str. 475, 42117 Wuppertal, Germany
Germany

(72) Nama Inventor :
PAULSEN, Daniela,DE
BIRKMANN, Alexander,DE
LISCHKA, Peter,DE
PFAFF, Tamara,DE
ZIMMERMANN, Holger,DE

(74) Nama dan Alamat Konsultan Paten :
Prudence Jahja S.H.,LL.M
Januar Jahja and Partners, Menara Batavia lantai 19, Jalan K.H. Mas Mansyur Kavling 126

(54) Judul Invensi : VIRUS PARAPOX UNTUK PENGKONDISIAN DAN PENGOBATAN INFEKSI VIRUS CORONA

(57) Abstrak :
Invensi ini berhubungan dengan pengobatan infeksi virus corona dan mempersiapkan subjek untuk suatu infeksi semacam itu dengan memberikan virus parapox. Pengobatan ini untuk membantu sistem imun dalam memerangi virus dan dengan demikian mencegah dan meringankan gejala penyakit virus corona.

(20) RI Permohonan Paten

(19) ID (11) No Pengumuman : 2023/01135 (13) A

(51) I.P.C : G 06F 9/06

(21) No. Permohonan Paten : P00202300709

(22) Tanggal Penerimaan Permohonan Paten :
22 Juni 2021

(30) Data Prioritas :

| (31) Nomor | (32) Tanggal | (33) Negara |
|---|---|---|
| 202010587834.2 | 24 Juni 2020 | CN |

(43) Tanggal Pengumuman Paten :
06 Februari 2023

(71) Nama dan Alamat yang Mengajukan Permohonan Paten :
ZTE CORPORATION
ZTE Plaza, Keji Road South, Hi-tech Industrial Park, Nanshan District, Shenzhen, Guangdong 518057 China

(72) Nama Inventor :
Yi TIAN,CN
Xuesheng LIU,CN
Xiaojin LI ,CN
Jian CHEN,CN

(74) Nama dan Alamat Konsultan Paten :
Endra Agung Prabawa S.H.,
Roosdiono & Partners, The Energy 32 nd Floor SCBD Lot 11 A, Jalan Jend. Sudirman Kavling 52-53, Jakarta 12190 Indonesia

(54) Judul Invensi : METODE DAN PERALATAN TOLERANSI BENCANA UNTUK MIDDLEWARE DARI PAAS, PERANGKAT TOLERANSI BENCANA, DAN MEDIA PENYIMPANAN YANG DAPAT DIBACA KOMPUTER

(57) Abstrak :
Permohonan ini berhubungan dengan bidang komunikasi dan teknologi informasi , dan menyediakan metode toleransi bencana dan peralatan untuk middleware dari PaaS, perangkat toleransi bencana, dan media penyimpanan yang dapat dibaca komputer. Metode toleransi bencana untuk middleware dari PaaS meliputi: menentukan situs pertama sebagai situs utama pertama, dan menghubungkan situs pertama ke situs kedua sebagai respons terhadap mendeteksi bahwa tipe middleware dari situs pertama dan sejumlah objek entitas dari tipe middleware dari situs pertama konsisten dengan tipe middleware dari situs kedua dan sejumlah objek entitas dari tipe middleware dari situs kedua, dan versi dari tipe middleware dari situs pertama dan tipe middleware dari situs kedua kompatibel atau konsisten satu sama lain, dengan situs kedua menjadi situs siaga; mengonfigurasi parameter toleransi bencana untuk objek entitas dari sedikitnya satu tipe middleware dari situs pertama dan situs kedua, masing-masing, dengan parameter toleransi bencana meliputi prioritas kualitas layanan (QoS) dan alamat komunikasi; menghasilkan kebijakan sinkronisasi pertama menurut parameter toleransi bencana; dan menyinkronisasi, menurut kebijakan sinkronisasi pertama, data objek entitas dari tipe middleware dari situs pertama ke objek entitas dari tipe middleware dari situs kedua.

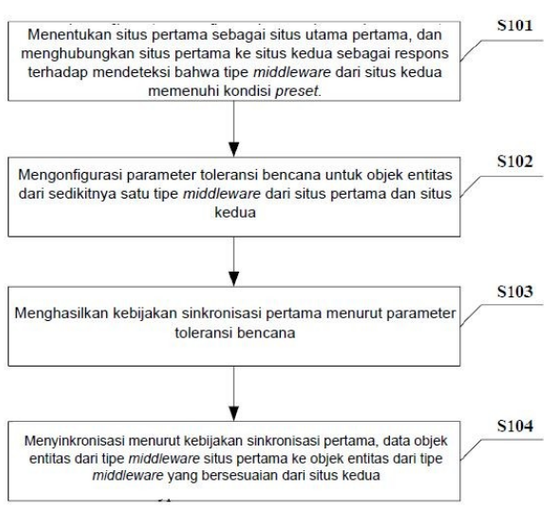


GAMBAR 1

(20) RI Permohonan Paten

(19) ID (11) No Pengumuman : 2023/01260 (13) A

(51) I.P.C : A 61K 9/127,A 61K 45/06,A 61K 9/00

(21) No. Permohonan Paten : P00202211487

(22) Tanggal Penerimaan Permohonan Paten :
24 Maret 2021

(30) Data Prioritas :

| (31) Nomor | (32) Tanggal | (33) Negara |
|---|---|---|
| 62/993,874 | 24 Maret 2020 | US |

(43) Tanggal Pengumuman Paten :
08 Februari 2023

(71) Nama dan Alamat yang Mengajukan Permohonan Paten :
TRUSTEES OF TUFTS COLLEGE
Ballou Hall 4th Floor Medford, MA 02155 United States of America

(72) Nama Inventor :
BACHOVCHIN, William, W.,US
LAI, Hung-sen,US
WU, Wengen,US

(74) Nama dan Alamat Konsultan Paten :
Emirsyah Dinar
Gedung Graha Pratama Lantai 15 Jalan MT. Haryono Kavling 15

(54) Judul Invensi : RADIOFARMASI DAN ZAT PENCITRAAN BERTARGET FAP, DAN PENGGUNAAN TERKAIT DENGANNYA

(57) Abstrak :
Stroma tumor, yang menyumbang sebagian besar massa tumor, merupakan target yang menarik untuk pengiriman senyawa diagnostik dan terapeutik. Di sini, fokusnya terutama pada subpopulasi sel stroma, yang dikenal sebagai fibroblas terkait kanker, yang hadir di lebih dari 90% karsinoma epitel, termasuk kanker pankreas, usus besar, dan payudara. Fibroblas terkait kanker menampilkan ekspresi FAP yang tinggi, yang tidak dapat dideteksi pada jaringan normal orang dewasa tetapi dikaitkan dengan prognosis yang buruk pada pasien kanker. Invensi ini menyediakan zat pencitraan dan radiofarmasi molekul kecil berdasarkan penghambat spesifik FAP.

**(20)** **RI Permohonan Paten**

**(19)** **ID** **(11)** **No Pengumuman : 2023/01330** **(13) A**

**(51)** **I.P.C : A 61K 31/4025,A 61K 31/4015,A 61K 38/05,A 61P 31/16,A 61P 31/14,A 61P 31/12,C 07D 207/38,C 07D 401/12,C 07D 471/10,C 07F 9/40,C 07K 5/065,C 07K 5/062**

**(21)** **No. Permohonan Paten :** P00202211901

**(22)** **Tanggal Penerimaan Permohonan Paten :**
17 Maret 2021

**(30)** **Data Prioritas :**

| (31) Nomor | (32) Tanggal | (33) Negara |
|---|---|---|
| 63/008,183 | 10 April 2020 | US |
| 63/027,495 | 20 Mei 2020 | US |

**(43)** **Tanggal Pengumuman Paten :**
09 Februari 2023

**(71)** **Nama dan Alamat yang Mengajukan Permohonan Paten :**
COCRYSTAL PHARMA, INC.
19805 North Creek Parkway, Bothell, WA 98011 United States of America

**(72)** **Nama Inventor :**
JACOBSON, Irina, C.,US

**(74)** **Nama dan Alamat Konsultan Paten :**
Marolita Setiati
PT SPRUSON FERGUSON INDONESIA, Graha Paramita 3B Floor Zona D Jl. Denpasar Raya Blok D2 Kav.8 Kuningan

**(54)** **Judul Invensi :** INHIBITOR REPLIKASI NOROVIRUS DAN CORONAVIRUS

**(57)** **Abstrak :**
Senyawa dari Formula (I) dan metode penghambatan replikasi virus dalam sampel biologis atau pasien, untuk mengurangi jumlah virus dalam sampel biologis atau pasien, dan untuk merawat infeksi virus pada pasien, meliputi pemberian kepada sampel bioloogis atau pasien tersebut jumlah efektif senyawa yang diwakili oleh Formula (I), senyawa Tabel A atau B atau garam daripadanya yang dapat diterima secara farmasi.

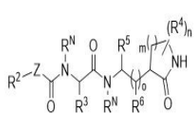

(I)

**(20)** **RI Permohonan Paten**

**(19)** **ID** **(11)** **No Pengumuman : 2023/01225** **(13) A**

**(51)** **I.P.C : A 61P 35/00,C 07K 16/28**

**(21)** **No. Permohonan Paten :** P00202213110

**(22)** **Tanggal Penerimaan Permohonan Paten :**
23 April 2021

**(30)** **Data Prioritas :**

| (31) Nomor | (32) Tanggal | (33) Negara |
|---|---|---|
| 2025425 | 24 April 2020 | NL |

**(43)** **Tanggal Pengumuman Paten :**
08 Februari 2023

**(71)** **Nama dan Alamat yang Mengajukan Permohonan Paten :**
MERUS N.V.
Yalelaan 62 3584 CM Utrecht Netherlands

**(72)** **Nama Inventor :**
WASSERMAN, Ernesto Isaac,US
BOL, Cornelis Jacob Johannes George,NL
FATRAI, Szabolcs,HU

**(74)** **Nama dan Alamat Konsultan Paten :**
Risti Wulansari S.H.,
KMO Building, Floor 05 Suite 502 Jalan Kyai Maja No 1 RT03/RW08

**(54)** **Judul Invensi :** PENGOBATAN KANKER DENGAN ANTIBODI YANG MENGIKAT LGR5 DAN EGFR

**(57)** **Abstrak :**
Pengungkapan tersebut berkaitan dengan sarana dan metode dalam pengobatan kanker. Pengungkapan secara khusus berkaitan dengan metode pengobatan kanker pada individu dengan antibodi yang mengikat LGR5 dan EGFR. Invensi ini selanjutnya berhubungan dengan kombinasi untuk digunakan dalam metode tersebut dan dengan kombinasi untuk digunakan dalam pembuatan obat untuk pengobatan kanker gastrointestinal. Antibodi tersebut sangat berguna dalam pengobatan kanker lambung, esofagus, atau persimpangan gastro-esofagus.

(20) RI Permohonan Paten

(19) ID (11) No Pengumuman : 2023/01150 (13) A

(51) I.P.C : B 65G 63/00

(21) No. Permohonan Paten : P00202300318

(22) Tanggal Penerimaan Permohonan Paten :
15 Juli 2020

(30) Data Prioritas :
(31) Nomor (32) Tanggal (33) Negara

(43) Tanggal Pengumuman Paten :
06 Februari 2023

(71) Nama dan Alamat yang Mengajukan Permohonan Paten :
Hitachi, Ltd.
6-6, Marunouchi 1-chome, Chiyoda-ku, Tokyo 1008280 Japan

(72) Nama Inventor :
Tooru IBA,JP
Natsuki KISHIZAWA,JP
Taiki KIMURA,JP
Kazuya KAWAKAMI,JP
Tatsuhiro SATO,JP
Ryosuke IMANISHI,JP
Kazuhiko YOSHII,JP
Kazuyoshi FUJIMAKI,JP
Hidenori MATSUOKA,JP
Jun KAWAKAMI,JP

(74) Nama dan Alamat Konsultan Paten :
George Widjojo S.H.
Jalan Kali Besar Barat No. 5 Jakarta

(54) Judul Invensi : ALAT PERENCANAAN PENYIMPANAN PETI KEMAS, SISTEM PERENCANAAN PENYIMPANAN PETI KEMAS, DAN METODE PERENCANAAN PENYIMPANAN PETI KEMAS

(57) Abstrak :
Alat perencanaan penyimpanan peti kemas meliputi: bagian prediksi pesanan pelaksanaan yang dikonfigurasi untuk menghasilkan model prediksi dengan menggunakan, sebagai masukan, informasi muatan peti kemas adalah informasi yang menunjukkan atribut berkaitan dengan peti kemas dan tanggal pelaksanaan aktual peti kemas, untuk memprediksi tanggal pelaksanaan peti kemas yang dibongkar ke terminal dan peti kemas yang disimpan di terminal dengan menggunakan informasi muatan peti kemas melekat pada peti kemas sebagai masukan untuk model prediksi, dan untuk menetapkan perintah pelaksanaan ke peti kemas; dan bagian perumusan rencana penyimpanan peti kemas dikonfigurasi untuk menentukan lokasi penyimpanan masing-masing peti kemas di terminal peti kemas dengan menggunakan, sebagai masukan, informasi muatan peti kemas yang melekat pada peti kemas, informasi peti kemas yang disimpan adalah informasi yang menunjukkan lokasi penyimpanan peti kemas, dan urutan pelaksanaan peti kemas dihitung dengan bagian prediksi urutan pelaksanaan, sedemikian rupa sehingga lokasi penyimpanan memenuhi kondisi pembatasan dan indeks evaluasi, kondisi pembatasan berkaitan dengan penyimpanan peti kemas telah ditentukan mendorong peningkatan efisiensi kerja penanganan kargo, indeks evaluasi ditentukan berdasarkan urutan pelaksanaan peti kemas dan kondisi pembatasan untuk mengurangi pekerjaan penanganan ulang terkait dengan pelaksanaan peti kemas.

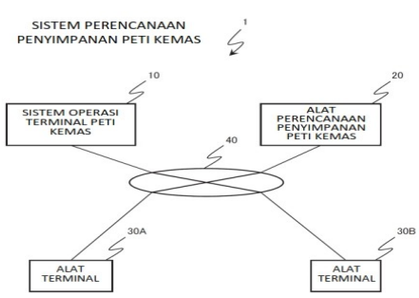


GAMBAR 6

(20) RI Permohonan Paten

(19) ID (11) No Pengumuman : 2023/01230 (13) A

(51) I.P.C : C 21D 9/46,C 22C 38/60,C 22C 38/00

(21) No. Permohonan Paten : P00202214960

(22) Tanggal Penerimaan Permohonan Paten :
30 Juni 2021

(30) Data Prioritas :

| (31) Nomor | (32) Tanggal | (33) Negara |
|---|---|---|
| 2020-113062 | 30 Juni 2020 | JP |

(43) Tanggal Pengumuman Paten :
08 Februari 2023

(71) Nama dan Alamat yang Mengajukan Permohonan Paten :
JFE STEEL CORPORATION
2-3, Uchisaiwai-cho 2-chome, Chiyoda-ku, Tokyo 1000011 Japan

(72) Nama Inventor :
Shinsuke KOMINE,JP
Tatsuya NAKAGAITO ,JP
Kentaro SATO ,JP
Tomohiro SAKAIDANI ,JP

(74) Nama dan Alamat Konsultan Paten :
Ir., Dyah Paramitawidya Kusumawardani
Suite 701, Pondok Indah Office Tower 2 Jalan Sultan Iskandar Muda Kav. V-TA, Jakarta Selatan

(54) Judul Invensi : LEMBARAN BAJA GALVANIS, BAGIAN, DAN METODE UNTUK MEMPRODUKSINYA

(57) Abstrak :
Untuk menyediakan suatu lembaran baja galvanis atau bagian dengan suatu kekuatan tarik (TS) 980 MPa atau lebih dan dengan karakteristik tumbukan yang baik dan suatu metode untuk memproduksi lembaran baja galvanis atau bagian. Suatu lembaran baja galvanis menurut invensi ini meliputi: suatu lembaran baja yang memiliki suatu komposisi kimia dengan suatu kandungan karbon ekuivalen Ceq 0,60% atau lebih dan kurang dari 0,85%, dan suatu mikrostruktur baja yang ditentukan; dan suatu lapisan galvanis pada suatu permukaan lembaran baja, dimana austenit sisa memiliki suatu kandungan solut C 0,6% atau lebih berdasarkan massa, butir austenit sisa dengan suatu rasio aspek kurang dari 2,0 menyusun 50% atau lebih dari seluruh butir austenit sisa, dalam pelentukan 90-derajat pada suatu rasio radius kelengkungan/ketebalan 4,2 dalam suatu arah pengerolan (L) terhadap suatu sumbu yang memanjang dalam suatu arah lebar (C), suatu penampang melintang L pada suatu daerah 0 hingga 50 μm dari suatu permukaan lembaran baja pada suatu sisi kompresi memiliki suatu kerapatan jumlah rongga 1500/mm2 atau kurang, dan lembaran baja galvanis tersebut memiliki suatu kekuatan tarik 980 MPa atau lebih.

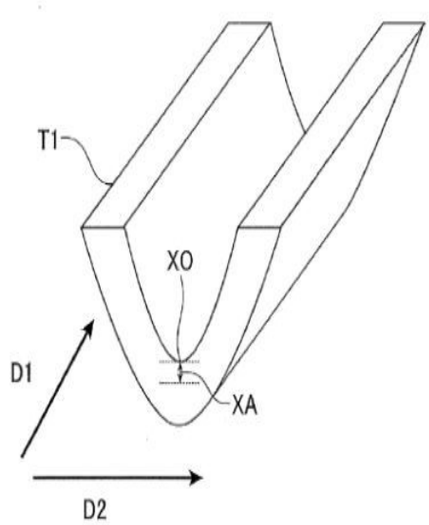

(20) RI Permohonan Paten

(19) ID (11) No Pengumuman : 2023/01159 (13) A

(51) I.P.C : F 01N 13/18,F 01N 3/10,F 02F 1/42

(21) No. Permohonan Paten : P00202211012

(22) Tanggal Penerimaan Permohonan Paten :
06 Agustus 2020

(30) Data Prioritas :

| (31) Nomor | (32) Tanggal | (33) Negara |
|---|---|---|
| 202041015751 | 10 April 2020 | IN |

(43) Tanggal Pengumuman Paten :
06 Februari 2023

(71) Nama dan Alamat yang Mengajukan Permohonan Paten :
TVS MOTOR COMPANY LIMITED
TVS Motor Company Limited Chaitanya", No.12 Khader Nawaz Khan Road, Nungambakkam Chennai 600 006 India

(72) Nama Inventor :
KOVARTHANAN, Gnanavel,IN
BHARANIRAM, Senthilkumar,IN
MANI, Boobalan,IN
LOGANAYAKAN, Padmanabha Pillai,IN
NAGENDRA KUMAR, Dharmapuri,IN

(74) Nama dan Alamat Konsultan Paten :
Emirsyah Dinar
Gedung Graha Pratama Lantai 15 Jalan MT. Haryono Kavling 15

(54) Judul Invensi : MESIN PEMBAKARAN DALAM DAN BAGIAN LENGANNYA

(57) Abstrak :
Invensi ini berkaitan dengan mesin pembakaran dalam (101) yang dihubungkan dengan pipa pembuangan (200). Mesin pembakaran dalam (101) terdiri dari bagian lengan (350). Bagian selongsong (350) ditempatkan pada bagian hilir (307) dari paling sedikit satu lubang pembuangan (304) yang dipasang pada satu kepala silinder (203) suatu rakitan kepala silinder (201) mesin pembakaran dalam (101). Bagian selubung (350) dikonfigurasikan untuk meningkatkan satu atau lebih sifat aliran gas buang yang mengalir melewatinya. Invensi ini memungkinkan penahanan panas sampai suatu jarak perjalanan gas buang yang lebih panjang. Kebutuhan pemasangan suatu unit pengubah katalitik (206) di dekat lubang pembuangan (304) dihilangkan sehingga meningkatkan usia pakai unit pengubah katalitik (206) karena berkurangnya hasil pembakaran.

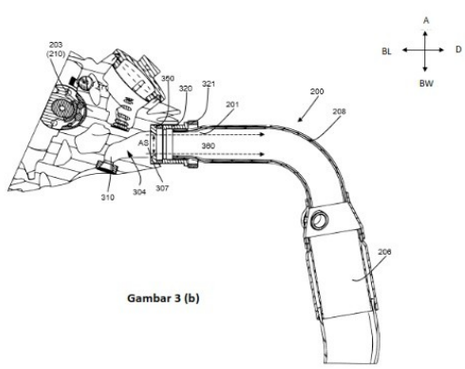


Gambar 3 (b)

(20) RI Permohonan Paten

(19) ID (11) No Pengumuman : 2023/01187 (13) A

(51) I.P.C : H 01M 10/04

(21) No. Permohonan Paten : P00202212205

(22) Tanggal Penerimaan Permohonan Paten :
20 November 2020

(30) Data Prioritas :

| (31) Nomor | (32) Tanggal | (33) Negara |
|---|---|---|
| PCT/ CN2020/082592 | 31 Maret 2020 | CN |

(43) Tanggal Pengumuman Paten :
06 Februari 2023

(71) Nama dan Alamat yang Mengajukan Permohonan Paten :
NINGDE AMPEREX TECHNOLOGY LTD.
No. 1 Xingang Road, Zhangwan Town Jiaocheng District Ningde, Fujian 352106 China

(72) Nama Inventor :
DONG, Yuyang,CN
YAN, Dongyang,CN
ZENG, Qiao,CN

(74) Nama dan Alamat Konsultan Paten :
Maria Carola D Monintja S.H.,M.H.
Wisma 46 Lt. 48 Jl. Jend. Sudirman Kav. 1

(54) Judul Invensi : BATERAI

(57) Abstrak :
Baterai meliputi rakitan elektroda, lapisan pertama, lapisan kedua, dan sedikitnya satu bagian rekat pertama. Rakitan elektroda tersebut meliputi permukaan pertama. Lapisan pertama disediakan pada permukaan pertama. Lapisan kedua disediakan pada permukaan pertama dan diberi jarak dari lapisan pertama. Bagian rekat pertama disediakan pada permukaan pertama dan diletakkan di antara lapisan pertama dan lapisan kedua.

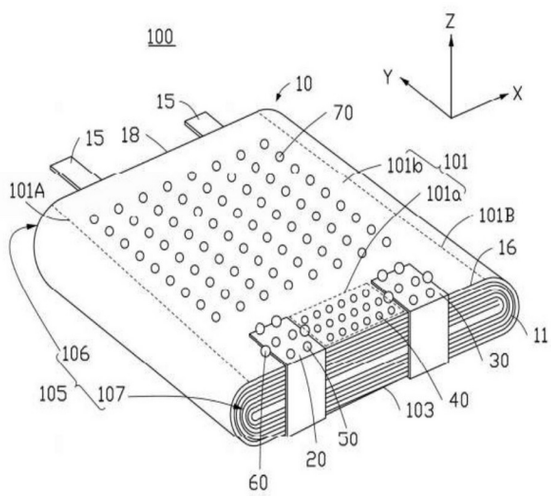


Gambar 1

(20) **RI Permohonan Paten**

(19) **ID** (11) **No Pengumuman : 2023/01277** (13) **A**

(51) **I.P.C : C 09K 8/588**

(21) **No. Permohonan Paten :** P00202213556

(22) **Tanggal Penerimaan Permohonan Paten :**
21 Mei 2021

(30) **Data Prioritas :**

| (31) Nomor | (32) Tanggal | (33) Negara |
|---|---|---|
| FR2005554 | 26 Mei 2020 | FR |

(43) **Tanggal Pengumuman Paten :**
08 Februari 2023

(71) **Nama dan Alamat yang Mengajukan Permohonan Paten :**
S.P.C.M. SA
ZAC de Milieux, 42160 ANDREZIEUX-BOUTHEON France

(72) **Nama Inventor :**
FAVERO, Cédrick,FR

(74) **Nama dan Alamat Konsultan Paten :**
Anisa Ambadar S.H., LL.M.
Jl. Proklamasi No. 79, Pegangsaan, Menteng, Jakarta

(54) **Judul Invensi :** METODE UNTUK MENINGKATKAN PEROLEHAN KEMBALI MINYAK DALAM FORMASI KARBONAT BAWAH TANAH

(57) **Abstrak :**
Invensi ini berkaitan dengan metode untuk meningkatkan perolehan kembali minyak dalam formasi karbonat bawah tanah dengan menginjeksikan komposisi berair yang meliputi dari setidaknya satu polimer yang larut dalam air yang mengandung akrilamidopropiltrimetilamonium klorida (APTAC).

(20) RI Permohonan Paten

(19) ID (11) No Pengumuman : 2023/01270 (13) A

(51) I.P.C : A 61K 38/48,A 61K 47/36,A 61K 47/10,A 61K 47/02,A 61K 9/00,A 61P 31/04,A 61P 17/00,A 61Q 17/00

(21) No. Permohonan Paten : P00202212977

(22) Tanggal Penerimaan Permohonan Paten :
12 Mei 2021

(30) Data Prioritas :

| (31) Nomor | (32) Tanggal | (33) Negara |
|---|---|---|
| 20174324.2 | 13 Mei 2020 | EP |

(43) Tanggal Pengumuman Paten :
08 Februari 2023

(71) Nama dan Alamat yang Mengajukan Permohonan Paten :
ZYMIQ TECHNOLOGY AB
Scheelevägen 32 223 63 Lund Sweden

(72) Nama Inventor :
CLARSUND, Mats,SE

(74) Nama dan Alamat Konsultan Paten :
Emirsyah Dinar
Gedung Graha Pratama Lantai 15 Jalan MT. Haryono Kavling 15

(54) Judul Invensi : FORMULASI PROTEASE UNTUK PENGOBATAN INFEKSI MIKROBA

(57) Abstrak :
Invensi ini berhubungan dengan formulasi protease yang stabil. Selanjutnya, berkaitan dengan formulasi protease yang stabil untuk digunakan dalam pengobatan dan kosmetika, serta metode pencegahan dan pengurangan formulasi biofilm.

(20) RI Permohonan Paten

(19) ID (11) No Pengumuman : 2023/01194 (13) A

(51) I.P.C : A 61K 47/68,A 61P 35/00

(21) No. Permohonan Paten : P00202212352

(22) Tanggal Penerimaan Permohonan Paten :
02 April 2021

(30) Data Prioritas :

| (31) Nomor | (32) Tanggal | (33) Negara |
|---|---|---|
| 63/004,108 | 02 April 2020 | US |
| 63/040,755 | 18 Juni 2020 | US |
| 63/111,820 | 10 November 2020 | US |

(43) Tanggal Pengumuman Paten :
07 Februari 2023

(71) Nama dan Alamat yang Mengajukan Permohonan Paten :
MERSANA THERAPEUTICS, INC.
840 Memorial Drive, Cambridge, Massachusetts, 02139 United States of America

(72) Nama Inventor :
DUVALL, Jeremy R.,US
BENTLEY, Keith W.,US
BUKHALID, Raghida A.,US
CETINBAS, Naniye,CA
DAMELIN, Marc I.,US
KELLEHER, Eugene W.,US
LOWINGER, Timothy B.,US
THOMAS, Joshua D.,US
TOADER, Dorin,US
XU, Ling,CA
YANG, Liping,CN

(74) Nama dan Alamat Konsultan Paten :
Risti Wulansari S.H.,
KMO Building, Floor 05 Suite 502 Jalan Kyai Maja No 1 RT03/RW08

(54) Judul Invensi : KONJUGAT OBAT ANTIBODI YANG MELIPUTI AGONIS STING

(57) Abstrak :
Pengungkapan ini menyediakan perancah dan konjugat obat-antibodi (ADC) terdiri dari suatu stimulator gen interferon (STING). Pengungkapan ini juga menyediakan penggunaan dari ADC dalam pengobatan, misalnya, pengobatan kanker.

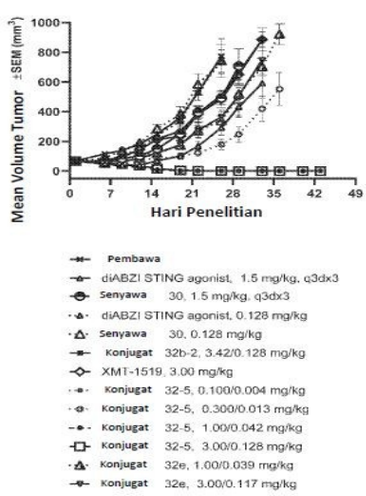


Gambar 20

(20) RI Permohonan Paten

(19) ID (11) No Pengumuman : 2023/01148 (13) A

(51) I.P.C : H 04Q 11/00

(21) No. Permohonan Paten : P00202300428

(22) Tanggal Penerimaan Permohonan Paten :
28 April 2021

(30) Data Prioritas :

| (31) Nomor | (32) Tanggal | (33) Negara |
|---|---|---|
| 202010561037.7 | 18 Juni 2020 | CN |

(43) Tanggal Pengumuman Paten :
06 Februari 2023

(71) Nama dan Alamat yang Mengajukan Permohonan Paten :
SANECHIPS TECHNOLOGY CO., LTD.
ZTE Industrial Park, Liuxian Avenue, Xili Street, Nanshan District, Shenzhen, Guangdong 518055 China

(72) Nama Inventor :
HUI, Ru,CN
LIU, Hengqi,CN
JIANG, Hong,CN
WANG, Yi,CN

(74) Nama dan Alamat Konsultan Paten :
Rahajeng Handayani S.H.,
SS&R Legal Consultants (Divisi IPR) Bogor Icon Central Office, 2nd Floor, No.9, Office Complex of Bukit Cimanggu City-Bogor

(54) Judul Invensi : METODE DAN PERALATAN AKSES DATA, MEDIA PENYIMPANAN CHIP DAN KOMPUTER

(57) Abstrak :
Metode dan peralatan akses data, chip, dan media penyimpanan komputer. Metode tersebut terdiri dari: menentukan, menurut permintaan pengalihan data, antarmuka yang akan dimatikan dan antarmuka target yang akan dialihkan ke (S110), antarmuka yang akan dimatikan dan antarmuka target yang akan dialihkan mengirim data yang sama dan berisi jumlah porta data yang sama; dan mengontrol, menurut titik lompatan stempel waktu dari porta data yang terdapat dalam antarmuka yang akan dimatikan dan antarmuka target yang akan dialihkan, data yang mengakses jaringan transportasi optik untuk dialihkan dari antarmuka yang akan dimatikan ke target antarmuka yang akan dialihkan ke (S120).

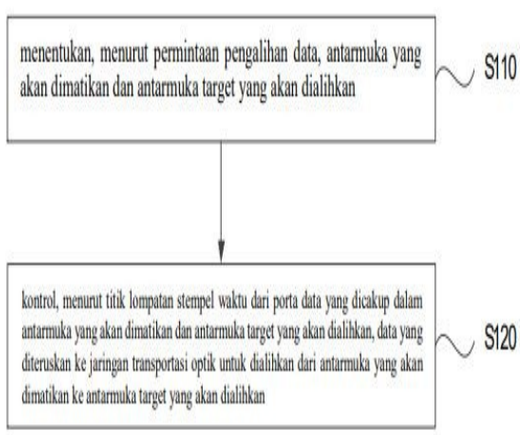


Gambar 1

(20) RI Permohonan Paten

(19) ID (11) No Pengumuman : 2023/01275 (13) A

(51) I.P.C : C 04B 24/26,C 08F 283/06,C 08G 65/28

(21) No. Permohonan Paten : P00202213447

(22) Tanggal Penerimaan Permohonan Paten :
22 Mei 2020

(30) Data Prioritas :

| (31) Nomor | (32) Tanggal | (33) Negara |
|---|---|---|
| 202010339503.7 | 26 April 2020 | CN |

(43) Tanggal Pengumuman Paten :
08 Februari 2023

(71) Nama dan Alamat yang Mengajukan Permohonan Paten :
LIAONING OXIRANCHEM INC.
No. 38 Wanhe Road 7, Hongwei District Liaoyang, Liaoning 111003 China

(72) Nama Inventor :
ZHU, Jianmin,CN
LIU, Zhaobin,CN
DONG, Zhenpeng,CN
YANG, Xue,CN

(74) Nama dan Alamat Konsultan Paten :
Gianna Larenta S.H.
Gandaria 8 Lantai 3 Unit C Jalan Sultan Iskandar Muda (Arteri Pondok Indah) Jakarta Selatan

(54) Judul Invensi : MONOMER POLIETER TAK JENUH, DAN SUPERPLASTISIZER ASAM POLIKARBOKSILAT DAN METODE PEMBUATANNYA

(57) Abstrak :
MONOMER POLIETER TAK JENUH, DAN SUPERPLASTISIZER ASAM POLIKARBOOKSILAT DAN METODE PEMBUATANNYA Invensi ini berhubungan dengan suatu monomer polieter tak jenuh, dan superplastisizer asam polikarboksilat dan suatu metode pembuatannya. Monomer polieter tak jenuh dari invensi ini memiliki formula I. Superplastisizer asam polikarboksilat dari invensi ini adalah suatu kopolimer dari monomer polieter tak jenuh dan asam karboksilat tak jenuh, dan mencakup suatu unit monomer yang berasal dari monomer polieter tak jenuh dan suatu unit monomer yang berasal dari asam karboksilat tak jenuh. Superplastisizer asam polikarboksilat yang dibuat dari monomer polieter tak jenuh dalam invensi ini dapat dengan baik memecahkan masalah lumpur dalam beton, yang berarti bahwa tanah liat tidak akan mengubah kapasitas adsorpsi PCE yang sesuai untuk semen, invensi ini dapat beradaptasi dengan baik pada bidang beton yang memiliki suatu kandungan lumpur yang tinggi (5%-10%) di pasir dan bidang dispersan gipsum. I

(20) RI Permohonan Paten

(19) ID (11) No Pengumuman : 2023/01256 (13) A

(51) I.P.C : H 04L 5/00,H 04W 72/04

(21) No. Permohonan Paten : P00202210707

(22) Tanggal Penerimaan Permohonan Paten :
06 Maret 2021

(30) Data Prioritas :

| (31) Nomor | (32) Tanggal | (33) Negara |
|---|---|---|
| 62/986,625 | 06 Maret 2020 | US |

(43) Tanggal Pengumuman Paten :
08 Februari 2023

(71) Nama dan Alamat yang Mengajukan Permohonan Paten :
IDAC HOLDINGS, INC.
200 Bellevue Parkway, Suite 300, Wilmington, Delaware 19809 United States of America

(72) Nama Inventor :
ROY, Arnab,IN
GOYAL, Sanjay,IN
WANUGA, Kevin,US
STERN-BERKOWITZ, Janet,US
SAHIN, Onur,TR
DEMIR, Alpaslan,US
BELURI, Mihaela,US

(74) Nama dan Alamat Konsultan Paten :
Marolita Setiati
PT SPRUSON FERGUSON INDONESIA, Graha Paramita 3B Floor Zona D Jl. Denpasar Raya Blok D2 Kav.8 Kuningan

(54) Judul Invensi : METODE, ARSITEKTUR, PERALATAN, DAN SISTEM YANG DIARAHKAN KE PENGINDRAAN AKTIF YANG DIINISIASI UNIT PEMANCAR/PENERIMA NIRKABEL (WTRU)

(57) Abstrak :
Metode, arsitektur, peralatan dan sistem yang diarahkan ke pengindraan aktif dalam sistem komunikasi nirkabel (WCS) disediakan. Metode dapat mencakup menerima, dari elemen jaringan, informasi yang mengindikasikan pengaktifan dari sejumlah konfigurasi pengindraan pertama, dimana konfigurasi pengindraan pertama dan kedua dari sejumlah konfigurasi pengindraan dapat mencakup informasi yang mengindikasikan sumber daya pertama dan kedua dari WCS; mentransmisikan sinyal pengindraan pertama sesuai dengan konfigurasi pengindraan pertama dan menggunakan sumber daya pertama; melakukan pengukuran pertama yang berkaitan dengan sinyal pengindraan pertama; mentransmisikan, ke elemen jaringan, informasi yang mengindikasikan perubahan dari konfigurasi pengindraan pertama ke konfigurasi kedua; menerima, dari elemen jaringan, informasi yang mengindikasikan pengakuan perubahan dalam konfigurasi pengindraan; mentransmisikan sinyal pengindraan kedua sesuai dengan konfigurasi pengindraan kedua dan menggunakan sumber daya kedua; dan melakukan pengukuran kedua yang berkaitan dengan sinyal pengindraan kedua.

Gambar 9

**(20)** **RI Permohonan Paten**

**(19)** **ID** **(11)** **No Pengumuman : 2023/01129** **(13) A**

**(51)** **I.P.C : A 61K 31/70,A 61K 31/497,A 61P 13/12**

**(21)** **No. Permohonan Paten :** P00202300809

**(22)** **Tanggal Penerimaan Permohonan Paten :**
09 Juli 2021

**(30)** **Data Prioritas :**

| (31) Nomor | (32) Tanggal | (33) Negara |
|---|---|---|
| 63/050,147 | 10 Juli 2020 | US |
| 63/196,793 | 04 Juni 2021 | US |

**(43)** **Tanggal Pengumuman Paten :**
06 Februari 2023

**(71)** **Nama dan Alamat yang Mengajukan Permohonan Paten :**
ASTRAZENECA AB
SE-151-85 Södertälje Sweden

**(72)** **Nama Inventor :**
GREASLEY, Peter,GB
AHLSTRÖM, Christine,SE
SKRTIC, Stanko,SE
MENZIES, Robert,GB

**(74)** **Nama dan Alamat Konsultan Paten :**
Lasman Sitorus S.H., M.H.
LSP Partnership, Graha Simatupang Tower 2C Lantai 3, Jl. TB Simatupang Kav. 38

**(54)** **Judul Invensi :** KOMBINASI ZIBOTENTAN DAN DAPAGLIFLOZIN UNTUK PENGOBATAN PENYAKIT GINJAL KRONIS

**(57)** **Abstrak :**
KOMBINASI ZIBOTENTAN DAN DAPAGLIFLOZIN UNTUK PENGOBATAN PENYAKIT GINJAL KRONIS Pengungkapan ini berhubungan dengan antagonis reseptor endotelin (ERA) zibotentan dengan dikombinasikan dengan penghambat pengangkut bersama glukosa yang bergantung natrium 2 (SGLT-2) dapagliflozin untuk penggunaan dalam pengobatan penyakit yang terkait endotelin tertentu.

**(20)** **RI Permohonan Paten**

**(19)** **ID** **(11)** **No Pengumuman : 2023/01379** **(13) A**

**(51)** **I.P.C : C 01C 1/04**

**(21)** **No. Permohonan Paten :** P00202300811

**(22)** **Tanggal Penerimaan Permohonan Paten :**
10 September 2021

**(30)** **Data Prioritas :**

| (31) Nomor | (32) Tanggal | (33) Negara |
|---|---|---|
| 20204831.0 | 30 Oktober 2020 | EP |

**(43)** **Tanggal Pengumuman Paten :**
09 Februari 2023

**(71)** **Nama dan Alamat yang Mengajukan Permohonan Paten :**
CASALE SA
Via Pocobelli 6, 6900 Lugano Switzerland

**(72)** **Nama Inventor :**
RIZZI, Maurizio,IT

**(74)** **Nama dan Alamat Konsultan Paten :**
Anisa Ambadar S.H., LL.M.
Jl. Proklamasi No. 79, Pegangsaan, Menteng, Jakarta

**(54)** **Judul Invensi :** KONTROL LOOP SINTESIS AMONIA PADA BEBAN PARSIAL

**(57)** **Abstrak :**

Suatu proses untuk sintesis amonia dimana loop sintesis amonia termasuk konverter amonia dimana gas pengganti direaksikan untuk membentuk amonia, dan loop dikontrol pada beban parsial dengan mengurangi tekanan sintesis dan mempertahankan tekanan tereduksi dalam kisaran yang diinginkan dengan mengontrol saluran bypass dari gas pengganti konverter.

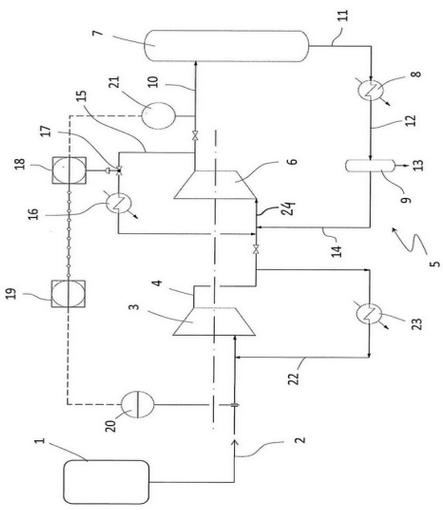


Gambar 1

(20) RI Permohonan Paten

(19) ID (11) No Pengumuman : 2023/01190 (13) A

(51) I.P.C : G 06F 1/3296,G 06F 1/324,G 06F 1/3209

(21) No. Permohonan Paten : P00202212624

(22) Tanggal Penerimaan Permohonan Paten :
14 April 2021

(30) Data Prioritas :

| (31) Nomor | (32) Tanggal | (33) Negara |
|---|---|---|
| 16/878,974 | 20 Mei 2020 | US |

(43) Tanggal Pengumuman Paten :
06 Februari 2023

(71) Nama dan Alamat yang Mengajukan Permohonan Paten :
QUALCOMM INCORPORATED
5775 Morehouse Drive, San Diego, California 92121-1714 United States of America

(72) Nama Inventor :
PARK, Hee Jun,US

(74) Nama dan Alamat Konsultan Paten :
Anisa Ambadar S.H., LL.M.
Jl. Proklamasi No. 79, Pegangsaan, Menteng, Jakarta

(54) Judul Invensi : PENSKALAAN TEGANGAN DAN CLOCK DINAMIS (DCVS) KOOPERATIF ANTARA DUA SISTEM PROCESSOR

(57) Abstrak :
Dalam sistem waktu nyata yang memiliki sistem prosesor pertama dan kedua, penskalaan tegangan dan clock dinamis (“DCVS”) kooperatif dapat mencakup sistem prosesor pertama yang memantau kondisi yang menunjukkan beban kerja prosesor pertama, menyesuaikan frekuensi pengoperasian prosesor pertama sebagai tanggapan terhadap jumlah perubahan dalam beban kerja prosesor pertama, dan memberikan indikasi berdasarkan jumlah perubahan yang terdeteksi dalam beban kerja prosesor pertama ke prosesor kedua secara bersamaan dengan menyediakan data keluaran prosesor pertama ke prosesor kedua. DCVS kooperatif selanjutnya dapat mencakup sistem prosesor kedua yang menyesuaikan frekuensi pengoperasian prosesor kedua sebagai tanggapan terhadap indikasi.

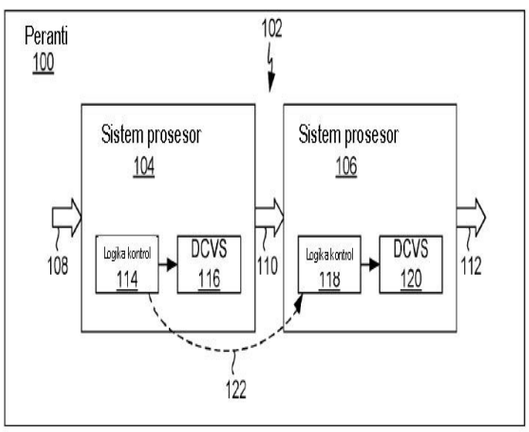


GAMBAR 1

(20) RI Permohonan Paten

(19) ID (11) No Pengumuman : 2023/01191 (13) A

(51) I.P.C : H 02K 49/10

(21) No. Permohonan Paten : P00202211232

(22) Tanggal Penerimaan Permohonan Paten :
13 April 2021

(30) Data Prioritas :

| (31) Nomor | (32) Tanggal | (33) Negara |
|---|---|---|
| 16/847,739 | 14 April 2020 | US |

(43) Tanggal Pengumuman Paten :
07 Februari 2023

(71) Nama dan Alamat yang Mengajukan Permohonan Paten :
HERRIN, Robert M.
5935 Groveline Drive, Orlando, FL 32810 United States of America

(72) Nama Inventor :
HERRIN, Robert M.,US
KHANT, Sean,US

(74) Nama dan Alamat Konsultan Paten :
Anisa Ambadar S.H., LL.M.
Jl. Proklamasi No. 79, Pegangsaan, Menteng, Jakarta

(54) Judul Invensi : PERANGKAT TAMBAHAN TORSI

(57) Abstrak :
Perangkat tambahan torsi memiliki dua perwujudan utama. Perwujudan pertama adalah dua rotor, rotor tersebut mencakup cincin magnet permanen. Kedua rotor miring terhadap satu sama lain. Medan magnet terganggu di bagian bawah oleh pelat pengalihan fluks besi. Dengan gaya yang tidak seimbang antara bagian atas dan bawah dari rotor, putaran akan dihasilkan, sehingga menambah produksi torsi dari perangkat rotasi terkait. Perwujudan kedua menggunakan poros lurus, dengan satu rotor pusat, kedua sisi rotor tertutup magnet. Di tempat rotor yang berdekatan, bagian kedua magnet ditempatkan pada pelat tetap, satu di setiap sisi rotor pusat. Pelat tetap diatur pada sudut sehubungan dengan rotor pusat, yang menciptakan gaya yang tidak seimbang yang menyebabkan putaran.



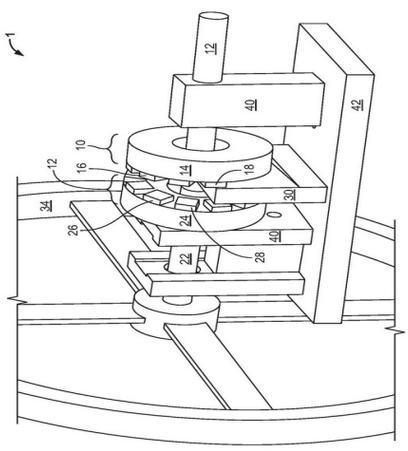


GAMBAR 1

(20) RI Permohonan Paten

(19) ID (11) No Pengumuman : 2023/01266 (13) A

(51) I.P.C : A 23L 23/00

(21) No. Permohonan Paten : P00202212727

(22) Tanggal Penerimaan Permohonan Paten :
04 Juni 2021

(30) Data Prioritas :

| (31) Nomor | (32) Tanggal | (33) Negara |
|---|---|---|
| 2020-098705 | 05 Juni 2020 | JP |

(43) Tanggal Pengumuman Paten :
08 Februari 2023

(71) Nama dan Alamat yang Mengajukan Permohonan Paten :
Nisshin Seifun Welna Inc.
25, Kanda-Nishiki-cho 1-chome, Chiyoda-ku, Tokyo 101-8441 Japan

(72) Nama Inventor :
KATO, Haruko,JP
MIYA, Youichirou,JP
WATANABE, Takenori,JP
KUSHIRO, Kanako,JP

(74) Nama dan Alamat Konsultan Paten :
Dr., Inda Citraninda Noerhadi S.S.,M.A.,
Biro Oktroi Roosseno Kantor Taman A-9 Unit C1 & C2
Jalan DR. Ide Anak Agung Gde Agung

(54) Judul Invensi : METODE UNTUK MEMPRODUKSI SAUS YANG MENGANDUNG SAYURAN

(57) Abstrak :
Tujuan invensi ini adalah menyediakan suatu metode untuk membuat, dalam waktu pemasakan yang relatif singkat, saus yang mengandung sayuran dengan cita rasa dan tekstur yang baik yang sama dengan atau lebih baik daripada cita rasa dan tekstur yang lazim dari sayuran matang yang diperoleh melalui perebusan dengan api kecil yang lama. Suatu metode untuk membuat saus yang mengandung sayuran pada invensi ini mencakup langkah pertama untuk menumis sayuran yang telah menjalani proses pengeringan, langkah kedua untuk membuat produk antara yang mengandung sayuran tumis dan membekukan produk antara tersebut, dan langkah ketiga untuk memanaskan produk antara beku. Disukai, sayuran yang telah menjalani proses pengeringan adalah sayuran yang direkonstitusi.

(20) RI Permohonan Paten

(19) ID (11) No Pengumuman : 2023/01169 (13) A

(51) I.P.C : G 06T 9/00,H 04N 19/70,H 04N 19/597

(21) No. Permohonan Paten : P00202212515

(22) Tanggal Penerimaan Permohonan Paten :
09 Juni 2021

(30) Data Prioritas :

| (31) Nomor | (32) Tanggal | (33) Negara |
|---|---|---|
| 63/036,878 | 09 Juni 2020 | US |
| 63/153,187 | 24 Februari 2021 | US |
| 17/342,249 | 08 Juni 2021 | US |

(43) Tanggal Pengumuman Paten :
06 Februari 2023

(71) Nama dan Alamat yang Mengajukan Permohonan Paten :
QUALCOMM INCORPORATED
5775 Morehouse Drive, San Diego, California 92121-1714 United States of America

(72) Nama Inventor :
RAY, Bappaditya,IN
VAN DER AUWERA, Geert,BE
RAMASUBRAMONIAN, Adarsh Krishnan,IN
KEROFSKY, Louis Joseph,US
KARCZEWICZ, Marta,US

(74) Nama dan Alamat Konsultan Paten :
Anisa Ambadar S.H., LL.M.
Jl. Proklamasi No. 79, Pegangsaan, Menteng, Jakarta

(54) Judul Invensi : PENGKODE RESIDUAL ATRIBUT PADA G-PCC

(57) Abstrak :
Contoh metode pengkodean titik awan termasuk menentukan bahwa nilai sisa untuk semua komponen kecuali satu komponen atribut titik di titik awan sama dengan nol; berdasarkan penentuan bahwa nilai sisa untuk semua komponen kecuali satu komponen atribut sama dengan nol, menentukan nilai untuk satu komponen yang sama dengan besaran nilai sisa dari satu komponen atribut dikurangi keseimbangan; pengkodean nilai dari satu komponen; dan menandakan nilai yang dikodekan dalam aliran bit.

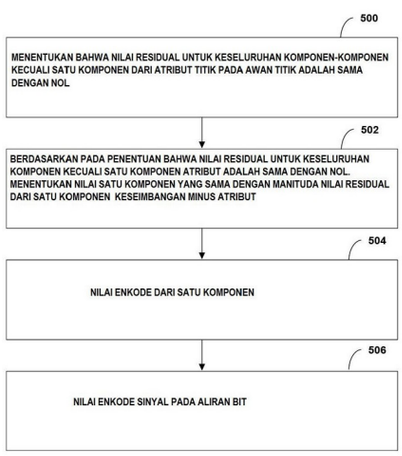


Gambar 5

(20) RI Permohonan Paten

(19) ID (11) No Pengumuman : 2023/01240 (13) A

(51) I.P.C : B 28B 1/20,C 04B 24/26,C 04B 24/06,C 04B 28/02,C 04B 40/02,C 08F 261/06,C 08F 290/06,C 08F 220/00,C 08F 265/00

(21) No. Permohonan Paten : P00202201520

(22) Tanggal Penerimaan Permohonan Paten :
30 September 2020

(30) Data Prioritas :

| (31) Nomor | (32) Tanggal | (33) Negara |
|---|---|---|
| 2019-184928 | 08 Oktober 2019 | JP |

(43) Tanggal Pengumuman Paten :
08 Februari 2023

(71) Nama dan Alamat yang Mengajukan Permohonan Paten :
KAO CORPORATION
14-10, Nihonbashi-Kayabacho 1-chome, Chuo-ku, Tokyo 103-8210, JAPAN Japan

(72) Nama Inventor :
Kohei SHIMADA ,JP
Yoshiaki TANISHO ,JP

(74) Nama dan Alamat Konsultan Paten :
Ronny Gunawan S.H.
Puri Indah Blok 1-6/No. 1, Jalan Kembang Permai Jakarta Barat

(54) Judul Invensi : KOMPOSISI DISPERSAN UNTUK KOMPOSISI-KOMPOSISI HIDRAULIK UNTUK DIGUNAKAN DALAM PENCETAKAN SENTRIFUGAL

(57) Abstrak :
Disediakan adalah komposisi dispersan untuk komposisi-komposisi hidraulik untuk digunakan dalam pencetakan sentrifugal dengan komposisi hidraulik yang mengembangkan daya cetak yang lebih baik selama periode waktu tetap (misalnya,15 menit atau lebih dan 60 menit atau kurang) dari peremasan dan metode untuk memproduksinya, komposisi hidraulik untuk digunakan dalam pencetakan sentrifugal yang mengembangkan daya cetak yang lebih baik selama periode waktu tetap (misalnya,15 menit atau lebih dan 60 menit atau kurang) dari peremasan, dan metode untuk memproduksi suatu produk yang diperkeras dari komposisi hidraulik. Komposisi dispersan untuk komposisi-komposisi hidraulik untuk digunakan dalam pencetakan sentrifugal yang mengandung komponen(A) dan air berikut: komponen(A): kopolimer(A), yang mana adalah kopolimer dengan berat molekul 10.000 atau lebih dan 70.000 atau kurang dan yang meliputi sebagai monomer penyusun monomer(A1) yang diwakili dengan formula umum(A1), monomer(A2) yang diwakili dengan formula umum(A2) dan monomer(A3) yang diwakili dengan formula umum(A3), di mana, dalam monomer penyusun dari kopolimer, monomer(A1) adalah dalam jumlah 30% mol atau lebih dan 70% mol atau kurang, monomer(A2) adalah dalam jumlah 10% mol atau lebih dan 50% mol atau kurang, dan monomer(A3) adalah dalam jumlah 20% mol atau lebih dan 35% mol atau kurang.

(20) RI Permohonan Paten

(19) ID (11) No Pengumuman : 2023/01265 (13) A

(51) I.P.C : A 61K 31/4725,A 61P 1/16,A 61P 13/12,A 61P 3/10,A 61P 11/06,A 61P 11/00,A 61P 17/00,A 61P 25/00,A 61P 35/00,A 61P 9/00,C 07D 401/14,C 07D 413/14,C 07D 417/14,C 07D 471/04

(21) No. Permohonan Paten : P00202212527

(22) Tanggal Penerimaan Permohonan Paten :
22 April 2021

(30) Data Prioritas :

| (31) Nomor | (32) Tanggal | (33) Negara |
|---|---|---|
| 2005852.5 | 22 April 2020 | GB |

(43) Tanggal Pengumuman Paten :
08 Februari 2023

(71) Nama dan Alamat yang Mengajukan Permohonan Paten :
C4X DISCOVERY LIMITED
Manchester One 53 Portland Street Manchester M1 3LD United Kingdom

(72) Nama Inventor :
LUCAS, Cathy Louise,GB
BLANEY, Emma Louise,GB
MARTIN, Barrie Phillip,GB
NOWAK, Thorsten,DE
RAY, Nicholas Charles,GB
CRUMPLER, Simon Ross,GB
SEWARD, Eileen Mary,IE
HYND, George,GB

(74) Nama dan Alamat Konsultan Paten :
Lasman Sitorus S.H., M.H.
LSP Partnership, Graha Simatupang Tower 2B Lantai 7, Jl. TB Simatupang Kavling 38

(54) Judul Invensi : SENYAWA TETRAHIDROISOKUINOLINA SEBAGAI AKTIVATOR NRF2

(57) Abstrak :
SENYAWA TETRAHIDROISOKUINOLINA SEBAGAI AKTIVATOR NRF2 Invensi ini berhubungan dengan senyawa yang merupakan aktivator Nrf2. Senyawa memiliki rumus struktur I yang definisikan di sini. Invensi ini juga berhubungan dengan proses pembuatan senyawa ini, dengan komposisi farmasi yang menyusunnya, dan penggunaannya dalam pengobatan penyakit atau gangguan yang berhubungan dengan aktivasi Nrf2.

**(20)** **RI Permohonan Paten**

**(19)** **ID** **(11)** **No Pengumuman : 2023/01245** **(13) A**

**(51)** **I.P.C : C 10M 169/02,C 10N 30/10,C 10N 50/10,C 10N 30/06,C 10N 20/02,C 10N 40/02,C 10N 20/00,C 10N 30/00**

**(21)** **No. Permohonan Paten :** P00202212510

**(22)** **Tanggal Penerimaan Permohonan Paten :**
20 April 2021

**(30)** **Data Prioritas :**

| (31) Nomor | (32) Tanggal | (33) Negara |
|---|---|---|
| 63/013,578 | 22 April 2020 | US |

**(43)** **Tanggal Pengumuman Paten :**
08 Februari 2023

**(71)** **Nama dan Alamat yang Mengajukan Permohonan Paten :**
CHEVRON U.S.A. INC.
6001 Bollinger Canyon Road, San Ramon, California 94583 United States of America

**(72)** **Nama Inventor :**
KUMAR, Anoop,US

**(74)** **Nama dan Alamat Konsultan Paten :**
Marolita Setiati
PT SPRUSON FERGUSON INDONESIA, Graha Paramita 3B Floor Zona D Jl. Denpasar Raya Blok D2 Kav.8 Kuningan

**(54)** **Judul Invensi :** KOMPOSISI-KOMPOSISI GEMUK BERPERFORMA TINGGI DENGAN MINYAK DASAR TERBARUKAN

**(57)** **Abstrak :**
Invensi ini diarahkan pada komposisi-komposisi gemuk berperforma tinggi berdasarkan pada minyak dasar terbarukan. Komposisi-komposisi yang diungkapkan dalam invensi ini dengan atau tanpa aditif yang berperforma menggambarkan lebih unggul anti-aus, anti-gesekan, stabilitas thermal dan oksidasi, temperatur tinggi umur panjang, kebisingan rendah, kandungan pengental rendah, penyebaran yang lebih baik dalam minyak dasar terbarukan dibandingkan dengan komposisi-komposisi gemuk identik yang disiapkan dengan mineral konvensional dan minyak dasar sintetis. Komposisi-komposisi gemuk terbentuk dari minyak-minyak dasar terbarukan dapat digunakan pada bantalan dan roda gigi dalam penerapan-penerapan otomotif, industri dan armada laut.

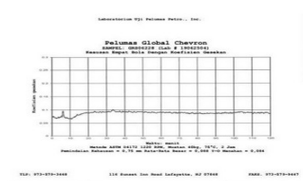


GAMBAR 1

(20) RI Permohonan Paten

(19) ID (11) No Pengumuman : 2023/01305 (13) A

(51) I.P.C : H 01Q 1/22

(21) No. Permohonan Paten : P00202210071

(22) Tanggal Penerimaan Permohonan Paten :
15 Desember 2020

(30) Data Prioritas :

| (31) Nomor | (32) Tanggal | (33) Negara |
|---|---|---|
| 202010117703.8 | 25 Februari 2020 | CN |

(43) Tanggal Pengumuman Paten :
09 Februari 2023

(71) Nama dan Alamat yang Mengajukan Permohonan Paten :
HUAWEI TECHNOLOGIES CO., LTD.
Huawei Administration Building Bantian, Longgang District Shenzhen, Guangdong 518129 China

(72) Nama Inventor :
LAI, Ben,CN
WANG, Yuhui,CN
MA, Ning,CN
YU, Quan,CN
WANG, Kemeng,CN
LONG, Teng,CN

(74) Nama dan Alamat Konsultan Paten :
Belinda Rosalina S.H., LL.M.
Gandaria 8, Lantai 3 Unit D Jalan Sultan Iskandar Muda (Arteri Pondok Indah), Jakarta Selatan 12240

(54) Judul Invensi : TERMINAL

(57) Abstrak :
TERMINAL Perwujudan dari aplikasi ini menyediakan suatu terminal, dan berhubungan dengan bidang teknologi komunikasi, sehingga suatu koefisien direktivitas antena dapat dikurangi ketika suatu lokasi tata letak antena Wi-Fi terbatas, sehingga meningkatkan daya pancar antena. Terminal tersebut meliputi: suatu bagian bodi terminal dan suatu bagian aksesori elektronik. Suatu peralatan antena Wi-Fi ditempatkan pada bagian bodi terminal, peralatan antena Wi-Fi memiliki antena slot tertutup, antena slot tertutup meliputi slot lurus utama dan slot pertama dan slot kedua yang ditekuk secara terpisah dari dua ujungnya dari slot lurus utama dan memanjang ke sisi yang sama dari slot lurus utama, baik slot pertama dan slot kedua yang tegak lurus terhadap slot lurus utama, dan bagian aksesori elektronik terletak pada suatu permukaan samping dari slot lurus utama.

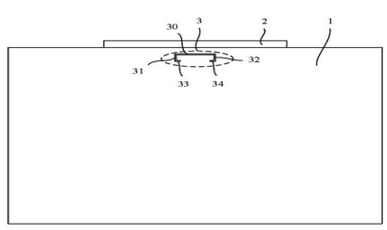


GAMBAR 12

(20) RI Permohonan Paten

(19) ID (11) No Pengumuman : 2023/01180 (13) A

(51) I.P.C : G 06F 3/043,G 06F 3/01,G 06K 9/00,G 10K 9/122

(21) No. Permohonan Paten : P00202212485

(22) Tanggal Penerimaan Permohonan Paten :
12 Mei 2021

(30) Data Prioritas :

| (31) Nomor | (32) Tanggal | (33) Negara |
|---|---|---|
| 62/704,825 | 29 Mei 2020 | US |
| 17/302,714 | 11 Mei 2021 | US |

(43) Tanggal Pengumuman Paten :
06 Februari 2023

(71) Nama dan Alamat yang Mengajukan Permohonan Paten :
QUALCOMM INCORPORATED
5775 Morehouse Drive, San Diego, California 92121-1714 United States of America

(72) Nama Inventor :
STROHMANN, Jessica Liu,US
PANCHAWAGH, Hrishikesh Vijaykumar,US
BUCHAN, Nicholas Ian,US
LU, Yipeng,CN
DJORDJEV, Kostadin Dimitrov,US

(74) Nama dan Alamat Konsultan Paten :
Anisa Ambadar S.H., LL.M.
Jl. Proklamasi No. 79, Pegangsaan, Menteng, Jakarta

(54) Judul Invensi : SPEAKER AUDIO DAN SENSOR PROKSIMITAS DENGAN TEKNOLOGI POLIMER PIEZOELEKTRIK

(57) Abstrak :
Peranti bergerak mencakup satu atau lebih lapisan polimer piezoelektrik di bawah tampilan. Satu atau lebih lapisan polimer piezoelektrik dapat digerakkan secara listrik untuk beroperasi dalam mode peregangan d33 atau mode pembengkokan d31. Peranti bergerak berfungsi sebagai sensor ultrasonik dalam mode peregangan d33 dan sebagai speaker audio/mikrofon atau sensor proksimitas dalam mode pembengkokan d31. Lapisan polimer piezoelektrik yang beroperasi dalam mode pembengkokan d31 dapat secara langsung dirangkaikan secara mekanis ke tampilan, secara tidak langsung dirangkaikan secara mekanis ke tampilan dan di bawah tumpukan sensor ultrasonik, atau terintegrasi dalam tumpukan sensor ultrasonik. Kinerja sinyal dari lapisan polimer piezoelektrik yang beroperasi dalam mode pembengkokan d31 dapat ditingkatkan atau dimodulasi dengan memiliki area yang lebih besar, beberapa lapisan, penggerak dua kutub atau satu kutub dengan banyak lapisan, satu atau lebih perekat kaku, lapisan pengatur jarak, satu atau lebih fitur massa, lapisan TFT tipis, lapisan polimer piezoelektrik tebal, atau kombinasinya.

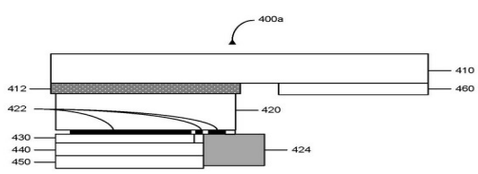

Gambar 4A

(20) RI Permohonan Paten

(19) ID (11) No Pengumuman : 2023/01384 (13) A

(51) I.P.C : A 61K 31/4738,A 61P 35/00,C 07D 491/056

(21) No. Permohonan Paten : P00202300981

(22) Tanggal Penerimaan Permohonan Paten :
20 Mei 2021

(30) Data Prioritas :

| (31) Nomor | (32) Tanggal | (33) Negara |
|---|---|---|
| 10-2020-0102034 | 13 Agustus 2020 | KR |

(43) Tanggal Pengumuman Paten :
09 Februari 2023

(71) Nama dan Alamat yang Mengajukan Permohonan Paten :
HANMI PHARMACEUTICAL CO., LTD.
214, Muha-ro, Paltan-myeon, Hwaseong-si, Gyeonggi-do 18536 Republic of Korea

(72) Nama Inventor :
Seung Hyun JUNG,KR
Dong Jin HONG,KR
Ji Young HWANG,KR
Seo Hee KIM,KR
So Min PARK,KR
Shin Mee MAH,KR
Young Gil AHN,KR

(74) Nama dan Alamat Konsultan Paten :
Budi Rahmat S.H.,
Jalan Griya Agung No 21 Blok M3 Komplek Griya Inti Sentosa Sunter

(54) Judul Invensi : TURUNAN DIOKSOLOISOKUINOLINON BARU DAN PENGGUNAANNYA

(57) Abstrak :
Invensi ini berhubungan dengan senyawa turunan dioksoisokuinolinon baru dan penggunaannya. Secara lebih spesifik, invensi ini berhubungan dengan senyawa turunan dioksoisokuinolinon baru dengan aktivitas penghambatan dari aktivitas EZH1(Peningkat zeste homolog 1) dan/atau EZH2(Peningkat zeste homolog 2), garamnya yang dapat diterima secara farmasi, dan/atau komposisi farmasi yang mengandung senyawa tersebut.

**(20)** **RI Permohonan Paten**

**(19)** **ID** **(11)** **No Pengumuman : 2023/01255** **(13) A**

**(51)** **I.P.C : A 61K 31/4985,A 61P 17/00,C 07D 487/04**

**(21)** **No. Permohonan Paten :** P00202210096

**(22)** **Tanggal Penerimaan Permohonan Paten :**
11 Maret 2021

**(30)** **Data Prioritas :**

| (31) Nomor | (32) Tanggal | (33) Negara |
|---|---|---|
| 62/988,827 | 12 Maret 2020 | US |

**(43)** **Tanggal Pengumuman Paten :**
08 Februari 2023

**(71)** **Nama dan Alamat yang Mengajukan Permohonan Paten :**
3+2 PHARMA LLC
16192 Coastal Highway, Lewes, Delaware 19958 United States of America

**(72)** **Nama Inventor :**
RUAN, Fuqiang,US

**(74)** **Nama dan Alamat Konsultan Paten :**
Marolita Setiati
PT SPRUSON FERGUSON INDONESIA, Graha Paramita 3B Floor Zona D Jl. Denpasar Raya Blok D2 Kav.8 Kuningan

**(54)** **Judul Invensi :** PENGHAMBAT-PENGHAMBAT LINTASAN PENSINYALAN CBP/KATENIN DAN PENGGUNAANNYA

**(57)** **Abstrak :**

Disediakan senyawa-senyawa formula (Ia), (Ib) dan (IIa), dan garam-garamnya yang dapat diterima secara farmasi. Selain itu disediakan komposisi-komposisi dan komposisi-komposisi farmasi yang mencakup senyawa-senyawa, metode-metode terapeutik yang menggunakan komposisi-komposisi yang sama untuk memodulasi (misalnya, menghambat) pensinyalan termediasi protein pengikat CREB (CBP)/katenin-b dalam mengobati suatu kondisi, penyakit atau gangguan (misalnya, kondisi-kondisi fibrosis, kanker, neurologis, gangguan-gangguan metabolisme (misalnya, diabetes dan lain-lain), dan kondisi-kondisi kulit (dermatitis, psoriasis, parut, alopesia dan lain-lain) yang dimediasi oleh pensinyalan CBP/katenin-b yang menyimpang, dan metode-metode kosmetik untuk mengobati kondisi-kondisi kulit (misalnya, penuaan dan lain-lain). Selain itu, disediakan metode-metode untuk meningkatkan kemanjuran vaksin menggunakan senyawa-senyawa dan komposisi-komposisi. Lebih lanjut disediakan metode-metode untuk menyintesis obat tingkat klinis secara efisien, yang mencakup penggunaan, pada tahap kedua dari belakang, atau langkah reaksi terakhir di bawah kondisi-kondisi GMP, suatu senyawa 2-propinil antara untuk membentuk suatu turunan isoksazola tingkat klinis (misalnya, melalui sikloadisi 3+2).

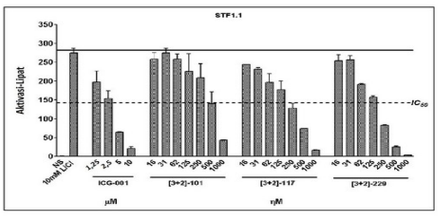


GAMBAR 1

(20) RI Permohonan Paten

(19) ID (11) No Pengumuman : 2023/01299 (13) A

(51) I.P.C : A 61K 47/68,A 61K 47/54,A 61P 43/00

(21) No. Permohonan Paten : P00202300660

(22) Tanggal Penerimaan Permohonan Paten :
23 Juni 2021

(30) Data Prioritas :

| (31) Nomor | (32) Tanggal | (33) Negara |
|---|---|---|
| 2025904 | 24 Juni 2020 | NL |
| PCT/ EP2020/071045 | 24 Juli 2020 | EP |

(43) Tanggal Pengumuman Paten :
09 Februari 2023

(71) Nama dan Alamat yang Mengajukan Permohonan Paten :
SAPREME TECHNOLOGIES B.V.
Antonie van Leeuwenhoeklaan 9 Building A12-1 3721 MA Bilthoven Netherlands

(72) Nama Inventor :
Ruben POSTEL,NL
Guy HERMANS,BE
Hendrik FUCHS,DE

(74) Nama dan Alamat Konsultan Paten :
Budi Rahmat S.H.,
Jalan Griya Agung No 21 Blok M3 Komplek Griya Inti Sentosa Sunter

(54) Judul Invensi : TURUNAN SAPONIN UNTUK DIGUNAKAN DALAM OBAT

(57) Abstrak :
Invensi ini berhubungan dengan turunan saponin berdasarkan suatu saponin yang mencakup suatu triterpena aglikon dan suatu rantai sakarida pertama dan/atau suatu rantai sakarida kedua, di mana struktur inti aglikon mencakup suatu gugus aldehida, dan/atau rantai sakarida pertama tersebut mencakup suatu gugus karboksil dan/atau rantai sakarida kedua tersebut mencakup setidaknya satu gugus asetoksi, yang salah satu mana pun daripadanya telah diderivatisasi. Invensi ini juga berhubungan dengan kombinasi farmasi yang mencakup suatu komposisi farmasi pertama yang mencakup turunan saponin tersebut dan suatu komposisi farmasi kedua yang mencakup suatu konjugat antibodi-toksin, suatu konjugat reseptor-ligan – toksin, suatu konjugat antibodi-obat, suatu konjugat reseptor-ligan – obat, suatu konjugat antibodi-oligonukleotida dan/atau suatu konjugat reseptor-ligan – oligonukleotida. Invensi ini juga berhubungan dengan komposisi farmasi pertama atau kombinasi farmasi dari invensi ini, untuk digunakan dalam pengobatan atau profilaksis kanker, penyakit menular, infeksi virus, hiperkolesterolemia, hiperoksaluria primer, hemofilia A, hemofilia B, penyakit hati terkait antritipsin alfa-1, profiria hepatik akut, amiloidosis yang diperantarai transtiretin, atau suatu penyakit autoimun. Lebih lanjut lagi, invensi ini berhubungan dengan metode in vitro atau ex vivo untuk memindahkan suatu molekul dari luar sel ke dalam sel tersebut.

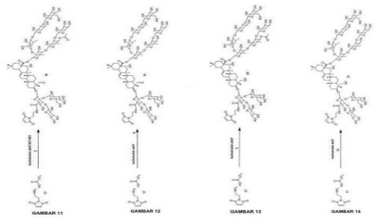

(20) RI Permohonan Paten

(19) ID (11) No Pengumuman : 2023/01377 (13) A

(51) I.P.C : A 61F 13/56,A 61F 13/537,A 61F 13/512,A 61F 13/15

(21) No. Permohonan Paten : P00202300891

(22) Tanggal Penerimaan Permohonan Paten :
01 Desember 2021

(30) Data Prioritas :

| (31) Nomor | (32) Tanggal | (33) Negara |
|---|---|---|
| 2020-200661 | 03 Desember 2020 | JP |

(43) Tanggal Pengumuman Paten :
09 Februari 2023

(71) Nama dan Alamat yang Mengajukan Permohonan Paten :
KAO CORPORATION
14-10, Nihonbashi Kayabacho 1-chome, Chuo-ku, Tokyo 1038210 Japan

(72) Nama Inventor :
TETSUKA, Harumi,JP
MURAI, Atsushi,JP

(74) Nama dan Alamat Konsultan Paten :
Ronny Gunawan S.H.
Puri Indah Blok 1-6/No. 1, Jalan Kembang Permai

(54) Judul Invensi : BENDA PENYERAP

(57) Abstrak :
Benda penyerap mengandung lembaran atas, komponen penyerap, dan lembaran penahan cairan. Benda penyerap memiliki arah longitudinal dan arah lebar yang ortogonal satu sama lain. Lembaran atas adalah permeabel cairan. Lembaran penahan cairan adalah lembaran yang disediakan diantara lembaran atas dan komponen penyerap dan mampu menahan cairan. Lembaran penahan cairan mencakup sekurangnya satu dari zat antibakteri atau penghilang bau. Lembaran atas memiliki difusivitas cairan yang lebih rendah dari difusivitas cairan dari lembaran penahan cairan. Lembaran penahan cairan memiliki difusivitas cairan yang lebih rendah dari difusivitas cairan dari komponen penyerap. Lembaran penahan cairan memiliki kerapatan serat yang lebih rendah dari kerapatan serat dari komponen penyerap. pada pandangan atas, lembaran atas dan lembaran penahan cairan ditempatkan pada seluruh permukaan dari benda penyerap, dan komponen penyerap memiliki dimensi yang lebih kecil dalam arah longitudinal dan arah lebar dari benda penyerap dan ditempatkan di bagian tengah dari benda penyerap.

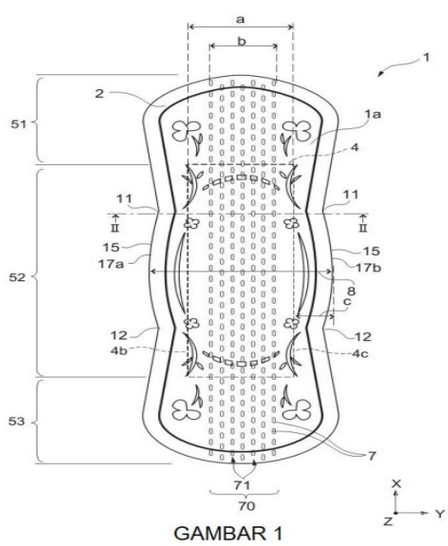


GAMBAR 1

**(20)** **RI Permohonan Paten**

**(19)** **ID** **(11)** **No Pengumuman : 2023/01142** **(13) A**

**(51)** **I.P.C : F 02D 29/02**

**(21)** **No. Permohonan Paten :** P00202300509

**(22)** **Tanggal Penerimaan Permohonan Paten :**
18 Juni 2021

**(30)** **Data Prioritas :**

| (31) Nomor | (32) Tanggal | (33) Negara |
|---|---|---|
| PCT/ JP2020/023958 | 18 Juni 2020 | JP |

**(43)** **Tanggal Pengumuman Paten :**
06 Februari 2023

**(71)** **Nama dan Alamat yang Mengajukan Permohonan Paten :**
YAMAHA HATSUDOKI KABUSHIKI KAISHA
2500 Shingai, Iwata-shi, Shizuoka 4388501 Japan

**(72)** **Nama Inventor :**
Takatoshi JIMBA ,JP
Makoto KOSUGI,JP
Haruyoshi HINO,JP

**(74)** **Nama dan Alamat Konsultan Paten :**
Insan Budi Maulana S.H.
Mayapada Tower Lantai 5 Jalan Jenderal Sudirman Kavling 28

**(54)** **Judul Invensi :** KENDARAAN JENIS TUNGGANG TIPE MT (TRANSMISI MANUAL)

**(57)** **Abstrak :**

Suatu kendaraan jenis tunggang tipe MT berdasarkan kajian ini termasuk suatu peranti pengendali dan suatu generator penyala yang menggerakkan poros engkol ketika suatu mesin dinyalakan. Peranti pengendali mengatur posisi dari poros engkol dalam persiapan untuk penyalaan kembali mesin dengan mengendalikan generator penyala dalam salah satu dari periode persiapan penyalaan SMG (Y) dan (Z). Periode persiapan penyalaan SMG (Y) adalah suatu periode waktu dari manipulasi pemutusan tuas kopling dengan mesin dalam operasi pembakaran sampai manipulasi penghubungan tuas kopling. Periode persiapan penyalaan SMG (Z) adalah suatu periode waktu dari suatu manipulasi pemutusan ulang tuas kopling dengan poros engkol yang dihentikan sampai penyalaan kembali mesin.

**GAMBAR 1**

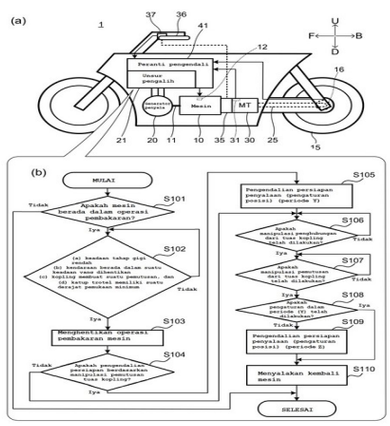

(20) RI Permohonan Paten

(19) ID (11) No Pengumuman : 2023/01165 (13) A

(51) I.P.C : A 01G 18/66,A 01G 18/30,A 01G 18/20

(21) No. Permohonan Paten : P00202212444

(22) Tanggal Penerimaan Permohonan Paten :
11 Mei 2021

(30) Data Prioritas :

| (31) Nomor | (32) Tanggal | (33) Negara |
|---|---|---|
| 2020-083951 | 12 Mei 2020 | JP |

(43) Tanggal Pengumuman Paten :
06 Februari 2023

(71) Nama dan Alamat yang Mengajukan Permohonan Paten :
LALA CORPORATION
1-8-11, Meikeshinmei, Chuo-ku, Niigata-shi, Niigata 9500943 Japan

(72) Nama Inventor :
KOMABA, Hiromi,JP

(74) Nama dan Alamat Konsultan Paten :
Suryani S.E.
Jalan Proklamasi No. 65 Pegangsaan,

(54) Judul Invensi : MEDIA KULTUR, TEMPAT TIDUR JAMUR, TEMPAT TIDUR JAMUR KANTONG, METODE PEMBUATAN MEDIA KULTUR, METODE PEMBUATAN TEMPAT TIDUR JAMUR, METODE PEMBUATAN TEMPAT TIDUR JAMUR KANTONG

(57) Abstrak :
Disediakan media kultur, tempat tidur jamur, dan tempat tidur jamur yang dikantongi yang masing-masing kurang memungkinkan terjadinya jamur di dalamnya, dan metode untuk memproduksinya. Media kultur dari invensi ini mengandung setidaknya satu atau dua atau lebih Bacillus sp. bakteri Ewingella sp. bakteri, dan Pseudomonas sp. bakteri. Lapisan jamur dari invensi ini mencakup media kultur yang diinokulasi dengan inokulum, dan lapisan jamur yang dikantongi dari invensi ini mencakup lapisan jamur yang ditampung dalam kantong film yang memiliki perforasi halus. Metode produksi media kultur dari invensi ini adalah metode yang mencakup langkah-langkah: memanaskan substrat dalam wadah penyimpanan; dan memasok udara ke dalam wadah penyimpanan. Metode produksi lapisan jamur dari invensi ini adalah suatu metode yang mencakup inokulasi media kultur, yang dihasilkan dengan metode produksi media kultur, dengan inokulum jamur, dan metode untuk memproduksi lapisan jamur yang dikantongi dari invensi ini adalah metode termasuk menampung tempat tidur jamur dalam kantong film yang memiliki sejumlah perforasi halus.

(20) RI Permohonan Paten

(19) ID (11) No Pengumuman : 2023/01144 (13) A

(51) I.P.C : H 04W 24/00

(21) No. Permohonan Paten : P00202300458

(22) Tanggal Penerimaan Permohonan Paten :
28 Juli 2021

(30) Data Prioritas :

| (31) Nomor | (32) Tanggal | (33) Negara |
|---|---|---|
| 202010753310.6 | 30 Juli 2020 | CN |

(43) Tanggal Pengumuman Paten :
06 Februari 2023

(71) Nama dan Alamat yang Mengajukan Permohonan Paten :
VIVO MOBILE COMMUNICATION CO., LTD.
No.1, vivo Road, Chang'an Dongguan, Guangdong 523863 China

(72) Nama Inventor :
LIU, Jiamin,CN

(74) Nama dan Alamat Konsultan Paten :
Marodin Sijabat S.H
Adastra An Intellectual Property Firm Epi Walk Building 3 rd Floor Jl. HR Rasuna Said No. 306, Rt 2/Rw 5 Karet Kuningan Setia Budi

(54) Judul Invensi : METODE UNTUK MENGONFIGURASI ARSITEKTUR RELAY SIDELINK DAN TERMINAL

(57) Abstrak :
Perwujudan dari aplikasi ini mengungkapkan metode untuk mengonfigurasi arsitektur relay sidelink dan terminal, agar dapat mengatasi masalah bahwa terminal jarak jauh tidak dapat memperoleh konfigurasi sidelink bagi arsitektur relay sidelink. Metode ini dapat diterapkan pada terminal jarak jauh, dan mencakup: menentukan konfigurasi sidelink bagi arsitektur relay sidelink berdasarkan setidaknya satu dari berikut ini: informasi pra-konfigurasi; pesan sistem yang diterima dari sel penetap atau sel penyaji; informasi konfigurasi pertama dari terminal relay; dan informasi konfigurasi kedua dari perangkat sisi-jaringan.

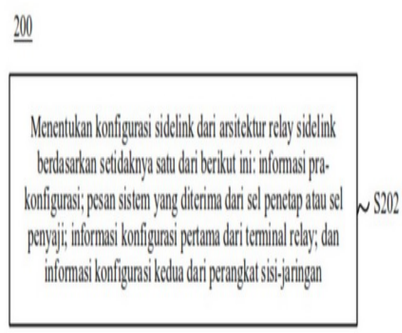


GAMBAR 2

(20) RI Permohonan Paten

(19) ID (11) No Pengumuman : 2023/01246 (13) A

(51) I.P.C : C 08G 69/26,C 08G 69/08,C 08K 3/40,C 08K 3/04,C 08K 5/00

(21) No. Permohonan Paten : P00202214630

(22) Tanggal Penerimaan Permohonan Paten :
12 Mei 2021

(30) Data Prioritas :

| (31) Nomor | (32) Tanggal | (33) Negara |
|---|---|---|
| 63/024,872 | 14 Mei 2020 | US |
| 63/045,009 | 26 Juni 2020 | US |
| 63/119,201 | 30 November 2020 | US |

(43) Tanggal Pengumuman Paten :
08 Februari 2023

(71) Nama dan Alamat yang Mengajukan Permohonan Paten :
ASCEND PERFORMANCE MATERIALS OPERATIONS LLC
1010 Travis Street, Suite 900 Houston, Texas 77002 United States of America

(72) Nama Inventor :
SPARKS, Bradley J.,US
RAY, Jacob G.,US
WIECZOREK, Ted,US
BECKER, Kai,US
LIMA, Avelino,US
OWEIMREEN, Tariq,US

(74) Nama dan Alamat Konsultan Paten :
Pardomuan Oloan Lubis S.T.
Plaza SUA 2nd Floor Jalan Prof. Dr. Soepomo, S.H. Nomor 27

(54) Judul Invensi : FORMULASI POLIAMIDA UNTUK GETARAN KEBISINGAN DAN KEKERASAN YANG DITINGKATKAN

(57) Abstrak :
Disediakan di sini komposisi poliamida yang mencakup satu atau lebih semi-kristalin poliamida dan baik yang amorf poliamida atau semi kristalin kopoliamida seperti PA66/6. Disediakan komposisi yang secara khusus berguna sebagai isolator getaran yang lebih efektif pada kebisingan suhu tinggi dan redaman kekerasan dibandingkan komposit poliamida konvensional. Juga disediakan metode untuk membuat komposisi yang disediakan, dan artikel yang mencakup komposisi yang disediakan.

(20) RI Permohonan Paten

(19) ID (11) No Pengumuman : 2023/01218 (13) A

(51) I.P.C : B 60L 50/50,B 60L 58/26,B 60R 16/04,H 01M 10/656,H 01M 10/625,H 01M 10/60,H 01M 10/44

(21) No. Permohonan Paten : P00202212710

(22) Tanggal Penerimaan Permohonan Paten :
13 April 2021

(30) Data Prioritas :

| (31) Nomor | (32) Tanggal | (33) Negara |
|---|---|---|
| 63/009,996 | 14 April 2020 | US |
| 63/086,003 | 30 September 2020 | US |

(43) Tanggal Pengumuman Paten :
08 Februari 2023

(71) Nama dan Alamat yang Mengajukan Permohonan Paten :
TAE TECHNOLOGIES, INC.
19631 Pauling, Foothill Ranch, California 92610 United States of America

(72) Nama Inventor :
SLEPCHENKOV, Mikhail,US
NADERI, Roozbeh,IR

(74) Nama dan Alamat Konsultan Paten :
Anisa Ambadar S.H., LL.M.
Jl. Proklamasi No. 79, Pegangsaan, Menteng, Jakarta

(54) Judul Invensi : SISTEM ENERGI BERJENJANG MODULAR DENGAN PERALATAN PENDINGIN DAN DENGAN KEMAMPUAN SUMBER ENERGI YANG DAPAT DIGANTI

(57) Abstrak :
Contoh perwujudan dari sistem, perangkat, dan metode disediakan disini untuk mendinginkan sistem energi modular. Perwujudan dapat menggunakan suatu selungkup yang mengelilingi sistem energi modular untuk mengarahkan cairan pendingin dengan cara yang melewati berdekatan dengan komponen modul sistem energi modular. Perwujudan dapat memberikan urutan pemompaan cairan pendingin sehingga cairan pendingin mendinginkan komponen-komponen pada kendaraan listrik yang memiliki suhu pengoperasian yang diinginkan terendah pertama, diikuti oleh komponen yang memiliki suhu pengoperasian yang diinginkan relatif lebih tinggi. Contoh perwujudan dari sistem, perangkat, dan metode juga disediakan disini untuk suatu sistem energi modular dengan sumber energi yang dapat dilepas dan dapat diganti. Sistem dapat diposisikan di dalam kendaraan listrik dengan cara yang memungkinkan pelepasan cepat sumber energi yang memiliki status pengisian daya relatif rendah dan penggantian sumber energi tersebut dengan sumber energi berbeda yang memiliki status pengisian daya relatif lebih tinggi.

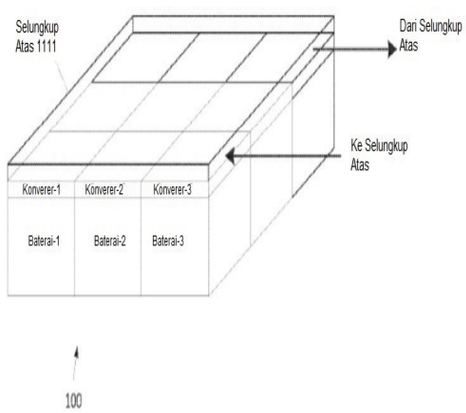


GAMBAR 11E

(20) RI Permohonan Paten

(19) ID (11) No Pengumuman : 2023/01153 (13) A

(51) I.P.C : B 05D 7/24,B 05D 1/00,C 09D 7/63,C 09D 133/10,C 09D 133/08,C 09D 5/08,C 09D 135/02,C 09D 4/02

(21) No. Permohonan Paten : P00202300068

(22) Tanggal Penerimaan Permohonan Paten :
20 Mei 2021

(30) Data Prioritas :

| (31) Nomor | (32) Tanggal | (33) Negara |
|---|---|---|
| 202010526322.5 | 09 Juni 2020 | CN |
| 202010526684.4 | 09 Juni 2020 | CN |

(43) Tanggal Pengumuman Paten :
06 Februari 2023

(71) Nama dan Alamat yang Mengajukan Permohonan Paten :
JIANGSU FAVORED NANOTECHNOLOGY CO., LTD.
No.182 East Loop, Yuqi Industry Park, Huishan District, Wuxi, Jiangsu 214000, P.R. China China

(72) Nama Inventor :
ZONG, Jian,CN

(74) Nama dan Alamat Konsultan Paten :
Prudence Jahja S.H.,LL.M
Januar Jahja and Partners, Menara Batavia lantai 19, Jalan K.H. Mas Mansyur Kavling 126

(54) Judul Invensi : SALUTAN PELINDUNG DAN METODE PEMBUATANNYA

(57) Abstrak :
Perwujudan spesifik dari invensi ini mengungkapkan suatu salutan pelindung. Salutan antikorosi yang memiliki struktur molekul yang kompak dan kaku dibentuk oleh salutan polimerisasi plasma dari monomer-monomer yang mencakup unit struktural epoksi alisiklik, dan salutan hidrofobik secara bersamaan dibentuk oleh salutan polimerisasi plasma pada salutan antikorosi tersebut, dengan demikian, membentuk salutan dengan kinerja perlindungan yang sangat baik ke substrat.

(20) RI Permohonan Paten

(19) ID (11) No Pengumuman : 2023/01296 (13) A

(51) I.P.C : A 61K 38/00,A 61P 35/00,C 07K 14/765,C 07K 14/705,C 07K 14/47,C 12N 9/48

(21) No. Permohonan Paten : P00202214650

(22) Tanggal Penerimaan Permohonan Paten :
14 Mei 2021

(30) Data Prioritas :

| (31) Nomor | (32) Tanggal | (33) Negara |
|---|---|---|
| 20174847.2 | 14 Mei 2020 | EP |
| 20181498.5 | 22 Juni 2020 | EP |

(43) Tanggal Pengumuman Paten :
09 Februari 2023

(71) Nama dan Alamat yang Mengajukan Permohonan Paten :
MOLECULAR PARTNERS AG
Wagistr. 14, 8952 Zürich-Schlieren Switzerland

(72) Nama Inventor :
RIGAMONTI, Nicolo,CH
DOMKE, Clara,CH
CALABRO, Valérie Perrine,CH
TRAIL SMITH, Pamela Anna,US
LEVITSKY, Victor,CH
VEITONMÄKI, Niina Elisabet,CH

(74) Nama dan Alamat Konsultan Paten :
Rizky Dwi Amalia Pulungan S.H.
PULUNGAN, WISTON & PARTNERS Graha Intermasa 3rd Floor Jl. Cempaka Putih Raya No.102 Jakarta 10510 INDONESIA

(54) Judul Invensi : PROTEIN MULTISPESIFIK

(57) Abstrak :
Invensi ini berhubungan dengan protein multispesifik yang mencakup domain pengulangan ankirin yang dirancang dengan spesifisitas pengikatan untuk target yang berbeda, seperti, misalnya CD40 dan FAP. Selain itu, invensi ini berhubungan dengan asam nukleat yang menyandi protein multispesifik tersebut, komposisi farmasi yang mencakup protein multispesifik atau asam nukleat tersebut, dan penggunaan protein pengikat, asam nukleat atau komposisi farmasi tersebut dalam metode untuk mengobati atau mendiagnosis penyakit, seperti kanker, dalam mamalia, termasuk manusia.

(20) RI Permohonan Paten

(19) ID (11) No Pengumuman : 2023/01337 (13) A

(51) I.P.C : A 23L 29/30,A 23L 7/122,A 23L 25/00,A 23P 20/10

(21) No. Permohonan Paten : P00202211531

(22) Tanggal Penerimaan Permohonan Paten :
18 Maret 2021

(30) Data Prioritas :

| (31) Nomor | (32) Tanggal | (33) Negara |
|---|---|---|
| 62/992,504 | 20 Maret 2020 | US |

(43) Tanggal Pengumuman Paten :
09 Februari 2023

(71) Nama dan Alamat yang Mengajukan Permohonan Paten :
GENERAL MILLS, INC.
Number One General Mills Blvd. Minneapolis, MN 55426 United States of America

(72) Nama Inventor :
GOEDEKEN, Doug,US
PANG, Shintaro,JP
WALTHER, Goeran,US

(74) Nama dan Alamat Konsultan Paten :
Daru Lukiantono S.H.
Hadiputranto, Hadinoto and Partners, Pacific Century Place Lt. 35, SCBD Lot 10, Jl. Jenderal Sudirman Kav. 52-53

(54) Judul Invensi : PELAPIS MAKANAN TAHAN LAMA

(57) Abstrak :
Pelapis yang tidak memiliki sumber gula yang tidak utuh dan yang memiliki tekstur yang baik, citarasa, struktur, dan lama di mangkuk diungkapkan. Pelapis meliputi eritritol dalam jumlah sekitar 40% hingga sekitar 70% berat kering dan unsur butiran utuh berkecambah dalam jumlah sekitar 10% hingga sekitar 30% berat kering. Juga yang diungkapkan adalah bagian makanan terlapisi dan metode pembuatan bagian makanan terlapisi menggunakan pelapis baru.

(20) RI Permohonan Paten

(19) ID (11) No Pengumuman : 2023/01326 (13) A

(51) I.P.C : C 07D 217/26

(21) No. Permohonan Paten : P00202211661

(22) Tanggal Penerimaan Permohonan Paten :
14 Mei 2021

(30) Data Prioritas :

| (31) Nomor | (32) Tanggal | (33) Negara |
|---|---|---|
| 20175721.8 | 20 Mei 2020 | EP |

(43) Tanggal Pengumuman Paten :
09 Februari 2023

(71) Nama dan Alamat yang Mengajukan Permohonan Paten :
BAYER AKTIENGESELLSCHAFT
Kaiser-Wilhelm-Allee 1 51373 Leverkusen Germany

(72) Nama Inventor :
FEY, Peter,DE
NOWAKOWSKI, Marc,DE
EGGER, Julian,DE
BREMEYER, Nadine,DE

(74) Nama dan Alamat Konsultan Paten :
Emirsyah Dinar
Gedung Graha Pratama Lantai 15 Jalan MT. Haryono Kavling 15

(54) Judul Invensi : PROSES UNTUK MEMBUAT BUTIL (5S)-5-({2-[4-(BUTOKSIKARBONIL)FENIL]ETIL}[2-(2-{[3--KLORO-4'-(TRIFLUOROMETIL)[BIFENIL]-4-IL]METOKSI}FENIL)ETIL]AMINO)-5,6,7,8-TETRAHIDROKUINOLINA-2-KARBOKSILAT

(57) Abstrak :

Invensi berikut berhubungan dengan proses yang baru dan ditingkatkan untuk pembuatan butil (5S)-5-({2-[4-(butoksikarbonil)fenil]etil}[2-(2-{[3-kloro-4'-(trifluorometil)[bifenil]-4-il]metoksi}fenil)etil]amino)-5,6,7,8-tetrahidrokuinolina-2-karboksilat dari formula (XII) (XII) dengan prekursor baru untuk pembuatannya, dan dengan penggunaan untuk membuat asam (5S)-5-{[2-(4-karboksifenil)etil][2-(2-{[3-kloro-4'-(trifluorometil)[bifenil]-4-il]metoksi}fenil)etil]amino}-5,6,7,8-tetrahidrokuinolina-2-karboksilat.