ISSN : 0854-6789

BERITA RESMI PATEN SERI-A

No. BRP 966/VII/2026

PENGUMUMAN PATEN TANGGAL 20 Juli 2026 s/d 24 Juli 2026

PENGUMUMAN BERLANGSUNG SELAMA 6 (ENAM) BULAN
SEJAK TANGGAL DIUMUMKANNYA PERMOHONAN
SESUAI DENGAN KETENTUAN PASAL 48 AYAT (1)
UNDANG-UNDANG PATEN NOMOR 13 TAHUN 2016

DITERBITKAN TANGGAL 24 Juli 2026

DIREKTORAT PATEN, DTLST, DAN RD
DIREKTORAT JENDERAL KEKAYAAN INTELEKTUAL
KEMENTERIAN HUKUM REPUBLIK INDONESIA

BERITA RESMI PATEN SERI-A

No. 966 TAHUN 2026

PELINDUNG
MENTERI HUKUM
REPUBLIK INDONESIA

TIM REDAKSI

Penasehat	:	**Direktur Jenderal Kekayaan Intelektual**
Penanggung Jawab	:	**Direktur Paten, DTLST, dan RD**
Ketua	:	Kepala Subdirektorat Permohonan dan Pelayanan
Sekretaris	:	Ketua Tim Kerja Publikasi Paten, DTLST, dan RD
Anggota	:	Anggota Tim Kerja Publikasi Paten, DTLST, dan RD

Penyelenggara

Direktorat Paten, DTLST, dan RD
Direktorat Jenderal Kekayaan Intelektual

Alamat Redaksi dan Tata Usaha

Jl. H.R. Rasuna Said Kav. 8-9
Jakarta Selatan 12190

Telepon: (021) 57905611 Faksimili: (021) 57905611
Website : www.dgip.go.id

INFORMASI UMUM

Berita Resmi Paten **Nomor 966 Tahun Ke-36** ini berisi segala kegiatan yang berkaitan dengan pengajuan Permintaan Paten ke Kantor Paten dan memuat lembar halaman pertama (front page) dari dokumen Paten.

Daftar Bibliografi yang tertera dalam lembar halaman pertama (front page) adalah sesuai dengan INID Code (Internationally agreed Number of the Identification of Date Code).

Penjelasan **Nomor Kode** pada halaman pertama (front page) Paten adalah sebagai berikut :

(11) : Nomor Dokumen

(20) : Jenis Publikasi (Paten atau Permohonan Paten)

(13) : Pengumuman Paten (pertama)

(19) : Negara dimana tempat diajukan Permohonan Paten

(21) : Nomor Permohonan Paten

(22) : Tanggal Penerimaan Permohonan Paten

(30) : Data Prioritas

(31) : Nomor Prioritas

(32) : Tanggal / Bulan / Tahun diberikan Hak Prioritas

(33) : Negara yang memberikan Hak Prioritas

(43) : Tanggal Pengumuman Permohonan Paten

(51) : International Patent Classification (IPC)

(54) : Judul Invensi

(57) : Abstrak atau Klaim

(71) : Nama dan Alamat yang Mengajukan Permohonan Paten

(72) : Nama Penemu (Inventor)

(74) : Nama dan Alamat Konsultan Paten

(20) RI Permohonan Paten

(19) ID (11) No Pengumuman : 2026/06160 (13) A

(51) I.P.C : B 63J 3/00,F 03D 13/00,H 02S 10/12

(21) No. Permohonan Paten : P00202500721

(22) Tanggal Penerimaan Permohonan Paten :
23 Januari 2025

(30) Data Prioritas :
(31) Nomor (32) Tanggal (33) Negara

(43) Tanggal Pengumuman Paten :
24 Juli 2026

(71) Nama dan Alamat yang Mengajukan Permohonan Paten :
SENTRA HKI UNIVERSITAS PANCASAKTI TEGAL
JL HALMAHERA KM 1 KELURAHAN MINTARAGEN KECAMATAN TEGAL TIMUR KOTA TEGAL JAWA TENGAH 52121 Indonesia

(72) Nama Inventor :
MARIA IMMACULATA RETNO S,ID
ISKHAQ ISKANDAR,ID
PRIMI ARTININGRUM,ID
AGUS WIBOWO,ID
DEWI INDRIASIH,ID
BEI HARIRA IRAWAN,ID
SUSI WATINA SIMANJUNTAK,ID

(74) Nama dan Alamat Konsultan Paten :

(54) Judul Invensi : PERAHU WISATA DENGAN ENERGI ALTERNATIF SEL SURYA

(57) Abstrak :
Invensi ini mengenai Perahu Wisata dengan Energi Alternatif Sel Surya, lebih khusus lagi, lebih khusus lagi, invensi ini 5 berhubungan dengan perahu wisata dengan energi alternatif sel surya yang lebih hemat energi, mengurangi pemakaian bahan bakar solar, dan menjadi sumber energi alternatif untuk peralatan di dalam perahu wisata. Tujuan utama dari invensi ini adalah untuk mengatasi permasalahan yang telah ada 10 sebelumnya khususnya Perahu Wisata dengan Energi Alternatif Sel Surya sesuai dengan invensi ini terdiri dari anjungan perahu.a, badan perahu.b, ruang dan tempat duduk penumpang.c, mesin penggerak perahu dengan bahan bakar solar.d., atap penutup perahu.e, dan panel surya sebagai sumber energi 15 alternatif.f, yang dicirikan dengan keseluruhan badan perahu terbuat dari kayu, atap penutup perahu terbuat dari kayu, panel surya dipasang pada atap penutup perahu, panel kontrol dipasang di bagian dalam perahu, dan perahu digunakan sebagai perahu wisata. Tujuan lain dari invensi ini adalah mengatasi 20 permasalahan yang telah ada sebelumnya khususnya perahu wisata dengan energi alternatif sel surya, yang hemat energi, yang lebih ekonomis, yang dapat menjadi sumber energi alternatif untuk peralatan di dalam perahu wisata.

(20) **RI Permohonan Paten**

(19) **ID** **(11)** **No Pengumuman : 2026/06161** **(13)** **A**

(51) **I.P.C : B 63B 35/44,E 04B 1/00**

(21) **No. Permohonan Paten :** P00202500720

(22) **Tanggal Penerimaan Permohonan Paten :**
23 Januari 2025

(30) **Data Prioritas :**
(31) Nomor (32) Tanggal (33) Negara

(43) **Tanggal Pengumuman Paten :**
24 Juli 2026

(71) **Nama dan Alamat yang Mengajukan Permohonan Paten :**
SENTRA HKI UNIVERSITAS PANCASAKTI TEGAL
JL HALMAHERA KM 1 KELURAHAN MINTARAGEN
KECAMATAN TEGAL TIMUR KOTA TEGAL 52121 Indonesia

(72) **Nama Inventor :**
MARIA IMMACULATA RETNO S,ID
ISKHAQ ISKANDAR,ID
PRIMI ARTININGRUM,ID
AGUS WIBOWO,ID
DEWI INDRIASIH,ID
BEI HARIRA IRAWAN,ID
SUSI WATINA SIMANJUNTAK,ID

(74) **Nama dan Alamat Konsultan Paten :**

(54) **Judul Invensi :** KIOS APUNG RAMAH LINGKUNGAN

(57) **Abstrak :**
Invensi ini mengenai Kios Apung Ramah Lingkungan, lebih khusus lagi, invensi ini berhubungan dengan desain kios apung untuk daerah pantai yang ramah lingkungan dan berkelanjutan. Tujuan utama dari invensi ini adalah untuk mengatasi permasalahan yang telah ada sebelumnya khususnya Kios Apung Ramah 10 Lingkungan, dimana suatu Kios Apung Ramah Lingkungan sesuai dengan invensi ini terdiri dari teras.a,konter penjualan.b, ruangan untuk makan.c, tempat cuci tangan.d., toilet., yang dicirikan dengan dinding yang dibuat dari kayu atau bambu, kolom yang dibuat dari kayu atau bambu, lantai yang dibuat 15 dari kayu atau bambu, struktur penyangga yang terbuat dari papan kayu yang diiikat dan disangga oleh drum plastik setiap jarak 1 meter, dan fondasi yang dibuat dari pipa pralon yang dicor beton. Tujuan lain dari invensi ini adalah mengatasi permasalahan yang telah ada sebelumnya khususnya Kios Apung 20 Ramah Lingkungan yang kuat, tahan air laut, dan awet.

Gambar 5. Perspektif Eksterior dan Perspektif Interior

(20) **RI Permohonan Paten**

(19) **ID** **(11)** **No Pengumuman : 2026/06077** **(13)** **A**

(51) **I.P.C : A 23F 5/02,C 12N 1/14**

(21) **No. Permohonan Paten :** P00202500661

(22) **Tanggal Penerimaan Permohonan Paten :**
22 Januari 2025

(30) **Data Prioritas :**
(31) Nomor (32) Tanggal (33) Negara

(43) **Tanggal Pengumuman Paten :**
23 Juli 2026

(71) **Nama dan Alamat yang Mengajukan Permohonan Paten :**
ALISJAHBANA HALIMAN
Jl. Jambu No.18, RT. 005 RW. 002, Kel. Gondangdia, Kec. Menteng, Jakarta Pusat, DKI Jakarta 10350 Indonesia

(72) **Nama Inventor :**
ALISJAHBANA HALIMAN,ID
NATALIA PANDJAITAN,ID

(74) **Nama dan Alamat Konsultan Paten :**
Lanny Setiawan M.B.A., M.Mgt. MA-LPC., MA-LMFT.
Pacific Patent Multiglobal, DIPO Business Center Lt. 11, Jalan Jend. Gatot Subroto Kav. 51-52, Jakarta Pusat - 10260 Indonesia

(54) **Judul Invensi :** PROSES PEMBUATAN KOPI FERMENTASI DENGAN ASPERGILLUS ORYZAE KARU1838

(57) **Abstrak :**
Pembuatan biji kopi fermentasi yang dilakukan dengan penambahan isolat Aspergillus oryzae KARU1838 dari kakao dengan jumlah koloni kapang terstandarisasi 109 sampai 1011 dalam tiap gram. Proses pembuatan kopi fermentasi dengan pemeramam bersama kapang Aspergillus luchuensis galur KARU1838 dibakukan sehingga didapat kopi fermentasi dengan rasa yang kompleks. Invensi ini juga membakukan tahap pengeringan dalam proses produksi kopi fermentasi menggunakan oven.

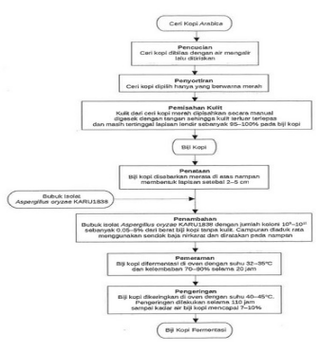

GAMBAR 4

(20) **RI Permohonan Paten**

(19) **ID** **(11)** **No Pengumuman : 2026/06075** **(13) A**

(51) **I.P.C : E 04B 1/58,E 04C 3/07,F 16B 2/00**

(21) **No. Permohonan Paten :** P00202500670

(22) **Tanggal Penerimaan Permohonan Paten :**
22 Januari 2025

(30) **Data Prioritas :**
(31) Nomor (32) Tanggal (33) Negara

(43) **Tanggal Pengumuman Paten :**
23 Juli 2026

(71) **Nama dan Alamat yang Mengajukan Permohonan Paten :**
CHIANG, WEI
13F.-1, No. 57, Fu'an Rd., Xitun Dist., Taichung City 407 Taiwan, Republic of China

(72) **Nama Inventor :**
CHIANG, WEI,TW

(74) **Nama dan Alamat Konsultan Paten :**
Emirsyah Dinar B.Com., M.H.
Gedung Graha Pratama Lantai 15 Jalan MT. Haryono Kavling 15

(54) **Judul Invensi :** STRUKTUR SAMBUNGAN BAJA

(57) **Abstrak :**
Pengungkapan berikut menyediakan struktur sambungan baja yang mencakup setidaknya satu anggota baja vertikal, setidaknya satu anggota baja melintang, setidaknya satu konektor luar, dan setidaknya satu konektor dalam. Konektor luar dan konektor dalam dapat dipasang ke anggota baja vertikal terlebih dahulu sesuai dengan desain struktural sehingga setelah anggota baja vertikal dipasang di atas fondasi, anggota baja melintang dapat dirakit dengan cepat dengan pengoperasian yang disederhanakan dan waktu perakitan yang berkurang. Pengoperasian perakitan yang disederhanakan mudah dan dengan demikian membantu memastikan keselamatan tempat kerja dengan mengurangi risiko operasional di seluruh proses konstruksi, menjadikan pengungkapan ini menguntungkan bagi kenyamanan dan keselamatan konstruksi.

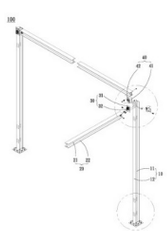

GAMBAR 3

(20) **RI Permohonan Paten**

(19) **ID** **(11)** **No Pengumuman : 2026/06074** **(13) A**

(51) **I.P.C : E 04B 1/04,E 04B 1/00**

(21) **No. Permohonan Paten :** P00202500673

(22) **Tanggal Penerimaan Permohonan Paten :**
22 Januari 2025

(30) **Data Prioritas :**
(31) Nomor (32) Tanggal (33) Negara

(43) **Tanggal Pengumuman Paten :**
23 Juli 2026

(71) **Nama dan Alamat yang Mengajukan Permohonan Paten :**
CHIANG, WEI
13F.-1, No. 57, Fu'an Rd., Xitun Dist., Taichung City 407 Taiwan, Republic of China

(72) **Nama Inventor :**
CHIANG, WEI,TW

(74) **Nama dan Alamat Konsultan Paten :**
Emirsyah Dinar B.Com., M.H.
Gedung Graha Pratama Lantai 15 Jalan MT. Haryono Kavling 15

(54) **Judul Invensi :** DINDING BATA ANTI API JENIS BERTULANG

(57) **Abstrak :**

Peralatan dinding bata anti api jenis bertulang mencakup badan dinding dan rakitan panel. Badan dinding memiliki rakitan dinding pertama yang tersusun vertikal, rakitan dinding kedua yang tersusun melintang, rangka atas, rangka bawah, dan dua rangka lateral. Rakitan dinding pertama dan rakitan dinding kedua dipasang dalam alur gabungan rangka atas dan bawah. Rakitan dinding pertama memiliki bata tahan api pertama dan rel vertikal. Rel vertikal diberi jarak dan dibentuk dengan alur vertikal. Bata anti api pertama disusun secara vertikal dalam alur vertikal. Rakitan dinding kedua memiliki bata anti api kedua dan rel melintang. Rel melintang diberi jarak dan dibentuk dengan alur melintang. Bata tahan api kedua disusun melintang dalam alur melintang. Rakitan panel dipasang pada permukaan yang berlawanan dari rakitan dinding pertama dan rakitan dinding kedua dan menutupi dua sisi badan dinding, masing-masing.

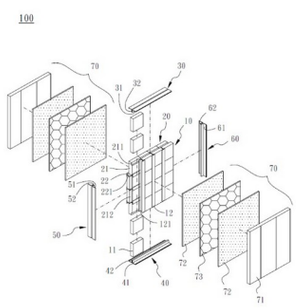

Gambar 2

(20) **RI Permohonan Paten**

(19) **ID** **(11)** **No Pengumuman : 2026/06162** **(13) A**

(51) **I.P.C : F 23G 5/00**

(21) **No. Permohonan Paten :** P00202500719

(22) **Tanggal Penerimaan Permohonan Paten :**
23 Januari 2025

(30) **Data Prioritas :**
(31) Nomor (32) Tanggal (33) Negara

(43) **Tanggal Pengumuman Paten :**
24 Juli 2026

(71) **Nama dan Alamat yang Mengajukan Permohonan Paten :**
SENTRA HKI UNIVERSITAS PANCASAKTI TEGAL
JL. HALMAHERA KM 1 KELURAHAN MINTARAGEN KECAMATAN TEGAL TIMUR KOTA TEGAL JAWA TENGAH 52121 Indonesia

(72) **Nama Inventor :**
MARIA IMMACULATA RETNO S,ID
ISKHAQ ISKANDAR,ID
PRIMI ARTININGRUM,ID
AGUS WIBOWO,ID
DEWI INDRIASIH,ID
BEI HARIRA IRAWAN,ID
SUSI WATINA SIMANJUNTAK,ID

(74) **Nama dan Alamat Konsultan Paten :**

(54) **Judul Invensi :** INSINERATOR SAMPAH TANPA ASAP

(57) **Abstrak :**
Invensi ini mengenai Insinerator Sampah Tanpa Asap, lebih khusus lagi, invensi ini berhubungan dengan desain insinerator sampah tanpa asap yang ramah lingkungan dan menghasilkan air jernih dan air laut suling. Tujuan utama dari invensi ini adalah untuk mengatasi permasalahan yang telah ada sebelumnya 10 khususnya Insinerator Sampah Tanpa Asap sesuai dengan invensi ini terdiri dari badan utama insinerator sampah.a, ketel air.b, blower.c, spray perangkap asap.d., evaporator.e., wadah bahan bakar.f., yang dicirikan dengan badan utama Insinerator sampah terbuat dari bahan lembaran baja, dengan hasil berupa 15 air jernih dan air laut suling. Tujuan lain dari invensi ini adalah mengatasi permasalahan yang telah ada sebelumnya khususnya insinerator sampah tanpa asap yang menghasilkan air jernih dan air laut suling. Tujuan dan manfaat-manfaat yang lain serta pengertian yang 20 lebih lengkap dari invensi berikut ini sebagai perwujudan yang lebih disukai dan akan dijelaskan dengan mengacu pada gambar yang menyertainya.

(20) **RI Permohonan Paten**

(19) **ID** **(11)** **No Pengumuman : 2026/06076** **(13)** **A**

(51) **I.P.C : A 23B 7/00,C 12N 1/14**

(21) **No. Permohonan Paten :** P00202500662

(22) **Tanggal Penerimaan Permohonan Paten :**
22 Januari 2025

(30) **Data Prioritas :**
(31) Nomor (32) Tanggal (33) Negara

(43) **Tanggal Pengumuman Paten :**
23 Juli 2026

(71) **Nama dan Alamat yang Mengajukan Permohonan Paten :**
ALISJAHBANA HALIMAN
Jl. Jambu No. 18, RT. 005 RW. 002, Kel. Gondangdia, Kec. Menteng, Jakarta Pusat, DKI Jakarta 10350 Indonesia

(72) **Nama Inventor :**
ALISJAHBANA HALIMAN,ID
NATALIA PANDJAITAN,ID

(74) **Nama dan Alamat Konsultan Paten :**
Lanny Setiawan M.B.A., M.Mgt. MA-LPC., MA-LMFT.
Pacific Patent Multiglobal DIPO Business Center Lt. 11, Jalan Jend. Gatot Subroto Kav. 51-52, Jakarta Pusat- 10260 Indonesia

(54) **Judul Invensi :** PROSES PEMBUATAN VANILI FERMENTASI DENGAN ASPERGILLUS LUCHUENSIS KARU3838

(57) **Abstrak :**
Pembuatan ranting vanili yang dilakukan dengan penambahan isolat Aspergillus l uchuensis KARU3838 dari vanili dengan jumlah koloni kapang terstandarisasi 109 sampai 1011 dalam tiap gram. Proses pembuatan ranting vanili dengan pemeraman bersama kapang Aspergillus l uchuensis galur KARU3838 dibakukan sehingga didapat ranting vanili dengan kadar vanilin sesuai standar dan rasa alami vanili yang kompleks. Invensi juga membakukan tahap pengeringan dengan oven dalam produksi vanili fermentasi.

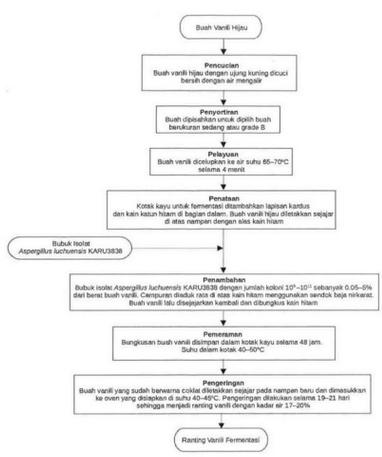

GAMBAR 4

(20) RI Permohonan Paten

(19) ID (11) No Pengumuman : 2026/06037 (13) A

(51) I.P.C : B 03C 1/033,C 02F 1/00

(21) No. Permohonan Paten : P00202500611

(22) Tanggal Penerimaan Permohonan Paten :
21 Januari 2025

(30) Data Prioritas :
(31) Nomor (32) Tanggal (33) Negara

(43) Tanggal Pengumuman Paten :
22 Juli 2026

(71) Nama dan Alamat yang Mengajukan Permohonan Paten :
Direktorat Inovasi dan Kawasan Sains dan Teknologi Universitas Brawijaya
Gedung Layanan Bersama Lantai 2 Universitas Brawijaya, Jl. Veteran Malang 65145, Indonesia Indonesia

(72) Nama Inventor :
Dr. Drs. Sugeng Rianto, M.Sc.,ID
Nadia Riqqah Nurlayla S.Si,ID
Safina Amelia Khansa,ID
Zayed Sulthon,ID
Athoillah Farhan Abshor,ID
Winda Setyaningrum,ID
Drs. Didik Yudianto, M.Si.,ID

(74) Nama dan Alamat Konsultan Paten :

(54) Judul Invensi : SISTEM PEMURNIAN AIR LAUT DARI MIKROPLASTIK UNTUK PRODUKSI GARAM MENGGUNAKAN MEDAN MAGNET, SERAT KELAPA, DAN MINYAK JELANTAH

(57) Abstrak :
Invensi ini memperkenalkan system pemurnian air laut dari mikroplastik yang disebut SEGARA. Sistem ini terdiri dari tiga komponen utama: tangki I dengan medan magnet untuk pemisahan awal mikroplastik, tangki filtrasi dengan serat kelapa, dan tangki adsorpsi dengan limbah minyak goreng. Proses ini dirancang untuk meningkatkan efisiensi pemurnian, mengurangi biaya operasional, dan ramah lingkungan. Dengan teknologi ini, kontaminasi mikroplastik dalam produksi garam dapat dikurangi secara signifikan, sehingga menghasilkan garam yang lebih bersih dan aman untuk dikonsumsi.

6

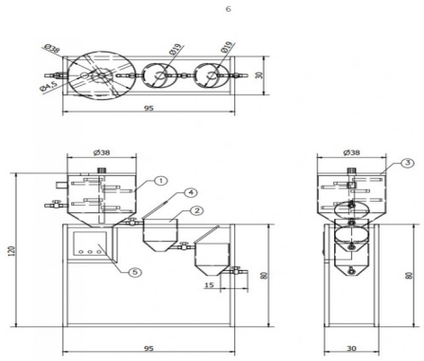

Gambar 1.

(20) RI Permohonan Paten

(19) ID (11) No Pengumuman : 2026/06078 (13) A

(51) I.P.C : E 04H 1/00

(21) No. Permohonan Paten : P00202500655

(22) Tanggal Penerimaan Permohonan Paten :
22 Januari 2025

(30) Data Prioritas :
(31) Nomor (32) Tanggal (33) Negara

(43) Tanggal Pengumuman Paten :
23 Juli 2026

(71) Nama dan Alamat yang Mengajukan Permohonan Paten :
Universitas Sebelas Maret
Lembaga Penelitian dan Pengabdian kepada Masyarakat Gedung Haris Mudjiman Universitas Sebelas Maret Jl. Ir Sutami 36A Kentingan Jebres Surakarta Indonesia

(72) Nama Inventor :
Prof. Dr. techn. Ir. Suyitno, S.T., M.T.,ID
Prof. Ir. Yusep Muslih Purwana, S.T., M.T., Ph.D.,ID
Rendi Ega Tiyasa,ID
Alifia Lutfi Fathimah.,ID

(74) Nama dan Alamat Konsultan Paten :

(54) Judul Invensi : SISTEM SAMBUNGAN DAN METODE PENYAMBUNG RANGKA BANGUNAN MODULAR UNTUK PERAKITAN CEPAT

(57) Abstrak :

Invensi ini mengenai sebuah sistem sambungan dan metode penyambungan rangka bangunan modular yang disediakan untuk memungkinkan perakitan cepat dan kokoh. Sistem ini menggunakan pipa besi hollow dengan berbagai ukuran, di mana pipa hollow yang lebih kecil dimasukkan ke dalam pipa hollow yang lebih besar, menciptakan sambungan presisi dengan toleransi celah minimal. Setiap sambungan, termasuk sambungan lurus, sambungan T, dan sambungan sudut, diperkuat dengan tiga atau empat sekrup yang ditempatkan dalam pola segitiga atau segi empat, untuk memastikan stabilitas dan ketahanan struktural. Ukuran pipa hollow yang digunakan bervariasi dari 50x50x4 mm hingga 100x100x10 mm, dipasangkan dengan pipa yang lebih kecil sesuai dengan desain yang telah ditentukan, dengan kombinasi sekrup berdiameter minimal 10 mm. Metode penyambungan yang diusulkan mencakup langkah-langkah mulai dari persiapan material, pemasangan pipa hollow, penguatan dengan sekrup, hingga pengecekan kualitas sambungan. Sistem ini dirancang untuk mempercepat proses perakitan bangunan modular, sambil memastikan kekokohan dan ketahanan terhadap beban serta getaran. Paten ini menawarkan solusi inovatif untuk industri konstruksi modular, memungkinkan perakitan bangunan yang lebih efisien dan reliable, serta dapat diimplementasikan dalam berbagai skala proyek konstruksi.

(20) **RI Permohonan Paten**

(19) **ID** **(11)** **No Pengumuman : 2026/06072** **(13)** **A**

(51) **I.P.C : C 04B 35/84,C 04B 38/06,E 02D 29/02**

(21) **No. Permohonan Paten :** P00202500690

(22) **Tanggal Penerimaan Permohonan Paten :**
22 Januari 2025

(30) **Data Prioritas :**
(31) Nomor (32) Tanggal (33) Negara

(43) **Tanggal Pengumuman Paten :**
23 Juli 2026

(71) **Nama dan Alamat yang Mengajukan Permohonan Paten :**
CHIANG, WEI
13F.-1, No. 57, Fu'an Rd., Xitun Dist., Taichung City 407 Taiwan, Republic of China

(72) **Nama Inventor :**
CHIANG, WEI,TW

(74) **Nama dan Alamat Konsultan Paten :**
Emirsyah Dinar B.Com., M.H.
Gedung Graha Pratama Lantai 15 Jalan MT. Haryono Kavling 15

(54) **Judul Invensi :** DINDING YANG RINGAN DAN BERLAPIS-LAPIS

(57) **Abstrak :**
Dinding ringan pelindung berlapis-lapis merupakan struktur prafabrikasi yang dimodularisasi. Struktur ini meliputi rangka rangka, sejumlah bata tahan panas, sejumlah lapisan agen antarmuka, lapisan perekat, dan panel komposit. Rangka rangka meliputi dua anggota rangka melintang dan dua anggota rangka vertikal. Bata tahan panas disusun di antara anggota rangka melintang dan anggota rangka vertikal dan dipasang pada alur pemosisian. Lapisan agen antarmuka, lapisan perekat, dan panel komposit menutupi permukaan luar rangka rangka yang telah dirakit dan bata tahan panas secara berurutan dari dalam ke luar, sehingga membentuk struktur berlapis-lapis. Dinding ringan pelindung berlapis-lapis memiliki kekuatan struktural dan tarik yang tinggi serta kinerja tahan api dan insulasi akustik yang sangat baik dan ringan serta dimodularisasi, sehingga mudah dikelola, fungsional, dan cocok untuk bangunan yang memerlukan daya tahan tinggi dan insulasi akustik.

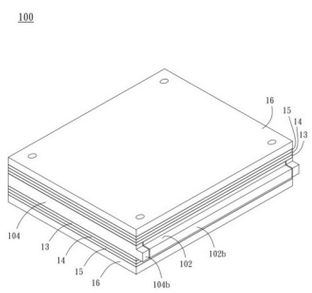

GAMBAR 1

(20) RI Permohonan Paten

(19) ID (11) No Pengumuman : 2026/06025 (13) A

(51) I.P.C : A 01K 1/035,A 01K 1/03,G 01N 33/00

(21) No. Permohonan Paten : P00202500575

(22) Tanggal Penerimaan Permohonan Paten :
20 Januari 2025

(30) Data Prioritas :
(31) Nomor (32) Tanggal (33) Negara

(43) Tanggal Pengumuman Paten :
21 Juli 2026

(71) Nama dan Alamat yang Mengajukan Permohonan Paten :
Universitas Gadjah Mada
Direktorat Penelitian, Gedung Pusat UGM Lantai 3 Sayap Selatan, Bulaksumur, Yogyakarta, Indonesia, 55281 Indonesia

(72) Nama Inventor :
Setyawan Bekti Wibowo,ID
Nur Reza Frendi Pratama,ID
Catur Wardana,ID

(74) Nama dan Alamat Konsultan Paten :

(54) Judul Invensi : KANDANG HEWAN PERCOBAAN DENGAN VENTILASI INDIVIDU DAN SISTEM MONITORING KUALITAS UDARA

(57) Abstrak :

Penemuan ini berkaitan dengan kandang pemeliharaan hewan percobaan, khususnya tikus atau mencit, yang dilengkapi dengan sistem ventilasi individu dan sistem monitoring kualitas udara. Kandang ini dirancang untuk memisahkan individu hewan percobaan selama proses pemeliharaan, sehingga dapat mengurangi risiko penyebaran penyakit antar hewan. Sistem ini mencakup pipa suplai udara yang terhubung dengan kotak kendali dan kandang sehingga udara dalam kandang bisa di kondisikan, serta ventilasi yang dilengkapi dengan filter untuk menyaring udara sebelum disuplai ke dalam kandang dan setelah keluar dari kandang. Dengan demikian, penemuan ini tidak hanya meningkatkan kebersihan dan kesehatan lingkungan pemeliharaan hewan tetapi juga memungkinkan pengelolaan yang lebih baik terhadap kondisi hidup hewan percobaan. Sistem ini juga memungkinkan pembersihan dan perawatan yang mudah, menjaga kebersihan lingkungan pemeliharaan.

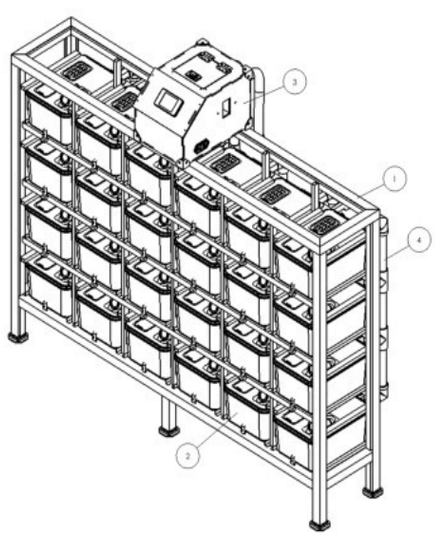

(20) RI Permohonan Paten

(19) ID (11) No Pengumuman : 2026/06163 (13) A

(51) I.P.C : B 63B 35/00,E 03C 1/01,E 03F 5/00

(21) No. Permohonan Paten : P00202500714

(22) Tanggal Penerimaan Permohonan Paten :
23 Januari 2025

(30) Data Prioritas :
(31) Nomor (32) Tanggal (33) Negara

(43) Tanggal Pengumuman Paten :
24 Juli 2026

(71) Nama dan Alamat yang Mengajukan Permohonan Paten :
SENTRA HKI UNIVERSITAS PANCASAKTI TEGAL
JL HALMAHERA KM 1 KELURAHAN MINTARAGEN
KECAMATAN TEGAL TIMUR KOTA TEGAL 52121
Indonesia

(72) Nama Inventor :
MARIA IMMACULATA RETNO S,ID
ISKHAQ ISKANDAR,ID
PRIMI ARTININGRUM,ID
AGUS WIBOWO,ID
DEWI INDRIASIH,ID
BEI HARIRA IRAWAN,ID
SUSI WATINA SIMANJUNTAK,ID

(74) Nama dan Alamat Konsultan Paten :

(54) Judul Invensi : WC APUNG UNTUK DAERAH PANTAI

(57) Abstrak :
Invensi ini mengenai WC Apung untuk Daerah Pantai, lebih khusus lagi, invensi ini berhubungan dengan desain WC apung untuk daerah pantai yang kuat, tahan air laut, dan awet. Tujuan utama dari invensi ini adalah untuk mengatasi permasalahan yang telah ada sebelumnya khususnya WC Apung untuk Daerah Pantai, dimana suatu WC Apung untuk Daerah Pantai sesuai dengan invensi ini terdiri dari closet jongkok atau closet duduk.a,alat penyiram closet.b, keran.c, bio-septic tank.d., wadah penampung air.e., yang ketinggian mengapungnya menyesuaikan ketinggian air laut saat pasang atau surut, yang dicirikan dengan dinding yang dibuat dari bahan tahan air, kolom yang dibuat dari kayu atau bambu, lantai yang dibuat dari tegel keramik, fondasi yang dibuat dari pipa pralon yang dicor beton, dan struktur penyangga lantai yang terdiri dari papan kayu yang diikat dan disangga drum plastik setiap jarak 1 meter. Tujuan lain dari invensi ini adalah mengatasi permasalahan yang telah ada sebelumnya khususnya WC Apung untuk Daerah Pantai yang kuat, tahan air laut, dan awet.

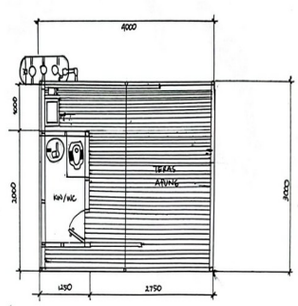

DENAH TOILET & TERAS APUNG
SKALA 1 : 100

(20) RI Permohonan Paten

(19) ID (11) No Pengumuman : 2026/06036 (13) A

(51) I.P.C : C 01B 32/184

(21) No. Permohonan Paten : P00202500618

(22) Tanggal Penerimaan Permohonan Paten :
21 Januari 2025

(30) Data Prioritas :
(31) Nomor (32) Tanggal (33) Negara

(43) Tanggal Pengumuman Paten :
22 Juli 2026

(71) Nama dan Alamat yang Mengajukan Permohonan Paten :
Institut Teknologi Sepuluh Nopember (ITS)
Kampus ITS Sukolilo, Surabaya 60111 Indonesia

(72) Nama Inventor :
Prof. Dr. Darminto, M.Sc.,ID
Retno Asih, M.Si., Ph.D.,ID
Dr. Mochamad Zainuri,ID
Haniffudin Nurdiansah, S.T., M.T.,ID
Antonius Yudhono Dias,ID

(74) Nama dan Alamat Konsultan Paten :

(54) Judul Invensi : PEMBUATAN BIO-GRAFENA DARI BIOMASSA DENGAN SATU- DAN DUA-LANGKAH KARBONISASI

(57) Abstrak :

PEMBUATAN BIO-GRAFENA DARI BIOMASSA DENGAN SATU- DAN DUA-LANGKAH KARBONISASI Invensi ini mengenai suatu metode pembuatan senyawa turunan grafena berbasis biomassa, yang selanjutnya disebut sebagai bio-grafena, melalui metode satu- dan dua-langkah karbonisasi. Pada satu-langkah karbonisasi, biomassa kering dihaluskan dan dikarbonisasi pada suhu 500 – 900 °C selama 3 – 5 jam. Sedangkan pada proses dua-langkah karbonisasi, biomassa kering dikarbonisasi pada suhu rendah hingga terbentuk arang, kemudian arang dihaluskan dan dikarbonisasi kembali pada suhu 500 – 1000 °C selama 3 - 5 jam. Senyawa karbon hasil kedua proses karbonisasi tersebut kemudian dihaluskan, diayak, diultrasonikasi, disaring, dan dikeringkan untuk mendapatkan serbuk bio-grafena. Invensi ini menawarkan metode pembuatan bio-grafena dalam skala besar dengan cara yang lebih sederhana tanpa melibatkan pelarut kimia maupun katalis sehingga dapat menekan biaya produksi, lebih mudah diadaptasi, dan lebih ramah lingkungan. Produk bio-grafena yang dihasilkan dari metode dalam invensi ini memiliki morfologi berupa lembaran dan serpihan tipis, dimana kandungan oksigen dapat divariasi dengan suhu dan lamanya waktu penahanan pada proses karbonisasi.

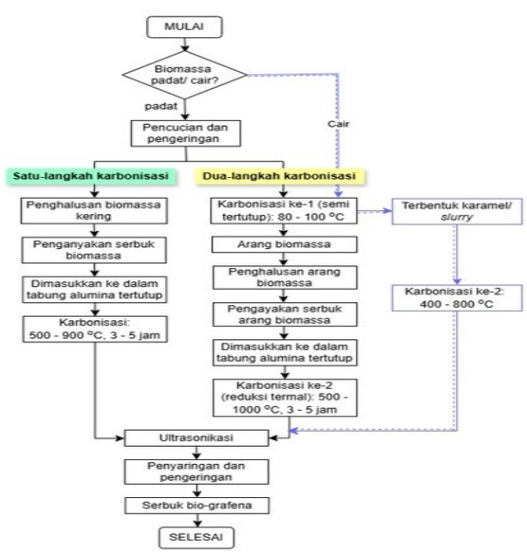

(20) RI Permohonan Paten

(19) ID (11) No Pengumuman : 2026/06073 (13) A

(51) I.P.C : B 23K 11/00,C 21D 1/04,F 26B 3/353,H 02K 13/06

(21) No. Permohonan Paten : P00202500675

(22) Tanggal Penerimaan Permohonan Paten :
22 Januari 2025

(30) Data Prioritas :
(31) Nomor (32) Tanggal (33) Negara

(43) Tanggal Pengumuman Paten :
23 Juli 2026

(71) Nama dan Alamat yang Mengajukan Permohonan Paten :
CHIANG, WEI
13F.-1, No. 57, Fu'an Rd., Xitun Dist., Taichung City 407 Taiwan, Republic of China

(72) Nama Inventor :
CHIANG, WEI,TW

(74) Nama dan Alamat Konsultan Paten :
Emirsyah Dinar B.Com., M.H.
Gedung Graha Pratama Lantai 15 Jalan MT. Haryono Kavling 15

(54) Judul Invensi : STRUKTUR DINDING TAHAN PANAS YANG RINGAN DAN BERKEKUATAN TINGGI

(57) Abstrak :
Struktur dinding tahan panas yang ringan dan berkekuatan tinggi mencakup rakitan rangka rangka, bata tahan panas pertama, bata tahan panas kedua, lapisan agen antarmuka pertama, lapisan perekat, lapisan agen antarmuka kedua, dan panel komposit. Rakitan rangka rangka membingkai bata tahan panas pertama dan bata tahan panas kedua. Pada masing-masing dari dua sisi rakitan rangka rangka, lapisan agen antarmuka pertama, lapisan perekat, lapisan agen antarmuka kedua, dan panel komposit disusun secara berurutan dari dalam ke luar. Struktur dinding tahan panas yang ringan dan berkekuatan tinggi yang dibentuk dengan cara tersebut ringan dan memiliki kekuatan tinggi sekaligus tahan terhadap panas dan menyediakan isolasi akustik. Struktur dinding dapat dibuat terlebih dahulu, sehingga mencapai pemasangan yang cepat dan meningkatkan keselamatan konstruksi.

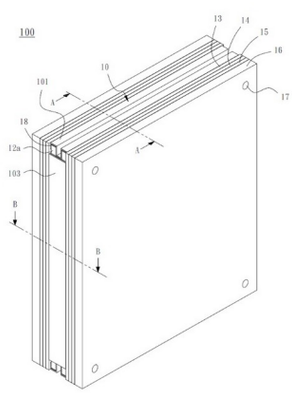

Gambar 1

(20) RI Permohonan Paten

(19) ID (11) No Pengumuman : 2026/06047 (13) A

(51) I.P.C : A 01H 5/08,A 01H 5/00,C 12N 15/82

(21) No. Permohonan Paten : P00202515010

(22) Tanggal Penerimaan Permohonan Paten :
19 Desember 2025

(30) Data Prioritas :
(31) Nomor (32) Tanggal (33) Negara

(43) Tanggal Pengumuman Paten :
22 Juli 2026

(71) Nama dan Alamat yang Mengajukan Permohonan Paten :
Badan Riset dan Inovasi Nasional (BRIN)
Gedung B.J. Habibie, Jl. M.H. Thamrin No. 8 Indonesia

(72) Nama Inventor :

Dr. Aqwin Polosoro, S.Si., M.Sc.,ID
Dr. Kusumawaty Kusumanegara, S.P., M.Agr.Sc.,ID
Dr. Wening Enggarini, S.Si., M.Si.,ID
Muhamad Sabda, S.P., M.Si.,ID
Chotimatul Azmi, S.P., M.Agr.,ID
Dr. Toto Hadiarto, M.Si.,ID
Rikno Harmoko, Ph.D.,ID
Aris Munandar, S.P., M.P.,ID
Buari, S.P.,ID
Atu Ira Kurnia Lisnawati, S.P.,ID
Nurul Arifah, S.P.,ID
Ade Mulyana, S.P., M.Si.,ID

(74) Nama dan Alamat Konsultan Paten :

(54) Judul Invensi : Konstruk Klon Infektif Pepper Yellow Leaf Curl Indonesia Virus Isolat T4meD4 Asal Kabupaten Tasikmalaya sebagai Alat Uji Ketahanan Tanaman terhadap Penyakit Daun Keriting Kuning Cabai

(57) Abstrak :

Tujuan utama invensi ini ialah menyediakan konstruk klon infektif PepYLCIV isolat T4meD4 asal Kabupaten Tasikmalaya. Konstruk klon infektif PepYLCIV isolat T4meD4 asal Kabupaten Tasikmalaya pada invensi ini terdiri atas 1 (satu) pasang konstruk DNA-A dan DNA-B PepYLCIV isolat T4meD4 asal Kabupaten Tasikmalaya yang dapat dimanfaatkan sebagai pengganti inokulasi dengan bantuan serangga vektor kutu kebul. Konstruk DNA-A memiliki komponen-komponen: a. RB T-DNA, b. promotor operon lac, c. gen lacI, d. promotor T3, e. gen lacZ, f. promotor CaMV 35S, g. genom DNA-A dari PepYLCIV isolat T4meD4 asal Kabupaten Tasikmalaya, h. CaMV poly(A) signal, i. LB T-DNA, j. origin of replication from bacterial plasmid pSa, k. aminoglycoside phosphotransferase, dan l. origin of replication. Konstruk DNA-B memiliki komponen-komponen: a. RB T-DNA, b. promotor operon lac, c. gen lacI, d. promotor T3, e. gen lacZ, f. promotor CaMV 35S, g. genom DNA-B dari PepYLCIV isolat T4meD4 asal Kabupaten Tasikmalaya, h. CaMV poly(A) signal, i. LB T-DNA, j. origin of replication from bacterial plasmid pSa, k. aminoglycoside phosphotransferase, dan l. origin of replication. Klon vektor konstruk DNA-A dan DNA-B masing terdiri atas promotor gen (CaMV 35S), sisipan DNA (DNA-A atau DNA-B), dan terminator (CaMV poly(A) signal). Tujuan lain dari invensi ini ialah memudahkan dan mempercepat proses pengujian ketahanan tanaman terhadap PepYLCIV karena tahap perbanyakan dan pemeliharaan serangga vektor tidak perlu dilakukan.

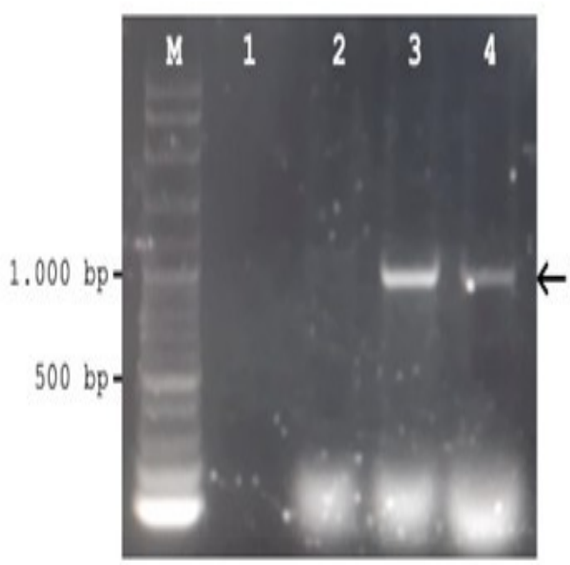

(20) RI Permohonan Paten

(19) ID (11) No Pengumuman : 2026/06022 (13) A

(51) I.P.C : A 61B 5/00,G 06v 40/00,G 16H 40/67,G 16H 50/30

(21) No. Permohonan Paten : P00202514921

(22) Tanggal Penerimaan Permohonan Paten :
18 Desember 2025

(30) Data Prioritas :
(31) Nomor (32) Tanggal (33) Negara

(43) Tanggal Pengumuman Paten :
21 Juli 2026

(71) Nama dan Alamat yang Mengajukan Permohonan Paten :
Badan Riset dan Inovasi Nasional (BRIN)
Gedung B.J. Habibie, Jalan M.H. Thamrin Nomor 8, Jakarta Pusat 10340 Indonesia

(72) Nama Inventor :
Dr. Kencana Sari, SKM., MPH,ID
Yonan Prihhapso S.Si., M.Sc,ID
Dr. Dwi Sisca Kumala Putri, SKM., M.Epid,ID
Irlina Raswanti Irawan, SKM., M.Epid,ID
Muhammad Azzumar S.T., M.T.,ID
Dr. Nur Handayani Utami S.P., M.Gizi,ID

(74) Nama dan Alamat Konsultan Paten :

(54) Judul Invensi : SISTEM PEMANTAUAN AKTIVITAS FISIK, PERILAKU KURANG GERAK, TATAP LAYAR, DAN TIDUR PADA ANAK

(57) Abstrak :
Invensi ini mengenai perangkat, metode, dan sistem untuk mengukur, mengklasifikasikan, dan memantau aktivitas fisik (keaktifan dan sedentary), screen time, dan tidur pada anak melalui penggunaan akselerometer, kamera berbasis artificial inteligence dan sensor cahaya dalam aksesori (wrist band dan pin badge). Tujuan dari invensi ini adalah mengembangkan alat instrument/alat untuk membantu anak mengidentifikasi risiko masalah dengan memantau aktivitas fisik, pola hidup kurang gerak, dan kuantitas atau kualitas tidur anak. Selain itu juga untuk mengembangkan sistem IoT web based yang terhubung dengan istrumen/ alat sehingga yang membantu orang tua/ anak untuk mengetahui hasil monitoring dan pengingat aktivitas fisik, pola hidup kurang gerak, dan kuantitas atau kualitas tidur anak. Invensi ini digunakan sebagai alat pemantauan aktivitas fisik, perilaku kurang gerak (sedentary), dan tidur. Invensi ini menilai perilaku kurang gerak (sedentary) diukur dari aktivitas fisik dan juga waktu tatap layar (screen time).

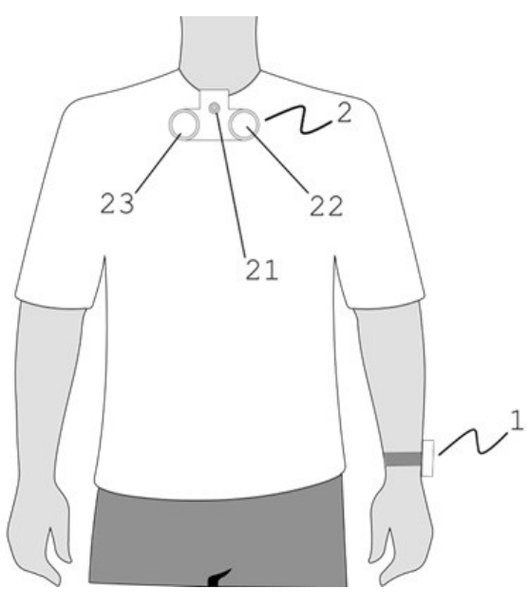

(20) RI Permohonan Paten

(19) ID (11) No Pengumuman : 2026/06024 (13) A

(51) I.P.C : H 02P 29/00,H 02P 6/00

(21) No. Permohonan Paten : P00202514919

(22) Tanggal Penerimaan Permohonan Paten :
18 Desember 2025

(30) Data Prioritas :
(31) Nomor (32) Tanggal (33) Negara

(43) Tanggal Pengumuman Paten :
21 Juli 2026

(71) Nama dan Alamat yang Mengajukan Permohonan Paten :
Badan Riset dan Inovasi Nasional (BRIN)
Gedung B.J. Habibie Jalan M.H. Thamrin Nomor 8
Indonesia

(72) Nama Inventor :

Henry Widodo,ID
Afif Widaryanto,ID
Sigit Arianto,ID
Bayu Sumarno Putro,ID
Tris Handoyo,ID
Fajar Adi Marianto,ID
Riky Alam Ma`arif,ID
Katri Yulianto,ID
Mario Ardhany,ID
Azrizal Akbar,ID

(74) Nama dan Alamat Konsultan Paten :

(54) Judul Invensi : SISTEM IOT DENGAN MQTT DISERTAI PAKET JSON DAN KONTROL PADA MOTOR BLDC MENGGUNAKAN KECERDASAN ARTIFISIAL

(57) Abstrak :

Invensi ini mengenai sistem IoT (Internet of Things) dengan MQTT (Message Queuing Telemetry Transport) disertai paket JSON (Javascript Object Notation) dan kontrol pada motor BLDC (Brushless Direct Current) menggunakan kecerdasan artifisial. Sistem pada invensi ini terdiri dari suatu mikrokontroler, sensor tegangan, sensor arus, sensor suhu, sensor kecepatan RPM, serta motor BLDC yang dihubungkan dengan roda beban, dengan suatu pengendali motor BLDC yang terhubung ke mikrokontroler, komputer edge, dan komputer awan/VPS. Sekumpulan sensor digunakan untuk mendeteksi parameter kerja motor BLDC yang meliputi tegangan, arus tiga fasa, suhu, dan kecepatan putar motor RPM. Mikrokontroler berfungsi membaca data dari sensor-sensor tersebut dan mengirimkannya dalam bentuk paket JSON ke komputer edge. Komputer edge selanjutnya mengirimkan data ke komputer awan/VPS menggunakan protokol MQTT, menerima data masukan berupa nilai kendali kecepatan motor, serta menjalankan algoritma kecerdasan artifisial untuk pengendalian tertutup motor BLDC. Komputer awan/VPS berfungsi sebagai broker MQTT, melakukan hosting sistem pada jaringan global, menampilkan dashboard untuk pemantauan dan pengendalian, serta menyimpan data ke dalam basis data.

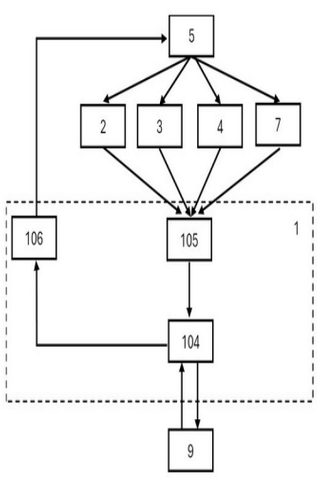

Gambar 1

(20) RI Permohonan Paten

(19) ID (11) No Pengumuman : 2026/06051 (13) A

(51) I.P.C : A 01H 4/00,C 12N 15/82,C 12N 5/04

(21) No. Permohonan Paten : P00202515008

(22) Tanggal Penerimaan Permohonan Paten :
19 Desember 2025

(30) Data Prioritas :
(31) Nomor (32) Tanggal (33) Negara

(43) Tanggal Pengumuman Paten :
22 Juli 2026

(71) Nama dan Alamat yang Mengajukan Permohonan Paten :
Badan Riset dan Inovasi Nasional (BRIN)
Gedung B.JGedung B.J. Habibie, Jl. M.H. Thamrin No. 8. Habibie, Jl. M.H. Thamrin No. 8 Indonesia

(72) Nama Inventor :

Atmitri Sisharmini,ID
Aniversari Apriana,ID
Ragapadmi Purnamaningsih,ID
Bahagiawati Amirhusin,ID
Marcia Bunga Pabendon,ID
Tri Joko Santoso,ID
Rossa Yunita,ID
Muhamad Sabda,ID
Laela Sari,ID
Yustina C. Febrianti Salsinha,ID

(74) Nama dan Alamat Konsultan Paten :

(54) Judul Invensi : Metode sterilisasi dan regenerasi Sorgum secara in vitro dengan menggunakan eksplan embrio muda

(57) Abstrak :
Invensi ini mengungkapkan suatu metode sterilisasi dan regenerasi sorgum secara in vitro dengan menggunakan embrio muda sebagai eksplan dengan 4 tahapan. Metode regenerasi ini bisa diaplikasikan di beberapa varietas sorgum baik yang berwarna (coklat dan merah) maupun sorgum putih. Invensi ini terdiri dari sterilisasi eksplan berupa embrio muda sorgum yang berumur 2-3 minggu setelah antesis, tahap induksi kalus,pembentukan embriosomatik, perkecambahan embrio dan perakaran. Hasil pengujian pada invensi ini menunjukkan dari hasil sterilisasi benih sorgum menghasilkan persentase 90% embrio yang steril, 67% terbentuknya kalus yang dapat beregenerasi dari embrio muda, dan menghasilkan tunas yang beregenerasi melalui jalur embrigenesis somatik dengan rata-rata terbentuknya tunas normal/kalus adalah 4,3. Invensi ini merupakan paten pertama sistem regenerasi sorgum yang menggunakan eksplan embrio muda, dan dapat diaplikasikan baik pada sorgum berwarna (kandungan tanin tinggi) dan sorgum putih. Dengan demikian invensi ini dapat diterapkan secara langsung untuk kegiatan pemuliaan sorgum dengan teknik kultur jaringan melalui somaklonal variasi maupun pemuliaan berbasis bioteknologi (transformasi genetik sorgum).

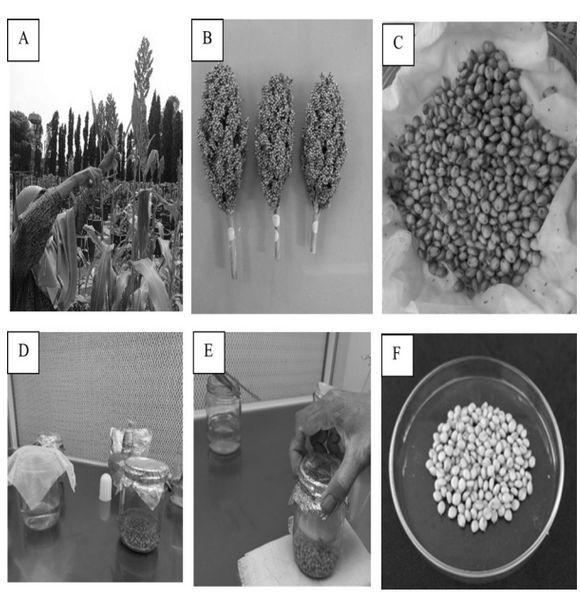

(20) RI Permohonan Paten

(19) ID (11) No Pengumuman : 2026/06079 (13) A

(51) I.P.C : G 06Q 20/38,G 06Q 20/36,G 06Q 20/04

(21) No. Permohonan Paten : P00202515151

(22) Tanggal Penerimaan Permohonan Paten :
22 Desember 2025

(30) Data Prioritas :

(31) Nomor	(32) Tanggal	(33) Negara
10202404127P	31 Desember 2024	SG

(43) Tanggal Pengumuman Paten :
23 Juli 2026

(71) Nama dan Alamat yang Mengajukan Permohonan Paten :
Advanced Nova Technologies (Singapore) Holding Pte. Ltd.
128 Beach Road, #20-01, Guoco Midtown Office, Singapore 189773 Singapore

(72) Nama Inventor :
Jie LIANG,CN
Jinfeng JI,CN
Qiaochu BO,CN
Shiyi ZHU ,CN
Qirui ZHANG,CN
Yang SHEN,CN
Ting WANG,CN
Xiang WANG,CN
Peng LIN,CN
Zhaoyi ZHANG,CN
Jing YANG,CN

(74) Nama dan Alamat Konsultan Paten :
Marolita Setiati
PT SPRUSON FERGUSON INDONESIA, Graha Paramita 3B Floor Zona D Jl. Denpasar Raya Blok D2 Kav.8 Kuningan

(54) Judul Invensi : METODE DAN PERALATAN UNTUK MELAKUKAN KONVERSI PERMINTAAN ANTARA LEMBAGA PENGAKUISISI PEMBAYARAN KARTU DAN DOMPET DIGITAL DAN SISTEM KOMPUTER

(57) Abstrak :
Perwujudan dari spesifikasi ini mengungkapkan metode dan peralatan untuk melakukan konversi permintaan antara lembaga pengakuisisi pembayaran kartu dan dompet digital dan sistem komputer. Metode ini dilakukan oleh sistem pemrosesan dan meliputi: pertama, permintaan pertama diterima dari lembaga pengakuisisi pembayaran kartu, dimana permintaan pertama digunakan untuk meminta pembekuan otorisasi dana dan meliputi ID transaksi dari transaksi yang harus dibayar dan token pertama; selanjutnya, akun pertama di dompet digital pertama yang sesuai dengan token pertama ditentukan; dan kemudian, permintaan kedua, yang meliputi ID transaksi dan akun pertama, dikirim ke dompet digital pertama.

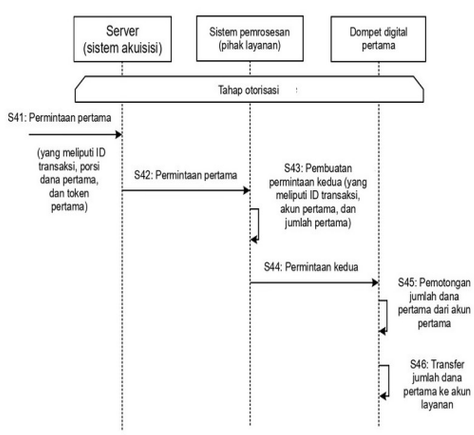

Gambar 4

(20) RI Permohonan Paten

(19) ID (11) No Pengumuman : 2026/06062 (13) A

(51) I.P.C : A 01H 4/00,C 12N 15/82,C 12N 5/04

(21) No. Permohonan Paten : P00202514972

(22) Tanggal Penerimaan Permohonan Paten :
19 Desember 2025

(30) Data Prioritas :
(31) Nomor (32) Tanggal (33) Negara

(43) Tanggal Pengumuman Paten :
22 Juli 2026

(71) Nama dan Alamat yang Mengajukan Permohonan Paten :
Badan Riset dan Inovasi Nasional (BRIN)
Gedung B.J. Habibie, Jl. M.H. Thamrin No. 8 Indonesia

(72) Nama Inventor :
Meynarti Sari Dewi Ibrahim,ID
Raden Roro Sri Hartati,ID
Budi Martono,ID
Edi Wardiana,ID
Rr. Ernawati,ID
Siti Noorrohmah,ID
Laela Sari,ID
Azri Kusuma Dewi,ID

(74) Nama dan Alamat Konsultan Paten :

(54) Judul Invensi : Metode Seleksi In Vitro untuk mendapatkan Kultur Kopi Arabika Toleran Kekeringan Menggunakan Polyethylene Glycol (PEG) 6000

(57) Abstrak :

Invensi ini berhubungan dengan: 1) metode seleksi in vitro menggunakan agen penyeleksi PEG, untuk mendapatkan tunas kopi Arabika hasil perbanyakan somatik embriogenik (SE) yang toleran kekeringan, dan 2) konsentrasi klorofil dan 3)karotenoid daun sebagai indikator tunas mikro kopi arabika toleran kekeringan. Materi seleksi yang digunakan merupakan tunas hasil perbanyakan planlet kopi arabika hasil somatik embriogenik (SE). Tunas kopi arabika diseleksi menggunakan beberapa konsentrasi PEG (0, 5%, 10%, 15%, dan 20%). Lethal Dose consentration 50 (LD 50) dianalisis menggunakan curve fit. Kandungan klorofil a, klorofil b dan klorofil total diukur menggunakan spektrometer. Nilai LD 50 diperoleh pada konsentrasi PEG 19,98 %, dan nilai ini direkomendasikan untuk menyeleksi galur-galur kopi arabika yang toleran kekeringan secara in vitro. Kandungan konsentrasi klorofil a (> 0,44 mg/gram sampel), klorofil b (> 0,16 mg/gram sampel), klorofil total(> 0,60 mg/gram), dan karetonoid (> 1,15 mg/gram sampel) setelah perlakuan seleksi in vitro menggunakan PEG 20% dapat digunakan sebagai indikator galur-galur kopi arabika yang toleran kekeringan.

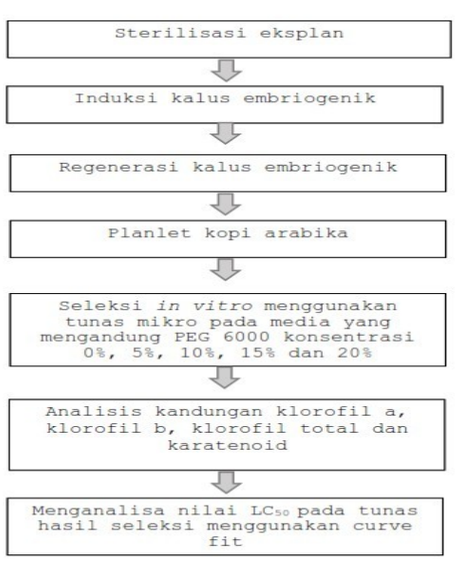

(20) RI Permohonan Paten

(19) ID (11) No Pengumuman : 2026/06027 (13) A

(51) I.P.C : B 60N 3/10,B 60N 3/00,B 60R 7/00

(21) No. Permohonan Paten : P00202507625

(22) Tanggal Penerimaan Permohonan Paten :
13 Agustus 2025

(30) Data Prioritas :

(31) Nomor	(32) Tanggal	(33) Negara
JP2025-008099	20 Januari 2025	JP

(43) Tanggal Pengumuman Paten :
21 Juli 2026

(71) Nama dan Alamat yang Mengajukan Permohonan Paten :
DAIHATSU MOTOR CO., LTD.
1-1, Daihatsucho, Ikeda-shi, Osaka 5638651, Japan
Japan

(72) Nama Inventor :
Yoshifumi TSUCHIDA ,JP

(74) Nama dan Alamat Konsultan Paten :
Ir. Migni Myriasandra Noerhadi, S.H., MIP., MSEL.
PT. BIRO OKTROI ROOSSENO Kantor Taman A-9, Unit A6 & A7 Jl. Dr. Ide Anak Agung Gde Agung (Mega Kuningan) Jakarta 12950, INDONESIA

(54) Judul Invensi : TADAH DAN BODI STRUKTUR TEMPAT GELAS PADA KENDARAAN

(57) Abstrak :
Invensi ini berhubungan dengan suatu tadah (30) yang ditempatkan pada tempat gelas pada kendaraan (20), dimana: tadah (30) tersebut memiliki bentuk tabung yang disediakan sehingga dapat menyediakan struktur vakum; tadah (30) tersebut meliputi permukaan periferal tadah (32) yang memanjang pada arah garis aksial, bagian bukaan (34) yang disediakan pada satu sisi ujung pada arah garis aksial, dan permukaan dudukan (36) yang disediakan pada sisi ujung lainnya pada arah garis aksial dan yang meluas pada arah yang berpotongan dengan arah garis aksial; dan porta penghubung yang menyediakan hubungan antara sisi luar dan sisi dalam disediakan pada setidaknya salah satu dari permukaan dudukan (36) dan permukaan periferal tadah (32).

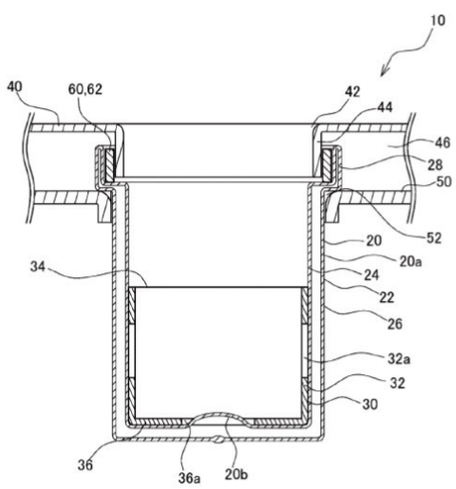

GAMBAR 1

(20) RI Permohonan Paten

(19) ID (11) No Pengumuman : 2026/06197 (13) A

(51) I.P.C : A 61K 38/16,A 61K 39/085,A 61P 31/04

(21) No. Permohonan Paten : P00202515174

(22) Tanggal Penerimaan Permohonan Paten :
22 Desember 2025

(30) Data Prioritas :
(31) Nomor (32) Tanggal (33) Negara

(43) Tanggal Pengumuman Paten :
24 Juli 2026

(71) Nama dan Alamat yang Mengajukan Permohonan Paten :
Universitas Indonesia
Gedung Pusat Administrasi Lantai II, Kampus UI, Depok, Beji, Depok, Jawa Barat Indonesia

(72) Nama Inventor :
Dr. Desak Gede Budi Krisnamurti, S.Farm., Apt, M.Biomed,ID
Prof. Dr. dr. Erni Hernawati Purwaningsih, MS,ID
Dr. drh. Christian Marco Hadi Nugroho, M.Si,ID
Dr. drh. Ryan Septa Kurnia, M.Si,ID
Ns. Muhammad Ade Putra, S.Kep., M.Si,ID

(74) Nama dan Alamat Konsultan Paten :

(54) Judul Invensi : KOMBINASI TOKSOID, STAPHYLOCOCCAL PROTEIN A DAN EKSTRAK ETANOL MENIRAN (PHYLLANTHUS NIRURI LINN.) UNTUK MENINGKATKAN IMUNITAS TERHADAP INFEKSI NECROTIK ENTERITIS PADA UNGGAS

(57) Abstrak :
Invensi ini mengenai kombinasi toksoid, Staphylococcal protein A dan ekstrak etanol meniran (Phyllanthus niruri Linn.) untuk meningkatkan imunitas terhadap infeksi nekrotik enteritis pada unggas. Lebih khusus lagi, invensi ini berhubungan dengan vaksin yang mengandung campuran zat berupa Imunoglobulin G (IgG) antitoksin bakteri Clostridium perfringens dan sel bakteri Staphylococcus aureus strain Cowan I yang memiliki protein A serta kombinasinya dengan toksin inaktif penyebab nekrotik enteritis (NE) pada unggas dan ekstrak etanol meniran. Adapun dalam pemanfaatan vaksinasi injeksi secara intramuscular akan memberikan perlindungan terhadap infeksi nekrotik enteritis melalui pembentukan antibodi spesifik terhadap NE pada unggas.

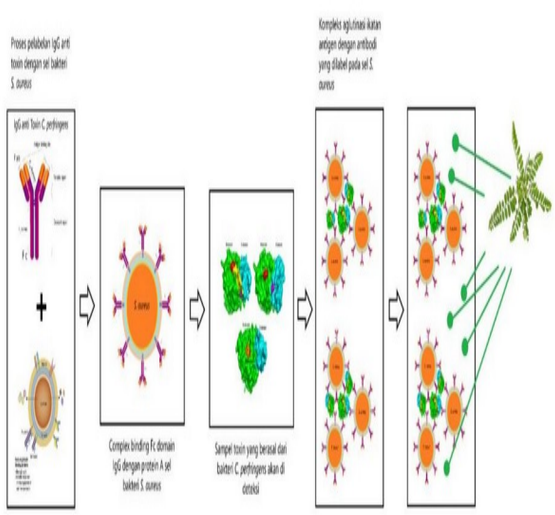

(20) RI Permohonan Paten

(19) ID (11) No Pengumuman : 2026/06021 (13) A

(51) I.P.C : A 61K 8/73,A 61K 8/368,A 61K 8/02,A 61P 17/10

(21) No. Permohonan Paten : P00202514922

(22) Tanggal Penerimaan Permohonan Paten :
18 Desember 2025

(30) Data Prioritas :
(31) Nomor (32) Tanggal (33) Negara

(43) Tanggal Pengumuman Paten :
21 Juli 2026

(71) Nama dan Alamat yang Mengajukan Permohonan Paten :
Badan Riset dan Inovasi Nasional (BRIN)
Gedung B.J. Habibie, Jalan M.H. Thamrin Nomor 8, Jakarta Pusat 10340 Indonesia

(72) Nama Inventor :
Sonita Afrita Purba Siboro,ID
Sabrina Aufar Salma,ID
Rachmat Wijaya,ID
Efwita Astria,ID
Frita Yuliati,ID
Syuhada,ID
Heru Santoso,ID
Bambang Afrinaldi,ID
Nastiti Intan Permata Sari,ID

(74) Nama dan Alamat Konsultan Paten :

(54) Judul Invensi : FORMULA HIDROGEL MENGANDUNG LIGNIN-KITOSAN DAN ASAM SALISILAT UNTUK PATCH ANTI JERAWAT DAN PROSES PEMBUATANNYA

(57) Abstrak :
Invensi ini menyediakan hidrogel berbasis lignin, kitosan, dan agarosa yang terloading asam salisilat untuk patch anti jerawat. Hidrogel dikembangkan dari bahan alami yang ramah lingkungan dan biokompatibel, membentuk matriks gel stabil dengan waktu gelasi cepat melalui pencampuran larutan lignin dan kitosan dengan perbandingan optimal 1:9, penambahan agarosa minimal 10 mg/ml, pemanasan pada suhu 30°C hingga 100°C, dan pendinginan pada suhu 0°C hingga 40°C. Kombinasi lignin sebagai agen antiinflamasi alami, kitosan dengan sifat mukoadhesif dan kemampuan meningkatkan penetrasi bahan aktif ke kulit, serta agarosa sebagai agen gelasi, menghasilkan hidrogel yang mampu melepaskan asam salisilat secara terkendali selama lebih dari 36 jam dalam media air. Struktur berpori hidrogel memungkinkan loading asam salisilat secara efektif, sementara uji antibakteri menunjukkan aktivitas signifikan terhadap Cutibacterium acnes, penyebab jerawat. Hidrogel ini juga memiliki kemampuan swelling baik dan stabilitas fisik terjaga hingga satu bulan tanpa kerusakan signifikan. Proses pembuatan yang sederhana dan tanpa crosslinker kimia berbahaya menjadikan hidrogel ini aman dan nyaman untuk kulit sensitif.

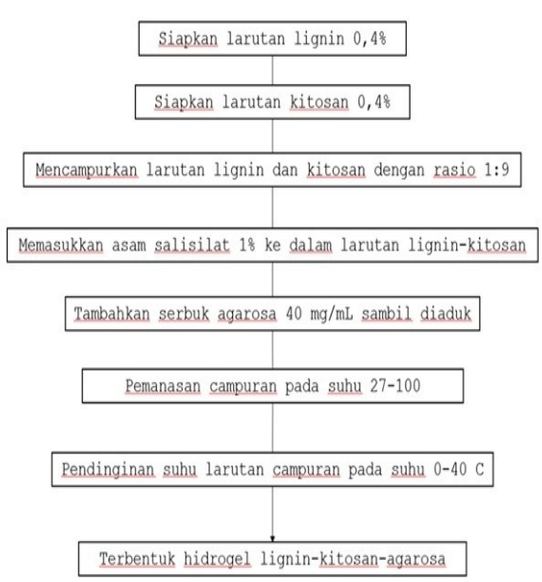

(20) RI Permohonan Paten

(19) ID (11) No Pengumuman : 2026/06052 (13) A

(51) I.P.C : A 61K 36/185,A 61K 36/18,A 61K 36/00

(21) No. Permohonan Paten : P00202515007

(22) Tanggal Penerimaan Permohonan Paten :
19 Desember 2025

(30) Data Prioritas :
(31) Nomor (32) Tanggal (33) Negara

(43) Tanggal Pengumuman Paten :
22 Juli 2026

(71) Nama dan Alamat yang Mengajukan Permohonan Paten :
Badan Riset dan Inovasi Nasional (BRIN)
Gedung B.J. Habibie, Jl. M.H. Thamrin No. 8 Indonesia

(72) Nama Inventor :

Anissa Nofita Sari., S.Si., M.Sc., Ph.D.,ID
Dr. Siti Irma Rahmawati,ID
Peni Ahmadi, Ph.D,ID
Dwi Wahyu Indriani, S,Si., Ph.D.,ID
Naufal Ma'arif, S.Pd,ID
Prof. Widodo, S.Si., M.Si., Ph.D., Med.Sc,ID
Nyaris Indra Kuncoro,ID
Ismat Ishak, S.Pd.,M.Si.,ID
Dr. Wirdatun Nafisah, M.Si,ID
Bianca Jazzmine Sharon Pang,ID
Assyifa Aurellia,ID

(74) Nama dan Alamat Konsultan Paten :

(54) Judul Invensi : Metode Ekstraksi Senyawa Bioaktif Pala (Myristica fragrans) Menggunakan MAE (Microwave Assisted Extraction)

(57) Abstrak :

Invensi ini mengenai metode efektif ekstraksi senyawa bioaktif pala (Myristica fragrans) menggunakan Microwave Assisted Extraction (MAE)dan pelarut etanol 96%. Proses ekstraksi dilakukan pada skala pilot untuk menguji potensi masalah yang mungkin tidak terdeteksi pada skala laboratorium. Bahan baku simplisia berupa biji pala yang diperoleh dari pulau Halmahera Provinsi Maluku Utara, Indonesia dan diekstraksi menggunakan pelarut etanol 96% dengan rasio 1:15 (1 gram bubuk : 15 mL etanol). Ekstraksi dilakukan pada suhu 70°C selama 20 menit menggunakan alat Anton Paar Multiwave PRO 16 SOLV-HF 100. Ekstrak biji pala dianalisis menggunakan Liquid Chromatogram High Resolution Mass Spectrofotometer (LcHRMS) untuk mengkarakterisasi kandungan senyawa bioaktifnya. Metode MAE terbukti efektif dalam meningkatkan efisiensi ekstraksi sehingga menghasilkan ekstrak dengan rendemen sebesar 44%. Berdasarkan hasil pengujian in vitro didapatkan bahwa ekstrak biji pala ini memiliki aktivitas antikanker dengan IC50 1230,01 ppm terhadap sel kanker T47D. Diharapkan invensi ini dapat dijadikan bahan baku obat tradisional dengan bahan tanaman lokal yang memiliki aktivitas sebagai antioksidan dan antikanker.

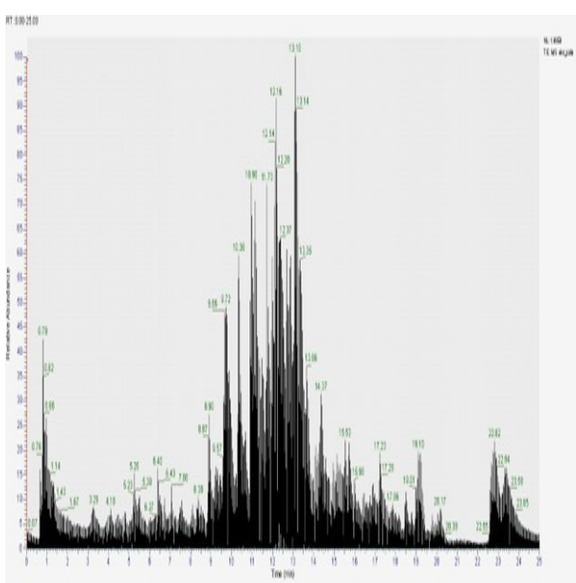

(20) RI Permohonan Paten

(19) ID (11) No Pengumuman : 2026/06060 (13) A

(51) I.P.C : A 01H 5/10,A 01H 1/04,A 01H 1/00

(21) No. Permohonan Paten : P00202514976

(22) Tanggal Penerimaan Permohonan Paten :
19 Desember 2025

(30) Data Prioritas :
(31) Nomor (32) Tanggal (33) Negara

(43) Tanggal Pengumuman Paten :
22 Juli 2026

(71) Nama dan Alamat yang Mengajukan Permohonan Paten :
Badan Riset dan Inovasi Nasional (BRIN)
Gedung B.J. Habibie, Jl. M.H. Thamrin No. 8 Indonesia

(72) Nama Inventor :
Meynarti Sari Dewi Ibrahim,ID
Raden Roro Sri Hartati,ID
Rubiyo,ID

(74) Nama dan Alamat Konsultan Paten :

(54) Judul Invensi : Metode Peningkatan Keragaman Genetik Kopi Arabika Varietas AS2K Menggunakan Mutagen Kimia Ethyl Methane Sulfonate (EMS) dan Identifikasi Keragaman Somaklonalnya

(57) Abstrak :

Invensi ini berhubungan dengan suatu metode untuk meningkatkan keragaman genetik kopi arabika varietas AS2K menggunakan mutagen kimia Ethyl Methane Sulfonate (EMS) dan mengidentifikasi dini keragaman genetik menggunakan marka molekuler SSR. Daun muda kopi arabika digunakan sebagai eksplan. Kalus diinduksi menggunakan media MS yang ditambahkan 2,4-D 4,52 µM, dan 2-iP 19,72 µM 2 lalu di subkultur ke media 2,4-D 4,50 µM, 6-benzil amino purin 17,75 µM. Kalus embriogenik kopi arabika yang dihasilkan direndam dengan larutan EMS pada konsentrasi 0.0 %; 0.2 %; 0.4%; 0.6% dan 0.8% v/v. Kalus kemudian diregenerasikan dan dikecambahkan. Planlet mutan-mutan kopi arabika yang dihasilkan dideteksi keragaaman somaklonalnya menggunakan marka SSR. Nilai Lethal concentration 20 (LC20) kalus kopi arabika berada pada konsentrasi EMS 0,38%, dan LC50 pada konsentrasi EMS 0,65%, sehingga konsentrasi ini dapat direkomendasikan untuk meningkatkan keragamaan genetik kopi arabika varietas AS2K. Hasil molekuler menunjukkan terjadi perubahan pola pita dari planlet yang diberi perlakuan EMS. Primer SSR CMA 198, ssr M312, Primer ssr M329, Primer ssr M428, Primer M363 dan primer EST CS dapat digunakan untuk mendeteksi keragaman somaklonal pada planlet kopi arabika.

(20) RI Permohonan Paten

(19) ID (11) No Pengumuman : 2026/06158 (13) A

(51) I.P.C : G 01V 1/28,G 06N 3/044

(21) No. Permohonan Paten : P00202515124

(22) Tanggal Penerimaan Permohonan Paten :
22 Desember 2025

(30) Data Prioritas :
(31) Nomor (32) Tanggal (33) Negara

(43) Tanggal Pengumuman Paten :
24 Juli 2026

(71) Nama dan Alamat yang Mengajukan Permohonan Paten :
Universitas Indonesia
Gedung Pusat Administrasi Lantai II, Kampus UI, Depok, Beji, Depok, Jawa Barat Indonesia

(72) Nama Inventor :
Benyamin Kusumoputro,ID
Hapsoro Agung Nugroho,ID

(74) Nama dan Alamat Konsultan Paten :

(54) Judul Invensi : METODE PREDIKSI KEJADIAN GEMPA BUMI MENGGUNAKAN MODEL TERTANAM CONVOLUTION-NARX NEURAL NETWORK DENGAN PENDEKATAN ENSEMBLE

(57) Abstrak :
Invensi ini mengenai metode untuk prediksi kejadian gempa bumi menggunakan model tertanam Convolution-NARX Neural Network dengan pendekatan ensemble. Metode ini bertujuan untuk meningkatkan akurasi prediksi gempa bumi dengan menggabungkan Convolutional dan NARX (Nonlinear Autoregressive with Exogenous Inputs) dalam satu model yang tertanam, memanfaatkan data historis gempa bumi untuk analisis yang lebih presisi. Pendekatan ensemble digunakan untuk mengintegrasikan prediksi dari beberapa model, menghasilkan hasil prediksi yang lebih robust dan akurat. Metode ini dirancang untuk mengatasi masalah akurasi rendah dalam prediksi gempa, dengan memperhitungkan kompleksitas temporal data melalui mekanisme delay, parameter Neural Network, dan proses feedback atau closed loop yang membantu meminimalkan kesalahan prediksi. Metode ini juga memungkinkan peningkatan efisiensi pemrosesan data gempa bumi untuk implementasi pada perangkat keras dengan keterbatasan sumber daya. Selain itu, metode ini sangat mendukung peringatan dini yang lebih cepat dan akurat.

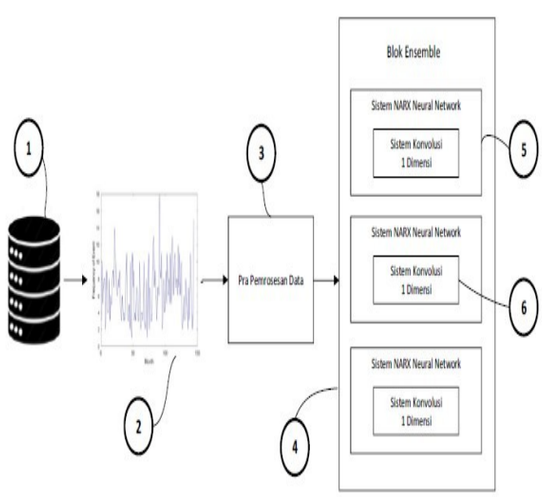

(20) **RI Permohonan Paten**

(19) **ID** **(11)** **No Pengumuman : 2026/06023** **(13)** **A**

(51) **I.P.C : G 01C 21/28,G 01S 19/48,G 06T 7/70**

(21) **No. Permohonan Paten :** P00202514920

(22) **Tanggal Penerimaan Permohonan Paten :**
18 Desember 2025

(30) **Data Prioritas :**
(31) Nomor (32) Tanggal (33) Negara

(43) **Tanggal Pengumuman Paten :**
21 Juli 2026

(71) **Nama dan Alamat yang Mengajukan Permohonan Paten :**
Badan Riset dan Inovasi Nasional (BRIN)
Gedung B.J. Habibie Jalan M.H. Thamrin Nomor 8
Indonesia

(72) **Nama Inventor :**
Vita Susanti,ID
Roni Permana Saputra,ID
Mohd Saiful Azimi Mahmud,MY
Titto Nasrul Syam,ID

(74) **Nama dan Alamat Konsultan Paten :**

(54) **Judul Invensi :** METODE LOKALISASI REAL-TIME KENDARAAN OTONOM BERBASIS FUSI MULTI SENSOR DAN PENANDA VISUAL

(57) **Abstrak :**

Invensi ini mengungkapkan suatu metode lokalisasi real-time untuk kendaraan otonom yang memanfaatkan fusi multi sensor dan penanda visual (fidusial) sebagai referensi absolut. Metode ini mengintegrasikan data dari IMU (Inertial Measurement Unit), GPS (Global Positioning System), serta urutan citra yang ditangkap kamera untuk menghasilkan odometri visual dan mendeteksi penanda fidusial. Setiap penanda fidusial memiliki representasi posisi global berupa koordinat latitude dan longitude yang disimpan pada suatu basis data lokal atau terpusat. Metode ini bekerja melalui pendekatan filter prediktif–korektif, terdiri dari tahap prediksi yang menggabungkan data IMU dan odometri visual untuk memperkirakan perubahan pose kendaraan, serta tahap koreksi yang memperbarui estimasi berdasarkan data GPS dan/atau posisi absolut yang dihitung dari deteksi penanda fidusial. Pembobotan dinamis diterapkan untuk menyesuaikan kontribusi masing-masing sensor sesuai tingkat reliabilitasnya, sehingga metode tetap presisi pada kondisi GPS terdegradasi seperti multipath, urban-canyon, atau lingkungan indoor. Hasil metode berupa estimasi posisi dan orientasi terfusi dalam koordinat global maupun lokal yang dikirimkan secara periodik ke sistem navigasi kendaraan, sehingga memungkinkan navigasi yang akurat, stabil, dan andal pada berbagai kondisi operasi.

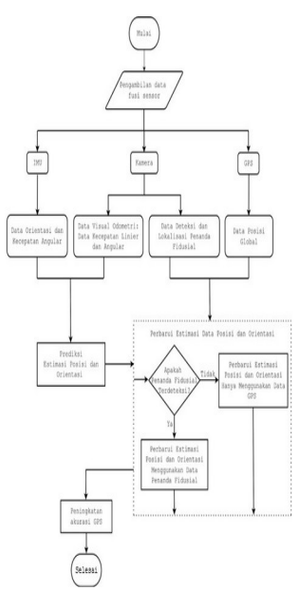

(20) RI Permohonan Paten

(19) ID (11) No Pengumuman : 2026/05972 (13) A

(51) I.P.C : C 12M 1/107,C 12M 1/00

(21) No. Permohonan Paten : P00202514846

(22) Tanggal Penerimaan Permohonan Paten :
18 Desember 2025

(30) Data Prioritas :

(31) Nomor	(32) Tanggal	(33) Negara
114101694	15 Januari 2025	TW
114203842	17 April 2025	TW

(43) Tanggal Pengumuman Paten :
20 Juli 2026

(71) Nama dan Alamat yang Mengajukan Permohonan Paten :
CHANT OIL CO., LTD.
No. 29-1, Ln. 249, Sec. 2, Jhongshan Rd., Shulin Dist., New Taipei City 238 Taiwan, Republic of China

(72) Nama Inventor :

Ming-Jui WANG,TW
Li-Hsueh CHANG,TW
Chia-Chi LIN,TW
Ting-Chun KUO,TW
Po-Hsun CHANG,TW
Shun-Niang CHEN,TW
Yung-Che LU,TW
Wen-Jie CHANG,TW
Guan-Chiun LEE,TW

(74) Nama dan Alamat Konsultan Paten :
Arifia Jauharia Fajra S.T., S.H.
Pondok Indah Office Tower 5, Lantai 19, Kel. Pondok Pinang, Kec. Kebayoran Lama, Kota Jakarta Selatan

(54) Judul Invensi : ALAT FERMENTASI KONSUMSI ENERGI RENDAH, SISTEM FERMENTASI KONSUMSI ENERGI RENDAH DAN METODE FERMENTASI ENERGI RENDAH

(57) Abstrak :

Pengungkapan ini menyediakan suatu sistem fermentasi konsumsi energi rendah dan suatu metode fermentasi. Sistem fermentasi konsumsi energi rendah tersebut meliputi suatu tangki fermentasi, suatu tangki pengumpanan, suatu alat aerasi, suatu poros pengaduk, suatu tangki pengumpanan kaldu fermentasi, sedikitnya satu tangki penambahan dan suatu alat kontrol otomatis. Tangki pengumpanan digandengkan dengan tangki fermentasi. Alat aerasi ditempatkan pada suatu bagian-bawah tangki fermentasi. Poros pengaduk dipasang tegak dalam tangki fermentasi, dan sejumlah bilah pengaduk ditempatkan pada poros pengaduk tersebut. Tangki pengumpanan kaldu fermentasi digandengkan dengan tangki fermentasi. Tangki penambahan digandengkan dengan tangki fermentasi. Alat kontrol otomatis digandengkan dengan tangki pengumpanan, alat aerasi, poros pengaduk, tangki pengumpanan kaldu fermentasi, dan sedikitnya satu tangki penambahan tersebut.

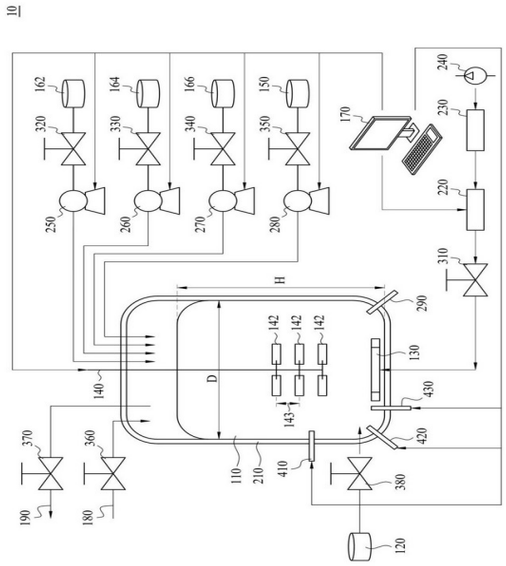

Gambar 1

(20) **RI Permohonan Paten**

(19) **ID** **(11)** **No Pengumuman : 2026/06061** **(13) A**

(51) **I.P.C : A 01K 61/00,G 01N 33/18,G 01N 1/10**

(21) **No. Permohonan Paten :** P00202514974

(22) **Tanggal Penerimaan Permohonan Paten :**
19 Desember 2025

(30) **Data Prioritas :**
(31) Nomor (32) Tanggal (33) Negara

(43) **Tanggal Pengumuman Paten :**
22 Juli 2026

(71) **Nama dan Alamat yang Mengajukan Permohonan Paten :**
Badan Riset dan Inovasi Nasional (BRIN)
Gedung B.J. Habibie, Jl. M.H. Thamrin No. 8, Jakarta Pusat 10340 Indonesia

(72) **Nama Inventor :**

Budi Sulistya,ID
Bondan Suwandi,ID
Sakinah Puspa Anggraeni,ID
Yuki Istianto,ID
Bagus Bhakti Irawan,ID
Christian Wisnu Purnaadi,ID
Nashrullah Taufik,ID
Reza Septiawan,ID
Arief Rufiyanto,ID
Hanifah Dwiyanti,ID
Widar Dwi Gustian,ID
Yoga Prastiya Wibawa,ID
Riky Alam Ma'arif,ID
Rizky Hanifa,ID
Arfan Ridwan Hartawan,ID
Toto Bachtiar Palokoto,ID
Wisnu Sujatmiko,ID
Arif Rahmat Ardiansyah,ID
Fajar Adi Marianto,ID
Ryan Prasetya Utama,ID
I Putu Ananta Yogiswara,ID
Widyanti,ID
Rusna Sunandar,ID

(74) **Nama dan Alamat Konsultan Paten :**

(54) **Judul Invensi :** SISTEM PENGAMBIL SAMPEL AIR OTOMATIS BERBASIS KAMERA UNTUK PEMANTAUAN KONDISI AIR PADA BUDIDAYA IKAN

(57) **Abstrak :**

Invensi ini mengungkap mengenai suatu alat pendeteksi kondisi air sampel otomatis dengan komponen utama pencuplik data gambar menggunakan kamera yang dilengkapi dengan sistem pengisian dan pembuangan air secara otomatis sesuai urutan kerja serta dilengkapi juga dengan sistem pembersih. Invensi ini terdiri dari: bak penampung, pompa air sampel, pompa air bersih, pompa pembuangan,sensor pelampung, motor stepper, mekanisme penggerak sikat, penopang mekanisme penggerak sikat, lead screw, mur T8, penopang penggerak putar sikat, sikat pembersih, driver motor stepper, bearing penggerak posisi sikat, linear shaft, saklar pembatas gerakan penopang mekanisme penggerak sikat, relay elektronik, lantai, lapisan kaca, penopang lensa kamera, mikrokontroler, single board computer, lampu LED neon, dan kamera. Invensi ini memberikan kemudahan serta efisiensi dan akurasi dalam suatu kegiatan pengumpulan data kondisi air, dikarenakan menggunakan kamera sebagai pencuplik gambar kondisi air sampel dan memiliki sistem pembersihan permukaan yang berinteraksi dengan kamera serta pembilasan bak penampung sesuai dengan invensi ini.

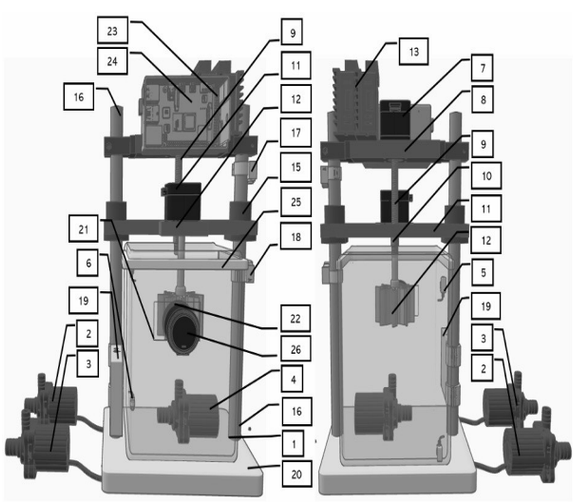

Tampak Depan Tampak Belakang

(20) **RI Permohonan Paten**

(19) **ID** **(11)** **No Pengumuman : 2026/06159** **(13) A**

(51) **I.P.C : A 23L 7/10,A 23L 33/00**

(21) **No. Permohonan Paten :** P00202515123

(22) **Tanggal Penerimaan Permohonan Paten :**
22 Desember 2025

(30) **Data Prioritas :**
(31) Nomor (32) Tanggal (33) Negara

(43) **Tanggal Pengumuman Paten :**
24 Juli 2026

(71) **Nama dan Alamat yang Mengajukan Permohonan Paten :**
Universitas Indonesia
Gedung Pusat Administrasi Lantai II, Kampus UI, Depok, Beji, Depok, Jawa Barat Indonesia

(72) **Nama Inventor :**
Prof. apt. Silvia Surini, M.Pharm.Sc., Ph.D.,ID
Fatimah Azzahra, S.Si.,ID
apt. Roshamur Cahyan Forestrania, M.Sc., Ph.D.,ID

(74) **Nama dan Alamat Konsultan Paten :**

(54) **Judul Invensi :** TEPUNG PREGELATINASI BIJI HANJELI (Coix lacryma-jobi L.) DAN METODE PEMBUATANNYA DENGAN METODE DRUM DRYING SEBAGAI EKSIPIEN BERNUTRISI

(57) **Abstrak :**

Invensi ini berhubungan dengan tepung pregelatinasi biji hanjeli (Coix lacryma-jobi L.) dan metode pembuatannya dengan metode drum drying. Metode pembuatan tepung pregelatinasi biji hanjeli melibatkan optimasi ukuran partikel dan konsentrasi pasta tepung biji hanjeli sehingga diperoleh metode pembuatan tepung pregelatinasi yang optimal. Metode optimal pembuatan tepung pregelatinasi biji hanjeli yaitu dengan menggiling biji hanjeli dan mengayaknya, kemudian mendispersikan tepung biji hanjeli ke dalam air, selanjutnya membuat pasta dengan memasak tepung biji hanjeli, selanjutnya menuangkan pasta pada drum dryer sehingga diperoleh tepung pregelatinasi biji hanjeli. Metode ini menghasilkan tepung pregelatinasi biji hanjeli yang memiliki karakteristik berwarna putih, berbentuk serbuk, memiliki aroma khas hanjeli, dan berasa hambar. Tepung pregelatinasi biji hanjeli juga dicirikan dengan kandungan nutrisi, kadar air < 10%, tipe aliran pseudoplastis, memiliki indeks mengembang yang lebih tinggi dari tepung awalnya, serta tidak terdeteksi cemaran logam berat timbal dan kadmium. Tepung pregelatinasi biji hanjeli dapat dimanfaatkan sebagai eksipien dengan nilai tambah kandungan nutrisi yang baik untuk produk herbal atau nutrasetikal.

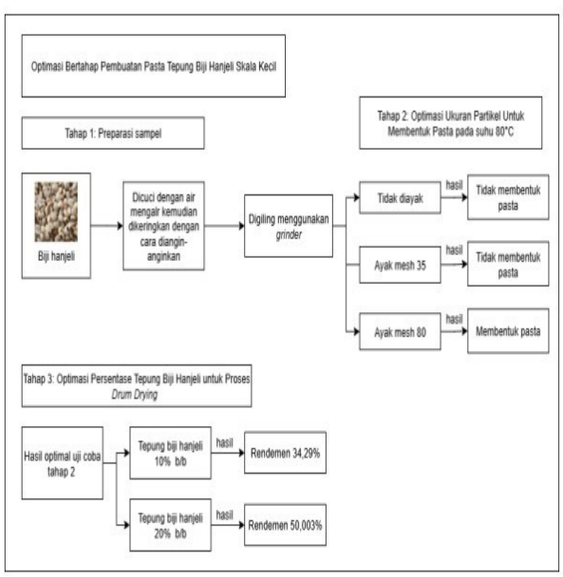

(20) RI Permohonan Paten

(19) ID (11) No Pengumuman : 2026/06014 (13) A

(51) I.P.C : C 01B 25/46,C 01B 25/26,H 01M 4/13

(21) No. Permohonan Paten : P00202504873

(22) Tanggal Penerimaan Permohonan Paten :
21 Februari 2025

(30) Data Prioritas :

(31) Nomor	(32) Tanggal	(33) Negara
10202500160V	20 Januari 2025	SG

(43) Tanggal Pengumuman Paten :
21 Juli 2026

(71) Nama dan Alamat yang Mengajukan Permohonan Paten :
LBM NEW ENERGY (AP) PTE. LTD.
14 ROBINSON ROAD, #12-01/02, FAR EAST FINANCE BUILDING, 048545 SINGAPORE, SINGAPORE Singapore

(72) Nama Inventor :
SHAO, Wei ,CN
SHI, Yingfei,CN
FANG, Jing,CN
CHEN, Maomao,CN
SHI, Junfeng,CN

(74) Nama dan Alamat Konsultan Paten :
Miftahul Hilmi S.H., M.H.
Jakarta Patent Bureau Graha Tirtadi, 1th Floor, Room 106 Jalan Pangeran Antasari No. 18A Cipete Utara

(54) Judul Invensi : METODE PENGOLAHAN BAHAN LITIUM BESI FOSFAT, BAHAN LITIUM BESI FOSFAT DAN PENGGUNAANNYA

(57) Abstrak :
Pengungkapan saat ini berkaitan dengan bidang teknis baterai, dan khususnya pada metode pengolahan bahan litium besi fosfat, bahan litium besi fosfat dan penggunaannya. Metode pengolahan bahan litium besi fosfat mencakup langkah-langkah berikut: (a) melakukan pengolahan penggilingan pada sumber litium, sumber besi, sumber fosfor, sumber karbon, bahan fluks dan pelarut, sehingga menghasilkan bubur campuran, rasio massa total sumber besi dan sumber fosfor terhadap massa bahan fluks adalah 1 : (0,001-0,015); (b) melakukan pengeringan semprot pada bubur campuran, nosel untuk pengeringan semprot termasuk nosel dua fluida, sehingga menghasilkan bahan pertama; dan (c) melakukan pengolahan termal pada material pertama, di mana pengolahan termal tersebut mencakup pengolahan suhu konstan pertama dan pengolahan suhu konstan kedua, suhu T1 dari pengolahan suhu konstan pertama berkisar antara 450°C hingga 650°C, dan suhu T2 dari pengolahan suhu konstan kedua berkisar antara 650°C hingga 850°C. Material litium besi fosfat yang diperoleh dengan metode dalam pengungkapan ini memiliki kerapatan pemadatan yang tinggi, kerapatan keran yang tinggi, kekuatan partikel yang tinggi, luas permukaan spesifik yang sesuai, konduktansi spesifik yang baik, serta kemampuan proses dan kinerja elektrokimia yang sangat baik.

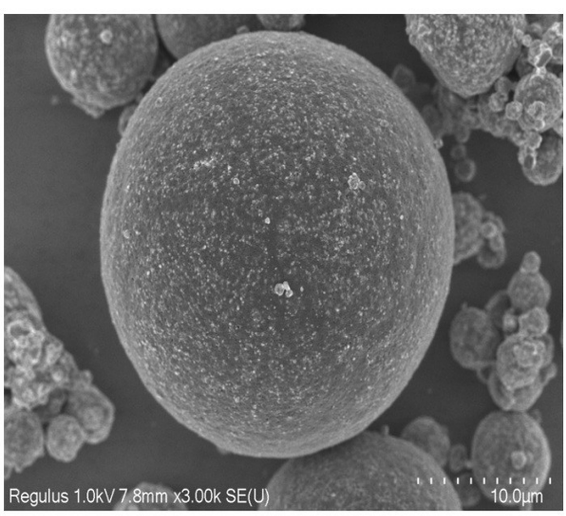

Gambar 1

(20) RI Permohonan Paten

(19) ID (11) No Pengumuman : 2026/06026 (13) A

(51) I.P.C : A 41D 13/12

(21) No. Permohonan Paten : P00202503394

(22) Tanggal Penerimaan Permohonan Paten :
16 April 2025

(30) Data Prioritas :

(31) Nomor	(32) Tanggal	(33) Negara
2025100880067	20 Januari 2025	CN

(43) Tanggal Pengumuman Paten :
21 Juli 2026

(71) Nama dan Alamat yang Mengajukan Permohonan Paten :
ZHENDE MEDICAL CO., LTD.
Gaobei Industrial Zone, Gaobu Town, Yuecheng District, Shaoxing City, Zhejiang 312035 China

(72) Nama Inventor :
Shilong LI,CN
Jianguo LU,CN
Yali ZHANG,CN

(74) Nama dan Alamat Konsultan Paten :
Marodin Sijabat S.H
Adastra An Intellectual Property Firm Epi Walk Building 3 rd Floor Jl. HR Rasuna Said No. 306, Rt 2/Rw 5 Karet Kuningan Setia Budi

(54) Judul Invensi : BAJU BEDAH

(57) Abstrak :
Suatu baju bedah disediakan dalam pengungkapan, yang meliputi suatu bagian depan, suatu lembaran penguat pertama yang terpasang pada sisi dalam bagian depan, dua lengan baju yang disediakan pada kedua sisi bagian depan, dan lembaran penguat kedua yang terpasang pada sisi dalam masing-masing dari dua lengan baju. Sekurang-kurangnya sebagian dari lembaran penguat kedua tersebut merupakan suatu area yang saling tumpang tindih. Baju bedah tersebut ditingkatkan secara signifikan dalam hal ketahanan terhadap permeabilitas mikroba, permeabilitas cairan, kekuatan mekanis, dan sifat hidrofobisitas saat dikenakan, terutama pada jahitan lengan baju, yang secara signifikan meningkatkan permeabilitas cairan dan laju transmisi uap air.

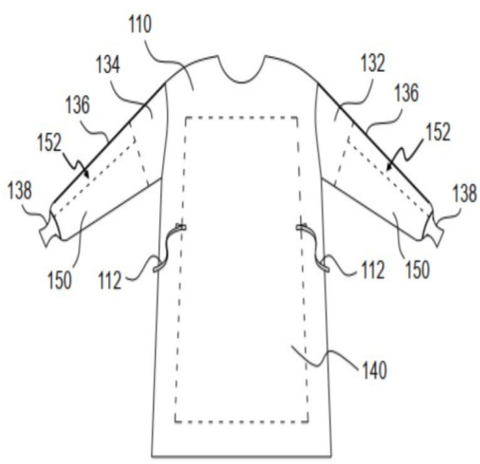

Gambar 1

(20) RI Permohonan Paten

(19) ID (11) No Pengumuman : 2026/06167 (13) A

(51) I.P.C : B 60R 16/033,G 08C 17/00,H 02J 7/00

(21) No. Permohonan Paten : P00202512387

(22) Tanggal Penerimaan Permohonan Paten :
18 November 2025

(30) Data Prioritas :

(31) Nomor	(32) Tanggal	(33) Negara
202541005622	23 Januari 2025	IN

(43) Tanggal Pengumuman Paten :
24 Juli 2026

(71) Nama dan Alamat yang Mengajukan Permohonan Paten :
TVS MOTOR COMPANY LIMITED
TVS Motor Company Limited, “Chaitanya”, No.12 Khader Nawaz Khan Road, Nungambakkam Chennai 600 006 Indonesia

(72) Nama Inventor :
VAIRAMUTHU SATHIYANANTHAM,IN
MAIVEL MURUGAN ,IN
JEEVITHA KRISHNAN,IN
DIPANJAN MAZUMDAR,IN
DATTA RAJARAM SAGARE,IN

(74) Nama dan Alamat Konsultan Paten :
Emirsyah Dinar B.Com., M.H.
Graha Pratama Jl. MT Haryono Kav. 15, Building Lv 15, Kel. Tebet Barat, Kec. Tebet, Kota Jakarta Selatan

(54) Judul Invensi : SISTEM DAN METODE UNTUK MENGOPERASIKAN SATU ATAU LEBIH KOMPONEN LISTRIK DI DALAM KENDARAAN

(57) Abstrak :
Invensi ini berkaitan dengan sistem (100) dan metode (300) untuk mengoperasikan satu atau lebih komponen listrik (106). Sistem (100) tersebut mencakup unit kontrol (102) yang dikonfigurasi untuk menerima satu atau lebih masukan dari satu atau lebih pengguna melalui satu atau lebih perangkat pengguna (108) selama kondisi pengapian kendaraan (10) dimatikan. Lebih lanjut, unit kontrol (102) dikonfigurasi untuk menentukan satu atau lebih parameter perangkat penyimpanan energi (104) kendaraan (10). Lebih lanjut, unit kontrol (102) dikonfigurasi untuk mengoperasikan satu atau lebih komponen listrik (106) yang sesuai dengan satu atau lebih masukan dan satu atau lebih parameter perangkat penyimpanan energi (104). Sistem dan metode ini dikonfigurasi untuk meminimalkan atau mengurangi pengurasan perangkat penyimpanan energi (104) sekaligus mempertahankan pengoperasian satu atau lebih komponen listrik (106).

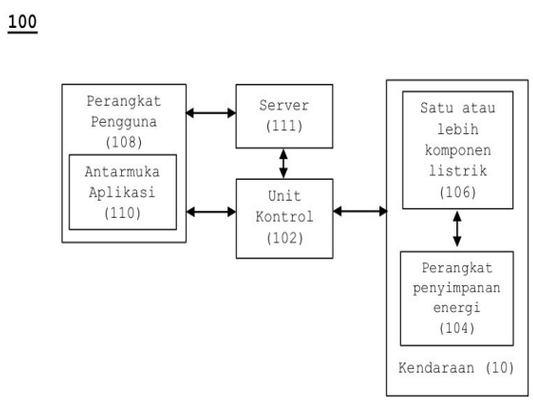

Gambar 1

(20) RI Permohonan Paten

(19) ID (11) No Pengumuman : 2026/06173 (13) A

(51) I.P.C : A 61B 5/087,A 63B 23/18

(21) No. Permohonan Paten : P00202515125

(22) Tanggal Penerimaan Permohonan Paten :
22 Desember 2025

(30) Data Prioritas :
(31) Nomor (32) Tanggal (33) Negara

(43) Tanggal Pengumuman Paten :
24 Juli 2026

(71) Nama dan Alamat yang Mengajukan Permohonan Paten :
Universitas Indonesia
Gedung Pusat Administrasi Lantai II, Kampus UI, Depok, Beji, Depok, Jawa Barat Indonesia

(72) Nama Inventor :
Santun Setiawati,ID
Dessie Wanda,ID
Nur Agustini,ID
Yudan Whulanza,ID
Marisca Aulia,ID
Cosmas Setto Nurdiyantoko,ID
Muhammad Rasyaad Dzaky,ID
Jerry Febrico,ID
Richard Allain Gershwin Adhitya,ID

(74) Nama dan Alamat Konsultan Paten :

(54) Judul Invensi : ALAT LATIHAN NAPAS ANAK PNEUMONIA-SANTUN SERI-2 (ALNAP SS-2)

(57) Abstrak :
Invensi ini mengenai Alat Latihan Napas Anak Pneumonia-Santun Seri-2 (ALNAP SS-2), lebih khusus lagi invensi ini berhubungan dengan alat bantu latihan napas untuk pasien anak penderita pneumonia dengan menggunakan teknik pursed lips breathing (PLB). Invensi memiliki sensor flow meter untuk mengukur besaran aliran udara yang ditiupkan pasien. Invensi dilengkapi dengan layar untuk menampilkan parameter volume udara, aliran udara, dan waktu, serta lampu indikator visual untuk memantau kemajuan latihan napas. Penggunaan mikrokontroler merupakan kontrol daya yang efisien, memberikan solusi efektif untuk meningkatkan kapasitas pernapasan pasien anak secara aman dan nyaman. Invensi mengeluarkan bunyi untuk mempermudah petugas kesehatan dalam memandu latihan napas yang dilakukan oleh anak dan bunyi pujian bila anak dapat menyelesaikan latihan napas sampai tuntas. Cover berwarna cerah dan dihiasi stiker bertema anak untuk menambah kesan ceria dan menarik bagi anak. Invensi mudah dibersihkan dan menerapkan hygienis karena menggunakan selang untuk meniup secara individual.

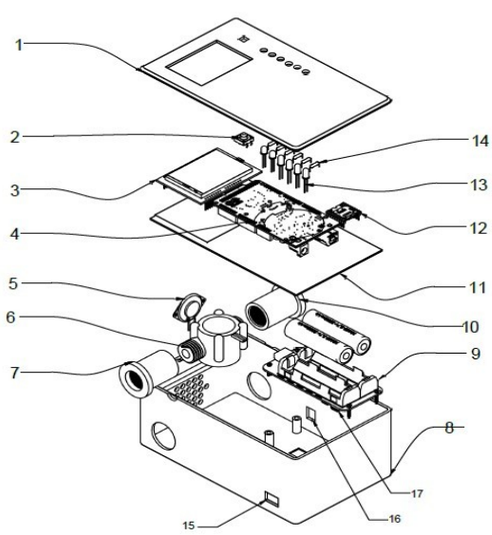

(20) RI Permohonan Paten

(19) ID (11) No Pengumuman : 2026/06048 (13) A

(51) I.P.C : A 61P 31/04,C 07C 69/54,C 07C 67/08

(21) No. Permohonan Paten : P00202515009

(22) Tanggal Penerimaan Permohonan Paten :
19 Desember 2025

(30) Data Prioritas :
(31) Nomor (32) Tanggal (33) Negara

(43) Tanggal Pengumuman Paten :
22 Juli 2026

(71) Nama dan Alamat yang Mengajukan Permohonan Paten :
Badan Riset dan Inovasi Nasional (BRIN)
Gedung B.J. Habibie, Jl. M.H. Thamrin No. 8 Indonesia

(72) Nama Inventor :
Lia Meilawati,ID
Teni Ernawati,ID
Rose Malina Annuur,ID
Zetryana Puteri Tachrim,ID
M.Eka Prastya,ID
Marissa Angelina ,ID
Puspa Dewi Narrij Lotulung,ID
Rika Wulandari,ID
Vera Permatasari,ID

(74) Nama dan Alamat Konsultan Paten :

(54) Judul Invensi : SENYAWA (E)-2-METHOXYPHENYL 3-(3,4-DIHYDROXYPHENYL)ACRYLATE, PROSES SINTESIS DAN AKTIVITAS ANTIBAKTERI YANG DIMILIKINYA

(57) Abstrak :
Senyawa (E)-2-metoksifenil 3-(3,4-dihidroksifenil) akrilat menurut invensi ini berbentuk kristal; berwarna putih; terkarakterisasi FTIR mengandung gugus hidroksil, gugus metoksi, gugus karbonil, ester dan gugus aromatik; dan terkarakterisasi HRMS-MS sebagai ion molekular dengan [M+1]+ yaitu m/z 287,2454 g/mol. Proses sintesis senyawa (E)-2-metoksifenil 3-(3,4-dihidroksifenil) akrilat dilakukan melalui esterifikasi via intermediet asil klorida; menambahkan asam kafeat dengan oksalil klorida; menambahkan guaiacol; mereaksikan pada suhu ruang; melakukan ekstraksi; melakukan pemurnian; memperoleh senyawa; melakukan karakterisasi menguunakan 1H dan 13C NMR, FT-IR dan HRMS-MS. Senyawa (E)-2-metoksifenil 3-(3,4-dihidroksifenil) akrilat menurut invensi ini memiliki aktivitas antibakteri dengan nilai KHM/KBM 0,5/>1; 0,25/0,5; 0,5/1; 0,25/>0,5 mg/mL terhadap bakteri P.aeruginosa; S.aureus; MRSA; dan B.substilis. Senyawa yang diperoleh dapat digunakan sebagai kandidat senyawa antibakteri dalam pengembangan obat atau agen antimikroba.

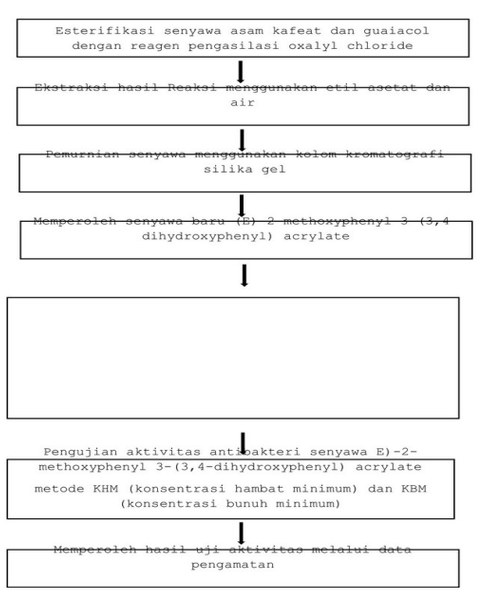

(20) RI Permohonan Paten

(19) ID (11) No Pengumuman : 2026/06041 (13) A

(51) I.P.C : A 61K 31/19,C 07C 51/41,C 07C 67/00

(21) No. Permohonan Paten : P00202515012

(22) Tanggal Penerimaan Permohonan Paten :
19 Desember 2025

(30) Data Prioritas :
(31) Nomor (32) Tanggal (33) Negara

(43) Tanggal Pengumuman Paten :
22 Juli 2026

(71) Nama dan Alamat yang Mengajukan Permohonan Paten :
Badan Riset dan Inovasi Nasional (BRIN)
Gedung B.J. Habibie, Jl. M.H. Thamrin No. 8 Indonesia

(72) Nama Inventor :

Prof. Dr. Andria Agusta,ID
Arif Nurkanto, Ph.D.,ID
Dr. Ahmad Fathoni, M.Si,ID
Muhammad Farrel Ewaldo, S.Si,ID
Kartika Dyah Palupi, M.Med.Sc,ID
Dr. Agus Budiawan Naro Putra, S.Pi, M.Agr,ID
Evana, M.Sc,ID
Masrukhin, M.Si,ID
Danang Waluyo, M.Eng.,ID
Dr. Erwahyuni Endang Prabandari, M.Si,ID
Andriansjah, S.Si., M.Biomed., Ph.D,ID

(74) Nama dan Alamat Konsultan Paten :

(54) Judul Invensi : Proses Produksi Senyawa Asam Saphenat sebagai Bahan Baku Obat Antituberculosis (Anti-TB), Antimalaria, dan Antikanker

(57) Abstrak :

Invensi ini berkaitan dengan proses produksi mencakup kultivasi, ekstraksi, isolasi, dan identifikasi senyawa asam saphenat dari aktinomisetes Streptomyces hyalurumicini strain K22S-13 sebagai antituberkulosis (anti-TB), antimalaria dan antikanker. Sejauh ini, belum terdapat informasi terkait isolasi metabolit sekunder, struktur kimia, kapasitas bioproduksi dan uji bioaktivitas senyawa asam saphenat dari aktinomisetes S. hyalurumicini strain K22S-13 sebagai anti-TB, antimalaria dan antikanker. Karakterisasi struktur berdasarkan NMR 1D dan 2D, dan MS. Kapasitas bioproduksi asam saphenat sekitar 46,0 % (b/b ekstrak). Senyawa asam saphenat bersifat anti-TB melawan M. tuberculosis strain resisten rifampisin berdasarkan uji dengan menggunakan metode resazurin microtiter assay (REMA)dan metode DST-MGIT dengan nilai MIC berturut-turut sebesar 3,0 dan 28,5 µg/mL. Senyawa asam saphenat juga bersifat sebagai antimalaria secara in vitro melawan P. falciparum 3D7 dengan nilai IC50 sebesar 12,73 µg/mL. Aktivitas antimalaria menggunakan studi molecular docking menunjukkan senyawa asam saphenat memiliki energi affinitas sekitar -5,5 s.d -8,4 Kal/mol yang lebih baik dari standar obat dengan target protein tertentu yang mempunyai energi affinitas 3,0 s.d -6,9 Kal/mol. Selain itu, senyawa asam saphenat juga bersifat sebagai antikanker melawan sel MCF-7 (sel kanker payudara) dan anti kanker melawan sel A549 (sel kanker paru-paru) dengan nilai IC50 berturut-turut 43,22 dan 42,79 µg/mL.

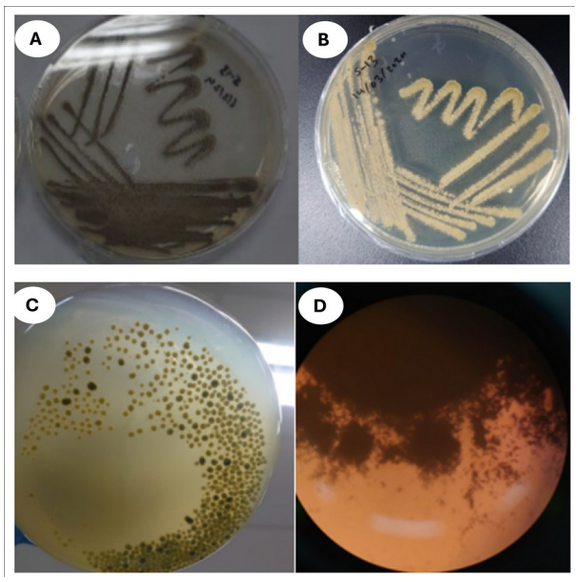

(20) RI Permohonan Paten

(19) ID (11) No Pengumuman : 2026/05976 (13) A

(51) I.P.C : G 01D 21/02,G 01N 33/18,G 06N 20/00

(21) No. Permohonan Paten : P00202514894

(22) Tanggal Penerimaan Permohonan Paten :
18 Desember 2025

(30) Data Prioritas :
(31) Nomor (32) Tanggal (33) Negara

(43) Tanggal Pengumuman Paten :
20 Juli 2026

(71) Nama dan Alamat yang Mengajukan Permohonan Paten :
Badan Riset dan Inovasi Nasional (BRIN)
Gedung B.J. Habibie Jalan M.H. Thamrin Nomor 8
Indonesia

(72) Nama Inventor :
Afdal,ID
Muhammad Iqbal,ID
A'an Johan Wahyudi,ID
Faisal Hamzah,ID
Edwards Taufiqurrahman,ID

(74) Nama dan Alamat Konsultan Paten :

(54) Judul Invensi : SISTEM PELAMPUNG BERBASIS SENSOR MULTILAPIS UNTUK PREDIKSI DINI KEJADIAN HIPOKSIA DI WILAYAH PESISIR MENGGUNAKAN PEMBELAJARAN MESIN

(57) Abstrak :

Invensi ini berupa sistem pelampung berbasis sensor multilapis untuk prediksi dini kejadian hipoksia di wilayah pesisir menggunakan pembelajaran mesin yang terdiri dari: pelampung; panel surya yang dipasang pada bagian atas pelampung sebagai sumber energi utama sistem pelampung; sistem catu daya yang terhubung dengan panel surya dan dilengkapi baterai untuk menyimpan energi serta mendistribusikan daya ke seluruh komponen sistem pelampung; mikrokontroler yang terhubung dengan sistem catu daya dan berfungsi sebagai unit kendali utama untuk pengambilan, pemrosesan awal, dan pengelolaan data; modem GSM yang terhubung dengan mikrokontroler untuk mengirimkan data melalui jaringan seluler ke server cloud; sensor array lapisan permukaan yang dipasang pada kedalaman pertama di bawah permukaan air dan terhubung ke mikrokontroler; sensor array lapisan bawah yang dipasang pada kedalaman kedua yang lebih dalam dibandingkan sensor array lapisan permukaan dan terhubung ke mikrokontroler; server cloud yang menerima data hasil pengukuran dari modem GSM secara tanpa kabel dan menyimpannya pada basis data; dan sistem analisis prediktif berbasis pembelajaran mesin yang terhubung dengan basis data dan dikonfigurasikan untuk memprediksi kemungkinan terjadinya hipoksia berdasarkan data kualitas air; sensor array lapisan permukaan dan sensor array lapisan bawah dikonfigurasikan untuk memperoleh profil vertikal parameter kualitas air guna mendeteksi kejadian hipoksia secara dini.

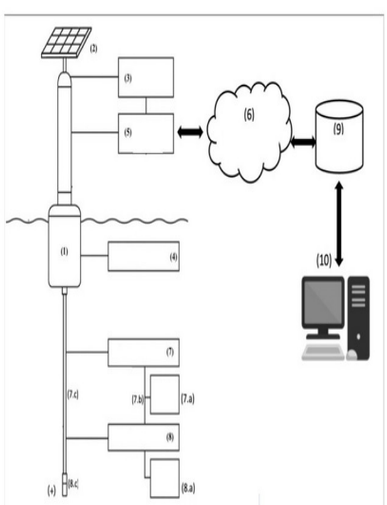

Gambar 1

(20) **RI Permohonan Paten**

(19) **ID** **(11)** **No Pengumuman : 2026/05985** **(13) A**

(51) **I.P.C : A 01H 5/00,C 12N 15/82,C 12N 15/29**

(21) **No. Permohonan Paten :** P00202515069

(22) **Tanggal Penerimaan Permohonan Paten :**
19 Desember 2025

(30) **Data Prioritas :**
(31) Nomor (32) Tanggal (33) Negara

(43) **Tanggal Pengumuman Paten :**
21 Juli 2026

(71) **Nama dan Alamat yang Mengajukan Permohonan Paten :**
Badan Riset dan Inovasi Nasional (BRIN)
Gedung B.J. Habibie, Jl. M.H. Thamrin No. 8 Indonesia

(72) **Nama Inventor :**

Siti Kurniawati,ID
Ahmad Fathoni ,ID
Dwi Setyo Rini,ID
Aniversari Apriana,ID
Agus Rahmat,ID
Sudarsono,ID
Didy Sopandie,ID
Sintho Wahyuning Ardie,ID
Riza Arief Putranto,ID

(74) **Nama dan Alamat Konsultan Paten :**

(54) **Judul Invensi :** KONSTRUKSI VEKTOR BERBASIS PROMOTOR GEN MePSY1 DARI TANAMAN UBI KAYU (Manihot esculenta Crantz) YANG BERPERAN DALAM MENGATUR BIOSINTESIS SENYAWA β-KAROTEN

(57) **Abstrak :**

Invensi ini berkaitan dengan pengembangan sebuah konstruk vektor rekombinan untuk meningkatkan biosintesis senyawa β-karoten pada tanaman sebagai prekursor vitamin A yang sangat dibutuhkan bagi kesehatan manusia. Kami mengembangkan sebuah vektor ekspresi berbasis promotor gen MePSY1 yang diisolasi dari tanaman ubi kayu (Manihot esculenta Crantz). Promotor ini berperan sebagai penggerak utama yang mengendalikan biosintesis senyawa β-karoten. Dalam invensi ini, kaset konstruksi yang mengandung gen MePSY1 berhasil ditransformasikan ke dalam genom tanaman tembakau (Nicotiana tabacum), menghasilkan tanaman transgenik yang mengekspresikan gen tersebut. Analisis ekspresi genetik menggunakan reporter gen GUS menunjukkan bahwa gen MePSY1 berhasil terekspresi secara stabil di berbagai organ tanaman, meliputi daun, batang, dan pembuluh di bagian akar. Hasil ini mengindikasikan bahwa vektor yang dikonstruksi bersifat efektif dalam memfasilitasi ekspresi gen MePSY1 tersebut. Invensi ini juga merupakan salah satu metode biofortifikasi tanaman berbasis bioteknologi terutama untuk pengembangan varietas tanaman baru dengan nutrisi yang ditingkatkan melalui rekayasa genetika pada jalur biosintesis senyawa β-karoten.

```
>pMePSY1
GGATCCACCGCATGTCTCAGATGCAATAATAAAATTCAATGCAATCTTAATTTTTATAAA    60
ATAAGAAGAAACACTCTAATAGTTTTTTTTTTTAAATTAAATATATAAATGTTGGAGTCA   120
TTTTTAACCATTAACTAAAACAATGTCGATGCTTTTTGTAATATGAAAATAATTTTAATT   180
GTTTTATTTTATTGGAGTCAATCCAAGATCAACGAAGGAGTAAGCTTTCATGTCATTCCA   240
ATCCCTTGAGACAAAAATAAAATAAAAAAAAAATAACTTTAACGAGGAAAAGCCATTTTCT   300
TGTTTGAACAAACAAAGAAAATAATAAAAAAACAGATTTAAGTCGATAAATTAAGATATT   360
AGAGAAGAAAAATAAAACGTATATTTTTAATATTTATTAAAATATTAAGTAAATAATATG   420
TAAAAATATTATATATGAATAAAATGATAACTAAGTTTTACTAATTAAAATTTTAAAATC   480
GTTTTAATATATAATATTATTTACTAAACTTGAAAATTAAGTTTATCTTATAATATATAA   540
AAATATATTATAAGAAAACAATAAAATGAAAGGTTTTTTTGGTTTAATTTTATACAATAA   600
AAACATTAATTACAAAGAAAATTAACGTAATTATAAAACACAATAAATGTTTCCAAGTTT   660
TTAAGTAACAAAATCTCAATATGGCATGCTAAAAATGTTACCATTTGGGTGAAAAACTAG   720
CGTAAACGGCACTAGGGTCTCGAAGATTGGAGAGCTTAGTGGCCGTTAGTTTTTTTTTTT   780
ATCCAGTAATTTGAAAATTTGGCTTGATTTATGGGATGCTCCGTTTGAGTGGTTCTAAAA   840
TCTAAACAGCAAAGGGTTTCTGCTTTCTTCTTTCTTATTCTTTTTCTTTTTCTCATTTTC   900
TTTATAATTTTGCCTGTATATTTCATTTTTCTCATACAAACTTTGGAATTTGAGAATATA   960
CAGAAAGGAAAAGCGGTGATAGACAGTTACCGATTCTTCTTCTACCTTTCTTTTTTCATT  1020
TTAGTAGTGGTTGTTTCTGAGGTTGTCTCTCTAATTATCTGTCTATTTCTCTTAATTATA  1080
CTAACTATGGTTATTGGTCTTTTCACAGAGAGCTTACACAGAGCTCCTTTGCTGTTCAAT  1140
CCCCTTGGGAATTGGTCTGTGTTGATTCAGCTTGAATAAAACTGGTGTTCTTTCTGATAT  1200
TTGTATCTAAAGTCGAACTGGTTGAGAAGGACAGACCATGG                     1241
```

(20) RI Permohonan Paten

(19) ID (11) No Pengumuman : 2026/06038 (13) A

(51) I.P.C : A 47J 31/00,A 61N 5/06,F 24D 19/10

(21) No. Permohonan Paten : P00202503679

(22) Tanggal Penerimaan Permohonan Paten :
24 April 2025

(30) Data Prioritas :

(31) Nomor	(32) Tanggal	(33) Negara
PI2025000551	21 Januari 2025	MY

(43) Tanggal Pengumuman Paten :
22 Juli 2026

(71) Nama dan Alamat yang Mengajukan Permohonan Paten :
Tan Chee Yong
NO. 188 JALAN IMPIAN EMAS 58, TAMAN IMPIAN EMAS 81300 SKUDAI JOHOR, MALAYSIA Malaysia

(72) Nama Inventor :
Tan Chee Yong,MY

(74) Nama dan Alamat Konsultan Paten :
Teuku Kemal Hussein S.S.
JL. T NO. 29 RT. 04 RW. 09, KEBON BARU, TEBET

(54) Judul Invensi : RUANG KESEHATAN

(57) Abstrak :
Perwujudan dari invensi ini secara umum berkaitan dengan bidang kesehatan, terapi kesehatan, dan sistem kendali lingkungan. Secara khusus, invensi ini berkaitan dengan ruang kesehatan (1) yang dirancang untuk pemasangan di ruang perumahan atau komersial, yang tidak hanya meningkatkan kesehatan fisik tetapi juga aura pengguna dan rasa kebugaran secara keseluruhan. Invensi ini terutama diterapkan di bidang terapi panas, detoksifikasi, relaksasi, pengembangan aura, dan peningkatan kesehatan secara keseluruhan.

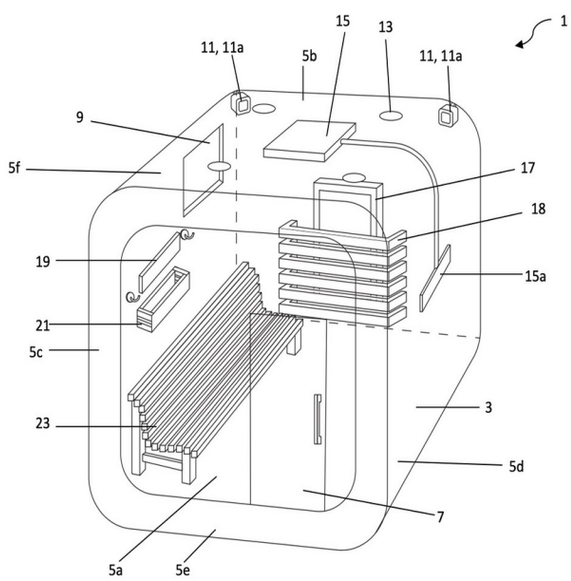

(20) **RI Permohonan Paten**

(19) **ID** **(11)** **No Pengumuman : 2026/06013** **(13) A**

(51) **I.P.C : A 41H 1/02,D 04B 39/08,D 06G 3/02**

(21) **No. Permohonan Paten :** P00202509787

(22) **Tanggal Penerimaan Permohonan Paten :**
02 Oktober 2025

(30) **Data Prioritas :**

(31) Nomor	(32) Tanggal	(33) Negara
202510084824.X	20 Januari 2025	CN
202520130472.2	20 Januari 2025	CN

(43) **Tanggal Pengumuman Paten :**
21 Juli 2026

(71) **Nama dan Alamat yang Mengajukan Permohonan Paten :**
ZHEJIANG JIAZHILI INTELLIGENT TECHNOLOGY CO., LTD.
No. 36 Jiangbei Road, Datang Street, Zhuji City, Zhejiang Province 311800, China China

(72) **Nama Inventor :**
Jinhua Gan,CN
Zhilin Yang,CN
Qinghao Li,CN

(74) **Nama dan Alamat Konsultan Paten :**
Dr. Nadya Prita Gemala Djajadiningrat S.H., M.Hum.
Harvespat IP Services Ruko Fyandhas 110 Kav. B, RT.001/RW.009, Kel. Limo, Kec. Limo, Kota Depok

(54) **Judul Invensi :** RAKITAN RAHANG PENJEPIT UNTUK MEMBALIK KAUS KAKI SERTA PERANGKAT PEMBALIKAN KAUS KAKI

(57) **Abstrak :**

Suatu rakitan rahang penjepit untuk membalik kaus kaki serta perangkat pembalikan kaus kaki disediakan, yang memecahkan masalah teknis sulitnya kaus kaki digerakkan atau dijepit akibat tidak meratanya distribusi gaya pada selongsong oleh rahang penjepit, sehingga mengakibatkan pembalikan dan pelepasan kaus kaki yang memakan waktu dan tenaga. Rakitan rahang penjepit mencakup alas pemasangan, bagian rahang, mekanisme penggerak, dan blok perpindahan. Alas pemasangan ditempatkan di luar selongsong, bagian rahang tersambung secara berputar ke alas pemasangan melalui bodi poros, sedikitnya tiga bagian rahang dipasangkan, dan semua bagian rahang ditempatkan pada sumbu selongsong. Bagian rahang mencakup ujung-ujung penjepitan dan pencungkilan, bodi poros diletakkan antara ujung penjepitan dan ujung pencungkilan, dan bodi poros, ujung penjepitan, dan ujung pencungkilan membentuk struktur tuas. Mekanisme penggerak dapat mendorong bergeraknya ujung pencungkilan yang bersesuaian, sehingga ujung penjepitan berputar mengelilingi komponen poros ke arah aksial dari alas pemasangan, dan kemudian semua ujung penjepitan bekerja-sama untuk menjepit dan menetapkan selongsong. Ketika mekanisme penggerak menarik gaya dorong, bagian rahang dapat berputar kembali ke posisi semula. Rakitan rahang penjepit memiliki struktur yang lebih stabil, sehingga mudah dipindahkan atau dijepit, nyaman digunakan, dan dapat meningkatkan efisiensi kerja pembalikan kaus kaki.

(20) RI Permohonan Paten

(19) ID (11) No Pengumuman : 2026/06012 (13) A

(51) I.P.C : B 26D 1/28,B 26D 1/02,D 06H 7/00

(21) No. Permohonan Paten : P00202509788

(22) Tanggal Penerimaan Permohonan Paten :
02 Oktober 2025

(30) Data Prioritas :

(31) Nomor	(32) Tanggal	(33) Negara
202510084821.6	20 Januari 2025	CN
202520132524.X	20 Januari 2025	CN

(43) Tanggal Pengumuman Paten :
21 Juli 2026

(71) Nama dan Alamat yang Mengajukan Permohonan Paten :
ZHEJIANG JIAZHILI INTELLIGENT TECHNOLOGY CO., LTD.
No. 36 Jiangbei Road, Datang Street, Zhuji City, Zhejiang Province 311800, China China

(72) Nama Inventor :
Jinhua Gan,CN
Zhilin Yang,CN

(74) Nama dan Alamat Konsultan Paten :
Dr. Nadya Prita Gemala Djajadiningrat S.H., M.Hum.
Harvespat IP Services Ruko Fyandhas 110 Kav. B, RT.001/RW.009, Kel. Limo, Kec. Limo, Kota Depok

(54) Judul Invensi : GUNTING PARUH-ELANG DAN PERANGKAT PEMOTONGAN BENANG JAHIT UNTUK MANSET KAIN YANG DIRAJUT MELINGKAR

(57) Abstrak :
Gunting paruh-elang dan perangkat pemotongan benang jahit untuk suatu tepi manset kain yang dirajut melingkar disediakan, yang berkaitan dengan bidang teknis gunting, dan pemecahan masalah teknis dimana suatu mode pemotongan dua bilah yang bergerak saling mendekat untuk merapat rentan menghalangi struktur-struktur eksternal lainnya dan tidak memudahkan pengoperasiannya. Gunting paruh-elang tersebut mencakup suatu alas, suatu penggeser maju-mundur, dan suatu pemotong paruh-elang. Penggeser maju-mundur tersambung secara geser dengan alas tersebut, salah satu ujung penggeser maju-mundur merupakan ujung penggerak, dan pemotong lurus terpasang pada ujung penggeser maju-mundur yang lain. Pemotong paruh-elang tersambung secara berputar ke penggeser maju-mundur melalui batang poros. Ketika mekanisme penggerak atau dorongan manual diberikan pada ujung penggerak, penggeser maju-mundur bergerak linier relatif terhadap alasnya. Pemotong paruh-elang dapat berputar di sekitar batang poros di bawah tarikan penggeser maju-mundur untuk merapat dengan pemotong lurus guna memotong objek target. Gunting paruh-elang dengan struktur ini memiliki kemampuan pemotongan yang kuat. Dengan gerakan linier pemotong lurus dan putaran pemotong paruh-elang, halangan pada struktur eksternal dapat dikurangi, dan pengoperasiannya pun sederhana dan mudah.

(20) RI Permohonan Paten

(19) ID (11) No Pengumuman : 2026/06166 (13) A

(51) I.P.C : C 01D 5/00,C 01D 9/00,H 01M 10/54,H 01M 10/052

(21) No. Permohonan Paten : P00202510381

(22) Tanggal Penerimaan Permohonan Paten :
16 Oktober 2025

(30) Data Prioritas :

(31) Nomor	(32) Tanggal	(33) Negara
114103056	23 Januari 2025	TW

(43) Tanggal Pengumuman Paten :
24 Juli 2026

(71) Nama dan Alamat yang Mengajukan Permohonan Paten :
UWin Nanotech. Co., Ltd.
No. 3, Ln. 12, Yazhou Rd., Tucheng Dist., New Taipei City, Taiwan Taiwan, Republic of China

(72) Nama Inventor :
Hsu, Ching-Hsiang,TW
He, Hsiang-Ying,TW
Chou, Wei-Ling,TW

(74) Nama dan Alamat Konsultan Paten :
Endra Agung Prabawa
WINURISKA, PRABAWA & Partners, Equity Tower, 37th Floor unit D & H, Jl. Jenderal Sudirman Kav. 52-53 (SCBD), Jakarta Selatan 12190, Indonesia

(54) Judul Invensi : ADITIF PELEPASAN MUATAN BATERAI LITIUM DAN PENERAPANNYA

(57) Abstrak :
Aditif pelepasan muatan baterai litium disediakan. Aditif tersebut mencakup 30-50% berat sulfat, 30-50% berat nitrat, dan 10-20% berat karbonat, dan tidak termasuk halogen. Sulfat dipilih dari natrium sulfat, kalium sulfat, magnesium sulfat, dan kombinasinya. Nitrat dipilih dari kalium nitrat, amonium nitrat, kalsium nitrat, dan kombinasinya. Karbonat dipilih dari natrium karbonat, kalium karbonat, amonium karbonat, dan kombinasinya. Aditif pelepasan muatan baterai litium tersebut dicampur dengan air untuk membentuk larutan pelepasan muatan baterai litium. Lebih lanjut lagi, metode untuk melepaskan muatan baterai litium menggunakan larutan pelepasan muatan baterai litium tersebut disediakan.

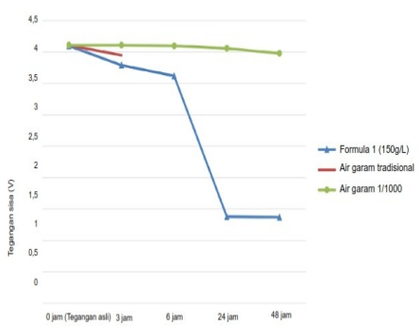

Gambar 1A

(20) RI Permohonan Paten

(19) ID (11) No Pengumuman : 2026/06169 (13) A

(51) I.P.C : C 01B 25/45,H 01M 4/58,H 01M 10/052

(21) No. Permohonan Paten : P00202507455

(22) Tanggal Penerimaan Permohonan Paten :
18 Februari 2025

(30) Data Prioritas :

(31) Nomor	(32) Tanggal	(33) Negara
10202500212P	23 Januari 2025	SG

(43) Tanggal Pengumuman Paten :
24 Juli 2026

(71) Nama dan Alamat yang Mengajukan Permohonan Paten :
LBM NEW ENERGY (AP) PTE. LTD.
14 ROBINSON ROAD, #12-01/02, FAR EAST FINANCE BUILDING, 048545 SINGAPORE, SINGAPORE Singapore

(72) Nama Inventor :
HU, Pinfei ,SG
SHI, Yingfei,SG
SU, Ziyi,SG
SHI, Junfeng ,SG

(74) Nama dan Alamat Konsultan Paten :
Miftahul Hilmi S.H., M.H.
Jakarta Patent Bureau Graha Tirtadi, 1th Floor, Room 106 Jalan Pangeran Antasari No. 18A Cipete Utara

(54) Judul Invensi : BAHAN LITIUM MANGAN BESI FOSFAT DAN METODE PERSIAPANNYA, BAHAN ELEKTRODA POSITIF DAN BATERAI SEKUNDER

(57) Abstrak :
Disediakan bahan litium mangan besi fosfat dan metode persiapannya, bahan elektroda positif, dan baterai sekunder. Metode persiapan untuk bahan litium mangan besi fosfat meliputi langkah-langkah: (a) mencampur larutan pertama yang mengandung sumber litium dan larutan kedua yang mengandung sumber fosfor, dan mengatur pH hingga rentang 6 hingga 9, sehingga menghasilkan larutan campuran, di mana sumber litium mengandung setidaknya satu dari litium karbonat dan litium dihidrogen fosfat; (b) menambahkan larutan ketiga yang mengandung sumber mangan divalen dan sumber besi divalen ke dalam larutan campuran, dan melakukan reaksi isolasi termal pada suhu 90°C hingga 100°C; dan (c) melakukan pemisahan padat-cair pada bahan yang telah mengalami reaksi pada langkah (b), dan mengumpulkan serta mengeringkan padatan, sehingga menghasilkan bahan litium mangan besi fosfat.

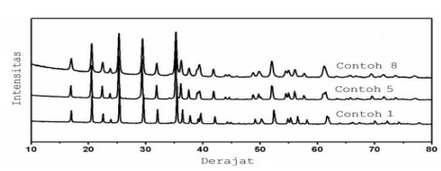

Gambar 2

(20) RI Permohonan Paten

(19) ID (11) No Pengumuman : 2026/06039 (13) A

(51) I.P.C : A 61K 47/68,A 61P 35/00,C 07D 491/22

(21) No. Permohonan Paten : P00202504981

(22) Tanggal Penerimaan Permohonan Paten :
06 November 2023

(30) Data Prioritas :

(31) Nomor	(32) Tanggal	(33) Negara
63/422,517	04 November 2022	US

(43) Tanggal Pengumuman Paten :
22 Juli 2026

(71) Nama dan Alamat yang Mengajukan Permohonan Paten :
ALX ONCOLOGY INC.
323 Allerton Ave, South San Francisco, California 94080 United States of America

(72) Nama Inventor :
PONS, Jaume,US
VRLJIC, Marija,US
STROP, Peter,US
WONG, Janica Cheuk-Ying,US
DAINO-LAIZURE, Hanako,US

(74) Nama dan Alamat Konsultan Paten :
Marolita Setiati
PT SPRUSON FERGUSON INDONESIA, Graha Paramita 3B Floor Zona D Jl. Denpasar Raya Blok D2 Kav.8 Kuningan

(54) Judul Invensi : DERIVATIF EKSATEKAN DAN KONJUGAT OBAT-ANTIBODI DARINYA

(57) Abstrak :
Diungkapkan di sini, sebagian, adalah derivatif eksatekan baru dengan penaut kimia baru yang mencakup moietas yang dapat dibelah katepsin B dan terkonjugasi dengan antibodi target. Dalam perwujudan yang lebih disukai, antibodi tersebut adalah antibodi anti-TROP2, anti-EGFR atau anti-HER2.

GAMBAR 1A

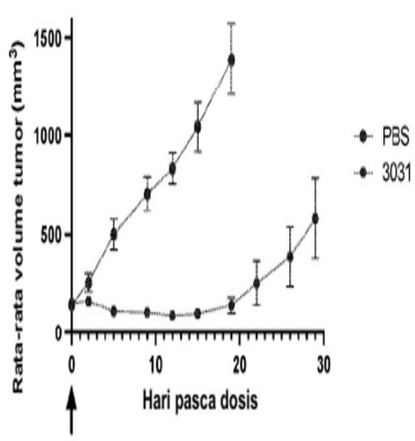

(20) RI Permohonan Paten

(19) ID (11) No Pengumuman : 2026/06164 (13) A

(51) I.P.C : H 01L 21/56,H 01L 23/544,H 01L 23/00

(21) No. Permohonan Paten : P00202503387

(22) Tanggal Penerimaan Permohonan Paten :
16 April 2025

(30) Data Prioritas :

(31) Nomor	(32) Tanggal	(33) Negara
10-2025-0010133	23 Januari 2025	KR

(43) Tanggal Pengumuman Paten :
24 Juli 2026

(71) Nama dan Alamat yang Mengajukan Permohonan Paten :
JMJ Korea Co., Ltd
29, Uigwahak 5-ro, Jang-an-eup, Gijang-gun, Busan, 46034, Republic of Korea Republic of Korea

(72) Nama Inventor :
CHOI, Yun Hwa,KR
Park, Sangdu ,KR
PARK, HoSoub,KR
Lee, JunHo ,KR

(74) Nama dan Alamat Konsultan Paten :
Nadira Resyani Putri S.S.
Graha Pos Indonesia, 5th Floor, Block A, Unit 5A-01 Jalan Banda No. 30, Bandung

(54) Judul Invensi : PAKET SEMIKONDUKTOR DAN METODE PEMBUATANNYA

(57) Abstrak :
Invensi saat ini berkaitan dengan paket semikonduktor dan metode pembuatannya, khususnya, pada paket semikonduktor dan metode pembuatannya yang mana kekuatan sambungan pembuang panas dapat ditingkatkan saat paket tempat pembuang panas terikat didinginkan, dan lebih khusus lagi, mengenai paket semikonduktor dan metode pembuatannya yang mana konduktivitas termal dapat ditingkatkan dengan menggunakan lapisan pola logam yang relatif tipis dan lapisan logam pelepas panas dan efek emisi panas yang terjadi akibat kontak dengan pendingin dapat ditingkatkan dengan menggunakan pembuang panas yang relatif tebal.

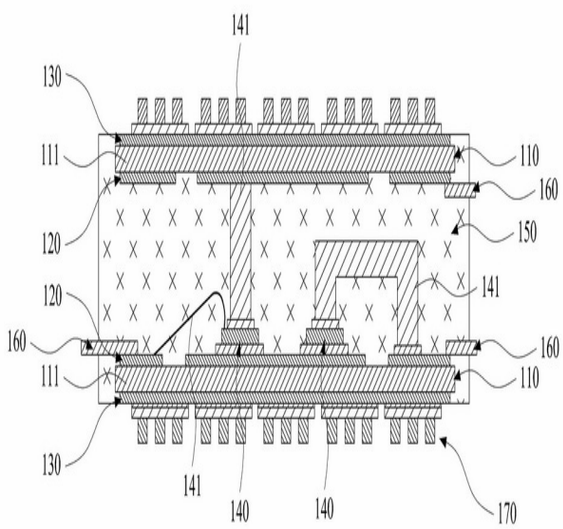

(20) **RI Permohonan Paten**

(19) **ID** **(11)** **No Pengumuman : 2026/05987** **(13) A**

(51) **I.P.C : H 02M 3/335,H 02M 3/157,H 02M 3/156**

(21) **No. Permohonan Paten :** P00202601117

(22) **Tanggal Penerimaan Permohonan Paten :**
03 Februari 2026

(30) **Data Prioritas :**
(31) Nomor (32) Tanggal (33) Negara

(43) **Tanggal Pengumuman Paten :**
21 Juli 2026

(71) **Nama dan Alamat yang Mengajukan Permohonan Paten :**
PT BIMA MANGGALA MANDIRI
MARGONDA ROOF GARDEN, Jl. Margonda Raya No. 42 Ruko Blok A2-A3, Kel. Pancoran Mas, Kec. Pancoran Mas, Kota Depok, Jawa Barat 16431 Indonesia

(72) **Nama Inventor :**
DR.ING. EKO ADHI SETIAWAN,ID
SAMSUL MA'ARIF,ID
MUHAMMAD DAFFA ARYASETYA,ID

(74) **Nama dan Alamat Konsultan Paten :**
Lanny Setiawan M.B.A., M.Mgt. MA-LPC., MA-LMFT.
Pacific Patent Multiglobal, DIPO Business Center Lt. 11, Jalan Jend. Gatot Subroto Kav. 51-52, Jakarta Pusat - 10260 Indonesia

(54) **Judul Invensi :** KONVERTER DAYA DC–DC TERISOLASI DENGAN PENGENDALIAN DIGITAL

(57) **Abstrak :**

Invensi ini berkaitan dengan suatu konverter daya arus searah (DC–DC) terisolasi berfrekuensi tinggi yang berkapasitas hingga 3000 watt, dirancang untuk menaikkan tegangan masukan 48–58 volt DC menjadi tegangan keluaran yang dapat diatur dalam rentang 110 hingga 330 volt DC. Konverter daya DC-DC terisolasi memiliki daya nominal 3000 watt dengan efisiensi maksimum konversi tinggi (>96%). Sementara itu, penggunaan isolasi galvanis penuh antara sumber dan beban serta menggunakan kendali digital yang tertutup dengan algoritma PID yang dimodifikasi untuk beroperasi secara optimal pada beban rendah, menengah, dan tinggi. Konverter daya DC-DC ini memuliki proteksi otomatis terhadap kondisi over-voltage, over-current, dan fault. Sehingga kemampuan algoritma cerdas dengan sistem komunikasi, pengendali digital menentukan keputusan berdasarkan kondisi tegangan dan arus untuk meningkatkan efisiensi, serta mengirimkan dat ke sistem monitoring untuk mengetahui kondisi aktual. Konverter daya ini juga memiliki penurunan tegangan bleeding yang cepat dengan rugi daya yang sangat minimum, rangkaian active bleeder akan terputus ketika konverter menyala dan terhubung ketika konverter mati. Konverter daya dirancang dengan kompak dan modular, cocok untuk aplikasi gardu induk dan sistem industri DC. Selain itu, arsitektur konverter ini memungkinkan integrasi modular secara paralel (N+1) untuk meningkatkan keandalan sistem tanpa mengubah desain dasar rangkaian.

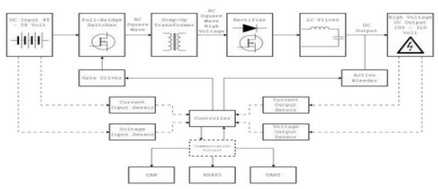

GAMBAR 1

(20) **RI Permohonan Paten**

(19) **ID** **(11)** **No Pengumuman : 2026/05971** **(13) A**

(51) **I.P.C : G 05B 19/418,G 05B 13/04**

(21) **No. Permohonan Paten :** P00202514882

(22) **Tanggal Penerimaan Permohonan Paten :**
18 Desember 2025

(30) **Data Prioritas :**

(31) Nomor	(32) Tanggal	(33) Negara
2024-221853	18 Desember 2024	JP

(43) **Tanggal Pengumuman Paten :**
20 Juli 2026

(71) **Nama dan Alamat yang Mengajukan Permohonan Paten :**
SUMITOMO HEAVY INDUSTRIES, LTD.
1-1, Osaki 2-chome, Shinagawa-ku, Tokyo 141-6025 Japan

(72) **Nama Inventor :**
Naoki YAJIMA,JP
Hirotada FUJII,JP

(74) **Nama dan Alamat Konsultan Paten :**
Januar Ferry S.Si
PT. Hakindah International Gedung Gajah Unit AT Jalan Dr Saharjo No. 111 Tebet

(54) **Judul Invensi :** PERANTI KONTROL, METODE KONTROL, PROGRAM, DAN SISTEM INSTALASI

(57) **Abstrak :**

PERANTI KONTROL, METODE KONTROL, PROGRAM, DAN SISTEM INSTALASI Invensi ini disediakan untuk meningkatkan efisiensi operasi fasilitas instalasi (3). Peranti kontrol (2) menurut suatu aspek dari pengungkapan ini merupakan peranti kontrol (2) dari fasilitas instalasi (3), dan mencakup unit akuisisi (100) yang memperoleh informasi komponen yang terkait dengan komponen target yang mencakup, sehubungan dengan bahan bakar yang digunakan untuk fasilitas instalasi (3), setidaknya salah satu dari kelembapan, komponen alkali, dan komponen berbasis klorin dari bahan bakar sehubungan dengan efluen yang dihasilkan dengan praperlakuan untuk mengurangi komponen target, dan unit kontrol operasi (104) yang mengontrol operasi fasilitas instalasi (3) berdasarkan pada informasi komponen.

Gambar 1

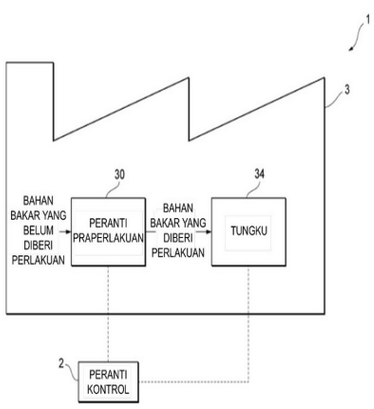

(20) RI Permohonan Paten

(19) ID (11) No Pengumuman : 2026/06165 (13) A

(51) I.P.C : B 60L 53/53,H 01M 50/289,H 01M 50/258,H 01M 50/204

(21) No. Permohonan Paten : P00202507624

(22) Tanggal Penerimaan Permohonan Paten :
13 Agustus 2025

(30) Data Prioritas :

(31) Nomor	(32) Tanggal	(33) Negara
JP2025-010118	23 Januari 2025	JP

(43) Tanggal Pengumuman Paten :
24 Juli 2026

(71) Nama dan Alamat yang Mengajukan Permohonan Paten :
DAIHATSU MOTOR CO., LTD.
1-1, Daihatsucho, Ikeda-shi, Osaka 5638651 Japan
Japan

(72) Nama Inventor :
Yuji ENDO,JP

(74) Nama dan Alamat Konsultan Paten :
Ir. Migni Myriasandra Noerhadi, S.H., MIP., MSEL.
PT. BIRO OKTROI ROOSSENO Kantor Taman A-9, Unit A6 & A7 Jl. Dr. Ide Anak Agung Gde Agung (Mega Kuningan) Jakarta 12950, INDONESIA

(54) Judul Invensi : PAKET BATERAI

(57) Abstrak :
Invensi ini menyediakan suatu paket baterai (10) yang meliputi sepasang pelat penahan (12) yang menyisipkan dan menahan sejumlah sel baterai yang ditumpuk (20) dari sisi kiri dan kanan pada arah (arah lebar (W)) yang tegak lurus terhadap arah penumpukan, sedikitnya salah satu pelat penahan (12) yang memiliki bagian perpanjangan (12A) yang membentang di sepanjang arah penumpukan, dan selubung (14) yang dilengkapi dengan bagian penampung yang menampung sel baterai (20), bagian pemasangan pas (14B) yang akan dipasang pas ke bagian perpanjangan (12A) yang dibentuk di dalam selubung (14).

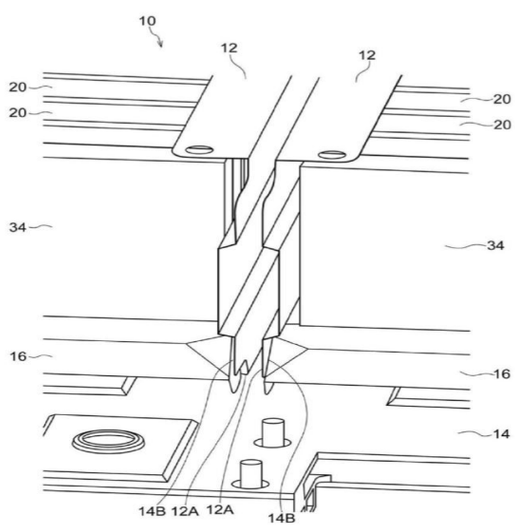

GAMBAR 5

(20) RI Permohonan Paten

(19) ID (11) No Pengumuman : 2026/05978 (13) A

(51) I.P.C : C 22B 3/16,C 22B 3/04,C 22B 11/00

(21) No. Permohonan Paten : P00202514892

(22) Tanggal Penerimaan Permohonan Paten :
18 Desember 2025

(30) Data Prioritas :
(31) Nomor (32) Tanggal (33) Negara

(43) Tanggal Pengumuman Paten :
20 Juli 2026

(71) Nama dan Alamat yang Mengajukan Permohonan Paten :
Badan Riset dan Inovasi Nasional (BRIN)
Gedung B.J. Habibie Jalan M.H. Thamrin Nomor 8
Indonesia

(72) Nama Inventor :
Abdul Hapid,ID
Adji Kawigraha,ID
Nur Ikhwani,ID
Nur Vita Permatasari,ID
Mahfud,ID
Siti Zullaikah,ID

(74) Nama dan Alamat Konsultan Paten :

(54) Judul Invensi : PELINDIAN BERBANTUAN GELOMBANG MIKRO UNTUK EKSTRAKSI EMAS DARI BIJIH EMAS DENGAN MENGGUNAKAN OKSIDATOR IODIN DAN PELARUT TIPE DEEP EUTECTIC SOLVENT YANG RAMAH LINGKUNGAN

(57) Abstrak :
Invensi ini berhubungan dengan pelindian untuk ekstraksi emas. Invensi ini berupa suatu metode pelindian berbantuan gelombang mikro untuk ekstraksi emas dari bijih emas dengan menggunakan oksidator iodin dan pelarut tipe deep eutectic solvent yang ramah lingkungan, yang terdiri dari tahapan-tahapan menyediakan pelarut deep eutectic solvent (DES) yang dibentuk dari dua atau lebih komponen eutektik yang terdiri dari xChCl-yEG, xChCl-yLA, dan xChCl-yUrea, di mana x dan y bernilai lebih besar dari nol; menyiapkan bijih emas melalui proses pengecilan ukuran hingga diperoleh ukuran partikel yang sesuai; mencampurkan bijih emas dengan pelarut DES dan oksidator iodin untuk membentuk campuran pelindian; memberikan pemanasan berbantuan gelombang mikro terhadap campuran pelindian sehingga terbentuk larutan hasil pelindian yang mengandung emas terlarut; mendinginkan campuran hasil pelindian; memisahkan fase padat dan fase cair untuk memperoleh larutan kaya emas; dan melakukan pemulihan emas dari larutan kaya emas tersebut.

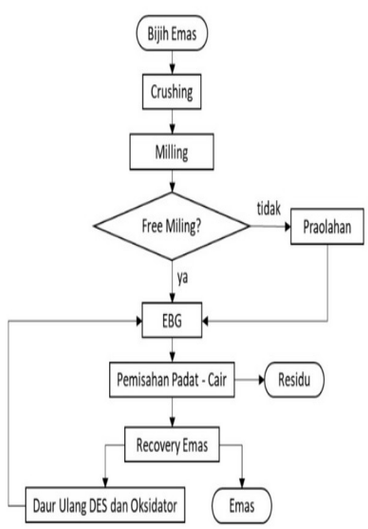

Gambar 1

(20) **RI Permohonan Paten**

(19) **ID** **(11)** **No Pengumuman : 2026/06058** **(13) A**

(51) **I.P.C : G 06N 3/08,G 06N 20/00,G 06Q 50/26**

(21) **No. Permohonan Paten :** P00202515003

(22) **Tanggal Penerimaan Permohonan Paten :**
19 Desember 2025

(30) **Data Prioritas :**
(31) Nomor (32) Tanggal (33) Negara

(43) **Tanggal Pengumuman Paten :**
22 Juli 2026

(71) **Nama dan Alamat yang Mengajukan Permohonan Paten :**
Badan Riset dan Inovasi Nasional (BRIN)
Gedung B.J. Habibie, Jl. M.H. Thamrin No. 8 Indonesia

(72) **Nama Inventor :**

Juliansyah ,ID
Teguh Muttaqie,ID
Muchammad ,ID
Agus Nurrohim ,ID
Agus Sugiyono,ID
Prasetyo Aji ,ID
Supriono Agung Wibowo ,ID
Muhammad Azzumar,ID
Yoppy ,ID
Ardani Cesario Zuhri ,ID
Nimas Ayu Untariyati ,ID
Ikhsan Mirza Harwanto,ID
Nini Gustriani ,ID

(74) **Nama dan Alamat Konsultan Paten :**

(54) **Judul Invensi :** METODE OPTIMASI EMISI DAN KONSUMSI ENERGI BERBASIS MONITORING INTERAKTIF DAN ARTIFICIAL INTELLIGENCE (ECO-AIMS)

(57) **Abstrak :**

Invensi ini berkaitan dengan metode optimasi emisi dan konsumsi energi, khususnya metode optimasi emisi dan konsumsi energi berbasis monitoring interaktif dan artificial intelligence (ECO-AIMS) melalui integrasi holistik antara edge computing, federated learning, digital twin berbasis PINN, DRL, dan blockchain privat dalam satu siklus tertutup dengan tahapan pengumpulan data terdistribusi, pemrosesan edge computing, pelatihan model federated learning, simulasi digital twin berbasis PINN, kontrol adaptif deep reinforcement learning, optimasi teknis tambahan, serta audit dan visualisasi. metode optimasi emisi dan konsumsi energi berbasis monitoring interaktif dan artificial intelligence (ECO-AIMS) sesuai invensi ini memungkinkan optimasi energi secara real-time dengan latensi di bawah 2 detik dan dapat mengurangi emisi CO_2 hingga 18-22%, serta meningkatkan efisiensi energi secara real-time dengan kontrol adaptif yang aman, terjamin privasinya, dan dapat diaudit secara transparan.

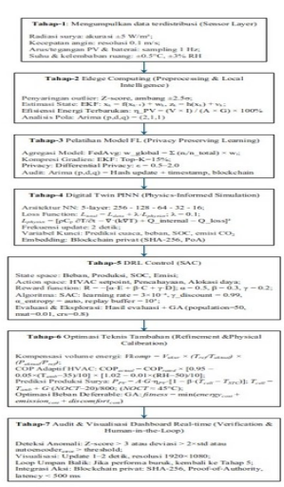

GAMBAR 1

(20) RI Permohonan Paten

(19) ID (11) No Pengumuman : 2026/05977 (13) A

(51) I.P.C : B 65D 81/28,B 65D 81/26,C 08F 51/00

(21) No. Permohonan Paten : P00202514893

(22) Tanggal Penerimaan Permohonan Paten :
18 Desember 2025

(30) Data Prioritas :
(31) Nomor (32) Tanggal (33) Negara

(43) Tanggal Pengumuman Paten :
20 Juli 2026

(71) Nama dan Alamat yang Mengajukan Permohonan Paten :
Badan Riset dan Inovasi Nasional (BRIN)
Gedung B.J. Habibie Jalan M.H. Thamrin Nomor 8
Indonesia

(72) Nama Inventor :

Asti Nilatany,ID
Oktaviani,ID
Akhmad Rasyid Syahputra,ID
Nunung Nuryanthi,ID
Fajar Lukitowati,ID
Ade Lestari Yunus,ID
Indra Mustika Pratama,ID
Ashri Mukti Benita,ID
Hadian Iman Sasmita,ID
Nugraha E. Suyatma,ID
Harsi D. Kusumaningrum,ID
Rizky N. Berlianni,ID

(74) Nama dan Alamat Konsultan Paten :

(54) Judul Invensi : METODE PEMBUATAN BANTALAN PENYERAP CAIRAN DAGING AYAM ANTI-MIKROBA BERBASIS ETANOL EMITTER BESERTA PRODUK YANG DIHASILKANNYA

(57) Abstrak :

Invensi ini merupakan metode peningkatan masa simpan daging ayam menggunakan bantalan penyerap berbasis etanol emitter dan super water adsorbent. Metode pada invensi ini terdiri dari membuat EE yang mengandung etanol p.a 96% dan natrium stearat, menambahkan SWA pati singkong hasil iradiasi gamma, mencampur antara EE dan SWA, membuat kemasan, hingga pada akhirnya mendapatkan formula campuran EE-SWA yang optimum. Bantalan pada invensi ini, memiliki controlled release EE-SWA terlepas ke udara menjadi lebih cepat dengan adanya peningkatan suhu; memiliki laju transmisi uap air yang tidak berbeda secara signifikan; formula EE-SWA dengan rasio 1/5 (b/b) memiliki aktivitas antibakteri paling besar dibandingkan dengan formula lainnya; formula EE-SWA dengan rasio 1/5 (b/b) memiliki pertumbuhan total bakteri paling rendah saat penyimpanan hari ketiga selama penyimpanan; memiliki nilai pH yang tidak berbeda signifikan antara kontrol dan perlakuan selama penyimpanan.

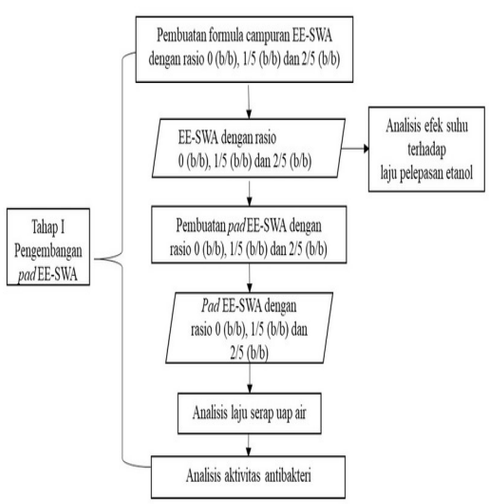

(20) **RI Permohonan Paten**

(19) **ID** **(11)** **No Pengumuman : 2026/06057** **(13)** **A**

(51) **I.P.C : C 12N 1/02,C 12P 7/62,C 12R 1/01**

(21) **No. Permohonan Paten :** P00202515004

(22) **Tanggal Penerimaan Permohonan Paten :**
19 Desember 2025

(30) **Data Prioritas :**
(31) Nomor (32) Tanggal (33) Negara

(43) **Tanggal Pengumuman Paten :**
22 Juli 2026

(71) **Nama dan Alamat yang Mengajukan Permohonan Paten :**
Badan Riset dan Inovasi Nasional (BRIN)
Gedung B.J. Habibie, Jl. M.H. Thamrin No. 8 Indonesia

(72) **Nama Inventor :**
Radityo Pangestu,ID
Rizki Maulidya ,ID
Witta Kartika Restu,ID
Yeyen Nurhamiyah,ID
Puspita Lisdiyanti,ID
Joko Pebrianto Trinugroho,ID
Kharis Yohan Abidin ,ID

(74) **Nama dan Alamat Konsultan Paten :**

(54) **Judul Invensi :** Proses Produksi Bersih Polimer Biodegradable Jenis Poli-(3-hidroksibutirat-ko-laktat) [P(3HB-co-LA)] Menggunakan Stenotrophomonas pavanii InaCC B73

(57) **Abstrak :**

Invensi ini berupa suatu proses produksi bersih polimer biodegradable jenis P(3HB-co-LA) menggunakan bakteri wild-type spesies Stenotrophomonas pavanii InaCC B73. Proses produksi melibatkan beberapa tahapan, dimulai dengan prekultur bakteri dalam 10 mL nutrient broth pada suhu 37 °C dan agitasi 150 rpm hingga mencapai densitas optis sekitar 0,5. Fermentasi dilakukan dalam 50 mL minimum salt medium yang mengandung glukosa dan natrium laktat pada kondisi yang sama hingga seluruh glukosa habis. Biopolimer diekstraksi dari sel kering menggunakan 1 mL larutan SDS dengan perlakuan ultrasonikasi selama 5 menit, diikuti pencucian dengan air dan etanol. Proses diakhiri dengan pemurnian menggunakan 1,5 mL kloroform dan pengendapan ulang dalam 3 mL metanol dingin. Berdasarkan invensi ini, diperoleh produk kopolimer P(3HB- co -LA) dengan nilai transisi gelas sebesar 27 °C dan kuantitas sebesar 78,18% dari massa kering sel.

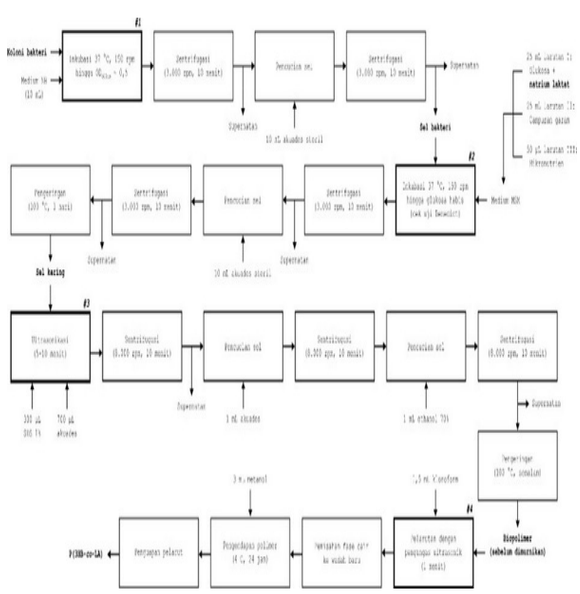

(20) RI Permohonan Paten

(19) ID (11) No Pengumuman : 2026/06054 (13) A

(51) I.P.C : C 12N 15/11,C 12Q 1/6888,C 12Q 1/68

(21) No. Permohonan Paten : P00202515006

(22) Tanggal Penerimaan Permohonan Paten :
19 Desember 2025

(30) Data Prioritas :
(31) Nomor (32) Tanggal (33) Negara

(43) Tanggal Pengumuman Paten :
22 Juli 2026

(71) Nama dan Alamat yang Mengajukan Permohonan Paten :
Badan Riset dan Inovasi Nasional (BRIN)
Gedung B.J. Habibie, Jl. M.H. Thamrin No. 8 Indonesia

(72) Nama Inventor :

Dr. Latifah, S.Pt.,,ID
Dr. Ulvi Fitri Handayani, S.Pt.,,ID
Dr. Chairdin Dwi Nugraha S.Pt., M.Pt.,ID
Ir. Tri Puji Priyatno M.Agr.Sc., Ph.D.,ID
Dr. Ir. Tike Sartika, M.Si.,ID
Dr. Franciscus Rudi Prasetyo Hantoro, S.P., M.P.,ID
Dr. Tri Ujilestari S.Pt.,ID
Dr. drh. Aswin Rafif Khairullah M.Si.,ID
Dr. Jonathan Anugrah Lase, S.Pt, M.Si,ID
Ir. Hasnelly Z, M.P.,ID
Usman, S.Pt., M.Si.,,ID
Dr. Yelsi Listiana Dewi, S.Pt.,ID
Dr. Suyatno S.Pt., M.Si.,ID
Dwi Nur Happy Haryono, S.Pt, M.Sc.,ID
Aprilianna Putri Zahara Nafsina Luvita Sari, S.Pt., M.Sc.,ID

(74) Nama dan Alamat Konsultan Paten :

(54) Judul Invensi : Primer untuk Mendeteksi Penanda Gen Myostatin (MSTN) pada Ayam Lokal

(57) Abstrak :

Invensi ini berhubungan dengan primer spesifik untuk mendeteksi penanda gen MSTN pada ayam, khususnya primer spesifik untuk mendeteksi penanda gen MSTN pada ayam lokal dengan metode deteksi menggunakan PCR sedemikian hingga diperoleh hasil deteksi berupa amplikon yang dapat divisualisasi dengan elektroforesis. Primer spesifik menurut invensi ini terdiri dari MSTNAL_F (5'- GGTTTTGACGACATGAGCCT -3') dan MSTNAL_R (5'- CAGTGGAGGAGCTTTGGGTA-3'). Primer spesifik tersebut digunakan dalam dalam metode deteksi gen MSTN pada ayam menggunakan PCR melalui tahapn melakukan ekstraksi sampel DNA, mencampur reaktan PCR dalam tabung PCR, memasukkan tabung PCR dalam mesin PCR, mengoperasikan mesin PCR dengan pengaturan tertentu, memvisualisasikan produk PCR dengan mesin elektroforesis, dan menentukan keberadaan gen MSTN berdasarkan hasil visualisasi DNA. Keberadaan penanda gen MSTN ditunjukkan dengan adanya pita DNA berukuran 451 bp pada visualisasi hasil deteksi menggunakan primer menurut invensi ini.

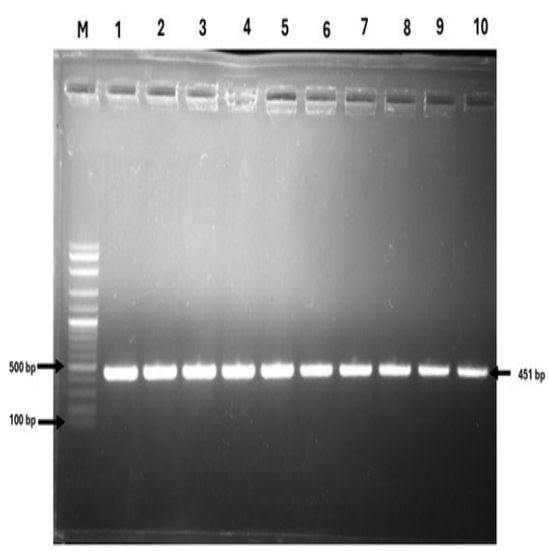

(20) RI Permohonan Paten

(19) ID (11) No Pengumuman : 2026/06044 (13) A

(51) I.P.C : F 42C 19/095,F 42C 19/09,F 42C 19/085

(21) No. Permohonan Paten : P00202515011

(22) Tanggal Penerimaan Permohonan Paten :
19 Desember 2025

(30) Data Prioritas :
(31) Nomor (32) Tanggal (33) Negara

(43) Tanggal Pengumuman Paten :
22 Juli 2026

(71) Nama dan Alamat yang Mengajukan Permohonan Paten :
Badan Riset dan Inovasi Nasional (BRIN)
Gedung B.J. Habibie, Jl. M.H. Thamrin No. 8 Indonesia

(72) Nama Inventor :
Mahat Magandhi ,ID
Fitri Indriani,ID
Irfan Martiansyah,ID
Sustiprijatno,ID
Risha Amilia Pratiwi,ID
Siti Zulaeha,ID
Aditya Nugroho,ID

(74) Nama dan Alamat Konsultan Paten :

(54) Judul Invensi : PRIMER PENANDA SPESIFIK SPESIES UNTUK DURIAN KURA-KURA (Durio testudinarius Becc.)

(57) Abstrak :
Invensi ini berkaitan dengan pengembangan satu pasang primer spesifik untuk identifikasi spesies Durian Kura-kura (Durio testudinarius) secara molekuler menggunakan PCR khususnya primer yang dirancang berdasarkan gen HEADING DATE 3A-like. Hasil invensi ini diharapkan dapat membedakan spesies Durio testudinarius yang sulit dibedakan dari spesies Durio yang lain secara morfologis pada tahap perkembangan bibit. Primer yang diberi nama HD3DT terdiri dari HD3DT-Forward: GGGAGTGACCAAGTCACCGA dan HD3DT-Reverse: GGGAAGAGAAACATTAGGTCGC. Primer ini menargetkan fragmen DNA sepanjang ±419 pasangan basa (bp) pada gen HEADING DATE 3A-like (hd3) yang spesifik terdapat pada D. testudinarius. Desain dilakukan secara in silico dengan menggunakan data whole genome sequencing (WGS) dan proses pensejajaran urutan dengan perangkat lunak bioinformatika. Validasi dilakukan melalui amplifikasi DNA menggunakan PCR dan elektroforesis gel agarosa 1,0%, yang menunjukkan bahwa pita DNA hanya muncul pada sampel D. testudinarius dan tidak muncul pada sembilan spesies Durio lainnya (D. zibethinus, D. acutifolius, D. lanceolatus, D. oxleyanus, D. graveolens, D. macrantha, D. dulcis dan Durio sp.). Invensi ini memungkinkan identifikasi dan validasi spesies secara cepat, akurat, dan efisien, terutama pada tahap bibit, tanpa menunggu tanaman memasuki fase generatif, serta mendukung konservasi dan pengelolaan sumber daya genetik Durio.

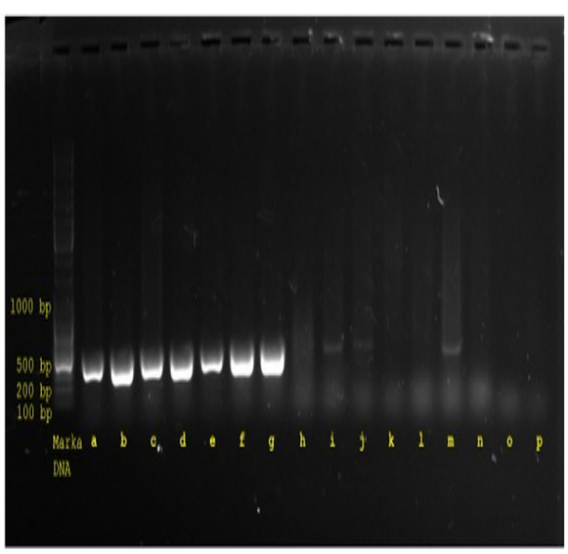

(20) RI Permohonan Paten

(19) ID (11) No Pengumuman : 2026/06045 (13) A

(51) I.P.C : B 60L 53/65,B 60L 50/64,E 05B 81/82

(21) No. Permohonan Paten : P00202514990

(22) Tanggal Penerimaan Permohonan Paten :
19 Desember 2025

(30) Data Prioritas :

(31) Nomor	(32) Tanggal	(33) Negara
JP2024-231126	26 Desember 2024	JP

(43) Tanggal Pengumuman Paten :
22 Juli 2026

(71) Nama dan Alamat yang Mengajukan Permohonan Paten :
TOYOTA JIDOSHA KABUSHIKI KAISHA
1, Toyota-cho, Toyota-shi, Aichi-ken 471-8571, Japan
Japan

(72) Nama Inventor :
Yuki SHIMIZU ,JP

(74) Nama dan Alamat Konsultan Paten :
Ir. Migni Myriasandra Noerhadi, S.H., MIP., MSEL.
Kantor Taman A-9, Unit A6-A7, Jl. Dr. Ide Anak Agung Gde Agung, Mega Kuningan, Kel. Kuningan Timur, Kec. Setiabudi, Jakarta Selatan

(54) Judul Invensi : SIRKUIT PENGHUBUNG PADA KENDARAAN DAN STRUKTUR BATERAI KENDARAAN

(57) Abstrak :
Invensi ini berhubungan dengan suatu sirkuit penghubung pada kendaraan yang disediakan pada kendaraan, sirkuit penghubung pada kendaraan tersebut disediakan di antara baterai pertama dan baterai kedua yang dikonfigurasi agar dapat saling dihubungkan, dan motor, dan secara elektrik menghubungkan baterai pertama, baterai kedua, dan motor ke satu sama lain, sirkuit penghubung pada kendaraan tersebut meliputi: jalur pertama untuk mengisi daya baterai pertama saja; jalur kedua untuk mengisi daya baterai kedua saja; jalur ketiga untuk mengisi daya baterai pertama dan baterai kedua; sekring pertama yang disediakan pada jalur tempat jalur pertama tidak bertumpang tindih dengan jalur kedua maupun jalur ketiga; sekring kedua yang disediakan pada jalur tempat jalur kedua tidak bertumpang tindih dengan jalur pertama maupun jalur ketiga; dan sekring ketiga yang disediakan pada jalur tempat jalur pertama, jalur kedua, dan jalur ketiga semuanya bertumpang tindih.

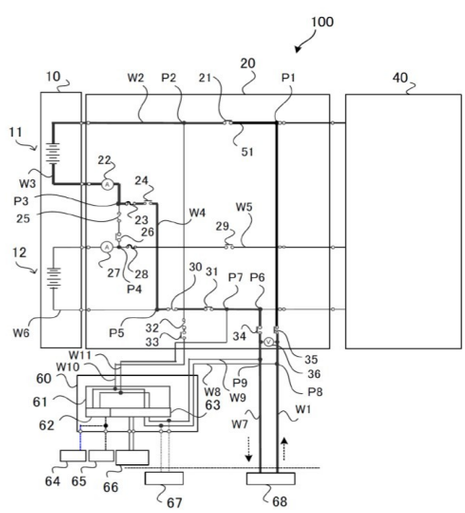

GAMBAR 2

(20) RI Permohonan Paten

(19) ID (11) No Pengumuman : 2026/05975 (13) A

(51) I.P.C : B 22F 9/24,B 82B 3/00,G 01N 21/78

(21) No. Permohonan Paten : P00202514895

(22) Tanggal Penerimaan Permohonan Paten :
18 Desember 2025

(30) Data Prioritas :
(31) Nomor (32) Tanggal (33) Negara

(43) Tanggal Pengumuman Paten :
20 Juli 2026

(71) Nama dan Alamat yang Mengajukan Permohonan Paten :
Badan Riset dan Inovasi Nasional (BRIN)
Gedung BJ Habibie, Jl. M.H. Thamrin No.8, RW.1
Indonesia

(72) Nama Inventor :
Kirana Yuniati Putri ,ID
Nurfina Yudasari,ID
Yuliati Herbani,ID
Affi Nur Hidayah ,ID

(74) Nama dan Alamat Konsultan Paten :

(54) Judul Invensi : METODE SINTESIS NANOPARTIKEL EMAS ANISOTROPIS MENGGUNAKAN IRADIASI ULTRAVIOLET-C DALAM SISTEM PVP–IODIDA SERTA APLIKASINYA SEBAGAI SENSOR TIMBAL

(57) Abstrak :

Invensi ini mengungkapkan metode sintesis nanopartikel emas anisotropis berbentuk pelat menggunakan iradiasi ultraviolet-C (UV-C) pada panjang gelombang 254 nm dalam sistem yang mengandung polyvinylpyrrolidone (PVP) dan kalium iodida (KI). Campuran prekursor berupa larutan Au^{3+}, PVP, dan KI diiradiasi dengan intensitas 0,90–3,78 mW/cm² selama sekitar 60 menit sehingga memungkinkan reduksi ion emas tanpa agen pereduksi kimia. Variasi intensitas UV-C, konsentrasi PVP, dan konsentrasi KI mengendalikan mekanisme nukleasi dan pertumbuhan, menghasilkan nanopartikel emas anisotropis dengan puncak Localized Surface Plasmon Resonance (LSPR) pada pada rentang 800-1.100 nm serta bentuk pelat dengan panjang sisi 20–200 nm. Metode ini memberikan efek teknis yang lebih baik dibandingkan metode qkonvensional, karena proses sintesis berlangsung secara sederhana, bersih, serta dapat direproduksi. Nanopartikel emas anisotropis yang diproduksi dengan metode ini dapat diaplikasikan sebagai sensor timbal dengan prinsip kolorimetrik berbasis agregasi dan non-agregasi.

(20) RI Permohonan Paten

(19) ID (11) No Pengumuman : 2026/06198 (13) A

(51) I.P.C : A 61K 9/50,A 61K 8/35

(21) No. Permohonan Paten : P00202515126

(22) Tanggal Penerimaan Permohonan Paten :
22 Desember 2025

(30) Data Prioritas :
(31) Nomor (32) Tanggal (33) Negara

(43) Tanggal Pengumuman Paten :
24 Juli 2026

(71) Nama dan Alamat yang Mengajukan Permohonan Paten :
Universitas Indonesia
Gedung Pusat Administrasi Lantai II, Kampus UI, Depok, Beji, Depok, Jawa Barat Indonesia

(72) Nama Inventor :
Prof. apt. Silvia Surini, M.Pharm.Sc., Ph.D.,ID
apt. Annisavira Pratiwi, S.Farm.,ID
apt. Erny Sagita, M.Farm., Ph.D.,ID

(74) Nama dan Alamat Konsultan Paten :

(54) Judul Invensi : KOMPOSISI DAN PROSES PEMBUATAN KRIM TABIR SURYA MENGANDUNG MIKROKAPSUL BUTIL METOKSIDIBENZOILMETANA(AVOBENZONE) YANG DISALUT DENGAN POLIMER ETILSELULOSA

(57) Abstrak :

Invensi ini mengenai bidang teknologi formulasi kosmetik tabir surya. Invensi ini berfokus menawarkan komposisi dan metode untuk mempertahankan fotostabilitas Avobenzone dalam formulasi krim tabir surya, dengan cara menyalut Avobenzone dalam mikrokapsul etil selulosa untuk menstabilkan Avobenzone terhadap fotodegradasi. Mikrokapsul Avobenzone pada invensi ini dibuat dengan metode spray-drying dan menghasilkan serbuk mikrokapsul Avobenzone berukuran 1-100 mikrometer (µm). Selain itu, invensi ini juga berhubungan dengan komposisi dan proses pembuatan krim tabir surya mengandung mikrokapsul Avobenzone. Komposisi krim tabir surya dalam invensi ini bebas dari penggunaan agen fotostabilisator lain, untuk menjadi alternatif pengatasan keterbatasannya. Krim tabir surya mengandung mikrokapsul Avobenzone pada invensi ini memiliki karakteristik krim bertekstur halus, lembut, berwarna putih, tidak berbau, serta memiliki pH, viskositas, daya sebar faktor oklusi dan stabilitas fisik yang baik untuk pemakaian topikal.

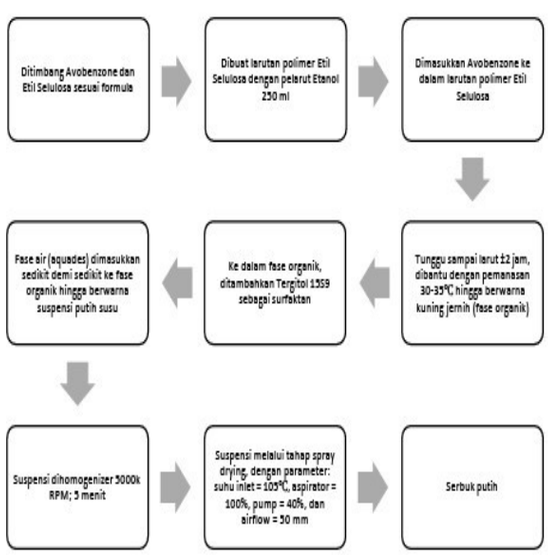

(20) RI Permohonan Paten

(19) ID (11) No Pengumuman : 2026/05974 (13) A

(51) I.P.C : C 12N 15/11,C 12Q 1/686,C 12Q 1/68

(21) No. Permohonan Paten : P00202514969

(22) Tanggal Penerimaan Permohonan Paten :
19 Desember 2025

(30) Data Prioritas :
(31) Nomor (32) Tanggal (33) Negara

(43) Tanggal Pengumuman Paten :
20 Juli 2026

(71) Nama dan Alamat yang Mengajukan Permohonan Paten :
Badan Riset dan Inovasi Nasional (BRIN)
Gedung B.J. Habibie, Jl. M.H. Thamrin No. 8 Indonesia

(72) Nama Inventor :
Dyah Subositi,ID
Yuli Widiyastuti,ID
Budi Setiadi Daryono,ID
Rina Sri Kasiamdari,ID

(74) Nama dan Alamat Konsultan Paten :

(54) Judul Invensi : Primer spesifik spesies untuk deteksi adulterasi sambung nyawa (Gynura procumbens) sebagai bahan baku obat tradisional

(57) Abstrak :

Invensi ini mengenai primer spesifik untuk deteksi adulterasi atau pemalsuan sambung nyawa (Gynura procumbens) sebagai bahan baku maupun dalam produk obat tradisional. Primer spesifik dapat mendeteksi pemalsu sambung nyawa yaitu daun afrika (Gymnanthemum amygdalinum) yang mempunyai kemiripan morfologis dan penggunaan nama lokal yang sama. Primer ini terdiri dari sepasang sekuens oligonukleotida yaitu P_VA_F dan P_VA_R yang dirancang dari lokus trnH-psbA yang dapat mendeteksi daun afrika dalam bahan baku maupun produk herbal. Pengujian spesifitas dilakukan secara in silico dan dibuktikan secara in vitro di laboratorium menggunakan sampel sambung nyawa dan tiga jenis adulterannya yaitu daun afrika, daun sintrong, dan daun dewa serta. Pengujian juga dilakukan pada produk sambung nyawa berupa sediaan simplisia, serbuk, kapsul serbuk, dan teh dengan jumlah sampel 15 produk. Hasil pengujian menunjukkan primer yang dirancang dapat mendeteksi adulterasi sambung nyawa dengan daun afrika serta dapat diterapkan untuk uji adulterasi dalam produk jadi obat tradisional.

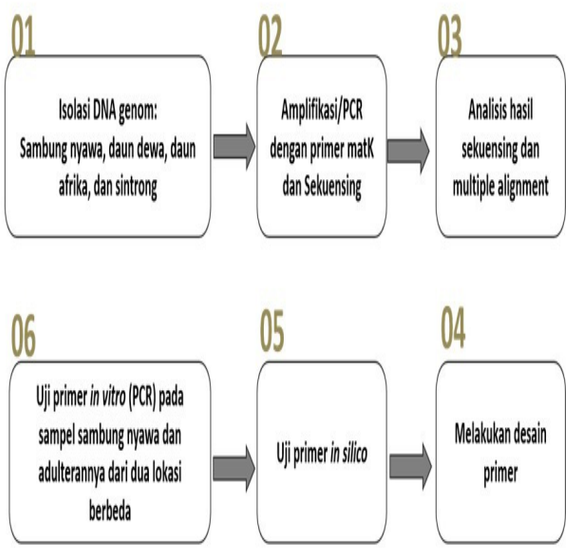

(20) RI Permohonan Paten

(19) ID (11) No Pengumuman : 2026/06055 (13) A

(51) I.P.C : A 61K 36/185,A 61K 36/00,A 61P 3/10

(21) No. Permohonan Paten : P00202515005

(22) Tanggal Penerimaan Permohonan Paten :
19 Desember 2025

(30) Data Prioritas :
(31) Nomor (32) Tanggal (33) Negara

(43) Tanggal Pengumuman Paten :
22 Juli 2026

(71) Nama dan Alamat yang Mengajukan Permohonan Paten :
Badan Riset dan Inovasi Nasional (BRIN)
Gedung B.J. Habibie, Jl. M.H. Thamrin No. 8 Indonesia

(72) Nama Inventor :
Prof. Dr. Muhammad Hanafi, M.Sc ,ID
Puspa Dewi Narrij Lotulung, M.Eng ,ID
Minarti, M.Si ,ID
Andini Sundowo, S.T, M.Si ,ID
Prof. Dr. Ir. Nina Artanti, M.Sc ,ID
Prof. Dr. Apt. Berna Elya, M.Si ,ID
Angle Kit Clearn, Apt. MSi,ID

(74) Nama dan Alamat Konsultan Paten :

(54) Judul Invensi : PROSES ISOLASI SENYAWA DARI EKSTRAK AKTIF DAN FRAKSI KULIT BATANG KAYU ARANG Diospyros Foxworthyi (Bakh.) SEBAGAI AGEN ANTIDIABETES DAN ANTIOKSIDAN

(57) Abstrak :
Invensi ini berkaitan dengan proses isolasi senyawa dari ekstrak aktif tanaman kayu arang (Diospyros foxworthyi. Bakh) sebagai agen antidiabetes dan antioksidan. Ekstrak kulit batang tanaman kayu arang, yang proses ekstraksinya dilakukan dengan menggunakan metode ultrasound assisted extraction (UAE), memiliki aktivitas antioksidan dengan IC50 DPPH 5,31±0,08 µg/mL, FRAP 4,98±0,07 mmol FeSO4/g, IC50 ABTS 3,76±0,02 µg/mL, IC50 enzim α-glukosidase 19,19±0,63 µg/mL, dan persen penghambatan DPP-IV pada konsentrasi 140 µg/mL sebesar 29,39±0,22 %. Pemisahan lebih lanjut ekstrak metanol kulit batang dilakukan menggunakan fraksinasi padat cair. Isolasi senyawa dilakukan menggunakan kromatografi kolom, fase diam silica gel, menghasilkan 20 subfraksi etil asetat. Pemurnian fraksi etil asetat menghasilkan senyawa 1 betulin, senyawa 2 asam betulinat, dan senyawa 3 epikatekin yang diidentifikasi berdasarkan data spektroskopi FT-NMR. Ketiga senyawa memiliki aktivitas antioksidan dengan IC50 DPPH secara berturut 230,40±2,90; 159,60±1,59; dan 5,79±0,11 µg/mL, IC50 ABTS 186,80±1,76; 147,64±0,64; dan 2,65±0,00 µg/mL, aktivitas FRAP 0,02±0,00; 0,05±0,00; dan 32,52±0,46 mmol FeSO4/gr, IC50 penghambatan enzim α-glukosidase 74,15±2,06; 33,64±0,63; dan 27,08±0,05 µg/mL, serta IC50 penghambatan enzim DPP-IV 378,80±0,66; 323,39±0,69; dan 253,75±0,70 µg/mL. Dengan demikian ekstrak, fraksi, maupun isolat dari kulit batang D. foxworthyi Bakh. memiliki potensi untuk dikembangkan dalam pengobatan diabetes melitus melalui penghambatan α-glukosidase, DPP-IV, dan aktivitas antioksidan.

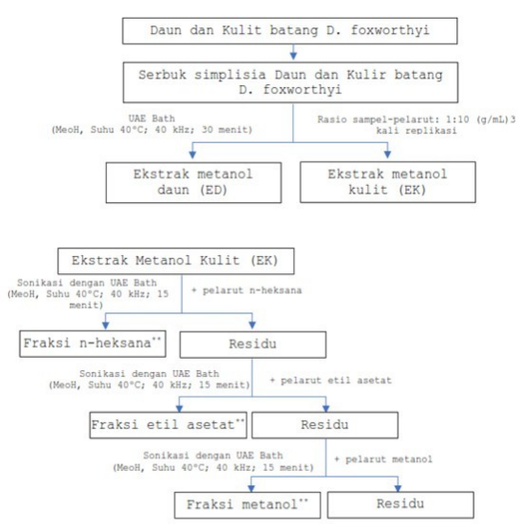

(20) RI Permohonan Paten

(19) ID (11) No Pengumuman : 2026/06168 (13) A

(51) I.P.C : A 61K 35/747,A 61P 1/04,C 12N 1/20

(21) No. Permohonan Paten : P00202513592

(22) Tanggal Penerimaan Permohonan Paten :
04 Desember 2025

(30) Data Prioritas :

(31) Nomor	(32) Tanggal	(33) Negara
114103065	23 Januari 2025	TW

(43) Tanggal Pengumuman Paten :
24 Juli 2026

(71) Nama dan Alamat yang Mengajukan Permohonan Paten :
GRAPE KING BIO LTD
NO.402, SEC. 2, JINLING RD., PINGZHEN DIST., TAOYUAN CITY 324 Taiwan, Republic of China

(72) Nama Inventor :

Chin-Chu CHEN,TW
Yen-Lien CHEN,TW
Shih-Wei LIN,TW
Yu-Hsin HOU,TW
Ci-Sian WANG,TW
You-Shan TSAI,TW
Tzu-Chun LIN,TW
Yang-Tzu SHIH,TW
Ya-Jyun CHEN,TW
Ching-Wen LIN,TW
Jia-Lin JIANG,TW
Zi-He WU,TW
Yen-Po CHEN,TW

(74) Nama dan Alamat Konsultan Paten :
Arifia Jauharia Fajra S.T., S.H.
Pondok Indah Office Tower 5, Lantai 19, Kel. Pondok Pinang, Kec. Kebayoran Lama, Kota Jakarta Selatan

(54) Judul Invensi : PENGGUNAAN KOMPOSISI BAKTERI ASAM LAKTAT UNTUK PEMBUATAN OBAT UNTUK MENGOBATI ATAU MENCEGAH KERUSAKAN GASTRIK ALKOHOLIK

(57) Abstrak :
Pengungkapan ini menyediakan suatu penggunaan dari suatu komposisi bakteri asam laktat untuk suatu pembuatan dari suatu obat untuk mengobati atau mencegah suatu kerusakan gastrik alkoholik, dimana komposisi bakteri asam laktat tersebut meliputi sedikitnya satu dari suatu Levilactobacillus brevis, suatu Lactobacillus acidophilus, suatu Lactococcus lactis dan suatu Lactobacillus reuteri.

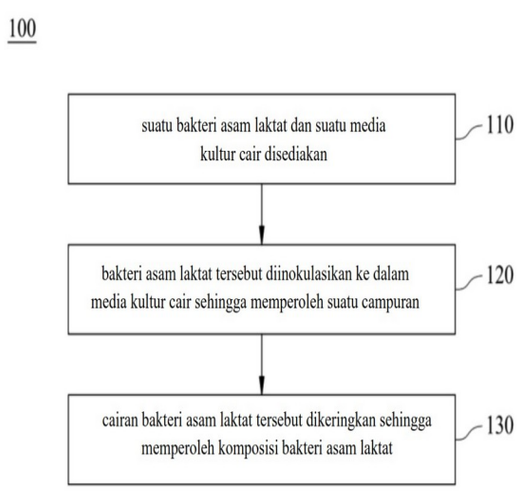

Gambar 1

(20) RI Permohonan Paten

(19) ID (11) No Pengumuman : 2026/06059 (13) A

(51) I.P.C : A 23F 5/02,C 12N 1/02,C 12R 1/025

(21) No. Permohonan Paten : P00202514978

(22) Tanggal Penerimaan Permohonan Paten :
19 Desember 2025

(30) Data Prioritas :
(31) Nomor (32) Tanggal (33) Negara

(43) Tanggal Pengumuman Paten :
22 Juli 2026

(71) Nama dan Alamat yang Mengajukan Permohonan Paten :
Badan Riset dan Inovasi Nasional (BRIN)
Gedung B.J. Habibie, Jl. M.H. Thamrin No. 8, Jakarta Pusat 10340 Indonesia

(72) Nama Inventor :
Titiek Farianti Djaafar,ID
Tri Marwati,ID
Ulyatu Fitrotin,ID
Anna Fajariyah,ID
Eko Heri Purwanto,ID
Ryan Haryo Setyawan,ID
Nabila Dhyan Azraini,ID
Mikha Antonew,ID
Chandra Hendriawan,ID
M. Noverian Aditya Putra,ID
Nazhifa Salsabila,ID

(74) Nama dan Alamat Konsultan Paten :

(54) Judul Invensi : PROSES FERMENTASI KERING KOPI CERI ARABIKA S-795 DENGAN PENAMBAHAN KULTUR STARTER LOKAL Lactiplantibacillus plantarum 8XB UNTUK MENGHASILKAN KOPI SPESIALTI (Specialty Coffee) BEBAS CEMARAN JAMUR

(57) Abstrak :
Invensi ini secara umum berhubungan dengan proses fermentasi kering (dry/solid fermentation) kopi ceri dengan penambahan kultur starter lokal Lactiplantibacillus plantarum 8XB untuk menghasilkan kopi spesialti (Specialty coffee). Dengan penambahan kultur starter lokal Lactiplantibacillus plantarum 8XB terjadi peningkatan populasi yeast, bakteri asam laktat dan bakteri asam asetat. Produk kopi fermentasi yang dihasilkan aman untuk dikonsumsi. Hal ini ditunjukkan dari hasil pengujian selama proses fermentasi dan pengeringan tidak ditemukan jamur yang mencemari biji kopi. Kopi fermentasi yang dihasilkan mengandung beberapa senyawa aromatik yaitu coumarin, 4-hydroxycoumarin, cinamyl alkohol, acetophenone dan 1,1,6- Trimethyl -1,2-dihydronaphthalene. Kopi yang dihasilkan juga mengandung beberapa asam amino dan asam lemak esensial. Selain itu, karakteristik produk kopi spesialti ditunjukkan dengan hasil cupping menggunakan form SCAA (Specialty Coffee Association of America) 2004.

(20) **RI Permohonan Paten**

(19) **ID** **(11)** **No Pengumuman : 2026/05973** **(13)** **A**

(51) **I.P.C : F 16L 47/28,F 16L 1/026,F 16L 41/00**

(21) **No. Permohonan Paten :** P00202514966

(22) **Tanggal Penerimaan Permohonan Paten :**
19 Desember 2025

(30) **Data Prioritas :**

(31) Nomor	(32) Tanggal	(33) Negara
63/736,238	19 Desember 2024	US

(43) **Tanggal Pengumuman Paten :**
20 Juli 2026

(71) **Nama dan Alamat yang Mengajukan Permohonan Paten :**
CHENG, Paul Po
936 Wellington Street North London, Ontario, Canada N6A 3S9 Canada

(72) **Nama Inventor :**
CHENG, Paul Po,CA

(74) **Nama dan Alamat Konsultan Paten :**
Willy Isananda Tunggal S.H.
Sudirman Plaza Office Tower Marein Plaza 12th Floor Jalan Jenderal Sudirman Kavling 76-78 Jakarta 12910-Indonesia

(54) **Judul Invensi :** METODE PENYAMBUNGAN PIPA BERLAPIS

(57) **Abstrak :**

Pengungkapan ini menyediakan sistem dan metode penyambungan pipa berlapis, yang meliputi menyediakan pipa berlapis pertama dan kedua yang masing-masing memiliki elemen dasar pertama dan kedua serta elemen pelapis pertama dan kedua yang terpasang pada elemen dasar tersebut. Elemen dasar pertama dan kedua mencakup kantong pertama dan kedua masing-masing pada ujung pertama dan kedua dari pipa berlapis pertama dan kedua. Pipa berlapis diposisikan sedemikian rupa sehingga ujung pertama dan kedua saling berhadapan, untuk membentuk celah di antaranya. Ujung pertama dan kedua kemudian dipanaskan hingga suhu kerja yang tinggi dan pipa berlapis dikenai gerakan translokasi dan pengikatan untuk mengamankan ujung pertama dan kedua bersama-sama.

(20) RI Permohonan Paten

(19) ID (11) No Pengumuman : 2026/05998 (13) A

(51) I.P.C : F 27D 11/00,F 27D 99/00

(21) No. Permohonan Paten : P00202514351

(22) Tanggal Penerimaan Permohonan Paten :
12 Desember 2025

(30) Data Prioritas :
(31) Nomor (32) Tanggal (33) Negara

(43) Tanggal Pengumuman Paten :
21 Juli 2026

(71) Nama dan Alamat yang Mengajukan Permohonan Paten :
Universitas Siliwangi
Jl. Siliwangi No 24. Kec. Tawang Kota Tasikmalaya
Indonesia

(72) Nama Inventor :
Nundang Buseri,ID
Nurul Hiron,ID
Sutisna,ID

(74) Nama dan Alamat Konsultan Paten :

(54) Judul Invensi : RANGKAIAN PIPA INDUKSI PANAS SPIRAL UNTUK PEMANAS OVEN BRIKET SKALA INDUSTRI

(57) Abstrak :

Abstrak RANGKAIAN PIPA INDUKSI PANAS SPIRAL UNTUK PEMANAS OVEN BRIKET SKALA INDUSTRI Invensi ini mengungkapkan rangkaian pipa induksi panas spiral untuk pemanas oven briket skala industri yang dirancang guna menghasilkan distribusi panas merata, efisiensi energi tinggi, dan kualitas pengeringan konsisten. Sistem ini terdiri atas pembakar minyak tekan (1) sebagai sumber panas utama, pipa penyalur panas primer (2) yang membujur di bagian tengah oven, serta pipa pembagi panas sekunder (3) berbentuk spiral yang menyebarkan panas ke sisi kanan dan kiri oven. Panas berlebih dialirkan keluar melalui pipa pembuangan (4) sehingga sirkulasi termal berlangsung optimal. Untuk menjaga stabilitas, digunakan plat penghubung pipa (5) dan baut penghubung (6) sebagai pengikat sambungan, serta plat penahan pipa (7) berbentuk huruf U yang mempertahankan posisi pipa tetap terangkat 5 cm di atas lantai oven (8). Struktur oven dilengkapi dengan dinding (9), pintu (10), dan atap (11) yang berfungsi mempertahankan suhu internal sekaligus mempermudah akses operasional. Keunggulan invensi ini meliputi distribusi panas merata, pengurangan hotspot dan coldspot, pemanfaatan energi secara maksimal, serta daya tahan tinggi karena pipa dibuat dari baja tahan panas atau baja stainless. Dengan konfigurasi modular, sistem ini mudah dirakit, dirawat, dan diperluas sesuai kebutuhan industri, sehingga menjadi solusi inovatif dalam pengeringan briket biomassa.

(20) RI Permohonan Paten

(19) ID (11) No Pengumuman : 2026/05986 (13) A

(51) I.P.C : C 08G 63/00,C 12P 7/56,C 12P 7/42,C 12P 1/04

(21) No. Permohonan Paten : P00202515021

(22) Tanggal Penerimaan Permohonan Paten :
19 Desember 2025

(30) Data Prioritas :
(31) Nomor (32) Tanggal (33) Negara

(43) Tanggal Pengumuman Paten :
21 Juli 2026

(71) Nama dan Alamat yang Mengajukan Permohonan Paten :
Badan Riset dan Inovasi Nasional (BRIN)
Gedung B.J. Habibie, Jl. M.H. Thamrin No. 8 Indonesia

(72) Nama Inventor :
Radityo Pangestu ,ID
Yasmin Mumtazah,ID
Witta Kartika Restu,ID
Is Helianti ,ID
Puspita Lisdiyanti,ID
Joko Pebrianto Trinugroho,ID
Niknik Nurhayati ,ID

(74) Nama dan Alamat Konsultan Paten :

(54) Judul Invensi : PROSES KOPRODUKSI ASAM FENIL LAKTAT DAN ASAM LAKTAT DENGAN KEMURNIAN OPTIS TINGGI SEBAGAI PREKURSOR KOPOLIESTER AROMATIK-ALIFATIK BIODEGRADABLE

(57) Abstrak :
Invensi ini berupa suatu proses koproduksi asam fenil laktat dan asam laktat dengan kemurnian optis tinggi menggunakan Pediococcus pentosaceus sebagai biokatalis sel utuh. Proses meliputi: (i) preparasi biakan untuk memperoleh sel aktif, (ii) pembuatan medium formulasi yang merepresentasikan komposisi hidrolisat selulosa (kaya glukosa) atau hemiselulosa (campuran glukosa dan xilosa), (iii) biokonversi gula menjadi dua senyawa target melalui kultivasi, dan (iv) klarifikasi kaldu hasil kultivasi melalui sentrifugasi dan filtrasi. Analisis kuantitatif menunjukkan bahwa medium formulasi yang hanya mengandung glukosa dapat menghasilkan asam fenil laktat lebih tinggi (103,4 ± 3,4 mg/L) dan asam D-laktat dengan kemurnian optis 91% pada fase stasioner, sedangkan medium formulasi yang mengandung campuran glukosa dan xilosa dapat menghasilkan asam L-laktat secara dominan pada fase awal kultivasi dengan kemurnian optis hingga 95%. Tingkat kemurnian optis asam laktat yang dicapai tersebut setara dengan kualitas produk komersial yang umumnya diperoleh melalui pemurnian menggunakan kolom kromatografi kiral. Selain itu, produk hasil proses ini dapat digunakan sebagai prekursor polimerisasi untuk menghasilkan poli-(laktat-ko-fenil laktat) [P(LA- co -PhLA)] sebagai kopoliester aromatik–alifatik yang biodegradable.

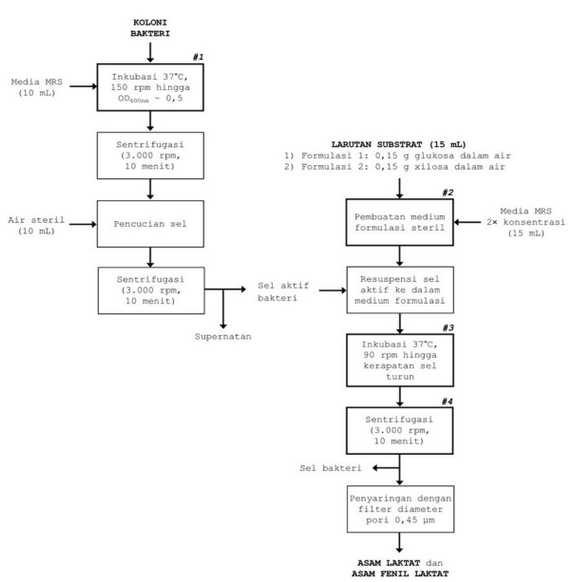

(20) RI Permohonan Paten

(19) ID (11) No Pengumuman : 2026/06126 (13) A

(51) I.P.C : C 10G 65/16,C 10G 65/12,C 10G 65/04,C 10G 3/00

(21) No. Permohonan Paten : P00202607992

(22) Tanggal Penerimaan Permohonan Paten :
19 Desember 2024

(30) Data Prioritas :

(31) Nomor	(32) Tanggal	(33) Negara
202311089173	27 Desember 2023	IN
24156217.2	07 Februari 2024	EP

(43) Tanggal Pengumuman Paten :
23 Juli 2026

(71) Nama dan Alamat yang Mengajukan Permohonan Paten :
SHELL INTERNATIONALE RESEARCH MAATSCHAPPIJ B.V.
Carel van Bylandtlaan 30, NL-2596 The Hague Netherlands

(72) Nama Inventor :
RAJASINGH, Vijay Singh,IN
VAN DOESBURG, Edmundo Steven,NL
MUCCIOLI, Paolo,IT
KALOSPYROS, Nikolaos,GR

(74) Nama dan Alamat Konsultan Paten :
Lanny Setiawan M.B.A., M.Mgt. MA-LPC., MA-LMFT.
DIPO Business Center Lantai 11, Jl. Jenderal Gatot Subroto Kav. 51-52

(54) Judul Invensi : PROSES UNTUK MENGHASILKAN BAHAN BAKAR DARI SUMBER YANG DITURUNKAN DARI MINYAK BUMI DAN YANG DAPAT DIPERBARUI

(57) Abstrak :
Suatu proses untuk menghasilkan bahan bakar dari suatu bahan baku yang dapat diperbarui dan suatu minyak yang diturunkan dari minyak bumi melibatkan perlakuan hidro pada bahan baku yang dapat diperbarui dan setelah itu mengombinasikan minyak yang dapat diperbarui yang diberi perlakuan hidro dan minyak yang diturunkan dari minyak bumi. Suatu cairan yang dikombinasikan direaksikan dalam suatu zona hidroisomerisasi untuk menghasilkan suatu efluen terisomerisasi. Efluen terisomerisasi dipisahkan untuk menghasilkan suatu aliran gas buang, setidaknya satu aliran bahan bakar yang memiliki rentang titik didih yang dikehendaki, dan suatu fraksi berat yang memiliki titik didih yang lebih besar dari rentang titik didih yang dikehendaki. Fraksi berat direaksikan dalam suatu zona perengkahan hidro di bawah kondisi perengkahan hidro untuk menyebabkan suatu reaksi perengkahan hidro untuk menghasilkan suatu efluen yang direngkah hidro. Efluen yang direngkah hidro dilewatkan ke zona hidroisomerisasi.

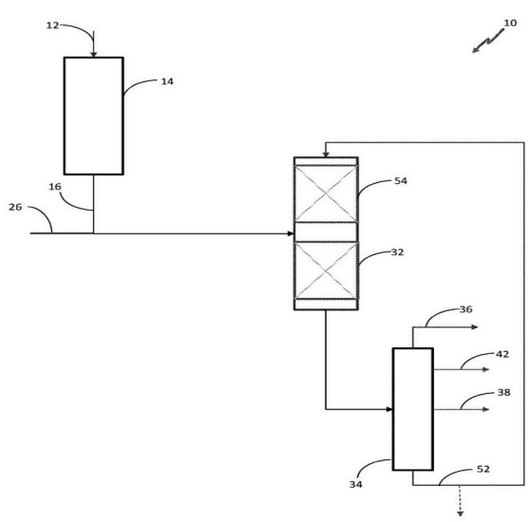

Gambar 1

(20) RI Permohonan Paten

(19) ID (11) No Pengumuman : 2026/06171 (13) A

(51) I.P.C : H 04B 7/06,H 04B 7/0417,H 04L 1/00,H 04L 5/00,H 04W 84/12

(21) No. Permohonan Paten : P00202604587

(22) Tanggal Penerimaan Permohonan Paten :
13 November 2023

(30) Data Prioritas :
(31) Nomor (32) Tanggal (33) Negara

(43) Tanggal Pengumuman Paten :
24 Juli 2026

(71) Nama dan Alamat yang Mengajukan Permohonan Paten :
HUAWEI TECHNOLOGIES CO., LTD.
Huawei Administration Building, Bantian, Longgang District, Shenzhen, Guangdong 518129, China China

(72) Nama Inventor :
SHILO, Shimon,IL
KEREN, Rani,IL
KLEIN, Arik,IL
EZRI, Doron,IL
TSODIK, Genadiy,IL

(74) Nama dan Alamat Konsultan Paten :
Prudence Jahja S.H., LL.M.
Januar Jahja and Partners, Menara Batavia lantai 19, Jalan K.H. Mas Mansyur Kavling 126, Jakarta Pusat

(54) Judul Invensi : PERANTI DAN METODE UNTUK KOMUNIKASI ANDAL DALAM JARINGAN NIRKABEL

(57) Abstrak :

Suatu stasiun pentransmisi dan suatu stasiun penerima untuk komunikasi melalui suatu saluran komunikasi nirkabel diungkapkan. Stasiun pentransmisi nirkabel dikonfigurasikan untuk mentransmisikan suatu indikasi ke stasiun penerima nirkabel, dimana indikasi tersebut adalah indikatif terhadap salah satu dari sejumlah mode penentuan dari stasiun penerima nirkabel untuk menentukan suatu metrik kualitas saluran. Selain itu, stasiun pentransmisi nirkabel dikonfigurasikan untuk mentransmisikan suatu sinyal sounding ke stasiun penerima nirkabel, dimana stasiun penerima nirkabel dikonfigurasikan untuk menentukan, berdasarkan pada sinyal sounding tersebut, suatu metrik kualitas saluran menurut mode penentuan yang diindikasikan dari sejumlah mode penentuan tersebut. Stasiun penerima nirkabel dikonfigurasikan untuk menerima indikasi dan sinyal sounding tersebut, dimana indikasi tersebut adalah indikatif terhadap salah satu dari sejumlah mode penentuan untuk menentukan metrik kualitas saluran berdasarkan pada sinyal sounding tersebut.

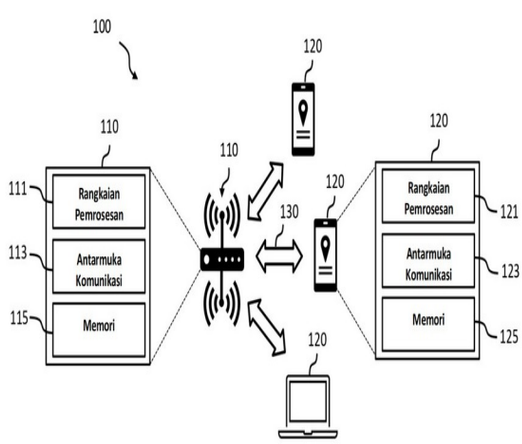

Gambar 1

(20) RI Permohonan Paten

(19) ID (11) No Pengumuman : 2026/06184 (13) A

(51) I.P.C : A 61K 31/4709,A 61P 35/00,C 07D 403/14,C 07D 405/14,C 07D 409/14,C 07D 413/14,C 07D 417/14,C 07D 487/10,C 07D 401/04,C 07D 403/04,C 07D 405/04,C 07D 409/04,C 07D 471/04

(21) No. Permohonan Paten : P00202608089

(22) Tanggal Penerimaan Permohonan Paten :
26 Desember 2024

(30) Data Prioritas :

(31) Nomor	(32) Tanggal	(33) Negara
63/615,064	27 Desember 2023	US
63/675,810	26 Juli 2024	US

(43) Tanggal Pengumuman Paten :
24 Juli 2026

(71) Nama dan Alamat yang Mengajukan Permohonan Paten :
GENESIS MOLECULAR AI, INC.
4930 Directors Place, Suite 200, San Diego, California 92121 United States of America

(72) Nama Inventor :
BUSCH, Brett,US
REINUS, Brandon,US
INDARTE, Martin,AR
MCALPINE, Indrawan,US
KAGIN, Zachary Joseph,US
VERNIER, William, F.,US

(74) Nama dan Alamat Konsultan Paten :
Marolita Setiati
PT SPRUSON FERGUSON INDONESIA, Graha Paramita 3B Floor Zona D Jl. Denpasar Raya Blok D2 Kav.8 Kuningan

(54) Judul Invensi : METODE UNTUK MENGOBATI KANKER

(57) Abstrak :
Pengungkapan ini menyediakan senyawa dari Formula (I) dan garam darinya yang dapat diterima secara farmasi, yang menghambat isoform alfa fosfatidilinositol 4,5-bisfosfat 3-kinase (PI3K) (PI3Kα). Senyawa-senyawa ini bermanfaat untuk mengobati penyakit dimana peningkatan aktivasi PI3Kα berkontribusi pada patologi, gejala, dan/atau progresi penyakit (misalnya, kanker) pada subjek.

(20) RI Permohonan Paten

(19) ID (11) No Pengumuman : 2026/06104 (13) A

(51) I.P.C : C 10B 57/04,C 10B 53/02

(21) No. Permohonan Paten : P00202603387

(22) Tanggal Penerimaan Permohonan Paten :
24 September 2024

(30) Data Prioritas :

(31) Nomor	(32) Tanggal	(33) Negara
2023-202186	29 November 2023	JP

(43) Tanggal Pengumuman Paten :
23 Juli 2026

(71) Nama dan Alamat yang Mengajukan Permohonan Paten :
JFE STEEL CORPORATION
2-3, Uchisaiwai-cho 2-chome, Chiyoda-ku, Tokyo 1000011 Japan

(72) Nama Inventor :
KAWAI Yuya,JP
DOHI Yusuke,JP
MATSUI Takashi,JP

(74) Nama dan Alamat Konsultan Paten :
Ir., Dyah Paramitawidya Kusumawardani
Pondok Indah Office Tower 5, Floor 19th, Suite 1906
Jalan Sultan Iskandar Muda Kav. V-TA, Jakarta 12310, Indonesia

(54) Judul Invensi : METODE UNTUK MEMPRODUKSI KOKAS

(57) Abstrak :
Disediakan adalah suatu metode untuk memproduksi kokas yang tidak memerlukan operasi-operasi apa pun yang menimbulkan suatu risiko kebakaran dan yang mampu memproduksi kokas kekuatan-tinggi bahkan ketika menggunakan bahan-bahan mentah yang berasal dari biomassa. Suatu metode untuk memproduksi kokas dengan memasukkan batu bara campuran ke dalam suatu oven kokas dan mengkarbonisasi batu bara campuran tersebut meliputi mempersiapkan batu bara campuran dengan mencampurkan 1% massa atau lebih dan 10% massa atau kurang dari suatu bahan berkarbon B, yang diperoleh dengan memberi perlakuan panas biomassa yang memiliki suatu rasio dari partikel-partikel dengan suatu ukuran partikel 125 mm atau kurang sebesar 50% massa atau lebih, dengan suatu bahan berkarbon A, yang memiliki suatu rasio dari partikel-partikel dengan suatu ukuran partikel 3 mm atau lebih sebesar 10% massa atau lebih dan 30% massa atau kurang, dan suatu rasio dari partikel-partikel dengan suatu ukuran partikel 0,5 mm atau lebih sebesar 60% massa atau lebih.

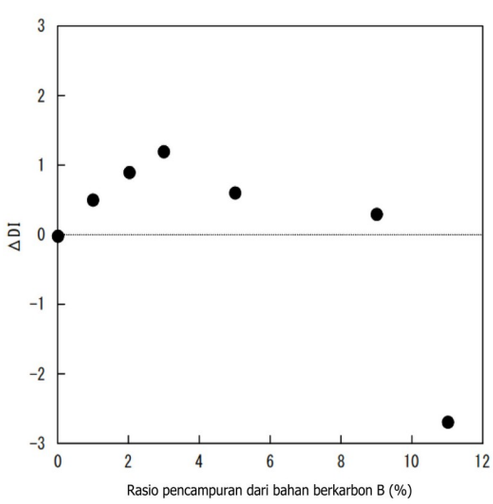

(20) RI Permohonan Paten

(19) ID (11) No Pengumuman : 2026/06181 (13) A

(51) I.P.C : B 29C 65/34,B 29K 101/12,B 29K 23/00,B 29L 23/20,F 16L 47/03

(21) No. Permohonan Paten : P00202605336

(22) Tanggal Penerimaan Permohonan Paten :
24 Oktober 2024

(30) Data Prioritas :

(31) Nomor	(32) Tanggal	(33) Negara
2036120	25 Oktober 2023	NL

(43) Tanggal Pengumuman Paten :
24 Juli 2026

(71) Nama dan Alamat yang Mengajukan Permohonan Paten :
SOLUFORCE B.V.
Flevolaan 7, 1601 MA Enkhuizen Netherlands

(72) Nama Inventor :
CLOOS, Peter Jeroen,NL
LAAN, Robbert Petrus Johannes,NL
STAMMES, Erik,NL

(74) Nama dan Alamat Konsultan Paten :
Irene Kurniati Djalim, BSChE, MAk
Jalan Raya Penggilingan No 99

(54) Judul Invensi : FITTING ELEKTROFUSI TEKANAN TINGGI

(57) Abstrak :

Suatu fitting elektrofusi untuk menghubungkan ke setidaknya satu bagian pipa yang dipaskan di ujung sisipannya, fitting tersebut mencakup suatu bushing bagian dalam yang terbuat dari bahan termoplastik dan mencakup satu atau lebih kawat resistansi, di mana kawat resistansi dapat terhubung ke suatu sumber daya listrik untuk melelehkan suatu permukaan bushing bagian dalam yang menghadap suatu permukaan eksternal setidaknya satu bagian pipa untuk membuat suatu sambungan las; dan suatu bushing bagian luar; di mana bushing bagian dalam dan bushing bagian luar dalam dimensi aksial memiliki bagian pengunci mekanis dengan setidaknya satu celah antara bushing bagian dalam dan bushing bagian luar, yang saling terjalin untuk mentransmisikan gaya aksial dan/atau tangensial.

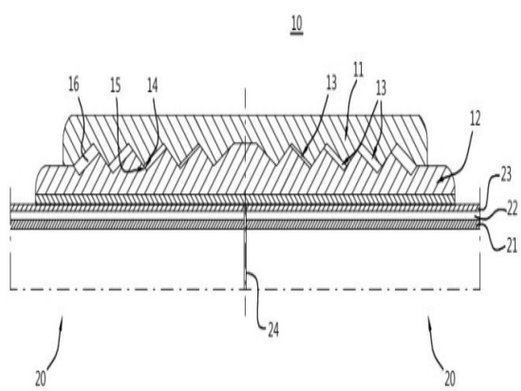

Gambar 1

(20) RI Permohonan Paten

(19) ID (11) No Pengumuman : 2026/06135 (13) A

(51) I.P.C : A 61K 47/42,A 61K 9/107,A 61K 9/00

(21) No. Permohonan Paten : P00202608039

(22) Tanggal Penerimaan Permohonan Paten :
27 Desember 2024

(30) Data Prioritas :

(31) Nomor	(32) Tanggal	(33) Negara
10-2023-0193134	27 Desember 2023	KR

(43) Tanggal Pengumuman Paten :
23 Juli 2026

(71) Nama dan Alamat yang Mengajukan Permohonan Paten :
IMDPHARM INC.
307, 17, Daehak 4-ro, Yeongtong-gu, Suwon-si, Gyeonggi-do, 16226 Republic of Korea

(72) Nama Inventor :
PARK, Young Joon,KR
CHOI, Sook,KR

(74) Nama dan Alamat Konsultan Paten :
Marolita Setiati
PT SPRUSON FERGUSON INDONESIA, Graha Paramita 3B Floor Zona D Jl. Denpasar Raya Blok D2 Kav.8 Kuningan

(54) Judul Invensi : KOMPOSISI FARMASI PEMBAWA OKSIGEN YANG MENGANDUNG PERFLUOROKARBON DAN KASEIN, DAN METODE PEMBUATANNYA

(57) Abstrak :
Invensi ini menyediakan suatu komposisi farmasi yang di dalamnya perfluorokarbon diformulasikan dalam bentuk suatu nanoemulsi menggunakan kasein atau suatu garam darinya, dan suatu metode untuk membuat komposisi farmasi tersebut. Dalam komposisi farmasi dari invensi ini, perfluorokarbon dapat terdapat dalam bentuk partikel-partikel cair stabil dalam nanoemulsi tersebut. Oleh karena itu, komposisi farmasi dari invensi ini dapat menghindari efek-efek samping seperti pembentukan trombus atau oklusi vaskular dan dengan demikian dapat berguna sebagai suatu pembawa oksigen, yaitu, suatu pengganti darah.

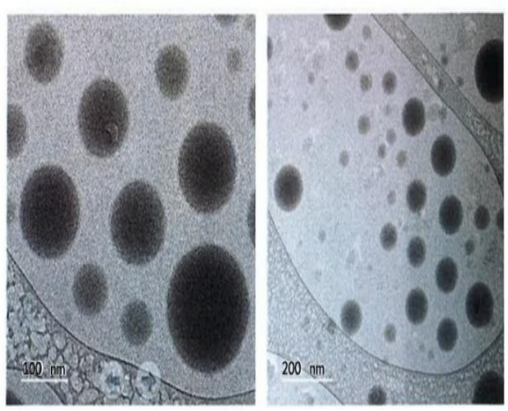

Gambar 1

(20) **RI Permohonan Paten**

(19) **ID** **(11)** **No Pengumuman : 2026/06050** **(13)** **A**

(51) **I.P.C : F 16D 13/70,F 16D 13/60,F 16D 13/52**

(21) **No. Permohonan Paten :** P00202606364

(22) **Tanggal Penerimaan Permohonan Paten :**
18 November 2024

(30) **Data Prioritas :**

(31) Nomor	(32) Tanggal	(33) Negara
2023-212109	15 Desember 2023	JP

(43) **Tanggal Pengumuman Paten :**
22 Juli 2026

(71) **Nama dan Alamat yang Mengajukan Permohonan Paten :**
KABUSHIKI KAISHA F.C.C.
7000-36, Nakagawa, Hosoe-cho, Hamana-ku, Hamamatsu-shi, Shizuoka, 4311394 Japan Japan

(72) **Nama Inventor :**
AONO Yuki,JP

(74) **Nama dan Alamat Konsultan Paten :**
Insan Budi Maulana S.H.
Mayapada Tower 1, Lantai 9, Jl. Jend. Sudirman Kav. 28

(54) **Judul Invensi :** PERANGKAT KOPLING

(57) **Abstrak :**

Suatu perangkat kopling (10) termasuk: suatu pegas kopling (25) yang mendesak suatu pelat penekan (70) ke arah pertama (D1); dan suatu pelat pembatas (100) yang membatasi pelat penekan (70) agar tidak bergerak menjauhi suatu pusat kopling (40) ke arah kedua (D2) sejauh suatu jarak yang telah ditentukan atau lebih. Pelat pembatas (100) termasuk suatu permukaan kontak pertama (102) yang disediakan pada suatu permukaan (100D1) dari pelat pembatas (100) yang menghadap ke arah pertama (D1), yang miring pada suatu arah keliling (S), dan yang berkontak dengan suatu bagian ujung (25B) dari pegas kopling (25) yang terletak pada arah kedua (D2). Perangkat kopling (10) termasuk suatu tonjolan sisi penekan (88) yang disediakan pada suatu permukaan (70D2) dari pelat penekan (70) yang menghadap ke arah kedua (D2), yang menonjol ke arah kedua (D2), dan yang dapat melakukan kontak permukaan dengan pelat pembatas (100).

Gambar 13

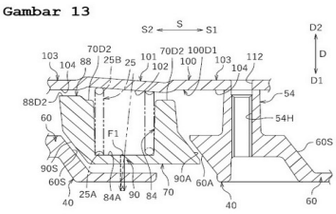

(20) RI Permohonan Paten

(19) ID (11) No Pengumuman : 2026/06080 (13) A

(51) I.P.C : H 01M 4/525,H 01M 4/505,H 01M 4/131,H 01M 10/052,H 01M 4/02

(21) No. Permohonan Paten : P00202607844

(22) Tanggal Penerimaan Permohonan Paten :
25 Juni 2025

(30) Data Prioritas :

(31) Nomor	(32) Tanggal	(33) Negara
10-2024-0085822	28 Juni 2024	KR

(43) Tanggal Pengumuman Paten :
23 Juli 2026

(71) Nama dan Alamat yang Mengajukan Permohonan Paten :
LG ENERGY SOLUTION, LTD.
Tower 1, 108, Yeoui-daero Yeongdeungpo-gu Seoul 07335 Republic of Korea

(72) Nama Inventor :

LHO, Eun Sol,KR
HWANG, Jin Tae,KR
KIM, Hyeong Il,KR
OH, Su Yeon,KR
LEE, Seok Jin,KR
CHO, Eun Byeol,KR

(74) Nama dan Alamat Konsultan Paten :
Maria Carola D Monintja S.H., M.H.
Wisma 46 Kota BNI Lantai 24, Jl. Jenderal Sudirman Kav. 1

(54) Judul Invensi : ELEKTRODE POSITIF DAN BATERAI SEKUNDER LITIUM YANG MELIPUTINYA

(57) Abstrak :
Invensi ini menyediakan suatu elektrode positif yang meliputi suatu lapisan komposit elektrode positif yang mengandung suatu bahan aktif elektrode positif dalam suatu bentuk partikel tunggal yang memiliki suatu distribusi ukuran partikel volume kumulatif yang memenuhi Ekspresi 1 di bawah, dimana bahan aktif elektrode positif dalam suatu bentuk partikel tunggal memiliki suatu diameter partikel rata-rata sebesar 4 μm hingga 10 μm. [Ekspresi 1] $0,6 \leq SL/(SR+SL) \leq 0,8$ Dalam Ekspresi 1 di atas, SR di atas adalah suatu luas terintegrasi dari suatu region di sebelah kanan suatu ukuran partikel dengan suatu puncak maksimum dalam suatu grafik distribusi ukuran partikel volume kumulatif skala log dari bahan aktif elektrode positif dalam suatu bentuk partikel tunggal yang dicakup dalam elektrode positif, dan SL di atas adalah suatu luas terintegrasi dari suatu region di sebelah kiri ukuran partikel dengan puncak maksimum dalam grafik distribusi ukuran partikel volume kumulatif skala log dari bahan aktif elektrode positif dalam suatu bentuk partikel tunggal yang dicakup dalam elektrode positif.

Gambar 1

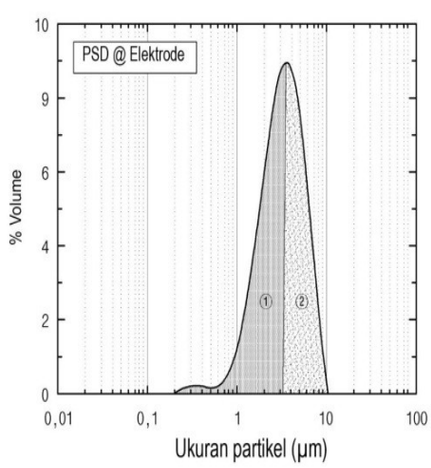

(20) RI Permohonan Paten

(19) ID (11) No Pengumuman : 2026/06139 (13) A

(51) I.P.C : D 03D 11/00,D 03D 21/00,D 03D 9/00

(21) No. Permohonan Paten : P00202607898

(22) Tanggal Penerimaan Permohonan Paten :
10 Januari 2025

(30) Data Prioritas :

(31) Nomor	(32) Tanggal	(33) Negara
202411994410.2	31 Desember 2024	CN
202423314976.4	31 Desember 2024	CN

(43) Tanggal Pengumuman Paten :
23 Juli 2026

(71) Nama dan Alamat yang Mengajukan Permohonan Paten :
SINCETECH (FUJIAN) TECHNOLOGY CO., LTD.
No. 10-1 And No. 10-2, Yuyuan Road, Economic Development Zone (wuli Park), Jinjiang Quanzhou, Fujian 362200 China

(72) Nama Inventor :
XU, Jintai,CN
CHEN, Huanxin,CN
HUANG, Jianfeng,CN
CAI, Yaqiang,CN
WU, Yingli,CN

(74) Nama dan Alamat Konsultan Paten :
Saiful Hadi S.H.
Taman Jatisari Permai, Jl. Indonesia Raya DU-04, RT 008/RW 014

(54) Judul Invensi : KAIN DENGAN STRUKTUR BERPORI JALA TIGA-LAPIS PADA LAPISAN BAWAH DAN METODE PEMBUATAN UNTUKNYA

(57) Abstrak :
Suatu kain dengan struktur berpori jala tiga-lapis pada lapisan bawah dan metode pembuatan untuknya disediakan. Kain tersebut meliputi: lapisan permukaan, lapisan perantara, lapisan bawah, dan struktur berpori, dimana lapisan permukaan adalah lapisan padat tunggal yang dibentuk dengan saling menenun benang transparan dengan elastisitas yang berbeda; lapisan perantara dibentuk oleh satu atau lebih monofilamen yang saling tertenun secara naik dan turun, dan dikonfigurasi untuk menghubungkan lapisan permukaan pada lapisan perantara; lapisan bawah terletak di bawah lapisan perantara, dan lapisan bawah adalah lapisan padat tunggal yang dibentuk dengan saling menenun benang poliester dan monofilamen yang berbeda; dan struktur berpori terletak di bagian tengah atas lapisan bawah, dan memiliki struktur benang lungsin yang berselang-seling dengan saling menenun benang berwarna dan benang transparan, sehingga bahan memuai untuk membentuk berbagai pori, sehingga meningkatkan kemampuan untuk bernapas sekaligus meningkatkan pelapisan struktural. Menurut permohonan ini, struktur berpori dimana melalui lapisan bawah menjadi terlihat ke lapisan permukaan dibentuk dalam struktur berlapis, dan struktur berpori pada lapisan bawah dapat meningkatkan lebih lanjut kemampuan untuk bernapas dari bagian atas sepatu.

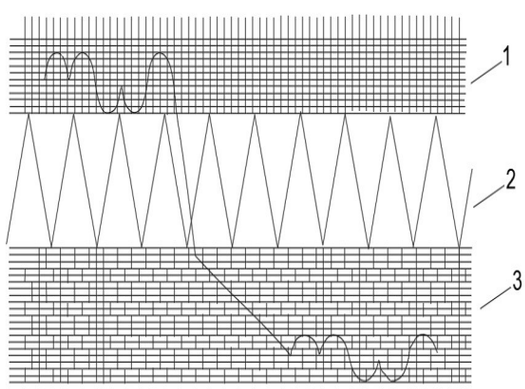

Gambar 1

(20) RI Permohonan Paten

(19) ID (11) No Pengumuman : 2026/06174 (13) A

(51) I.P.C : A 61K 31/444,A 61K 31/4439,A 61K 31/437,A 61K 31/4192,A 61K 31/4162,A 61K 31/4155,A 61P 35/00,C 07D 211/98

(21) No. Permohonan Paten : P00202602321

(22) Tanggal Penerimaan Permohonan Paten :
07 Agustus 2024

(30) Data Prioritas :

(31) Nomor	(32) Tanggal	(33) Negara
63/517,996	07 Agustus 2023	US
63/590,177	13 Oktober 2023	US
63/614,476	22 Desember 2023	US

(43) Tanggal Pengumuman Paten :
24 Juli 2026

(71) Nama dan Alamat yang Mengajukan Permohonan Paten :
COGENT BIOSCIENCES, INC.
275 Wyman Street, 3rd Floor, Waltham, Massachusetts 02451 United States of America

(72) Nama Inventor :

FELL, Jay Bradford,US
FISCHER, John P.,US
RODRIGUEZ, Martha E.,US
BETTENDORF, Tanna,US
RIEGER, Robert A.,US
SMITH, Aaron Christopher,US
CHICARELLI, Mark Joseph,US
MEJIA, Macedonio J.,US
ROBINSON, John E.,US
VINE, Logan E.,US
FULTON, Jennifer,US
NEWHOUSE, Bradley J.,US
MALINKY, Cori A.,US
JALLURI, Ravi Kumar,US
SALITURO, Leah J.,US

(74) Nama dan Alamat Konsultan Paten :
Marolita Setiati
PT SPRUSON FERGUSON INDONESIA, Graha Paramita 3B Floor Zona D Jl. Denpasar Raya Blok D2 Kav.8 Kuningan

(54) Judul Invensi : SENYAWA UNTUK INHIBISI FGFR

(57) Abstrak :
Suatu senyawa yang memiliki struktur dari Formula (IV) berikut:(IV) atau stereoisomer, garam, atau tautomer darinya, dimana R1, R2, R3, A, B, X, dan Y adalah sebagaimana didefinisikan di sini. Komposisi farmasi yang mencakup senyawa, dan penggunaannya dalam metode untuk mengobati penyakit juga diuraikan.

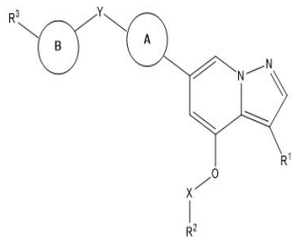

(IV)

(20) **RI Permohonan Paten**

(19) **ID** **(11)** **No Pengumuman : 2026/06124** **(13) A**

(51) **I.P.C : A 61K 31/4184,A 61P 43/00,C 07D 235/12**

(21) **No. Permohonan Paten :** P00202607951

(22) **Tanggal Penerimaan Permohonan Paten :**
18 Desember 2024

(30) **Data Prioritas :**

(31) Nomor	(32) Tanggal	(33) Negara
2023-216949	22 Desember 2023	JP

(43) **Tanggal Pengumuman Paten :**
23 Juli 2026

(71) **Nama dan Alamat yang Mengajukan Permohonan Paten :**
NIPPON SHINYAKU CO., LTD.
14, Kisshoin Nishinosho Monguchicho, Minami-ku, Kyoto-shi, Kyoto 6018550 Japan

(72) **Nama Inventor :**
HIGUCHI Fumi,JP
MIKANO Yusuke,JP
ARLIN Jean-Baptiste,FR

(74) **Nama dan Alamat Konsultan Paten :**
Marolita Setiati
PT SPRUSON FERGUSON INDONESIA, Graha Paramita 3B Floor Zona D Jl. Denpasar Raya Blok D2 Kav.8 Kuningan

(54) **Judul Invensi :** KRISTAL TURUNAN HETEROSIKLIK

(57) **Abstrak :**
Diungkapkan adalah kristal tipe-1, kristal tipe-3, dan kristal tipe-4 dari N-(3-kloro-2-metilfenil)-2-(metoksimetil)-6-({[2-(trifluorometil)fenil]karbonil}amino)-1H-benzimidazola-4-karboksamida 4-metilbenzena sulfonat yang diwakili oleh formula (A-I).

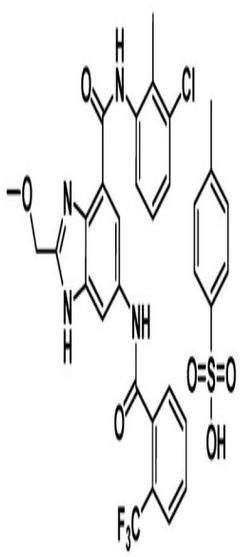

... (A-I)

(20) RI Permohonan Paten

(19) ID (11) No Pengumuman : 2026/06049 (13) A

(51) I.P.C : F 25D 21/14,F 25D 21/06,F 25D 23/00

(21) No. Permohonan Paten : P00202606454

(22) Tanggal Penerimaan Permohonan Paten :
31 Oktober 2024

(30) Data Prioritas :

(31) Nomor	(32) Tanggal	(33) Negara
2023-195822	17 November 2023	JP

(43) Tanggal Pengumuman Paten :
22 Juli 2026

(71) Nama dan Alamat yang Mengajukan Permohonan Paten :
ZERO FOOD CO., LTD.
Room B, 3rd Floor, New wing of Akasaka Sun Building, 12-10, Akasaka 3-Chome, Minato-ku, Tokyo Japan

(72) Nama Inventor :
Tsuyoshi SAKATA,JP
Masato KINO,JP
Shigeru MIYATANI,JP

(74) Nama dan Alamat Konsultan Paten :
Daru Lukiantono S.H.
Sudirman Central Business District, Pacific Century Place, Jl. Jend. Sudirman kav 52-53 No.Lot 10 Level 35

(54) Judul Invensi : SISTEM PELEMBAPAN DAN PENDINGINAN

(57) Abstrak :
Sistem pelembapan dan pendinginan untuk bilik pendingin, yang meliputi: peralatan pendingin yang memiliki kumparan pendingin; dan peralatan kendali yang mengendalikan peralatan pendingin, dimana dengan mengendalikan peralatan pendingin, peralatan kendali mengeksekusi secara berulang: mode pendinginan yang mendinginkan bilik pendingin sekaligus menyebabkan embun beku atau tetesan air menempel pada kumparan pendingin; dan mode pelembapan yang melembapkan bilik pendingin sekaligus mensublimasi embun beku atau menguapkan tetesan air yang menempel pada kumparan pendingin.

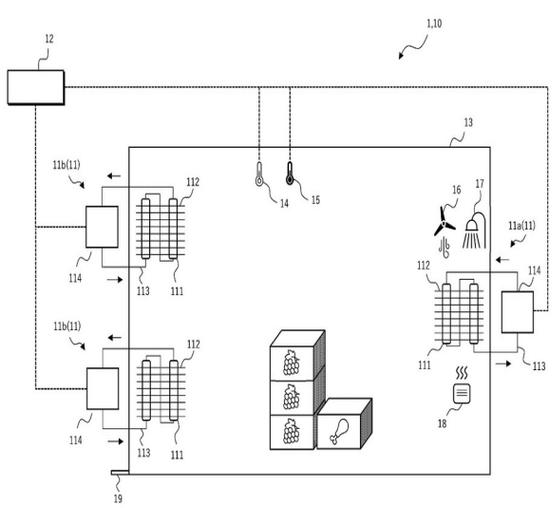

(20) RI Permohonan Paten

(19) ID (11) No Pengumuman : 2026/06108 (13) A

(51) I.P.C : C 12N 9/88,C 12N 15/77,C 12P 13/08,C 12P 13/06,C 12R 1/15

(21) No. Permohonan Paten : P00202603144

(22) Tanggal Penerimaan Permohonan Paten :
27 September 2024

(30) Data Prioritas :

(31) Nomor	(32) Tanggal	(33) Negara
10-2023-0130426	27 September 2023	KR

(43) Tanggal Pengumuman Paten :
23 Juli 2026

(71) Nama dan Alamat yang Mengajukan Permohonan Paten :
CJ CHEILJEDANG CORPORATION
330, Dongho-ro, Jung-gu, Seoul 04560 Republic of Korea

(72) Nama Inventor :
YUN, Hyojin,KR
OH, Haena,KR
KIM, Seon Hye,KR
SEO, Chang Il,KR
SHIM, Jihyun,KR
LEE, Hyein,KR

(74) Nama dan Alamat Konsultan Paten :
Irene Kurniati Djalim, BSChE, MAk
Jalan Raya Penggilingan No 99

(54) Judul Invensi : MIKROORGANISME DIMANA KE DALAMNYA TREONINA DEHIDRATASE YANG BERASAL DARI ARABIDOPSIS THALIANA DIMASUKKAN DAN METODE UNTUK MEMPRODUKSI ASAM AMINO RANTAI BERCABANG YANG MENGGUNAKANNYA

(57) Abstrak :
Pengungkapan ini berkaitan dengan: mikroorganisme dari genus Corynebacterium, dimana ke dalamnya treonina dehidratase yang berasal dari Arabidopsis thaliana dimasukkan; metode untuk memproduksi asam amino rantai bercabang, yang mencakup pengulturan mikroorganisme dalam suatu media; metode untuk menguatkan produksi asam amino rantai bercabang, yang mencakup pengulturan mikroorganisme dalam suatu media; komposisi untuk memproduksi asam amino rantai bercabang, yang mencakup mikroorganisme, kultur mikroorganisme, produk fermentasi mikroorganisme, atau kombinasi dari sedikitnya dua daripadanya; dan penggunaan mikroorganisme tersebut untuk memproduksi asam amino rantai bercabang.

(20) **RI Permohonan Paten**

(19) **ID** **(11)** **No Pengumuman : 2026/06121** **(13)** **A**

(51) **I.P.C : A 61K 39/00,A 61P 35/00,C 07K 16/28**

(21) **No. Permohonan Paten :** P00202606067

(22) **Tanggal Penerimaan Permohonan Paten :**
06 Desember 2024

(30) **Data Prioritas :**

(31) Nomor	(32) Tanggal	(33) Negara
PCT/ JP2023/044950	08 Desember 2023	JP

(43) **Tanggal Pengumuman Paten :**
23 Juli 2026

(71) **Nama dan Alamat yang Mengajukan Permohonan Paten :**
ASTELLAS PHARMA INC.
5-1, Nihonbashi-Honcho 2-chome, Chuo-ku, Tokyo, 103-8411 Japan

(72) **Nama Inventor :**
NAKANO, Kazue,JP
NAKAZAWA, Taisuke,JP

(74) **Nama dan Alamat Konsultan Paten :**
Marolita Setiati
PT SPRUSON FERGUSON INDONESIA, Graha Paramita 3B Floor Zona D Jl. Denpasar Raya Blok D2 Kav.8 Kuningan

(54) **Judul Invensi :** TERAPI KOMBINASI YANG MELIBATKAN ZAT PENGIKAT BISPESIFIK YANG BERIKATAN PADA CLDN18.2 DAN CD3 DAN ANTIBODI ANTI-VEGFR2

(57) **Abstrak :**
Invensi ini menyediakan terapi kombinasi yang melibatkan zat pengikat bispesifik yang mencakup dua domain pengikat yang berikatan pada CLDN18.2 dan domain pengikat yang berikatan pada CD3 dan antibodi yang berikatan pada VEGFR2. Terapi kombinasi tersebut efektif dalam mengobati kanker yang melibatkan sel kanker yang mengekspresikan CLDN18.2.

(20) RI Permohonan Paten

(19) ID (11) No Pengumuman : 2026/06195 (13) A

(51) I.P.C : B 32B 13/08,E 04B 1/62,E 04C 2/04,E 04F 13/08

(21) No. Permohonan Paten : P00202607935

(22) Tanggal Penerimaan Permohonan Paten :
10 Februari 2025

(30) Data Prioritas :

(31) Nomor	(32) Tanggal	(33) Negara
2024-046736	22 Maret 2024	JP

(43) Tanggal Pengumuman Paten :
24 Juli 2026

(71) Nama dan Alamat yang Mengajukan Permohonan Paten :
YOSHINO GYPSUM CO., LTD.
Shin-Tokyo Bldg., 3-1, Marunouchi 3-chome, Chiyoda-ku, Tokyo 1000005, Japan Japan

(72) Nama Inventor :
YAMAMOTO, Takeshi,JP
SATO, Yosuke,JP
OTANI, Miho,JP
MORITO, Daiki,JP

(74) Nama dan Alamat Konsultan Paten :
Ir. Migni Myriasandra Noerhadi S.H., MIP., MSEL.
Kantor Taman A9 Unit A6-A7, Jl. Dr. Ide Anak Agung Gde Agung (Mega Kuningan)

(54) Judul Invensi : PAPAN GIPSUM, BAHAN INTERIOR, DAN METODE UNTUK MEMBUAT PAPAN GIPSUM

(57) Abstrak :
Invensi ini berhubungan dengan suatu papan gipsum yang meliputi: suatu inti gipsum; suatu inti gipsum; suatu lembaran kertas pelapis papan yang disusun pada masing-masing dari permukaan utama pertama inti gipsum dan permukaan utama kedua inti gipsum yang terletak berlawanan dengan permukaan utama pertama; dan suatu lapisan penyalut yang ditempatkan pada permukaan lembaran kertas pelapis papan yang terletak pada permukaan utama pertama inti gipsum, permukaan tersebut adalah permukaan lembaran kertas pelapis papan yang berlawanan dengan permukaan lembaran kertas pelapis papan yang menghadap inti gipsum. Inti gipsum tersebut meliputi suatu zat anti-jamur yang memiliki kelarutan dalam air sebesar 100 ppm atau lebih, dan kandungan zat kedap air dalam inti gipsum tersebut kurang dari 0,1 bagian berdasarkan massa per 100 bagian berdasarkan massa gipsum.

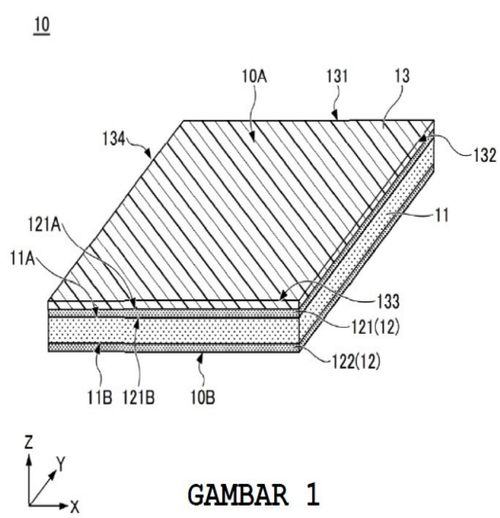

GAMBAR 1

(20) RI Permohonan Paten

(19) ID (11) No Pengumuman : 2026/06093 (13) A

(51) I.P.C : H 04W 4/02

(21) No. Permohonan Paten : P00202607553

(22) Tanggal Penerimaan Permohonan Paten :
14 Desember 2023

(30) Data Prioritas :
(31) Nomor (32) Tanggal (33) Negara

(43) Tanggal Pengumuman Paten :
23 Juli 2026

(71) Nama dan Alamat yang Mengajukan Permohonan Paten :
BEIJING XIAOMI MOBILE SOFTWARE CO., LTD.
No.018, Floor 8, Building 6, Yard 33, Middle Xierqi Road, Haidian District, Beijing 100085 China

(72) Nama Inventor :
GONG, Yubing,CN
MAO, Yuxin,CN

(74) Nama dan Alamat Konsultan Paten :
Dora Ambadar S.Psi
Jl. Proklamasi No. 79

(54) Judul Invensi : METODE PEMROSESAN INFORMASI, TERMINAL, ELEMEN JARINGAN PERTAMA, SISTEM KOMUNIKASI, DAN MEDIA PENYIMPANAN

(57) Abstrak :

Dalam perwujudan pada pengungkapan ini suatu metode pemrosesan informasi disediakan, terminal, elemen jaringan pertama, perangkat komunikasi, dan media penyimpanan. Metode pemrosesan informasi terdiri dari: menjalankan operasi pertama yang terkait dengan pengidentifikasi pertama, dimana pengidentifikasi pertama digunakan untuk mengidentifikasi sesi LCS. Dengan cara ini, dalam perwujudan pada pengungkapan ini, pengidentifikasi baru diperkenalkan untuk mengidentifikasi sesi LCS di antara terminal dan elemen jaringan pertama.

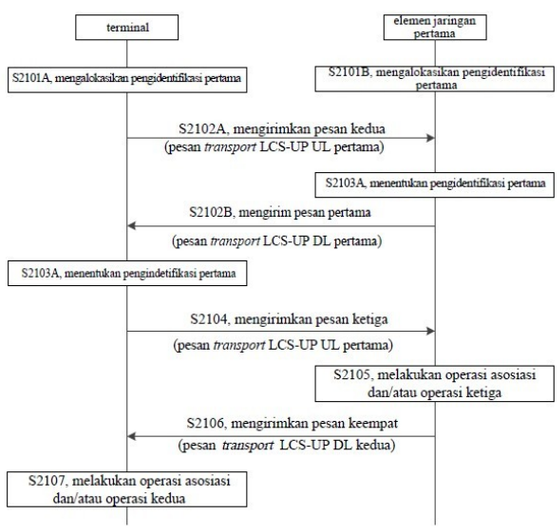

GAMBAR 2A

(20) RI Permohonan Paten

(19) ID (11) No Pengumuman : 2026/06094 (13) A

(51) I.P.C : C 22B 1/14,C 22B 26/12,C 22B 9/10,C 22B 1/02,C 22B 23/02,C 22B 5/02,C 22B 1/00,C 22B 7/00,H 01M 10/54

(21) No. Permohonan Paten : P00202607854

(22) Tanggal Penerimaan Permohonan Paten :
10 Desember 2024

(30) Data Prioritas :

(31) Nomor	(32) Tanggal	(33) Negara
23219716.0	22 Desember 2023	EP

(43) Tanggal Pengumuman Paten :
23 Juli 2026

(71) Nama dan Alamat yang Mengajukan Permohonan Paten :
UMICORE
31, Rue du Marais, 1000 Brussels Belgium

(72) Nama Inventor :
YAGI, Ryohei,BE

(74) Nama dan Alamat Konsultan Paten :
Dora Ambadar S.Psi
Jl. Proklamasi No. 79

(54) Judul Invensi : PELEBURAN BATERAI TERPIROLISASI

(57) Abstrak :
Permohonan paten ini berkaitan dengan metode pemulihan logam berharga dari baterai limbah yang terdiri atas - langkah pirolisis yang terdiri atas pirolisis baterai limbah pada suhu dari sekitar 700°C sampai sekitar 1300°C, sehingga memperoleh baterai pirolisis; - langkah pengurangan ukuran, yang terdiri atas pengurangan ukuran baterai terpirolisasi; - langkah peleburan, yang terdiri atas peleburan baterai limbah terpirolisasi dengan ukuran yang dikurangi pada suhu 1350°C atau lebih tinggi dalam kondisi mengoksidasi. Metode ini menunjukkan peningkatan kontrol langkah peleburan dan temperatur, mengurangi jumlah terak yang dihasilkan serta pelepasan gas eksplosif.

(20) RI Permohonan Paten

(19) ID (11) No Pengumuman : 2026/06117 (13) A

(51) I.P.C : E 02F 3/36

(21) No. Permohonan Paten : P00202606203

(22) Tanggal Penerimaan Permohonan Paten :
22 November 2024

(30) Data Prioritas :

(31) Nomor	(32) Tanggal	(33) Negara
2023903794	24 November 2023	AU
2024903057	24 September 2024	AU

(43) Tanggal Pengumuman Paten :
23 Juli 2026

(71) Nama dan Alamat yang Mengajukan Permohonan Paten :
WEDGELOCK EQUIPMENT LIMITED
72 Montgomery Crescent, Clouston Park, Upper Hutt, Wellington 5018 New Zealand

(72) Nama Inventor :
ANDERSON, Andre Richard,NZ

(74) Nama dan Alamat Konsultan Paten :
Marolita Setiati
PT SPRUSON FERGUSON INDONESIA, Graha Paramita 3B Floor Zona D Jl. Denpasar Raya Blok D2 Kav.8 Kuningan

(54) Judul Invensi : PENGGANDENG CEPAT DENGAN MEKANISME PENGAMAN

(57) Abstrak :
Penggandeng untuk memasang dan mengamankan alat tambahan ke mesin pengolah tanah, yang meliputi bodi penggandeng yang menyajikan ruang penerima pin alat tambahan dapat ditempatkan. Penahan dapat dipindahkan antara kondisi ditarik dan kondisi diperpanjang yang mencegah pin meninggalkan ruang penerima. Lengan tuas bias pegas diamankan secara berputar ke kerangka pada titik tumpu dan secara operatif terhubung ke penahan setidaknya pada sebagian dari panjang langkahnya untuk membiaskan penahan ke arah kondisi diperpanjang.

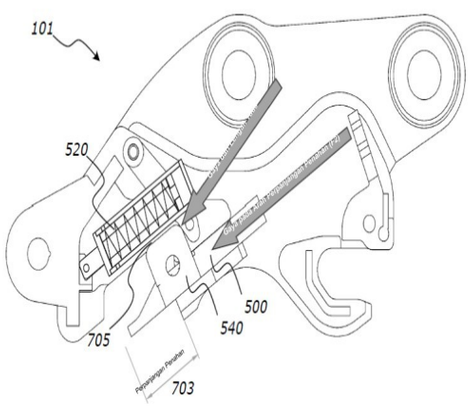

GAMBAR 8B

(20) RI Permohonan Paten

(19) ID (11) No Pengumuman : 2026/06110 (13) A

(51) I.P.C : E 21C 37/00,F 42D 3/04,F 42D 99/00,G 01V 99/00,G 06F 30/25

(21) No. Permohonan Paten : P00202607926

(22) Tanggal Penerimaan Permohonan Paten :
16 Desember 2024

(30) Data Prioritas :

(31) Nomor	(32) Tanggal	(33) Negara
63/612,810	20 Desember 2023	US

(43) Tanggal Pengumuman Paten :
23 Juli 2026

(71) Nama dan Alamat yang Mengajukan Permohonan Paten :
ORICA INTERNATIONAL PTE LTD
70 Anson Road #07-02 Hub Synergy Point Singapore 079905 Singapore

(72) Nama Inventor :
RUISECO, Julian Ramirez,CA
CROZET, Sébastien Nicolas,FR
SEAMAN, Jeffrey Scott,US

(74) Nama dan Alamat Konsultan Paten :
Bagus Satrio Lestanto S.H., LL.M.
Suite 20-E Generali Tower, Gran Rubina Business Park, Jl. H.R. Rasuna Said Kav. C-22

(54) Judul Invensi : OPERASI PERTAMBANGAN/PENGGALIAN/TEKNIK SIPIL KOMERSIAL

(57) Abstrak :

Metode memprediksi pelepasan bahan padat akibat peledakan eksplosif, metode tersebut meliputi: merepresentasikan bahan padat sebelum peledakan dengan sekumpulan partikel diskret, masing-masing memiliki lokasi 3D dan satu atau lebih sifat mekanis bahan padat pada lokasi 3D tersebut sebelum peledakan eksplosif; merepresentasikan sedikitnya satu peledakan eksplosif dengan waktu peledakan dan sekumpulan partikel bahan peledak, masing-masing memiliki lokasi peledakan 3D dalam bahan padat sebelum peledakan dan energi internal awal; secara berulang, untuk sejumlah langkah waktu, menetapkan suatu kisi 3D mengelilingi partikel diskret (misalnya, ditambah dua sel kisi kosong di setiap arah), dan menentukan/menghitung secara numerik kecepatan diperbarui dan lokasi 3D diperbarui dari partikel diskret berdasarkan sifat mekanis dan lokasi 3D tersebut, menggunakan kisi 3D; untuk sedikitnya satu dari langkah-langkah waktu sesuai dengan waktu peledakan tersebut atau masing-masing waktu peledakan, meliputi partikel bahan peledak dengan partikel diskret untuk menentukan secara numerik kecepatan dan lokasi 3D diperbarui dari partikel diskret, dan menentukan/menghitung secara numerik kecepatan yang diperbarui dan lokasi 3D yang diperbarui pada langkah-langkah waktu setelah waktu peledakan tersebut atau masing-masing waktu peledakan dengan menggunakan energi internal awal; dan menentukan lokasi bahan padat setelah peledakan menggunakan posisi 3D partikel diskret yang diperbarui secara berulang dan sifat bahan padat sebelum peledakan dari partikel diskret tersebut.

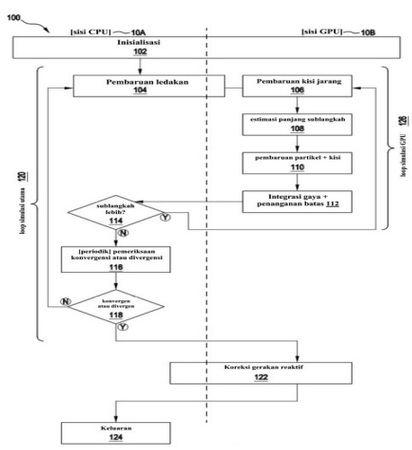

Gambar 1A

(20) **RI Permohonan Paten**

(19) **ID** **(11)** **No Pengumuman : 2026/06105** **(13)** **A**

(51) **I.P.C : A 01N 65/24,A 01N 57/20,A 01P 1/00**

(21) **No. Permohonan Paten :** P00202607931

(22) **Tanggal Penerimaan Permohonan Paten :**
16 Desember 2024

(30) **Data Prioritas :**

(31) Nomor	(32) Tanggal	(33) Negara
24159806.9	27 Februari 2024	EP
PCT/ CN2024/073501	22 Januari 2024	CN

(43) **Tanggal Pengumuman Paten :**
23 Juli 2026

(71) **Nama dan Alamat yang Mengajukan Permohonan Paten :**
UNILEVER IP HOLDINGS B.V.
Bronland 14, 6708 WH Wageningen, Netherlands
Netherlands

(72) **Nama Inventor :**
DONG, Siyu,CN
SHEN, Jun,CN
YANG, Lizhe,CN
YIN, Qin,CN
ZHANG, Xinyu,CN

(74) **Nama dan Alamat Konsultan Paten :**
Dr. Inda Citraninda Noerhadi S.S.,M.A.
Kantor Taman A9, Unit C1 & C2, Jl. DR Ide Anak Agung Gde Agung

(54) **Judul Invensi :** PENGGUNAAN KOMPOSISI UNTUK MANFAAT ANTIMIKROBA

(57) **Abstrak :**
Invensi ini berhubungan dengan penggunaan nonterapeutik minyak esensial Litsea cubeba dan suatu sekuestran fosfonat dalam suatu komposisi untuk memberikan manfaat antimikroba. Invensi ini juga berhubungan dengan suatu metode nonterapeutik untuk memberikan manfaat antimikroba pada suatu permukaan dengan mengontakkan permukaan tersebut dengan suatu komposisi yang mencakup minyak esensial Litsea cubeba dan suatu sekuestran fosfonat.

(20) **RI Permohonan Paten**

(19) **ID** **(11)** **No Pengumuman : 2026/06086** **(13) A**

(51) **I.P.C : H 04W 16/28**

(21) **No. Permohonan Paten :** P00202608028

(22) **Tanggal Penerimaan Permohonan Paten :**
29 Desember 2023

(30) **Data Prioritas :**
(31) Nomor (32) Tanggal (33) Negara

(43) **Tanggal Pengumuman Paten :**
23 Juli 2026

(71) **Nama dan Alamat yang Mengajukan Permohonan Paten :**
BEIJING XIAOMI MOBILE SOFTWARE CO., LTD.
No.018, Floor 8, Building 6, Yard 33, Middle Xierqi Road, Haidian District, Beijing 100085 China

(72) **Nama Inventor :**
LI, Mingju,CN

(74) **Nama dan Alamat Konsultan Paten :**
Dora Ambadar S.Psi
Jl. Proklamasi No. 79, RT 007/RW 003

(54) **Judul Invensi :** METODE KOMUNIKASI, TERMINAL, PERANGKAT JARINGAN DAN SISTEM KOMUNIKASI

(57) **Abstrak :**

Pengungkapan ini berkaitan dengan suatumetode komunikasi, terminal, perangkat jaringan, dan sistem komunikasi. Metode komunikasi tersebut meliputi: ketika kondisi pertama terpenuhi, terminal mengirimkan informasi pertama, informasi pertama tersebut digunakan untuk menentukan parameter QCL pertama. Menurut beberapa perwujudan pada pengungkapan ini, pelaporan laporan berkas berdasarkan pemicuan peristiwa dapat direalisasikan, dengan demikian mengurangi overhead pensinyalan.

(20) RI Permohonan Paten

(19) ID (11) No Pengumuman : 2026/06130 (13) A

(51) I.P.C : A 61K 8/81,A 61K 8/67,A 61K 8/34,A 61K 8/26,A 61K 8/19,A 61Q 19/08

(21) No. Permohonan Paten : P00202605257

(22) Tanggal Penerimaan Permohonan Paten :
20 Desember 2024

(30) Data Prioritas :

(31) Nomor	(32) Tanggal	(33) Negara
23220706.8	29 Desember 2023	EP

(43) Tanggal Pengumuman Paten :
23 Juli 2026

(71) Nama dan Alamat yang Mengajukan Permohonan Paten :
UNILEVER IP HOLDINGS B.V.
Bronland 14, 6708 WH Wageningen Netherlands

(72) Nama Inventor :
BEKTO, Hasiba,BA
HUANG, Lei,US

(74) Nama dan Alamat Konsultan Paten :
Arifia Jauharia Fajra S.T., S.H.
Pondok Indah Office Tower 5, Lantai 19, Kel. Pondok Pinang, Kec. Kebayoran Lama, Kota Jakarta Selatan

(54) Judul Invensi : KOMPOSISI KOSMETIK DENGAN STABILITAS WARNA YANG DITINGKATKAN

(57) Abstrak :
Diungkapkan di sini adalah komposisi-komposisi perawatan pribadi. Lebih khususnya, diungkapkan di sini adalah suatu komposisi kosmetik yang mengandung suatu resorsinol tersubstitusi dan suatu prekursor asam retinoat dalam kombinasi dengan suatu polimer pengemulsi, suatu zat pemburam, dan suatu pengemban yang dapat diterima secara kosmetik yang mencakup minyak untuk menyediakan stabilitas warna yang diperbaiki dari komposisi tersebut.

(20) RI Permohonan Paten

(19) ID (11) No Pengumuman : 2026/06150 (13) A

(51) I.P.C : C 02F 1/52,C 12N 1/20,C 22B 3/18,C 22B 3/10,C 22B 11/00,C 22B 59/00

(21) No. Permohonan Paten : P00202607760

(22) Tanggal Penerimaan Permohonan Paten :
13 Desember 2024

(30) Data Prioritas :

(31) Nomor	(32) Tanggal	(33) Negara
63/611,836	19 Desember 2023	US

(43) Tanggal Pengumuman Paten :
24 Juli 2026

(71) Nama dan Alamat yang Mengajukan Permohonan Paten :
ECOBIOME HOLDINGS LLC
59 E. Whistlers Bend Circle, The Woodlands, Texas 77384 United States of America

(72) Nama Inventor :
Marc RODRIGUEZ,US

(74) Nama dan Alamat Konsultan Paten :
Sandra Salim S.H., MBA
Jl. Kali Besar Barat No. 5 Jakarta Kota 11230

(54) Judul Invensi : KOMPOSISI DAN METODE UNTUK PRODUKSI BIOLOGIS DAN PANEN TEMBAGA, NIKEL, KOBALT, DAN CAMPURAN DARIPADANYA

(57) Abstrak :

Suatu galur bacillus cuprevida terisolasi yang disimpan pada Agricultural Research Service Culture Collection dengan nomor Aksesi NRRL No. B-68290 sesuai dengan Perjanjian Budapest. Komposisi yang mencakup suatu galur bakteri termodifikasi terisolasi bacillus cuprevida menurut Perjanjian Budapest. Galur bakteri bacillus cobalos, yang telah diberi Aksesi NRRL No. B-68291, dan komposisi-komposisi yang mencakup suatu galur bakteri termodifikasi yang terisolasi bacillus cobalos. Galur bakteri bacillus niccolum, yang telah diberi Aksesi NRRL No B-68292, dan komposisi-komposisi yang mencakup suatu galur bakteri termodifikasi yang terisolasi bacillus niccolum. Galur bakteri yang baru ditemukan yang diungkapkan tersebut berguna dalam ekstraksi, produksi, dan amplifikasi tembaga, kobalt, dan logam nikel. Secara khusus, pengungkapan ini diarahkan pada mikroorganisme baru yang berguna untuk mengekstrak, memproduksi dan/atau memperkuat logam-logam ini dari substrat yang dikultur di dalamnya.

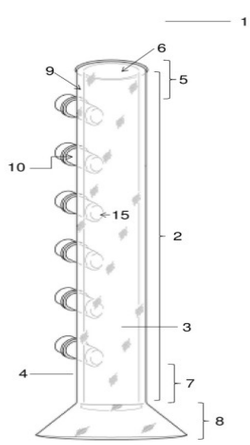

GAMBAR 1

(20) **RI Permohonan Paten**

(19) **ID** **(11)** **No Pengumuman : 2026/06140** **(13)** **A**

(51) **I.P.C : C 11D 1/74,C 11D 3/386**

(21) **No. Permohonan Paten :** P00202607834

(22) **Tanggal Penerimaan Permohonan Paten :**
16 Januari 2025

(30) **Data Prioritas :**

(31) Nomor	(32) Tanggal	(33) Negara
24158278.2	19 Februari 2024	EP
PCT/ CN2024/072925	18 Januari 2024	CN

(43) **Tanggal Pengumuman Paten :**
23 Juli 2026

(71) **Nama dan Alamat yang Mengajukan Permohonan Paten :**
UNILEVER IP HOLDINGS B.V.
Bronland 14, 6708 WH Wageningen Netherlands
Netherlands

(72) **Nama Inventor :**
DONG, Siyu,CN
SHEN, Jun,CN
YIN, Qin,CN
ZHANG, Xinyu,CN

(74) **Nama dan Alamat Konsultan Paten :**
Dr. Inda Citraninda Noerhadi S.S.,M.A.
Kantor Taman A9, Unit C1 & C2, Jl. DR Ide Anak Agung Gde Agung

(54) **Judul Invensi :** KOMPOSISI

(57) **Abstrak :**
Invensi ini mengungkapkan suatu komposisi yang mencakup dari 0,1 sampai 60% berdasarkan berat suatu asam lemak polioksietilena yang ditunjukkan oleh Formula (I) (I) dimana R adalah gugus alkil atau alkenil C5 sampai C15 rantai lurus atau bercabang, jenuh atau takjenuh; n adalah bilangan dari 3 sampai 30; dan dari 0,00001 sampai 1% berdasarkan berat suatu enzim.

(20) RI Permohonan Paten

(19) ID (11) No Pengumuman : 2026/06142 (13) A

(51) I.P.C : H 01M 50/553,H 01M 50/548,H 01M 50/533,H 01M 50/204,H 01M 50/184,H 01M 50/103,H 01M 4/02

(21) No. Permohonan Paten : P00202607932

(22) Tanggal Penerimaan Permohonan Paten :
13 Februari 2025

(30) Data Prioritas :

(31) Nomor	(32) Tanggal	(33) Negara
10-2024-0025652	22 Februari 2024	KR
10-2025-0016805	10 Februari 2025	KR

(43) Tanggal Pengumuman Paten :
23 Juli 2026

(71) Nama dan Alamat yang Mengajukan Permohonan Paten :
LG ENERGY SOLUTION, LTD.
Tower 1, 108, Yeoui-daero, Yeongdeungpo-gu, Seoul 07335, Republic of Korea Republic of Korea

(72) Nama Inventor :
YUN, Hyunwoong,KR

(74) Nama dan Alamat Konsultan Paten :
Dr. Inda Citraninda Noerhadi S.S.,M.A.
Kantor Taman A9, Unit C1 & C2, Jl. DR Ide Anak Agung Gde Agung

(54) Judul Invensi : SEL BATERAI DAN MODUL BATERAI YANG MELIPUTI SEL BATERAI TERSEBUT

(57) Abstrak :
Suatu sel baterai menurut perwujudan-perwujudan tertentu dari pengungkapan ini mencakup: rakitan elektrode dimana elektrode pertama, elektrode kedua, dan separator yang disisipkan di antara elektrode pertama dan elektrode kedua, ditumpuk secara berurutan sebanyak beberapa kali; dan selubung prismatik yang memuat rakitan elektrode tersebut, dan mencakup terminal elektrode pertama yang dihubungkan secara elektrik ke elektrode pertama dan terminal elektrode kedua yang dihubungkan secara elektrik ke elektrode kedua, dimana terminal elektrode pertama dan terminal elektrode kedua membentang di sepanjang arah yang berlawanan dari satu sama lain berdasarkan pada arah membujur rakitan elektrode, dan dimana terminal elektrode pertama serta terminal elektrode kedua menonjol pada arah ke luar dari selubung prismatik pada kedua ujung selubung prismatik tersebut.

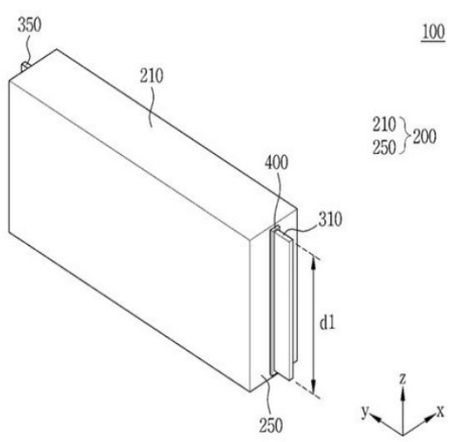

GAMBAR 1

(20) **RI Permohonan Paten**

(19) **ID** **(11)** **No Pengumuman : 2026/06067** **(13)** **A**

(51) **I.P.C : B 28B 1/52,B 32B 13/08,C 04B 18/167,C 04B 28/14,C 04B 16/06**

(21) **No. Permohonan Paten :** P00202607998

(22) **Tanggal Penerimaan Permohonan Paten :**
24 Oktober 2024

(30) **Data Prioritas :**

(31) Nomor	(32) Tanggal	(33) Negara
2024-012315	30 Januari 2024	JP

(43) **Tanggal Pengumuman Paten :**
23 Juli 2026

(71) **Nama dan Alamat yang Mengajukan Permohonan Paten :**
YOSHINO GYPSUM CO., LTD.
Shin-Tokyo Bldg., 3-1, Marunouchi 3-chome, Chiyoda-ku, Tokyo 1000005, Japan Japan

(72) **Nama Inventor :**
YAMAMOTO, Takeshi,JP
SATO, Yosuke,JP
SATO, Daisuke,JP
OTANI, Miho,JP

(74) **Nama dan Alamat Konsultan Paten :**
Ir. Migni Myriasandra Noerhadi S.H., MIP., MSEL.
Kantor Taman A9 Unit A6-A7, Jl. Dr. Ide Anak Agung Gde Agung (Mega Kuningan)

(54) **Judul Invensi :** PAPAN GIPSUM DAN METODE UNTUK MEMPRODUKSI PAPAN GIPSUM

(57) **Abstrak :**
Invensi ini berhubungan dengan suatu papan gipsum yang meliputi suatu inti gipsum, dimana inti gipsum tersebut adalah suatu bodi yang dikeraskan dari suatu sluri gipsum yang meliputi air dan suatu bahan baku gipsum yang mengandung gipsum daur ulang yang diperoleh kembali dari limbah papan gipsum; dan dimana inti gipsum tersebut mengandung serat organik dalam proporsi 3,0 %massa atau kurang.

(20) RI Permohonan Paten

(19) ID (11) No Pengumuman : 2026/06042 (13) A

(51) I.P.C : A 61K 9/20,A 61K 9/00

(21) No. Permohonan Paten : P00202603666

(22) Tanggal Penerimaan Permohonan Paten :
20 September 2024

(30) Data Prioritas :

(31) Nomor	(32) Tanggal	(33) Negara
63/583,934	20 September 2023	US

(43) Tanggal Pengumuman Paten :
22 Juli 2026

(71) Nama dan Alamat yang Mengajukan Permohonan Paten :
ALUMIS INC.
280 East Grand Avenue South San Francisco, California 94080 United States of America

(72) Nama Inventor :
ALONZO, David,US
HAN, Chien-Hsuan,TW
SCHLESINGER, Erica,US
WALD, Randy J.,US

(74) Nama dan Alamat Konsultan Paten :
Irene Kurniati Djalim, BSChE, MAk
Jalan Raya Penggilingan No 99

(54) Judul Invensi : FORMULASI LEPAS SEGERA DARI SUATU INHIBITOR TYK2

(57) Abstrak :
Dijelaskan di sini komposisi tablet oral lepas segera untuk mengobati gangguan yang dimediasi TYK2. Dalam beberapa perwujudan, gangguan yang dimediasi TYK2 adalah gangguan autoimun, gangguan inflamatori, gangguan proliferatif, gangguan endokrin, gangguan neurologis, atau gangguan yang diasosiasikan dengan transplantasi.

GAMBAR 1

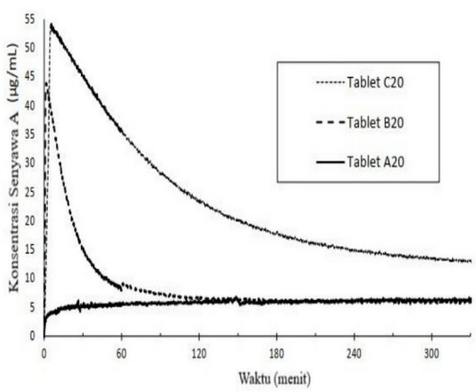

(20) RI Permohonan Paten

(19) ID (11) No Pengumuman : 2026/06004 (13) A

(51) I.P.C : B 25J 19/02,B 25J 15/00,B 25J 5/00,C 21B 7/12,F 27D 3/15,F 27D 25/00

(21) No. Permohonan Paten : P00202607761

(22) Tanggal Penerimaan Permohonan Paten :
23 Oktober 2024

(30) Data Prioritas :

(31) Nomor	(32) Tanggal	(33) Negara
10-2023-0184110	18 Desember 2023	KR

(43) Tanggal Pengumuman Paten :
21 Juli 2026

(71) Nama dan Alamat yang Mengajukan Permohonan Paten :
POSCO HOLDINGS INC.
6261, Donghaean-ro, Nam-gu, Pohang-si, Gyeongsangbuk-do 37859 Republic of Korea

(72) Nama Inventor :
CHOI, Il Seop,KR
CHOI, Sang Woo,KR
KIM, Hyo Min,KR

(74) Nama dan Alamat Konsultan Paten :
Dora Ambadar S.Psi
Jl. Proklamasi No. 79

(54) Judul Invensi : PERANGKAT PENGELUARAN MATERIAL CAIR UNTUK LUBANG PENGELUARAN TANUR TIUP

(57) Abstrak :
Perwujudan ini dapat menyediakan suatu peralatan untuk mengeluarkan material cair dari lubang pengeluaran tanur tiup, yang dikonfigurasi untuk mengeluarkan material cair yang mengeras di sekitar lubang pengeluaran tanur tiup selama operasi pengeluaran tanur tiup, peralatan tersebut yang meliputi: bodi yang dapat bergerak; manipulator yang dipasang pada bodi yang dapat bergerak dan meliputi dua atau lebih aktuator linier atau putar dan dikonfigurasi untuk melakukan berbagai gerakan; alat kerja yang dipasang pada manipulator dan meliputi dua rahang yang dibuka atau ditutup oleh salah satu aktuator manipulator; dan dua atau lebih perangkat penggerak roda yang dipasang pada bagian bawah bodi yang dapat bergerak dan dikonfigurasi untuk menggerakkan bodi yang dapat bergerak tersebut dengan memutar roda.

GAMBAR 2

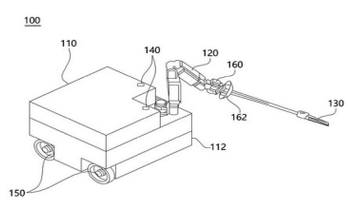

(20) RI Permohonan Paten

(19) ID (11) No Pengumuman : 2026/06096 (13) A

(51) I.P.C : C 08G 18/76,C 08G 18/66,C 08G 18/48,C 08G 18/34,C 08G 18/32

(21) No. Permohonan Paten : P00202608027

(22) Tanggal Penerimaan Permohonan Paten :
12 Desember 2024

(30) Data Prioritas :

(31) Nomor	(32) Tanggal	(33) Negara
23219732.7	22 Desember 2023	EP

(43) Tanggal Pengumuman Paten :
23 Juli 2026

(71) Nama dan Alamat yang Mengajukan Permohonan Paten :
HUNTSMAN INTERNATIONAL LLC
10003 Woodloch Forest Drive, The Woodlands, Texas 77380 United States of America

(72) Nama Inventor :
VANROY, Bram,BE
GIANNINI, Giacomo,IT
VERBEKE, Hugo,BE
VAN LOOY, Kevin,BE
STERZ, Peter,DE
BILLER, Peter,DE

(74) Nama dan Alamat Konsultan Paten :
Dora Ambadar S.Psi
Jl. Proklamasi No. 79, RT 007/RW 003

(54) Judul Invensi : KOMPOSISI BUSA UNTUK MEMPRODUKSI BUSA BERBASIS POLIURETAN YANG MENGANDUNG ZAT ADITIF UNTUK MENCEGAH ATAU MENGURANGI PENGUNINGAN FENOLIK

(57) Abstrak :
Pengungkapan ini menyediakan suatu komposisi busa untuk memproduksi busa berbasis poliuretan, komposisi busa tersebut mencakup: komponen isosianat; komponen reaktif isosianat; katalis basa; dan zat aditif, dimana zat aditif adalah ester dari asam karboksilat dan asam karboksilat bebas dari ester dari asam karboksilat yang memiliki pKa1 sekitar 0,5 sampai sekitar 4,0.

(20) RI Permohonan Paten

(19) ID (11) No Pengumuman : 2026/05988 (13) A

(51) I.P.C : H 01M 4/525,H 01M 4/505,H 01M 4/36

(21) No. Permohonan Paten : P00202607671

(22) Tanggal Penerimaan Permohonan Paten :
10 Desember 2024

(30) Data Prioritas :

(31) Nomor	(32) Tanggal	(33) Negara
2023-221598	27 Desember 2023	JP

(43) Tanggal Pengumuman Paten :
21 Juli 2026

(71) Nama dan Alamat yang Mengajukan Permohonan Paten :
PANASONIC INTELLECTUAL PROPERTY MANAGEMENT CO., LTD.
22-6, Moto-machi, Kadoma-shi, Osaka 5710057 Japan

(72) Nama Inventor :
MASUMOTO, Kaisei,JP
INOUE, Katsuya,JP
OGASAWARA, Takeshi,JP

(74) Nama dan Alamat Konsultan Paten :
Januar Ferry S.Si
Gedung Gajah Unit AT, Jl. Dr. Saharjo No. 111, Kel. Tebet Barat, Kec. Tebet, Jakarta Selatan,

(54) Judul Invensi : BAHAN AKTIF ELEKTRODE POSITIF UNTUK BATERAI SEKUNDER ELEKTROLIT TIDAK BERAIR, METODE PEMBUATAN BAHAN AKTIF ELEKTRODE POSITIF, DAN BATERAI SEKUNDER ELEKTROLIT TIDAK BERAIR

(57) Abstrak :
BAHAN AKTIF ELEKTRODE POSITIF UNTUK BATERAI SEKUNDER ELEKTROLIT TIDAK BERAIR, METODE PEMBUATAN BAHAN AKTIF ELEKTRODE POSITIF, DAN BATERAI SEKUNDER ELEKTROLIT TIDAK BERAIR Dalam invensi ini, bahan aktif elektrode positif untuk baterai sekunder elektrolit tidak berair mencakup: partikel oksida komposit logam transisi litium pertama dimana rasio molar Ni terhadap jumlah molar total unsur-unsur selain Li dan O adalah 50% mol atau lebih besar, D50 lebih besar dari 8 μm tetapi tidak lebih besar dari 30 μm, dan (D90-D10)/D50 adalah 0,7-1,5; dan partikel oksida komposit logam transisi litium kedua dimana rasio molar Ni terhadap jumlah molar total unsur-unsur selain Li dan O adalah 50% mol atau lebih besar, D50 lebih besar dari 1 μm tetapi tidak lebih besar dari 6 μm, dan D90-D10 adalah 6 μm atau kurang. Partikel oksida komposit logam transisi litium pertama dan/atau kedua mencakup setidaknya satu unsur yang dipilih dari kelompok yang terdiri atas Ca, Sr, B, Ti, dan Nb.

1/1

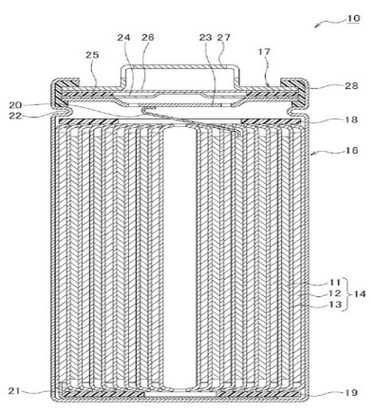

GAMBAR 1

(20) **RI Permohonan Paten**

(19) **ID** **(11)** **No Pengumuman : 2026/06100** **(13)** **A**

(51) **I.P.C : A 24D 1/20,A 24F 40/465,A 24F 40/20**

(21) **No. Permohonan Paten :** P00202608029

(22) **Tanggal Penerimaan Permohonan Paten :**
29 Agustus 2024

(30) **Data Prioritas :**

(31) Nomor	(32) Tanggal	(33) Negara
202410401154.5	03 April 2024	CN

(43) **Tanggal Pengumuman Paten :**
23 Juli 2026

(71) **Nama dan Alamat yang Mengajukan Permohonan Paten :**
CHINA TOBACCO HUBEI INDUSTRIAL LLC
No. 1355, Jinshan Avenue, Dongxihu District Wuhan, Hubei 430040 China

(72) **Nama Inventor :**

LIU, Xiangmou,CN
SUN, Long,CN
XIONG, Shiguo,CN
LIU, Huachen,CN
DING, Yongbo,CN
XIONG, Anjie,CN
WU, Chen,CN
LV, Taotao,CN
TAN, Jian,CN
ZHUANG, Hu,CN
YANG, Junpeng,CN

(74) **Nama dan Alamat Konsultan Paten :**
Willy Isananda Tunggal S.H.
Sudirman Plaza Marein Floor 12th, Jl. Jenderal Sudirman Kav. 76-78

(54) **Judul Invensi :** BAGIAN PENGHASIL AEROSOL DAN PRODUK PENGHASIL AEROSOL

(57) **Abstrak :**
Suatu bagian penghasil aerosol, yang mencakup suatu substrat penghasil aerosol dan suatu susceptor yang ditempatkan dalam substrat penghasil aerosol, dimana susceptor setidaknya mencakup suatu susceptor pertama dan suatu susceptor kedua yang terhubung ke susceptor pertama, dan arah penyusunan susceptor pertama dan arah penyusunan susceptor kedua saling miring relatif satu sama lain; atau susceptor merupakan suatu lembaran susceptor terpuntir. Selain itu, lebih lanjut disediakan suatu produk penghasil aerosol. Dibandingkan dengan bidang terdahulu, pada bagian penghasil aerosol dan produk penghasil aerosol yang disediakan oleh invensi ini, area kontak antara susceptor dan substrat penghasil aerosol lebih besar, dan ketika susceptor menghasilkan panas, panas tidak seluruhnya terkonsentrasi pada satu area tunggal dari bagian penghasil aerosol. Sebaliknya, panas dihasilkan pada area yang lebih luas dari bagian penghasil aerosol, sehingga meningkatkan baik keseragaman pemanasan maupun efisiensi pemanasan.

(20) RI Permohonan Paten

(19) ID (11) No Pengumuman : 2026/05989 (13) A

(51) I.P.C : G 06T 19/20,G 06T 19/00

(21) No. Permohonan Paten : P00202607686

(22) Tanggal Penerimaan Permohonan Paten :
12 Desember 2024

(30) Data Prioritas :

(31) Nomor	(32) Tanggal	(33) Negara
2024-006119	18 Januari 2024	JP

(43) Tanggal Pengumuman Paten :
21 Juli 2026

(71) Nama dan Alamat yang Mengajukan Permohonan Paten :
RICOH COMPANY, LTD.
3-6, Nakamagome 1-Chome Ohta-ku, Tokyo 1438555 Japan

(72) Nama Inventor :
NAGAO, Kagehiro,JP

(74) Nama dan Alamat Konsultan Paten :
Gianna Larenta S.H.
Gandaria City, Gedung Perkantoran Gandaria 8, Lantai 3 Unit D Jl. Sultan Iskandar Muda (Arteri Pondok Indah)

(54) Judul Invensi : PERALATAN PEMROSESAN AWAN TITIK, METODE PEMROSESAN AWAN TITIK, MEDIA PEREKAMAN, DAN SISTEM PEMROSESAN AWAN TITIK

(57) Abstrak :
PERALATAN PEMROSESAN AWAN TITIK, METODE PEMROSESAN AWAN TITIK, MEDIA PEREKAMAN, DAN SISTEM PEMROSESAN AWAN TITIK Suatu peralatan pemrosesan awan titik mencakup sarana penghasil layar tampilan untuk menghasilkan layar tampilan di mana sejumlah awan titik yang mewakili awan titik tiga dimensi yang diperoleh dengan mengukur suatu objek ditumpangkan pada citra yang mewakili objek tersebut.

GAMBAR 9

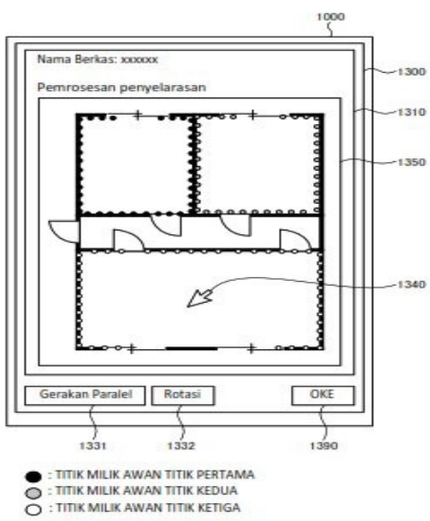

(20) RI Permohonan Paten

(19) ID (11) No Pengumuman : 2026/06136 (13) A

(51) I.P.C : A 61K 31/7048,A 61P 17/14

(21) No. Permohonan Paten : P00202608009

(22) Tanggal Penerimaan Permohonan Paten :
27 Desember 2024

(30) Data Prioritas :

(31) Nomor	(32) Tanggal	(33) Negara
10-2023-0192684	27 Desember 2023	KR

(43) Tanggal Pengumuman Paten :
23 Juli 2026

(71) Nama dan Alamat yang Mengajukan Permohonan Paten :
DAEWOONG PHARMACEUTICAL CO., LTD.
35-14, Jeyakgongdan 4-gil,Hyangnam-eup Hwaseong-si Gyeonggi-do 18623 Republic of Korea

(72) Nama Inventor :

PARK, Sun Hwa,KR
JI, Hye Young,KR
CHOI, Ji Soo,KR
PARK, Joon Seok,KR
KIM, Beom Joon,KR
SEOK, Joon,KR
LEE, Jung Ok,KR
KIM, Yu Jin,KR
KIM, Su-Young,KR

(74) Nama dan Alamat Konsultan Paten :
Melinda S.E.,S.H
Lippo Kuningan Lantai 12 Unit A, Jl. HR Rasuna Said Kav. B-12

(54) Judul Invensi : KOMPOSISI FARMASI YANG MENGANDUNG ENAVOGLIFLOZIN SEBAGAI BAHAN AKTIF UNTUK MENCEGAH ATAU MENGOBATI ALOPECIA AREATA

(57) Abstrak :
Pengungkapan invensi ini berkaitan dengan suatu komposisi farmasi untuk mencegah atau mengobati alopecia areata, yang mengandung enavogliflozin sebagai suatu bahan aktif. Enavogliflozin dari pengungkapan invensi ini meningkatkan BHB (β-hidroksibutirat) untuk menghambat Inflamasom NLRP3 dan menurunkan IL-1β, dan menurunkan ekspresi Protein NLRP3, Caspase-1, ASC, dan IL-1β, yang merupakan faktor inflamasi, untuk mengurangi inflamasi yang muncul saat awal terjadinya alopecia areata, sementara menurunkan ekspresi NKG2D yang menyebabkan kerusakan folikel rambut, dan sehingga dapat digunakan secara bermanfaat untuk mencegah atau mengobati alopecia areata.

GAMBAR 3

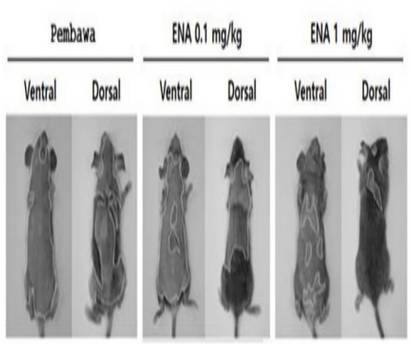

(20) RI Permohonan Paten

(19) ID (11) No Pengumuman : 2026/06091 (13) A

(51) I.P.C : C 08G 18/79,C 08G 18/76,C 08G 18/66,C 08G 18/48,C 08G 18/32,C 08G 18/18,C 08G 18/12,C 08J 11/10,C 08L 75/08

(21) No. Permohonan Paten : P00202608041

(22) Tanggal Penerimaan Permohonan Paten :
06 Maret 2024

(30) Data Prioritas :

(31) Nomor	(32) Tanggal	(33) Negara
202311841302.7	28 Desember 2023	CN

(43) Tanggal Pengumuman Paten :
23 Juli 2026

(71) Nama dan Alamat yang Mengajukan Permohonan Paten :
BASF SE
Carl-Bosch-Strasse 38, Ludwigshafen Am Rhein, 67056 Germany

(72) Nama Inventor :
ZHAO, Meng Meng,CN
CHEN, Da Wei,CN
MA, Jing Cong,CN
SONG, Ya Nan,CN
LIU, YingHao,CN
LU, Yong,CN

(74) Nama dan Alamat Konsultan Paten :
Marolita Setiati
PT SPRUSON FERGUSON INDONESIA, Graha Paramita 3B Floor Zona D Jl. Denpasar Raya Blok D2 Kav.8 Kuningan

(54) Judul Invensi : SISTEM PEMBUSAAN POLIURETAN, BUSA POLIURETAN YANG DAPAT DIDAUR ULANG SECARA TERMAL, DAN METODENYA

(57) Abstrak :
Invensi ini termasuk dalam bidang busa poliuretan dan berkaitan dengan sistem pembusaan poliuretan, busa poliuretan yang dapat didaur ulang secara termal, metode pembuatan, dan metode daur ulangnya.

(20) RI Permohonan Paten

(19) ID (11) No Pengumuman : 2026/06092 (13) A

(51) I.P.C : A 43B 23/02,A 43D 3/02,B 33Y 80/00

(21) No. Permohonan Paten : P00202601994

(22) Tanggal Penerimaan Permohonan Paten :
21 Agustus 2024

(30) Data Prioritas :

(31) Nomor	(32) Tanggal	(33) Negara
CH000934/2023	31 Agustus 2023	CH

(43) Tanggal Pengumuman Paten :
23 Juli 2026

(71) Nama dan Alamat yang Mengajukan Permohonan Paten :
ON CLOUDS GMBH
Förrlibuckstrasse 190 8005 Zürich Switzerland

(72) Nama Inventor :
VOELCHERT, Johannes,CH
GEORGARAKIS, Anna-Maria,CH
SCHNEIDER, Damian,CH
ALTROGGE, Nils Arne,CH

(74) Nama dan Alamat Konsultan Paten :
Arifia Jauharia Fajra S.T., S.H.
Pondok Indah Office Tower 5, Lantai 19, Kel. Pondok Pinang, Kec. Kebayoran Lama, Kota Jakarta Selatan

(54) Judul Invensi : METODE UNTUK MEMPRODUKSI SUATU KOMPONEN TEKSTIL

(57) Abstrak :
Pengungkapan ini berhubungan dengan suatu metode untuk memproduksi suatu bahan tekstil (1), khususnya suatu bagian-atas sepatu, yang mencakup langkah-langkah: menyediakan suatu pembawa pembentuk (2), khususnya suatu kelebut; menyediakan suatu unit pemlastis (3) untuk melelehkan suatu komposisi polimer pada suatu suhu pertama untuk menyediakan suatu komposisi polimer yang leleh; menyediakan suatu unit pendeposisi (4) yang mencakup suatu kepala pemberi-takaran (5) yang mencakup sedikitnya satu nozel (6); menerapkan komposisi polimer yang leleh tersebut melalui sedikitnya satu nozel (6) pada pembawa pembentuk (2) dalam bentuk suatu filamen (7) yang membentuk sejumlah loop (8) pada pembawa pembentuk (2). Selama langkah d., unit pendeposisi (4) dan/atau pembawa pembentuk (2) dalam suatu pergerakan pertama digerakkan relatif terhadap satu sama lain sedemikian sehingga sedikitnya satu nozel (6) bergerak di sepanjang suatu jalur penggerak yang berjalan pada pembawa pembentuk (2). Selama membentuk masing-masing loop (8), kepala pemberi-takaran (5) dan/atau sedikitnya satu nozel (6) sebagai tambahan digerakkan dalam suatu pergerakan kedua yang berbeda dari pergerakan pertama di sepanjang suatu jalur pendeposisi loop dengan suatu panjang jalur sedemikian sehingga panjang dari masing-masing loop (8) yang dibentuk pada pembawa adalah lebih besar daripada panjang jalur dari jalur pendeposisi.

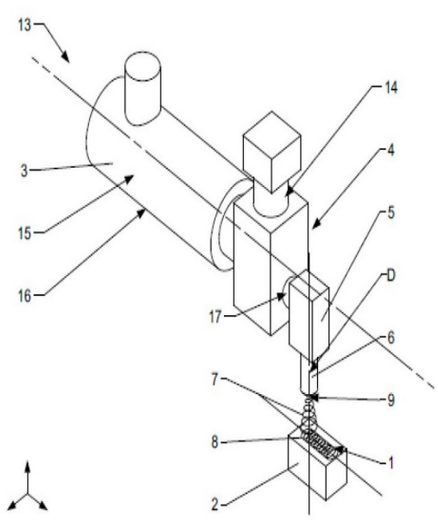

(20) RI Permohonan Paten

(19) ID (11) No Pengumuman : 2026/05983 (13) A

(51) I.P.C : B 23K 20/10,H 01M 50/566,H 01M 50/538,H 01M 50/107

(21) No. Permohonan Paten : P00202607589

(22) Tanggal Penerimaan Permohonan Paten :
11 Desember 2025

(30) Data Prioritas :

(31) Nomor	(32) Tanggal	(33) Negara
10-2024-0184330	12 Desember 2024	KR
10-2025-0193351	09 Desember 2025	KR

(43) Tanggal Pengumuman Paten :
20 Juli 2026

(71) Nama dan Alamat yang Mengajukan Permohonan Paten :
LG ENERGY SOLUTION, LTD.
Tower1, 108, Yeoui-daero, Yeongdeungpo-gu, Seoul 07335, Republic of Korea Republic of Korea

(72) Nama Inventor :
JEONG, Minjae,KR
CHOI, Suji,KR
PARK, Ji Min,KR
CHOI, Yumi,KR

(74) Nama dan Alamat Konsultan Paten :
Dr. Inda Citraninda Noerhadi S.S.,M.A.
Kantor Taman A9, Unit C1 & C2, Jl. DR Ide Anak Agung Gde Agung

(54) Judul Invensi : ALAT PENGELASAN ULTRASONIK DAN STRUKTUR YANG DILAS

(57) Abstrak :
Invensi ini menyediakan suatu alat pengelasan ultrasonik untuk mengelas secara ultrasonik benda kerja yang dilaminasi sambil mencegah terbentuknya gerigis dan/atau zat asing, dan struktur yang dilas yang menggunakan alat pengelasan ultrasonik tersebut. Alat pengelasan ultrasonik tersebut meliputi horn untuk menekan komponen pertama untuk mengelas secara ultrasonik dan secara torsional pada komponen pertama dan komponen kedua yang berkontak dengan komponen pertama, dimana horn tersebut meliputi bodi horn yang memiliki bentuk silindris untuk melaksanakan putaran torsi, pucuk horn yang membentang dari satu ujung bodi horn dan menghadap ke komponen pertama, dan bagian gerigi yang menonjol dari pucuk horn untuk membentuk ketidakteraturan pada komponen pertama, dan bagian gerigi meliputi sejumlah bagian gerigi yang berjarak terpisah dari satu sama lain untuk mencegah komponen pertama agar tidak terekstrusi ke bagian luar pucuk horn karena putaran torsi horn dan untuk memastikan ruang tempat komponen pertama ditampung.

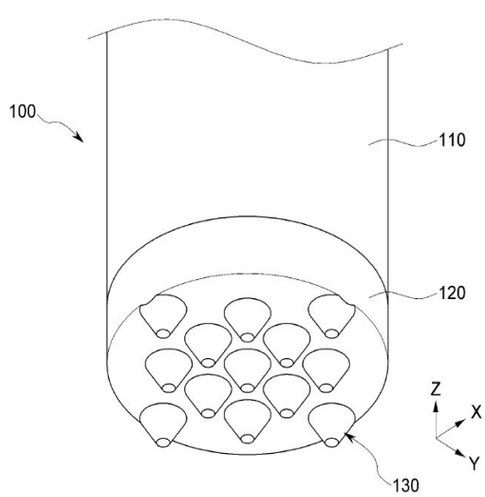

GAMBAR 3

(20) RI Permohonan Paten

(19) ID (11) No Pengumuman : 2026/06018 (13) A

(51) I.P.C : H 01M 4/36

(21) No. Permohonan Paten : P00202607791

(22) Tanggal Penerimaan Permohonan Paten :
15 Januari 2025

(30) Data Prioritas :

(31) Nomor	(32) Tanggal	(33) Negara
202410129832.7	30 Januari 2024	CN

(43) Tanggal Pengumuman Paten :
21 Juli 2026

(71) Nama dan Alamat yang Mengajukan Permohonan Paten :
CONTEMPORARY AMPEREX TECHNOLOGY (HONG KONG) LIMITED
13/F., LKF29, 29 Wyndham Street, Central, Hong Kong, China China

(72) Nama Inventor :
BAI, Peiming,CN
KANG, Meng,CN

(74) Nama dan Alamat Konsultan Paten :
Prudence Jahja S.H., LL.M.
Menara Batavia 19th Floor, Jl. K.H. Mas Mansyur Kav. 126

(54) Judul Invensi : BAHAN AKTIF ELEKTRODE NEGATIF DAN METODE PEMBUATANNYA, PELAT ELEKTRODE NEGATIF, BATERAI ION LITIUM DAN PERALATAN LISTRIK

(57) Abstrak :
Invensi ini mengungkapkan suatu bahan aktif elektrode negatif dan metode pembuatannya, pelat elektrode negatif, baterai ion litium, dan peralatan listrik, dimana baterai ion litium mencakup satu atau lebih sel baterai, sel baterai tersebut mencakup pelat elektrode negatif, pelat elektrode negatif tersebut mencakup kolektor arus elektrode negatif dan lapisan film elektrode negatif yang terletak pada setidaknya satu permukaan kolektor arus elektrode negatif, lapisan film elektrode negatif tersebut mencakup bahan aktif elektrode negatif, bahan aktif elektrode negatif tersebut mencakup inti dalam dan lapisan penyalutan yang terletak pada setidaknya sebagian permukaan inti dalam, inti dalam tersebut mencakup grafit, dan lapisan penyalutan tersebut mencakup karbon amorf; dalam kurva distribusi kumulatif nilai R dari bahan aktif elektrode negatif yang diperoleh dalam mode pemindaian permukaan spektrometer Raman konfokal mikroskopik laser, sentralisasi nilai R kurang dari atau sama dengan 2,0. Bahan aktif elektrode negatif yang disediakan oleh invensi ini dapat memungkinkan baterai untuk memiliki densitas energi yang tinggi dan kinerja kinetik yang baik.

5

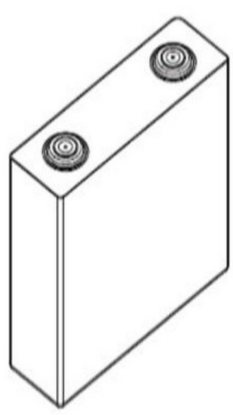

GAMBAR 1

(20) RI Permohonan Paten

(19) ID (11) No Pengumuman : 2026/06189 (13) A

(51) I.P.C : G 01S 5/02

(21) No. Permohonan Paten : P00202607630

(22) Tanggal Penerimaan Permohonan Paten :
13 Januari 2025

(30) Data Prioritas :

(31) Nomor	(32) Tanggal	(33) Negara
24151943.8	15 Januari 2024	EP

(43) Tanggal Pengumuman Paten :
24 Juli 2026

(71) Nama dan Alamat yang Mengajukan Permohonan Paten :
INTERDIGITAL PATENT HOLDINGS, INC.
200 Bellevue Parkway, Suite 300, Wilmington, Delaware 19809 United States of America

(72) Nama Inventor :
JADOON, Muhammad Awais,PK
CONCEICAO, Filipe,PT
MESTRAH, Yasser,LB
MOURAD, Alain,GB
PELLETIER, Benoit,CA

(74) Nama dan Alamat Konsultan Paten :
Marolita Setiati
PT SPRUSON FERGUSON INDONESIA, Graha Paramita 3B Floor Zona D Jl. Denpasar Raya Blok D2 Kav.8 Kuningan

(54) Judul Invensi : METODE, ARSITEKTUR, PERALATAN DAN SISTEM UNTUK MELAKUKAN TUGAS PENGINDRAAN

(57) Abstrak :
Prosedur, metode, arsitektur, peralatan, sistem, perangkat, dan produk program komputer untuk melakukan tugas pengindraan dijelaskan. Unit transmisi/terima nirkabel, WTRU, menerima, dari jaringan, informasi yang mengindikasikan tugas pengindraan, memperoleh pengukuran terkait pengindraan sesuai dengan informasi yang mengindikasikan tugas pengindraan, menentukan, berdasarkan pengukuran terkait pengindraan, sedikitnya satu metrik perkiraan, menentukan, berdasarkan sedikitnya satu metrik perkiraan, apakah akurasi untuk tugas pengindraan telah tercapai, dan mentransmisikan, ke jaringan, informasi yang mengindikasikan apakah akurasi untuk tugas pengindraan telah tercapai atau tidak.

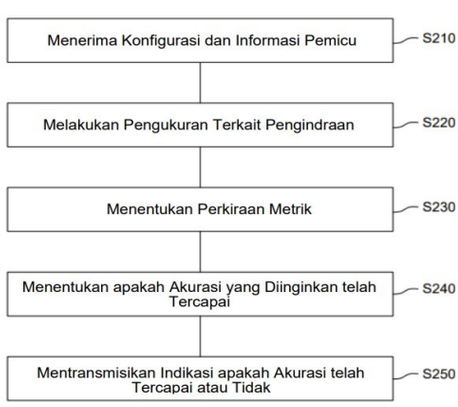

Gambar 2

(20) RI Permohonan Paten

(19) ID (11) No Pengumuman : 2026/06154 (13) A

(51) I.P.C : C 07K 14/34,C 12N 15/77,C 12P 13/08

(21) No. Permohonan Paten : P00202606704

(22) Tanggal Penerimaan Permohonan Paten :
20 Desember 2024

(30) Data Prioritas :

(31) Nomor	(32) Tanggal	(33) Negara
10-2023-0190244	22 Desember 2023	KR

(43) Tanggal Pengumuman Paten :
24 Juli 2026

(71) Nama dan Alamat yang Mengajukan Permohonan Paten :
CJ CHEILJEDANG CORPORATION
330, Dongho-ro, Jung-gu, Seoul 04560 Republic of Korea

(72) Nama Inventor :
YUN, Hyojin,KR
LEE, Heeseok,KR
LEE, Hyein,KR
KIM, Seon Hye,KR

(74) Nama dan Alamat Konsultan Paten :
Melinda S.E.,S.H
Lippo Kuningan Lantai 12 Unit A, Jl. HR Rasuna Said Kav. B-12

(54) Judul Invensi : MIKROORGANISME DENGAN AKTIVITAS TRANSPORTER ASAM AMINO AROMATIK YANG DIPERKUAT DAN PENGGUNAAN DARIPADANYA

(57) Abstrak :
Pengungkapan invensi ini menyediakan kaset ekspresi gen, mikroorganisme dengan aktivitas transporter asam amino aromatik yang diperkuat, metode untuk memproduksi valina menggunakan mikroorganisme, dan metode untuk menaikkan produksi valina.

(20) **RI Permohonan Paten**

(19) **ID** **(11)** **No Pengumuman : 2026/06028** **(13) A**

(51) **I.P.C : A 01N 43/90,A 01N 25/30,A 01N 37/22,A 01N 25/04,A 01P 13/00**

(21) **No. Permohonan Paten :** P00202607726

(22) **Tanggal Penerimaan Permohonan Paten :**
31 Januari 2025

(30) **Data Prioritas :**

(31) Nomor	(32) Tanggal	(33) Negara
202421006777	01 Februari 2024	IN

(43) **Tanggal Pengumuman Paten :**
21 Juli 2026

(71) **Nama dan Alamat yang Mengajukan Permohonan Paten :**
UPL LIMITED
Uniphos House, CD Marg, 11th Road, Madhu Park, Khar (West), Mumbai – 400052 India

(72) **Nama Inventor :**
CHAVAN, Popat,IN
MORE, Pravin,IN
SHARMA, Shiv Kumar,IN

(74) **Nama dan Alamat Konsultan Paten :**
Emirsyah Dinar B.Com., M.H.
Gedung Graha Pratama Lantai 15, Jl. Letjen M.T. Haryono Kav. 15

(54) **Judul Invensi :** KOMPOSISI HERBISIDA

(57) **Abstrak :**
Invensi ini berkaitan dengan suatu komposisi herbisida. Invensi ini lebih lanjut berkaitan dengan suatu konsentrat suspensi yang mencakup setidaknya satu herbisida yang dipilih dari kelompok yang mencakup herbisida penghambat asetolaktat sintase (ALS) dan setidaknya satu herbisida yang dipilih dari kelompok yang mencakup herbisida penghambat fotosintesis pada sistem PS II.

(20) **RI Permohonan Paten**

(19) **ID** **(11)** **No Pengumuman : 2026/06137** **(13)** **A**

(51) **I.P.C : A 61K 38/26,A 61K 47/18,A 61K 9/08,A 61K 9/00,A 61P 1/00**

(21) **No. Permohonan Paten :** P00202607852

(22) **Tanggal Penerimaan Permohonan Paten :**
27 Desember 2024

(30) **Data Prioritas :**

(31) Nomor	(32) Tanggal	(33) Negara
23220527.8	28 Desember 2023	EP

(43) **Tanggal Pengumuman Paten :**
23 Juli 2026

(71) **Nama dan Alamat yang Mengajukan Permohonan Paten :**
ZEALAND PHARMA A/S
Sydmarken 11, 2860 Søborg, Denmark Denmark

(72) **Nama Inventor :**
MELANDER, Claes,SE
LUNDQVIST, Joakim,SE
ADRIANSEN, Mikkel,DK

(74) **Nama dan Alamat Konsultan Paten :**
Prudence Jahja S.H., LL.M.
Menara Batavia 19th Floor, Jl. K.H. Mas Mansyur Kav. 126

(54) **Judul Invensi :** FORMULASI ANALOG GLUKAGON-LIKE-PEPTIDE-2 (GLP-2) DAN PENGGUNAANNYA

(57) **Abstrak :**
Formulasi cair analog GLP-2 yang membuatnya cocok untuk penyimpanan jangka panjang dalam bentuk cair dan/atau yang membuatnya sangat cocok untuk pengiriman melalui perangkat pengiriman obat dijelaskan. Secara khusus, telah ditemukan bahwa salah satu produk degradasi utama yang ditentukan memiliki potensi yang sama atau lebih besar daripada glepaglutide dan bertanggung jawab atas sekitar setengah dari kehilangan kandungan glepaglutide, khususnya produk degradasi yang terbentuk ketika residu Asp pada posisi yang sesuai dengan posisi 33 dari GLP-2 manusia asli yang mengalami isomerisasi untuk dapat membentuk residu Iso-Asp/Beta Asp.

(20) RI Permohonan Paten

(19) ID (11) No Pengumuman : 2026/05996 (13) A

(51) I.P.C : A 61K 39/35,A 61K 38/16,A 61P 37/08,A 61P 37/04,A 61P 1/00

(21) No. Permohonan Paten : P00202607753

(22) Tanggal Penerimaan Permohonan Paten :
20 Desember 2024

(30) Data Prioritas :

(31) Nomor	(32) Tanggal	(33) Negara
23307336.0	21 Desember 2023	EP
24306565.3	24 September 2024	EP

(43) Tanggal Pengumuman Paten :
21 Juli 2026

(71) Nama dan Alamat yang Mengajukan Permohonan Paten :
DBV TECHNOLOGIES
107 avenue de la République 92320 CHATILLON France

(72) Nama Inventor :

DIOSZEGHY, Vincent,FR
MATTHEWS, Katie,US
HERVE, Pierre-Louis,FR
ROUCAIROL, Camille,FR
KOPPELMAN, Stef,NL
ANDERSON, Robert Paul,AU
KONING, Frits,NL
MAILLERE, Bernard,FR

(74) Nama dan Alamat Konsultan Paten :
Emirsyah Dinar B.Com., M.H.
Gedung Graha Pratama Lantai 15, Jl. Letjen M.T. Haryono Kav. 15

(54) Judul Invensi : METODE, SENYAWA, DAN KOMPOSISI IMUNOTERAPEUTIK UNTUK MENGOBATI ATAU MENCEGAH PENYAKIT SELIAK

(57) Abstrak :
Invensi ini berkaitan dengan metode untuk meningkatkan toleransi terhadap gliadin pada subjek, khususnya pada subjek yang menderita penyakit seliak, yang meliputi memberikan secara berulang konstruk polipeptida yang meliputi beberapa epitop dari isoform gliadin disukai melalui rute epikutan. Invensi ini juga berkaitan dengan konstruk polipeptida itu sendiri dan plester kulit yang mengandung konstruk polipeptida tersebut.

(20) RI Permohonan Paten

(19) ID (11) No Pengumuman : 2026/06133 (13) A

(51) I.P.C : A 61K 39/275,A 61P 31/20,C 07K 14/065,C 07K 19/00,C 12N 15/85,C 12N 15/62,C 12N 15/39,C 12N 5/10

(21) No. Permohonan Paten : P00202607936

(22) Tanggal Penerimaan Permohonan Paten :
25 Desember 2024

(30) Data Prioritas :

(31) Nomor	(32) Tanggal	(33) Negara
202311801906.9	26 Desember 2023	CN

(43) Tanggal Pengumuman Paten :
23 Juli 2026

(71) Nama dan Alamat yang Mengajukan Permohonan Paten :
SUZHOU ABOGEN BIOSCIENCES CO., LTD.
B1-501, 218 Xinghu Ave, Biobay, Suzhou Industrial Park, Suzhou, Jiangsu 215123 China

(72) Nama Inventor :
TIAN, Siyu,CN
YING, Bo,CN

(74) Nama dan Alamat Konsultan Paten :
Dora Ambadar S.Psi
Jl. Proklamasi No. 79, RT 007/RW 003

(54) Judul Invensi : VAKSIN ASAM NUKLEAT VIRUS MPOX

(57) Abstrak :
Invensi ini berkaitan dengan bidang biomedis dan virologi, dan khususnya dengan vaksin asam nukleat untuk mencegah dan/atau mengobati infeksi virus mpox. Secara khusus, yang disediakan dalam invensi ini adalah polipeptida atau kombinasi polipeptida, asam nukleat atau kombinasi asam nukleat (khususnya mRNA atau kombinasi mRNA), suatu komposisi, komposisi farmasi, suatu kit dan penggunaannya untuk mencegah dan/atau mengobati infeksi virus mpox. Lebih lanjut yang disediakan dalam invensi ini adalah vektor ekspresi yang mengandung asam nukleat atau kombinasi asam nukleat dan sel inang yang mengandung asam nukleat atau kombinasi asam nukleat atau vektor ekspresi.

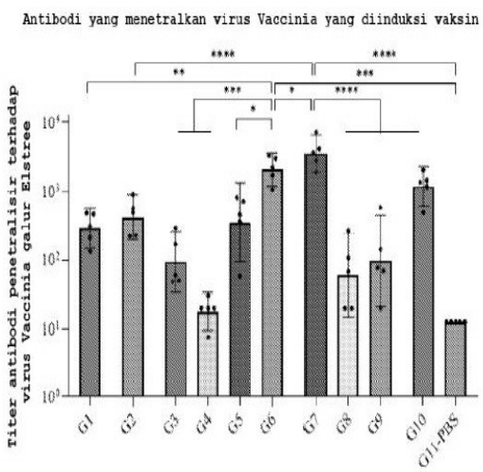

GAMBAR 1

(20) RI Permohonan Paten

(19) ID (11) No Pengumuman : 2026/06034 (13) A

(51) I.P.C : H 01M 50/507,H 01M 50/367,H 01M 50/184

(21) No. Permohonan Paten : P00202607746

(22) Tanggal Penerimaan Permohonan Paten :
19 November 2025

(30) Data Prioritas :

(31) Nomor	(32) Tanggal	(33) Negara
10-2024-0178314	04 Desember 2024	KR

(43) Tanggal Pengumuman Paten :
21 Juli 2026

(71) Nama dan Alamat yang Mengajukan Permohonan Paten :
LG ENERGY SOLUTION, LTD.
Tower 1, 108, Yeoui-daero, Yeongdeungpo-gu, Seoul 07335, Republic of Korea Republic of Korea

(72) Nama Inventor :
KIM, Kwang Mo,KR
JUNG, Hye Mi,KR
LEE, Jung Hoon,KR
LEE, Joo Hyoung,KR

(74) Nama dan Alamat Konsultan Paten :
Dr. Inda Citraninda Noerhadi S.S.,M.A.
Kantor Taman A9, Unit C1 & C2, Jl. DR Ide Anak Agung Gde Agung

(54) Judul Invensi : MODUL BATERAI

(57) Abstrak :
Suatu modul baterai menurut suatu perwujudan dari pengungkapan ini dapat meliputi: sel kantong yang disusun dalam arah pertama, masing-masing sel kantong tersebut meliputi lead elektrode yang menonjol dalam arah kedua yang tegak lurus terhadap arah pertama; rangka modul yang dikonfigurasi untuk menampung sel kantong dan terbuka dalam arah kedua, rangka modul tersebut meliputi pelat atas yang memiliki lubang pelepasan pertama dan bagian tidak berperforasi pertama; struktur pemandu pelepasan pertama yang ditempatkan di antara sel kantong dan pelat atas, struktur pemandu pelepasan pertama tersebut meliputi lubang pelepasan kedua dan bagian tidak berperforasi kedua, dan yang dikonfigurasi untuk memandu pelepasan ke arah sejumlah lubang pelepasan pertama; dan rangka busbar yang digandeng ke rangka modul dalam arah kedua dan yang meliputi struktur pemandu pelepasan kedua yang dikonfigurasi untuk memandu pelepasan ke arah lubang pelepasan pertama. Dengan demikian, stabilitas modul baterai dapat ditingkatkan.

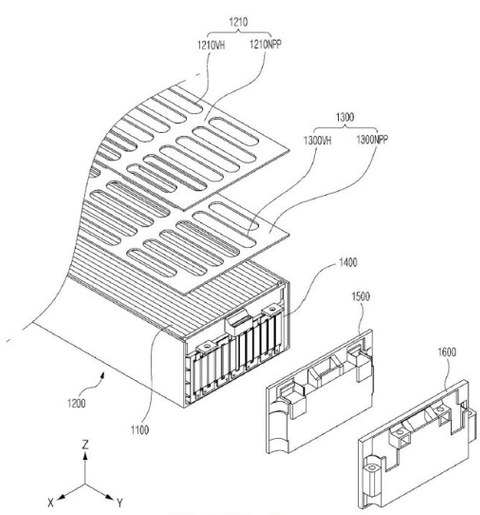

GAMBAR 2

(20) RI Permohonan Paten

(19) ID (11) No Pengumuman : 2026/06098 (13) A

(51) I.P.C : E 02F 9/28

(21) No. Permohonan Paten : P00202603517

(22) Tanggal Penerimaan Permohonan Paten :
04 September 2024

(30) Data Prioritas :

(31) Nomor	(32) Tanggal	(33) Negara
18/468,511	15 September 2023	US

(43) Tanggal Pengumuman Paten :
23 Juli 2026

(71) Nama dan Alamat yang Mengajukan Permohonan Paten :
BLACK CAT WEAR PARTS LTD.
5604 59TH STREET, EDMONTON, Alberta T6B3C3 Canada

(72) Nama Inventor :
RUVANG, John A.,US

(74) Nama dan Alamat Konsultan Paten :
Nabila Ambadar S.H., LL.M.,
Am Badar & Am Badar, Jl. Proklamasi No. 79, Pegangsaan, Menteng, Jakarta Pusat

(54) Judul Invensi : ADAPTOR UNTUK PEMASANGAN BIBIR EKSKAVATOR DENGAN MASA PAKAI YANG LEBIH LAMA

(57) Abstrak :
Rakitan komponen aus dapat mencakup penstabil depan yang terpasang pada ujung depan bibir alat penanganan material, penstabil depan tersebut mencakup permukaan penahan yang menghadap ke dalam untuk mengaitkan permukaan penahan yang menghadap ke luar yang dibentuk dalam adaptor. Rakitan komponen aus dapat mencakup penstabil belakang yang terpasang pada bantalan pemasangan belakang bibir alat penanganan material, penstabil belakang tersebut mencakup permukaan penahan yang menghadap ke dalam untuk mengaitkan permukaan penahan yang menghadap ke luar yang dibentuk pada kaki adaptor. Rakitan komponen aus dapat mencakup penahan pengikat yang terpasang pada sisi bibir alat penanganan material di ujung depan lubang pengikat, dan rakitan pengikat yang memanjang melalui lubang pengikat untuk mengamankan adaptor ke bibir alat penanganan material.

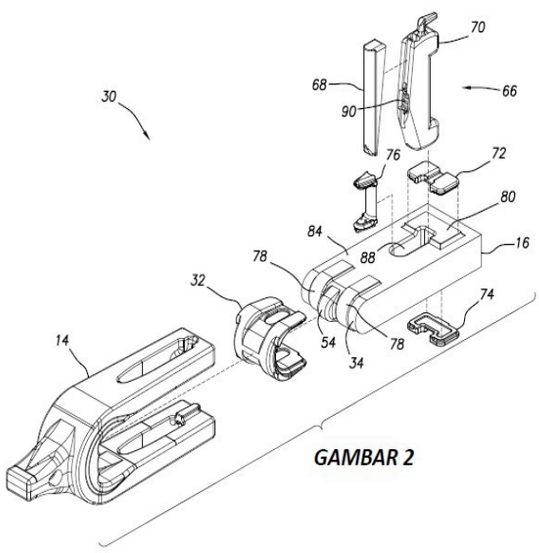

GAMBAR 2

(20) RI Permohonan Paten

(19) ID (11) No Pengumuman : 2026/06103 (13) A

(51) I.P.C : H 04L 5/00,H 04W 52/00

(21) No. Permohonan Paten : P00202603593

(22) Tanggal Penerimaan Permohonan Paten :
20 September 2024

(30) Data Prioritas :

(31) Nomor	(32) Tanggal	(33) Negara
63/539,737	21 September 2023	US

(43) Tanggal Pengumuman Paten :
23 Juli 2026

(71) Nama dan Alamat yang Mengajukan Permohonan Paten :
OFINNO, LLC
1950 Opportunity Way, Suite 1200, Reston, VA 20190 United States of America United States of America

(72) Nama Inventor :
ZHOU, Hua,CN
CIRIK, Ali, Cagatay,US
DINAN, Esmael, Hejazi,US
JEON, Hyoungsuk,KR
PARK, Kyungmin,KR
KEATING, Ryan,US

(74) Nama dan Alamat Konsultan Paten :
Dr. Inda Citraninda Noerhadi S.S.,M.A.
Biro Oktroi Roosseno Kantor Taman A-9 Unit C1 & C2 Jalan DR. Ide Anak Agung Gde Agung

(54) Judul Invensi : TRANSMISI BLOK SINYAL SINKRONISASI SESUAI PERMINTAAN DALAM SEL

(57) Abstrak :
Suatu metode dapat mencakup menerima, dengan perangkat nirkabel dari stasiun basis, satu atau lebih pesan radio resource control (RRC), konfigurasi secondary cell (SCell). Pesan dapat mencakup konfigurasi blok sinyal sinkronisasi sesuai permintaan (OD-SSB) dari satu atau lebih OD-SSB dari SCell, keadaan awal, dari konfigurasi OD-SSB, yang menunjukkan apakah satu atau lebih OD-SSB ditransmisikan oleh stasiun basis setelah konfigurasi SCell, atau konfigurasi OD-SSB maupun keadaan awal konfigurasi OD-SSB.

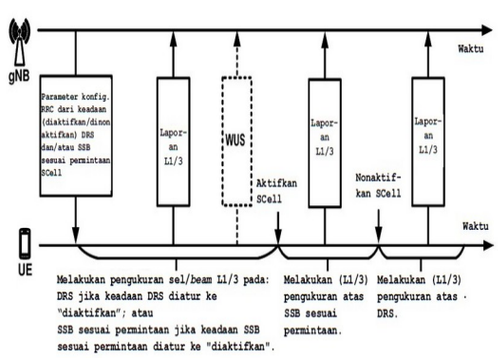

GAMBAR 46

(20) RI Permohonan Paten

(19) ID (11) No Pengumuman : 2026/06128 (13) A

(51) I.P.C : H 01M 50/213,H 01M 50/107,H 01M 10/0587,H 01M 10/0569

(21) No. Permohonan Paten : P00202605663

(22) Tanggal Penerimaan Permohonan Paten :
20 Desember 2024

(30) Data Prioritas :

(31) Nomor	(32) Tanggal	(33) Negara
10-2023-0190459	22 Desember 2023	KR

(43) Tanggal Pengumuman Paten :
23 Juli 2026

(71) Nama dan Alamat yang Mengajukan Permohonan Paten :
LG ENERGY SOLUTION, LTD.
Tower 1, 108, Yeoui-daero, Yeongdeungpo-gu, Seoul 07335 Republic of Korea Republic of Korea

(72) Nama Inventor :
SHIN, Won Kyung,KR
PARK, Ji Young,KR
BAEK, Jong Hyeon,KR
KIM, Jung Jin,KR

(74) Nama dan Alamat Konsultan Paten :
Dr. Inda Citraninda Noerhadi S.S.,M.A.
Biro Oktroi Roosseno Kantor Taman A-9 Unit C1 & C2 Jalan DR. Ide Anak Agung Gde Agung

(54) Judul Invensi : BATERAI SEKUNDER LITIUM

(57) Abstrak :
Invensi ini berhubungan dengan suatu baterai sekunder litium yang meliputi suatu selubung baterai, dan suatu rakitan elektrode serta suatu elektrolit yang ditampung di dalam selubung baterai tersebut, dimana nilai G, yang ditetapkan dengan Persamaan (1) di bawah, adalah 1,8 sampai 3,5. Persamaan (1): dimana, dalam Persamaan (1) di atas, VCH adalah volume (satuan: ml) gas berbasis hidrokarbon yang terdapat pada baterai sekunder litium, VCO di atas adalah volume (satuan: mL) gas berbasis karbon oksida yang terdapat pada baterai sekunder litium, Vtotal adalah volume total (satuan: ml) gas yang terdapat pada baterai sekunder litium, dan C adalah kapasitas pengosongan daya ketika baterai sekunder litium tersebut diisi dan dikosongkan daya pada 0,33 C dan tegangan yang berkisar dari 2,5 V sampai 4,2 V.

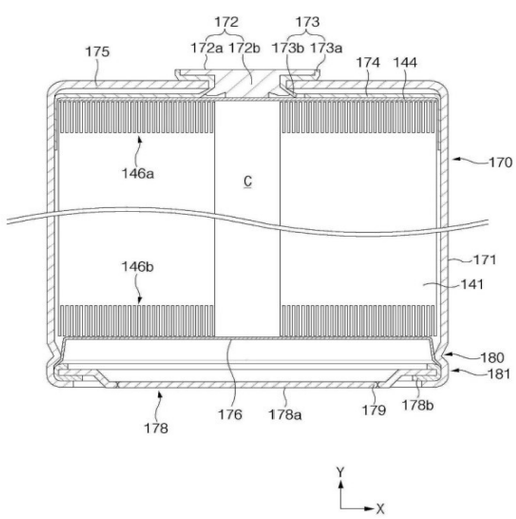

GAMBAR 5

(20) RI Permohonan Paten

(19) ID (11) No Pengumuman : 2026/06177 (13) A

(51) I.P.C : A 23L 33/21,A 23L 33/175,A 23L 33/135,A 23L 33/125,A 61K 35/745,A 61K 47/36,A 61K 47/30,A 61K 31/198,A 61P 13/12,A 61P 9/10,A 61P 9/00

(21) No. Permohonan Paten : P00202603734

(22) Tanggal Penerimaan Permohonan Paten :
24 September 2024

(30) Data Prioritas :

(31) Nomor	(32) Tanggal	(33) Negara
2023-161748	25 September 2023	JP

(43) Tanggal Pengumuman Paten :
24 Juli 2026

(71) Nama dan Alamat yang Mengajukan Permohonan Paten :
EZAKI GLICO CO., LTD.
6-5, Utajima 4-chome, Nishiyodogawa-ku, Osaka-shi, Osaka 5558502 Japan

(72) Nama Inventor :
AZUMA, Naoki,JP
SAITO, Yasuo,JP
NISHIJIMA, Tomohiko,JP
NISHIHIRA, Jun,JP
HONMA, Naoyuki,JP
HASEDA, Akane,JP
KATSUYAMA, Hiroyo,JP

(74) Nama dan Alamat Konsultan Paten :
Gianna Larenta S.H.
Gandaria City, Gedung Perkantoran Gandaria 8, Lantai 3 Unit D, Jl. Sultan Iskandar Muda (Arteri Pondok Indah), Kel. Kebayoran Lama Utara, Kec. Kebayoran Lama, Kota Jakarta Selatan

(54) Judul Invensi : KOMPOSISI UNTUK MENINGKATKAN FUNGSI ENDOTEL PEMBULUH DARAH

(57) Abstrak :
KOMPOSISI UNTUK MENINGKATKAN FUNGSI ENDOTEL PEMBULUH DARAH Dalam satu perwujudan, masalah yang akan dipecahkan oleh invensi ini adalah menyediakan cara baru untuk meningkatkan fungsi endotel vaskular. Dalam satu perwujudan, invensi ini menyediakan komposisi untuk meningkatkan fungsi endotel vaskular, yang terdiri dari Bifidobacteria dan serat makanan larut air.

(20) RI Permohonan Paten

(19) ID (11) No Pengumuman : 2026/06106 (13) A

(51) I.P.C : F 41A 17/64,F 41A 19/36,F 41A 3/10,F 41A 25/00

(21) No. Permohonan Paten : P00202604157

(22) Tanggal Penerimaan Permohonan Paten :
26 September 2024

(30) Data Prioritas :

(31) Nomor	(32) Tanggal	(33) Negara
102023000020628	05 Oktober 2023	IT

(43) Tanggal Pengumuman Paten :
23 Juli 2026

(71) Nama dan Alamat yang Mengajukan Permohonan Paten :
LEONARDO S.P.A
Piazza Monte Grappa, 4 00195 Roma Italy

(72) Nama Inventor :
BRUSCHI, Andrea,IT
SCHETTINO, Michele,IT

(74) Nama dan Alamat Konsultan Paten :
Gianna Larenta S.H.
Gandaria City, Gedung Perkantoran Gandaria 8, Lantai 3 Unit D, Jl. Sultan Iskandar Muda (Arteri Pondok Indah), Kel. Kebayoran Lama Utara, Kec. Kebayoran Lama, Kota Jakarta Selatan

(54) Judul Invensi : ALAT PENGHALANG TEMBAKAN, DAN SENJATA API TERKAIT

(57) Abstrak :

ALAT PENGHALANG TEMBAKAN, DAN SENJATA API TERKAIT Alat penghalang tembakan (3) untuk senjata api (1), yang dirancang untuk mencegah pergerakan elemen pengaman (22) guna mencegah pelepasan massa ledakan balik (21); meliputi: bagian tetap (31), yang dirancang untuk dipasang pada dudukan (12), yang meliputi: aktuator elektro-hidraulik (32); unit kontrol (30), yang dirancang untuk mengontrol aktuator elektro-hidraulik (32); cam silinder (33), tempat aktuator (32) bekerja, yang dirancang untuk mengambil konfigurasi terangkat dan konfigurasi diturunkan; dan bagian yang dapat digerakkan (34), yang dirancang untuk dipasang pada cincin penutup (13), yang meliputi: tuas pertama (35) yang meliputi: lengan horizontal (351), yang dirancang untuk dioperasikan oleh cam silinder (33); dan lengan vertikal (352), yang dirancang untuk mengaitkan elemen pengaman (22); dan tuas penahan (36) yang dirancang untuk mengunci tuas pertama (35). Tuas penahan (36) dirancang agar elemen pengaman (22) hanya dapat patah ketika lengan horizontal (351) terhubung dengan cam silinder (33) dalam konfigurasi yang diturunkan dan tuas penahan (36) tidak mengenai cam silinder (33).

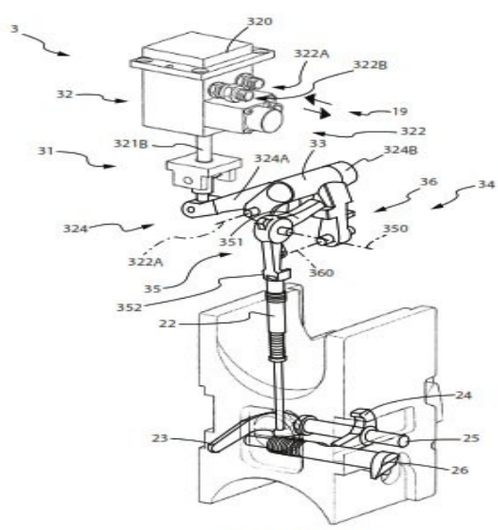

GAMBAR 5

(20) **RI Permohonan Paten**

(19) **ID** **(11)** **No Pengumuman : 2026/06111** **(13) A**

(51) **I.P.C : A 61K 47/68,A 61K 47/65,A 61K 31/519,A 61K 31/4745,A 61K 39/395,A 61K 45/06,A 61P 35/00**

(21) **No. Permohonan Paten :** P00202604623

(22) **Tanggal Penerimaan Permohonan Paten :**
10 Oktober 2024

(30) **Data Prioritas :**

(31) Nomor	(32) Tanggal	(33) Negara
63/591,214	18 Oktober 2023	US

(43) **Tanggal Pengumuman Paten :**
23 Juli 2026

(71) **Nama dan Alamat yang Mengajukan Permohonan Paten :**
SYSTIMMUNE, INC.
15318 NE 95th St, Redmond, WA 98052, United States of America United States of America

(72) **Nama Inventor :**
ZHU, Yi,CN
ZHU, Hai,CN
XIAO, Sa,CN

(74) **Nama dan Alamat Konsultan Paten :**
Dr. Inda Citraninda Noerhadi S.S.,M.A.
Biro Oktroi Roosseno Kantor Taman A-9 Unit C1 & C2 Jalan DR. Ide Anak Agung Gde Agung

(54) **Judul Invensi :** METODE DAN KOMPOSISI UNTUK MENGOBATI TUMOR MENGGUNAKAN KONJUGAT ANTIBODI OBAT KAMPTOTESIN

(57) **Abstrak :**

Permohonan ini menghasilkan metode untuk mengobati tumor dan kanker pada subjek menggunakan konjugat antibodi toksin yang memiliki struktur yang ditunjukkan dalam Formula Umum I, dimana Ab terkonjugasi terhadap turunan kamptotesin melalui suatu penaut. Ab mengacu pada antibodi bispesifik yang secara simultan menarget dua epitop atau target yang berbeda. Dalam satu perwujudan, Ab adalah antibodi bispesifik yang memiliki afinitas pengikatan terhadap EGFR dan HER3. I

(20) **RI Permohonan Paten**

(19) **ID** **(11)** **No Pengumuman : 2026/06066** **(13)** **A**

(51) **I.P.C : B 21J 5/12,B 21K 1/30**

(21) **No. Permohonan Paten :** P00202603674

(22) **Tanggal Penerimaan Permohonan Paten :**
23 Oktober 2024

(30) **Data Prioritas :**

(31) Nomor	(32) Tanggal	(33) Negara
202321072419	23 Oktober 2023	IN

(43) **Tanggal Pengumuman Paten :**
23 Juli 2026

(71) **Nama dan Alamat yang Mengajukan Permohonan Paten :**
TEXSPIN BEARINGS LIMITED
B-804, Shapath-4, Opp. Karnavati Club, S.G.Highway, Ahmedabad Gujarat 380051 India

(72) **Nama Inventor :**
MAKWANA, Vishal,IN

(74) **Nama dan Alamat Konsultan Paten :**
Emirsyah Dinar B.Com., M.H.
Graha Pratama Jl. MT Haryono Kav. 15, Building Lv 15, Kel. Tebet Barat, Kec. Tebet, Kota Jakarta Selatan

(54) **Judul Invensi :** CINCIN BADAN KOPLING DAN METODE PEMBUATANNYA

(57) **Abstrak :**

Sebuah metode (100) untuk membentuk cincin badan kopling (CB) mencakup Langkah penyiapan bakal (W4) hasil pemesinan; dan pelaksanaan operasi tempa dingin pertama (110) pada bakal (W4) hasil pemesinan tersebut. Bakal (W4) hasil pemesinan dikompresi di dalam rongga cetakan (die) untuk membentuk gigi spline parsial pada bakal (W4) selama operasi tempa dingin pertama (110). Selanjutnya, metode (100) ini mencakup langkah lain berupa pelaksanaan operasi tempa dingin kedua (112) pada bakal hasil tempa dingin pertama (W5) sedemikian rupa sehingga sepasang sudut atap (roof angles) dan ketirusan punggung gigi (teeth back taper) (204) terbentuk melalui penempaan pada setiap gigi dari gigi spline parsial pada bakal hasil tempa dingin pertama (W5) untuk membentuk bakal hasil tempa dingin kedua (W6).

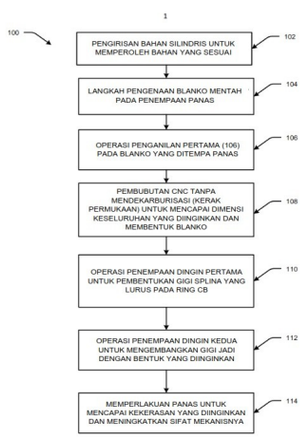

GB. 1

(20) RI Permohonan Paten

(19) ID (11) No Pengumuman : 2026/06200 (13) A

(51) I.P.C : B 01J 23/888,C 07C 5/48,C 07C 15/46,C 07C 11/06,C 07C 11/04

(21) No. Permohonan Paten : P00202603911

(22) Tanggal Penerimaan Permohonan Paten :
31 Oktober 2024

(30) Data Prioritas :

(31) Nomor	(32) Tanggal	(33) Negara
63/595,986	03 November 2023	US

(43) Tanggal Pengumuman Paten :
24 Juli 2026

(71) Nama dan Alamat yang Mengajukan Permohonan Paten :
DOW GLOBAL TECHNOLOGIES LLC
2211 H.H. Dow Way Midland, Michigan 48674 United States of America

(72) Nama Inventor :

BATTSENGEL, Tsatsral,MN	YANG, Lu,CN
SHARMA, Manish,IN	LEE, Songhyun,KR
BLANN, Kevin,ZA	MALEK, Andrzej,US
BERDUGO DIAZ, Claudia Eugenia,CO	GOODFELLOW, Brian W.,US
JHALARIA, Mayank,IN	KIRILIN, Alexey,FI

(74) Nama dan Alamat Konsultan Paten :
Maria Carola D Monintja S.H.,M.H.
Wisma 46 Kota BNI, Lantai 24, Jl. Jenderal Sudirman Kav. 1, RT. 001/ RW. 008, Kel. Karet Tengsin, Kec. Tanah Abang, Kota Jakarta Pusat

(54) Judul Invensi : METODE UNTUK MEMPRODUKSI SENYAWA OLEFINIK YANG MEMANFAATKAN BAHAN PEMBAWA OKSIGEN YANG MENCAKUP ZAT BESI

(57) Abstrak :
Senyawa olefinik dapat diproduksi melalui metode yang dapat mencakup melewatkan aliran umpan ke dalam reaktor, dimana aliran umpan dapat mencakup satu atau lebih hidrokarbon, dan melewatkan bahan pembawa oksigen ke dalam reaktor. Dalam reaktor, satu atau lebih hidrokarbon dapat didehidrogenasi untuk membentuk hidrogen dan satu atau lebih senyawa olefinik, dan setidaknya bagian dari hidrogen dapat direaksikan dengan oksigen dari bahan pembawa oksigen untuk memproduksi air. Bahan pembawa oksigen dapat mencakup komposisi pertama. Setidaknya 95% berat dari komposisi pertama dapat terdiri dari 1 bagian per mol zat besi; dari 0,04 bagian per mol hingga 0,8 bagian per mol dari satu atau lebih logam alkali; dari 0,02 bagian per mol hingga 0,4 bagian per mol tungsten; dari 0 bagian per mol hingga 3 bagian per mol titanium; dan dari 1 bagian per mol hingga 10 bagian per mol oksigen.

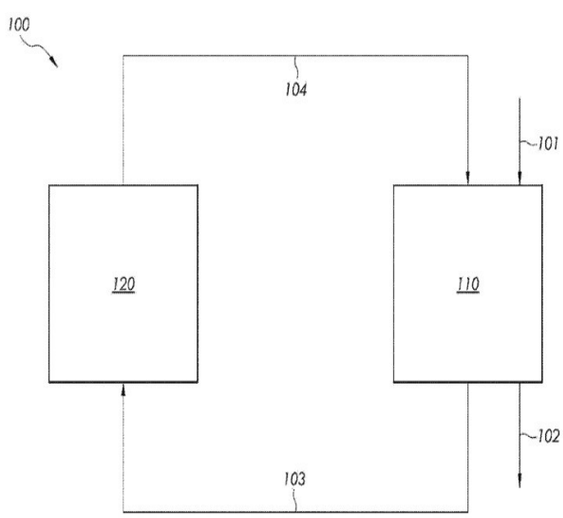

Gambar 1

(20) RI Permohonan Paten

(19) ID (11) No Pengumuman : 2026/06043 (13) A

(51) I.P.C : F 03B 13/22,F 03B 13/20,F 03B 11/02

(21) No. Permohonan Paten : P00202604366

(22) Tanggal Penerimaan Permohonan Paten :
09 Oktober 2024

(30) Data Prioritas :

(31) Nomor	(32) Tanggal	(33) Negara
18/909,864	08 Oktober 2024	US
63/544,192	15 Oktober 2023	US
63/545,913	26 Oktober 2023	US
63/548,525	14 November 2023	US
63/634,249	15 April 2024	US

(43) Tanggal Pengumuman Paten :
22 Juli 2026

(71) Nama dan Alamat yang Mengajukan Permohonan Paten :
LONE GULL HOLDINGS, LTD.
5331 S Macadam Ave. Suite 258, Pmb 332 Portland, OR 97239, United States of America United States of America

(72) Nama Inventor :
MOFFAT, Brian, Lee,US
SHELDON-COULSON, Garth, Alexander,US

(74) Nama dan Alamat Konsultan Paten :
Dr. Inda Citraninda Noerhadi S.S.,M.A.
Biro Oktroi Roosseno Kantor Taman A-9 Unit C1 & C2 Jalan DR. Ide Anak Agung Gde Agung

(54) Judul Invensi : SELUBUNG PROPULSI BERTENAGA GELOMBANG

(57) Abstrak :
Invensi ini mengungkapkan perwujudan dari jenis baru dari suatu propulsi bertenaga gelombang yang diadaptasi untuk digunakan oleh kapal apung untuk menyediakan atau melengkapi propulsi mandirinya. Selubung propulsif semi-silindris dan kira-kira vertikal dipasang pada kapal yang berinteraksi dengan gerakan gelombang pada dan di bawah kapal untuk memberikan dorongan ke kapal tersebut.

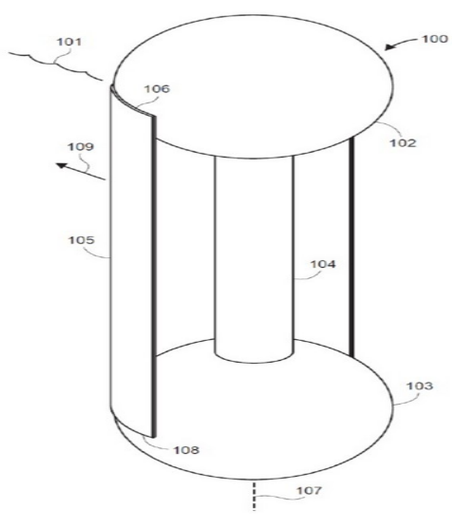

GAMBAR 1

(20) RI Permohonan Paten

(19) ID (11) No Pengumuman : 2026/05999 (13) A

(51) I.P.C : G 01B 7/30,G 01C 15/00

(21) No. Permohonan Paten : P00202607644

(22) Tanggal Penerimaan Permohonan Paten :
27 Desember 2023

(30) Data Prioritas :
(31) Nomor (32) Tanggal (33) Negara

(43) Tanggal Pengumuman Paten :
21 Juli 2026

(71) Nama dan Alamat yang Mengajukan Permohonan Paten :
NIKON CORPORATION
1-5-20, Nishioi, Shinagawa-ku, Tokyo 1408601 Japan

(72) Nama Inventor :
MIYAWAKI Takashi,JP

(74) Nama dan Alamat Konsultan Paten :
Januar Ferry S.Si
Gedung Gajah Unit AT, Jl. Dr. Saharjo No. 111, Kel. Tebet Barat, Kec. Tebet, Jakarta Selatan,

(54) Judul Invensi : METODE MANAJEMEN PERANTI SENSOR, SISTEM JARINGAN, DAN PERANTI SENSOR

(57) Abstrak :

METODE MANAJEMEN PERANTI SENSOR, SISTEM JARINGAN, DAN PERANTI SENSOR Metode manajemen peranti sensor yang mengelola sejumlah peranti sensor mencakup berulang kali memperoleh data sensor pertama dan data sensor kedua keluaran dari peranti sensor pertama dan peranti sensor kedua yang mengukur sudut kemiringan dalam arah yang sama yang telah ditentukan dari suatu objek pada interval yang telah ditentukan (langkah S101) dan mengelola apakah terjadi abnormalitas keadaan pelekatan masing-masing dari peranti sensor pertama dan peranti sensor kedua berdasarkan perubahan deret waktu pada nilai terukur sudut kemiringan yang tercakup dalam data sensor pertama dan kedua yang diperoleh (langkah S108, S110, dan S112).

Gambar 5

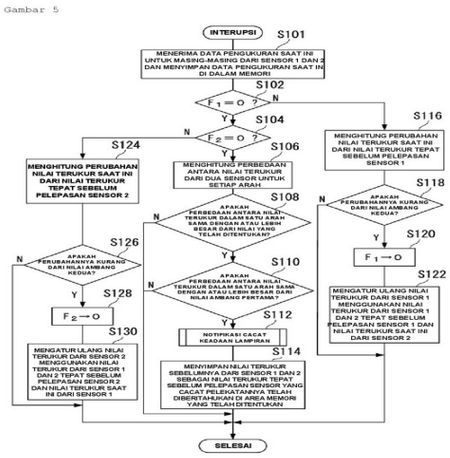

(20) **RI Permohonan Paten**

(19) **ID** **(11)** **No Pengumuman : 2026/06155** **(13)** **A**

(51) **I.P.C : C 03C 17/36**

(21) **No. Permohonan Paten :** P00202607663

(22) **Tanggal Penerimaan Permohonan Paten :**
23 Desember 2024

(30) **Data Prioritas :**

(31) Nomor	(32) Tanggal	(33) Negara
FR2315468	29 Desember 2023	FR

(43) **Tanggal Pengumuman Paten :**
24 Juli 2026

(71) **Nama dan Alamat yang Mengajukan Permohonan Paten :**
SAINT-GOBAIN GLASS FRANCE
Tour Saint-Gobain 12 Place de l'Iris 92400 Courbevoie, France France

(72) **Nama Inventor :**
JACQUET, Paul,FR
LELARGE, Anne,FR
CAILLET, Xavier,FR
RONDEAU, Veronique,FR

(74) **Nama dan Alamat Konsultan Paten :**
Ir. Migni Myriasandra Noerhadi S.H., MIP., MSEL.
Kantor Taman A9 Unit A6-A7, Jl. Dr. Ide Anak Agung Gde Agung (Mega Kuningan)

(54) **Judul Invensi :** BAHAN YANG MENCAKUP ELEMEN YANG TERBUAT DARI LAPISAN ABSORBEN

(57) **Abstrak :**
Invensi ini berhubungan dengan suatu bahan yang mencakup suatu substrat yang disalut dengan suatu elemen berlapis yang mencakup: - lapisan yang mengandung silikon pertama yang dipilih dari lapisan nitrida, oksida atau oksinitrida, - lapisan berbasis perak diskontinu yang secara langsung dideposisikan pada lapisan berbasis silikon pertama tersebut yang mengandung partikel perak nanometrik, - lapisan yang mengandung silikon kedua yang dipilih dari lapisan nitrida, oksida atau oksinitrida yang secara langsung dideposisikan pada lapisan berbasis perak diskontinu tersebut.

(20) RI Permohonan Paten

(19) ID (11) No Pengumuman : 2026/06029 (13) A

(51) I.P.C : H 01M 10/658,H 01M 50/383,H 01M 50/342,H 01M 50/249,H 01M 50/204

(21) No. Permohonan Paten : P00202607732

(22) Tanggal Penerimaan Permohonan Paten :
07 Februari 2025

(30) Data Prioritas :

(31) Nomor	(32) Tanggal	(33) Negara
10-2024-0047537	08 April 2024	KR
10-2025-0008861	21 Januari 2025	KR

(43) Tanggal Pengumuman Paten :
21 Juli 2026

(71) Nama dan Alamat yang Mengajukan Permohonan Paten :
LG ENERGY SOLUTION, LTD.
Tower1, 108, Yeoui-daero, Yeongdeungpo-Gu, Seoul 07335, Republic of Korea Republic of Korea

(72) Nama Inventor :
PARK, Min-Soo,KR
KIM, Kwang-Mo,KR
LEE, Jung-Hoon,KR

(74) Nama dan Alamat Konsultan Paten :
Dr. Inda Citraninda Noerhadi S.S.,M.A.
Kantor Taman A9, Unit C1 & C2, Jl. DR Ide Anak Agung Gde Agung

(54) Judul Invensi : MODUL BATERAI

(57) Abstrak :
Suatu modul baterai menurut perwujudan dari pengungkapan ini meliputi: rangka yang menyediakan ruang internal dan meliputi pelat bawah dan pelat atas yang menghadap ke pelat bawah; sejumlah sel baterai yang diposisikan pada pelat bawah dan ditumpuk dalam satu arah; dan bantalan elastis yang dikompresi di antara beberapa sel baterai dan pelat atas.

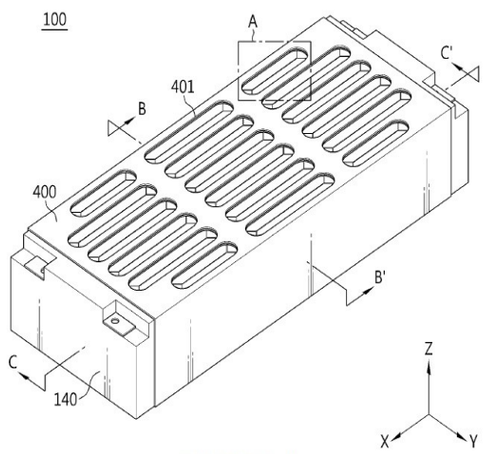

GAMBAR 1

(20) RI Permohonan Paten

(19) ID (11) No Pengumuman : 2026/06008 (13) A

(51) I.P.C : A 61K 31/785,A 61K 9/20

(21) No. Permohonan Paten : P00202605278

(22) Tanggal Penerimaan Permohonan Paten :
28 November 2024

(30) Data Prioritas :

(31) Nomor	(32) Tanggal	(33) Negara
10-2023-0192195	27 Desember 2023	KR

(43) Tanggal Pengumuman Paten :
21 Juli 2026

(71) Nama dan Alamat yang Mengajukan Permohonan Paten :
DAEWOONG PHARMACEUTICAL CO., LTD.
35-14 Jeyakgongdan 4-gil, Hyangnam-eup, Hwaseong-si, Gyeonggi-do 18623 Republic of Korea

(72) Nama Inventor :
LEE, Jaewon,KR
YANG, Heesang,KR
CHUN, Kyeunghwa,KR
KIM, Gwanyoung,KR

(74) Nama dan Alamat Konsultan Paten :
Lanny Setiawan M.B.A., M.Mgt. MA-LPC., MA-LMFT.
Pacific Patent Multiglobal, DIPO Business Center Lt. 11, Jalan Jend. Gatot Subroto Kav. 51-52, Jakarta Pusat - 10260 Indonesia

(54) Judul Invensi : SEDIAAN FARMASI YANG MENGANDUNG SEVELAMER ATAU GARAM YANG DAPAT DITERIMA SECARA FARMASI, DAN METODE PEMBUATANNYA

(57) Abstrak :
Invensi ini berkaitan dengan sediaan oral yang mengandung sevelamer atau garamnya yang dapat diterima secara farmasi, dan metode untuk pembuatannya. Karena formulasi ini dibuat melalui granulasi fluidized bed, kerusakan pada formulasi berkurang dan variasi yang disebabkan oleh abrasi menurun, sehingga kualitas yang unggul dapat dipertahankan. Secara khusus, formulasi invensi ini memiliki ukuran granul yang lebih kecil sekaligus menunjukkan peningkatan keseragaman, sehingga meningkatkan kenyamanan pengobatan melalui pengurangan ukuran formulasi.

GAMBAR 1

Tablet	Contoh perbandingan 3	Contoh 1
Tampilan (tablet tidak berlapis)		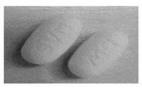
Tampilan (tablet berlapis)		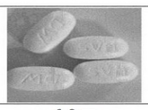
Ketebalan	7,1 mm	6,3 mm

(20) RI Permohonan Paten

(19) ID (11) No Pengumuman : 2026/06033 (13) A

(51) I.P.C : H 01M 50/583,H 01M 50/567,H 01M 50/566,H 01M 50/538,H 01M 50/536,H 01M 50/249,H 01M 10/0587,H 01M 10/0525

(21) No. Permohonan Paten : P00202607731

(22) Tanggal Penerimaan Permohonan Paten :
01 Oktober 2025

(30) Data Prioritas :

(31) Nomor	(32) Tanggal	(33) Negara
10-2024-0133856	02 Oktober 2024	KR
10-2025-0108067	06 Agustus 2025	KR

(43) Tanggal Pengumuman Paten :
21 Juli 2026

(71) Nama dan Alamat yang Mengajukan Permohonan Paten :
LG ENERGY SOLUTION, LTD.
Tower 1, 108, Yeoui-daero, Yeongdeungpo-gu, Seoul 07335, Republic of Korea Republic of Korea

(72) Nama Inventor :
LEE, Geonho,KR
KIM, Hyoung Kwon,KR

(74) Nama dan Alamat Konsultan Paten :
Dr. Inda Citraninda Noerhadi S.S.,M.A.
Kantor Taman A9, Unit C1 & C2, Jl. DR Ide Anak Agung Gde Agung

(54) Judul Invensi : PELAT PENGUMPUL ARUS ELEKTRODE POSITIF, DAN BATERAI SERTA KENDARAAN YANG MENCAKUP BATERAI TERSEBUT

(57) Abstrak :
Invensi ini menyediakan suatu pelat pengumpul arus elektrode positif yang dikonfigurasi untuk melakukan fungsi sekring yang stabil sekaligus mengurangi resistansi, dan baterai serta kendaraan yang mencakup baterai tersebut. Baterai yang meliputi jelly-roll diimana elektrode positif, elektrode negatif, dan pemisah dililitkan dalam satu arah, lebih lanjut meliputi selongsong yang dikonfigurasi untuk memuat jelly-roll tersebut, rivet yang dikonfigurasi untuk dihubungkan secara elektrik ke jelly-roll dan melewati salah satu sisi selongsong, dan pelat pengumpul arus elektrode positif yang ditempatkan di antara jelly-roll dan rivet dan meliputi bagian penggandeng rivet yang digandengkan dengan rivet dan sejumlah bagian penggandeng tab yang disediakan di sisi luar radial dari bagian penggandeng rivet sehingga digandengkan dengan jelly-roll, dimana pelat pengumpul arus elektrode positif lebih lanjut meliputi sepasang celah yang disediakan di sisi dalam dari sejumlah bagian penggandeng tab dan ditempatkan berjarak terpisah satu sama lain sehingga menghadap satu sama lain, dan jembatan sekring yang membentuk sebagian dari bagian penggandeng rivet di antara pasangan celah dan membentuk jalur arus yang mengalir dari jelly-roll ke rivet.

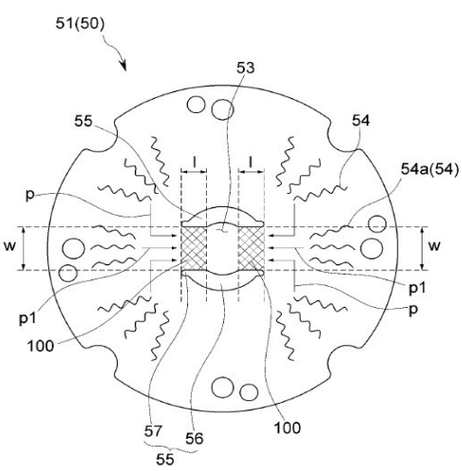

GAMBAR 4

(20) RI Permohonan Paten

(19) ID (11) No Pengumuman : 2026/06007 (13) A

(51) I.P.C : C 09K 8/584,C 09K 8/035

(21) No. Permohonan Paten : P00202607792

(22) Tanggal Penerimaan Permohonan Paten :
27 November 2024

(30) Data Prioritas :

(31) Nomor	(32) Tanggal	(33) Negara
24152647.4	18 Januari 2024	EP

(43) Tanggal Pengumuman Paten :
21 Juli 2026

(71) Nama dan Alamat yang Mengajukan Permohonan Paten :
BASF SE
Carl-Bosch-Strasse 38, 67056 Ludwigshafen am Rhein Germany

(72) Nama Inventor :
BITTNER, Christian,DE
EBERIUS, Karin,DE
REIFEGERSTE, Simon,DE
MISHRA, Ashok Kumar,IN
HERMAN, George Couch,US
WEBER, Steffen,DE

(74) Nama dan Alamat Konsultan Paten :
Marolita Setiati
PT SPRUSON FERGUSON INDONESIA, Graha Paramita 3B Floor Zona D Jl. Denpasar Raya Blok D2 Kav.8 Kuningan

(54) Judul Invensi : ASAM ALKIL BENZENA SULFONAT DAN GARAM YANG SESUAI UNTUK PEROLEHAN KEMBALI MINYAK YANG DITINGKATKAN

(57) Abstrak :
Invensi ini diarahkan pada komposisi yang terdiri atas isomer dari alkil benzena sulfonat, dimana komposisi terdiri atas isomer struktural ABS(I) dan ABS(II) dalam rasio molar ABS(I):ABS(II) yang memiliki rentang dari 10:90 hingga 30:70, dan dimana komposisi terdiri atas setidaknya satu alkil benzena sulfonat lebih lanjut yang dipilih dari ABS(III), ABS(IV), dan ABS(V). Invensi ini lebih lanjut diarahkan pada metode produksi untuk komposisi tersebut dan penggunaan komposisi tersebut di ladang minyak dan penerapan rekoveri minyak yang ditingkatkan.

(20) RI Permohonan Paten

(19) ID (11) No Pengumuman : 2026/06196 (13) A

(51) I.P.C : B 65D 75/70,B 65D 75/58,B 65D 77/38,B 65D 75/36,B 65D 81/32,B 65D 75/24

(21) No. Permohonan Paten : P00202607800

(22) Tanggal Penerimaan Permohonan Paten :
29 September 2025

(30) Data Prioritas :

(31) Nomor	(32) Tanggal	(33) Negara
202422489850.4	15 Oktober 2024	CN

(43) Tanggal Pengumuman Paten :
24 Juli 2026

(71) Nama dan Alamat yang Mengajukan Permohonan Paten :
HANGZHOU ZHANFENG BIOTECHNOLOGY CO., LTD.
Room 903, No. 1819, Xixing Road, Xixing Sub-district, Binjiang District, Hangzhou, Zhejiang 310051 China

(72) Nama Inventor :
Long CHENG,CN
Qianjin BIAN,CN
Ruofei LU,CN

(74) Nama dan Alamat Konsultan Paten :
Ratu Santi Ermawati S.T.
Graha Pos Indonesia, 5th Floor Block A Unit 5A-01, Jalan Banda No. 30

(54) Judul Invensi : TANDA PEMATAH PAPAN DAN KEMASAN KOSMETIK

(57) Abstrak :
Suatu tanda pematah papan (7) dan kemasan kosmetik, menurut model utilitas ini, di mana pada arah horizontal, tanda pematah papan (7) berbentuk huruf T; pada arah vertikal, tanda pematah papan (7) berbentuk tangga. Tanda pematah papan (7) tersebut diukir pada sisi belakang substrat (3), dan digunakan untuk membengkokkan serta merobek substrat (3). Pada permukaan atas substrat (3) dilekatkan suatu lapisan film yang digunakan untuk menyimpan bahan isi, sedangkan pada permukaan dasar substrat (3) disediakan tanda pematah papan (7).

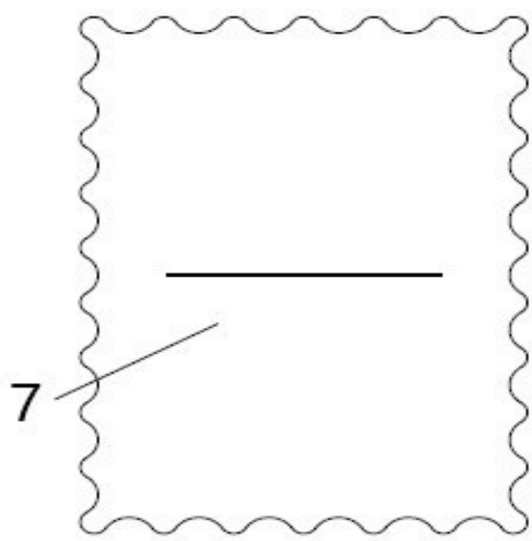

(20) **RI Permohonan Paten**

(19) **ID** **(11)** **No Pengumuman : 2026/05992** **(13) A**

(51) **I.P.C : A 23C 9/16,A 23L 2/52,A 23L 2/38,A 23L 27/30**

(21) **No. Permohonan Paten :** P00202607454

(22) **Tanggal Penerimaan Permohonan Paten :**
13 Desember 2024

(30) **Data Prioritas :**

(31) Nomor	(32) Tanggal	(33) Negara
10-2023-0181319	14 Desember 2023	KR

(43) **Tanggal Pengumuman Paten :**
21 Juli 2026

(71) **Nama dan Alamat yang Mengajukan Permohonan Paten :**
PALDO CO., LTD
7F, 577 Gangnam-daero Seocho-gu Seoul 06530 Republic of Korea

(72) **Nama Inventor :**
GO, Eun Jeong,KR
HONG, Kwon Pyo,KR
KANG, Min Soo,KR

(74) **Nama dan Alamat Konsultan Paten :**
Melinda S.E.,S.H
Lippo Kuningan Lantai 12 Unit A, Jl. HR Rasuna Said Kav. B-12

(54) **Judul Invensi :** PROSES MANUFAKTUR UNTUK MENINGKATKAN KESTABILAN MINUMAN SUSU ASAM

(57) **Abstrak :**

Invensi ini menyediakan metode untuk memanufaktur minuman susu asam dengan kestabilan yang ditingkatkan, dan berhubungan dengan proses manufaktur yang dapat mengurangi ukuran partikel untuk menambahkan luas permukaan dan dapat meningkatkan kestabilan emulsi dari minuman susu asam yang telah ada dengan mengontrol presipitasi melalui pencampuran serbuk dan pengadukan kecepatan-tinggi dan melakukan proses homogenisasi. Selain itu, pengungkapan ini menyediakan metode untuk memanufaktur minuman susu asam dengan sensasi minum menyegarkan dengan menambahkan sejumlah yang sesuai dari air yang dimurnikan dan regulator keasaman untuk mengontrol presipitasi yang disebabkan oleh kejut asam dari protein dan untuk mengelola tingkat kembali ke 5% atau kurang, dan minuman susu asam yang dimanufaktur oleh metode.

GAMBAR 1

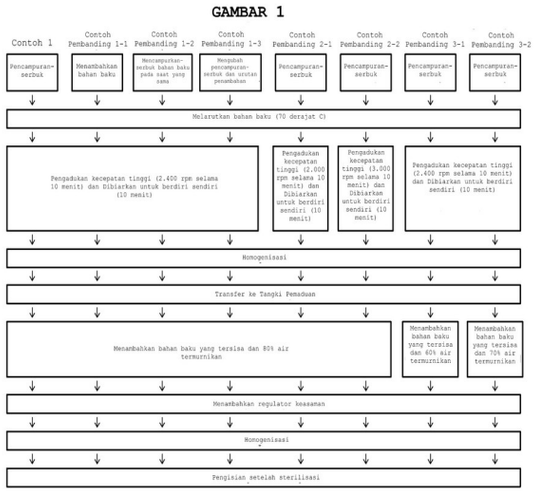

(20) **RI Permohonan Paten**

(19) **ID** **(11)** **No Pengumuman : 2026/06141** **(13) A**

(51) **I.P.C : B 22C 1/22,B 22C 1/10,B 22C 1/00**

(21) **No. Permohonan Paten :** P00202608022

(22) **Tanggal Penerimaan Permohonan Paten :**
31 Januari 2025

(30) **Data Prioritas :**

(31) Nomor	(32) Tanggal	(33) Negara
2024-022050	16 Februari 2024	JP
2025-011816	28 Januari 2025	JP

(43) **Tanggal Pengumuman Paten :**
23 Juli 2026

(71) **Nama dan Alamat yang Mengajukan Permohonan Paten :**
KAO CORPORATION
14-10, Nihonbashi Kayabacho 1-chome, Chuo-ku, Tokyo 1038210 Japan

(72) **Nama Inventor :**
TANAKA,Hiroki,JP
MATSUO,Toshiki,JP
YAMAGUCHI,Daisuke,JP

(74) **Nama dan Alamat Konsultan Paten :**
Ronny Gunawan S.H.
Puri Indah Blok 1-6 No. 1

(54) **Judul Invensi :** KOMPOSISI UNTUK CETAKAN

(57) **Abstrak :**

Invensi ini adalah suatu komposisi untuk cetakan cor, yang mengandung: resin pengerasan asam; zat pematang yang dikonfigurasi untuk mengeraskan resin pengerasan asam; dan partikel refraktori, di mana zat pematang mengandung asam sulfonat aromatik (A), jumlah total rata-rata atom karbon gugus alkil dari asam sulfonat aromatik (A) yang terkandung dalam zat pematang per molekul asam sulfonat aromatik (A) adalah lebih dari 2,0 dan 11,0 atau kurang. Sesuai dengan invensi ini, hal tersebut memungkinkan untuk menyediakan komposisi untuk cetakan cor, komposisi zat pematang untuk pembuatan cetakan cor, dan metode untuk memproduksi cetakan cor, yang dapat menekan penurunan kekuatan cetakan di bawah lingkungan suhu rendah tanpa meningkatkan kandungan sulfur.

(20) RI Permohonan Paten

(19) ID (11) No Pengumuman : 2026/06085 (13) A

(51) I.P.C : G 21H 1/06,H 10F 30/29

(21) No. Permohonan Paten : P00202608017

(22) Tanggal Penerimaan Permohonan Paten :
23 September 2025

(30) Data Prioritas :

(31) Nomor	(32) Tanggal	(33) Negara
10-2024-0129031	24 September 2024	KR
10-2025-0137227	23 September 2025	KR

(43) Tanggal Pengumuman Paten :
23 Juli 2026

(71) Nama dan Alamat yang Mengajukan Permohonan Paten :
LG ENERGY SOLUTION, LTD.
Tower1, 108, Yeoui-daero, Yeongdeungpo-gu, Seoul 07335, Republic of Korea Republic of Korea

(72) Nama Inventor :
KIM, Dong Myung,KR
KIM, Je Young,KR
SHIN, Dong Myung,KR

(74) Nama dan Alamat Konsultan Paten :
Dr. Inda Citraninda Noerhadi S.S.,M.A.
Kantor Taman A9, Unit C1 & C2, Jl. DR Ide Anak Agung Gde Agung

(54) Judul Invensi : BATERAI RADIOAKTIF DAN PERANGKAT DAYA

(57) Abstrak :
Invensi ini dapat menyediakan suatu baterai radioaktif yang mencakup sejumlah sel baterai radioaktif yang ditumpuk dalam arah penumpukan, yang merupakan satu arah, yang masing-masing dari sejumlah sel baterai radioaktif tersebut meliputi suatu lapisan elektrode yang meliputi elektrode pertama, elektrode kedua, dan lapisan penginsulasi elektrode yang ditempatkan di antara elektrode pertama dan elektrode kedua, suatu sumber radiasi, dan suatu lapisan konversi energi yang mengelilingi sedikitnya sebagian sumber radiasi dan ditempatkan di antara lapisan elektrode dan sumber radiasi; dan konektor yang ditempatkan pada sedikitnya beberapa celah yang terdapat di antara sel-sel baterai radioaktif yang mana pun yang berdekatan di antara sejumlah sel baterai radioaktif untuk secara elektrik menghubungkan lapisan elektrode masing-masing dari sel baterai radioaktif yang berdekatan dengan satu sama lain.

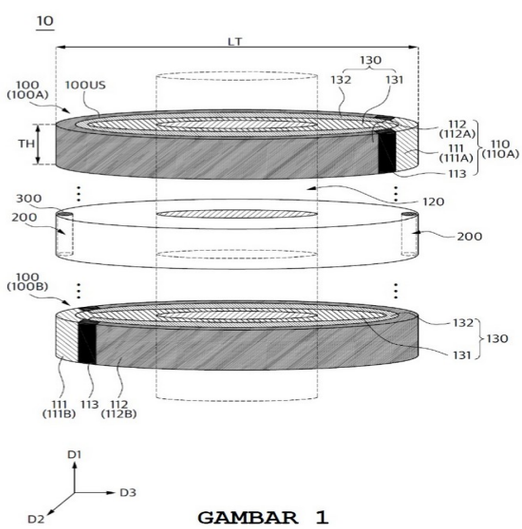

GAMBAR 1

(20) RI Permohonan Paten

(19) ID (11) No Pengumuman : 2026/06015 (13) A

(51) I.P.C : H 04L 41/0895,H 04W 92/24,H 04W 36/14,H 04W 28/084

(21) No. Permohonan Paten : P00202607748

(22) Tanggal Penerimaan Permohonan Paten :
25 Desember 2024

(30) Data Prioritas :

(31) Nomor	(32) Tanggal	(33) Negara
2023-220630	27 Desember 2023	JP

(43) Tanggal Pengumuman Paten :
21 Juli 2026

(71) Nama dan Alamat yang Mengajukan Permohonan Paten :
TOYOTA JIDOSHA KABUSHIKI KAISHA
1, Toyota-cho, Toyota-shi, Aichi 4718571, Japan Japan

(72) Nama Inventor :
SHAO Xiao,CN
ZHONG Lei,CN
MA Jing,CN
HIGUCHI Takamasa,JP

(74) Nama dan Alamat Konsultan Paten :
Ir. Migni Myriasandra Noerhadi S.H., MIP., MSEL.
Kantor Taman A9 Unit A6-A7, Jl. Dr. Ide Anak Agung Gde Agung (Mega Kuningan)

(54) Judul Invensi : PERANTI KOMUNIKASI, METODE KOMUNIKASI, TERMINAL, DAN SISTEM KOMUNIKASI

(57) Abstrak :
Untuk melakukan komunikasi secara sesuai ketika menggunakan irisan jaringan. Suatu peralatan komunikasi menurut satu aspek pengungkapan ini berkomunikasi dengan terminal, dan meliputi unit kendali yang menentukan apakah syarat untuk mengalihkan jaringan logika antara terminal dan peralatan komunikasi terpenuhi, dan unit komunikasi yang, ketika syarat tersebut terpenuhi, mentransmisikan, ke peralatan komunikasi kedua untuk memaparkan fungsi jaringan (NF) dari jaringan fisik yang bersesuaian dengan jaringan logika ke entitas eksternal, instruksi untuk mengalihkan jaringan logika ke jaringan logika lain.

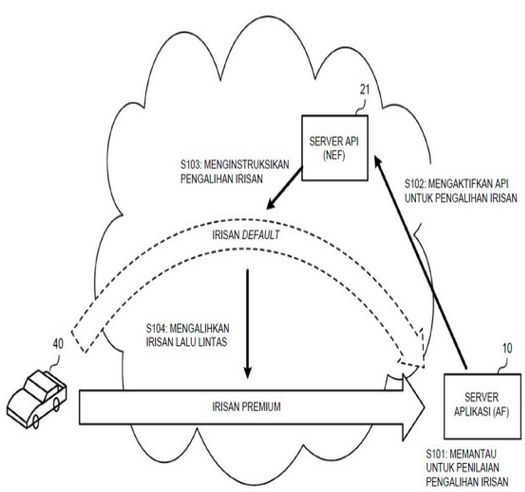

GAMBAR 4

(20) RI Permohonan Paten

(19) ID (11) No Pengumuman : 2026/06145 (13) A

(51) I.P.C : H 01M 50/264,H 01M 50/211,H 01M 50/184,H 01M 50/178,H 01M 50/126,H 01M 50/105,H 01M 50/102,H 01M 10/04

(21) No. Permohonan Paten : P00202607835

(22) Tanggal Penerimaan Permohonan Paten :
28 Februari 2025

(30) Data Prioritas :

(31) Nomor	(32) Tanggal	(33) Negara
10-2024-0030248	29 Februari 2024	KR
10-2025-0025259	26 Februari 2025	KR

(43) Tanggal Pengumuman Paten :
23 Juli 2026

(71) Nama dan Alamat yang Mengajukan Permohonan Paten :
LG ENERGY SOLUTION, LTD.
Tower 1, 108, Yeoui-daero, Yeongdeungpo-gu, Seoul 07335, Republic of Korea Republic of Korea

(72) Nama Inventor :

LEE, Min Kyu,KR
KIM, Sang Hun,KR
YU, Hyung Kyun,KR
LEE, Jae Ho,KR
CHOI, Ji Eun,KR
LEE, Ji Sun,KR

(74) Nama dan Alamat Konsultan Paten :
Dr. Inda Citraninda Noerhadi S.S.,M.A.
Kantor Taman A9, Unit C1 & C2, Jl. DR Ide Anak Agung Gde Agung

(54) Judul Invensi : RAKITAN BATERAI

(57) Abstrak :
Pengungkapan ini berhubungan dengan suatu rakitan baterai, dan secara lebih spesifik, dengan rakitan baterai yang meliputi baterai sekunder yang dapat diisi dan dikosongkan dayanya. Rakitan baterai menurut suatu perwujudan dari pengungkapan ini dapat meliputi sejumlah baterai sekunder; dan rumahan yang memuat sejumlah baterai sekunder tersebut, dimana baterai sekunder tersebut dapat meliputi rakitan elektrode; bahan eksterior yang memiliki bagian penerima yang memuat rakitan elektrode dan bukaan bahan eksterior yang memungkinkan ruang internal dari bagian penerima untuk berhubungan dengan sisi luar; dan komponen penutup yang menutupi bukaan bahan eksterior tersebut, dimana beberapa bahan eksterior tersebut dapat bertumpang tindih satu sama lain untuk membentuk bagian bahan eksterior yang bertumpang tindih, dan bagian bahan eksterior yang bertumpang tindih tersebut dapat berkontak erat dengan bagian penerima dan rumahan di antaranya atau berkontak erat dengan bagian penerima dan baterai sekunder yang berdekatan di antaranya.

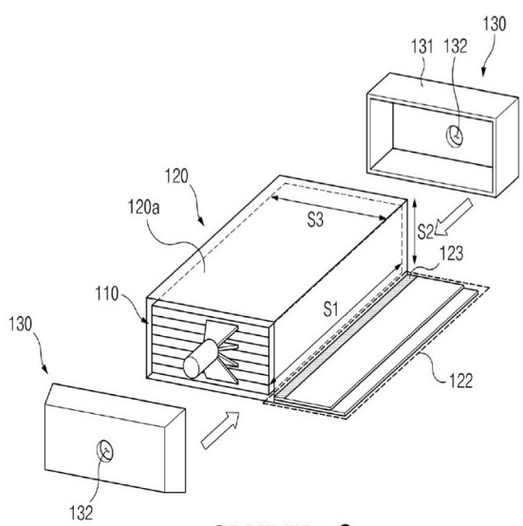

GAMBAR 3

(20) **RI Permohonan Paten**

(19) **ID** **(11)** **No Pengumuman : 2026/06123** **(13) A**

(51) **I.P.C : A 61K 31/4184,A 61P 29/00,C 07D 235/12**

(21) **No. Permohonan Paten :** P00202607952

(22) **Tanggal Penerimaan Permohonan Paten :**
18 Desember 2024

(30) **Data Prioritas :**

(31) Nomor	(32) Tanggal	(33) Negara
2023-216945	22 Desember 2023	JP

(43) **Tanggal Pengumuman Paten :**
23 Juli 2026

(71) **Nama dan Alamat yang Mengajukan Permohonan Paten :**
NIPPON SHINYAKU CO., LTD.
14, Kisshoin Nishinosho Monguchicho, Minami-ku, Kyoto-shi, Kyoto 6018550 Japan

(72) **Nama Inventor :**

HARABE Tetsuji,JP
SATAKE Nobuya,JP
MIKANO Yusuke,JP
OMACHI Shinji,JP
OTSU Hironori,JP
TAKITA Hirofumi,JP
FUJIWARA Toshio,JP
MIYAGI Kotaro,JP

(74) **Nama dan Alamat Konsultan Paten :**
Marolita Setiati
PT SPRUSON FERGUSON INDONESIA, Graha Paramita 3B Floor Zona D Jl. Denpasar Raya Blok D2 Kav.8 Kuningan

(54) **Judul Invensi :** METODE UNTUK MEMPRODUKSI TURUNAN HETEROSIKLIK

(57) **Abstrak :**
Diungkapkan adalah suatu metode untuk memproduksi suatu garam p-toluenasulfonat dari suatu senyawa yang direpresentasikan oleh formula (I), metode tersebut yang meliputi suatu langkah untuk mengubah suatu solvat N,N-dimetilasetamida dari suatu senyawa yang direpresentasikan oleh formula (I) menjadi suatu garam p-toluenasulfonat dari suatu senyawa yang direpresentasikan oleh formula (I).

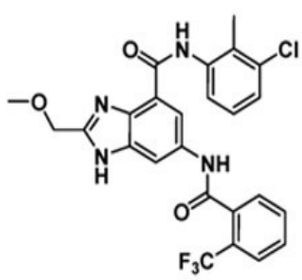

… (I)

(20) **RI Permohonan Paten**

(19) **ID** **(11)** **No Pengumuman : 2026/05981** **(13)** **A**

(51) **I.P.C : D 21H 17/37,D 21H 17/35,D 21H 17/34,D 21H 17/28,D 21H 21/16,D 21H 27/10**

(21) **No. Permohonan Paten :** P00202607658

(22) **Tanggal Penerimaan Permohonan Paten :**
07 Februari 2025

(30) **Data Prioritas :**

(31) Nomor	(32) Tanggal	(33) Negara
2401309	09 Februari 2024	FR

(43) **Tanggal Pengumuman Paten :**
20 Juli 2026

(71) **Nama dan Alamat yang Mengajukan Permohonan Paten :**
SNF GROUP
Zone d'Activité Commerciale de Milieux, 42160 ANDREZIEUX-BOUTHEON France

(72) **Nama Inventor :**
FAUCHER, Gatien,FR
FOUGEROUSE, Damien,FR

(74) **Nama dan Alamat Konsultan Paten :**
Melinda S.E.,S.H
Lippo Kuningan Lantai 12 Unit A, Jl. HR Rasuna Said Kav. B-12

(54) **Judul Invensi :** KOMPOSISI PENGELEMAN UNTUK KERTAS ATAU KARTON

(57) **Abstrak :**
Invensi ini berhubungan dengan suatu komposisi pengeleman permukaan kertas atau karton, serta metode pengeleman yang menggunakan komposisi tersebut. Komposisi pengeleman ini meliputi polimer sedikitnya satu monomer hidrofobik dan satu polivinil amina.

(20) **RI Permohonan Paten**

(19) **ID** **(11)** **No Pengumuman : 2026/06156** **(13)** **A**

(51) **I.P.C : C 03C 17/36**

(21) **No. Permohonan Paten :** P00202607660

(22) **Tanggal Penerimaan Permohonan Paten :**
23 Desember 2024

(30) **Data Prioritas :**

(31) Nomor	(32) Tanggal	(33) Negara
FR2315481	29 Desember 2023	FR

(43) **Tanggal Pengumuman Paten :**
24 Juli 2026

(71) **Nama dan Alamat yang Mengajukan Permohonan Paten :**
SAINT-GOBAIN GLASS FRANCE
12 Place de l'Iris, Tour Saint-Gobain, 92400 Courbevoie, France France

(72) **Nama Inventor :**
JACQUET, Paul,FR
LELARGE, Anne,FR
CAILLET, Xavier,FR
RONDEAU, Véronique,FR

(74) **Nama dan Alamat Konsultan Paten :**
Ir. Migni Myriasandra Noerhadi S.H., MIP., MSEL.
Kantor Taman A9 Unit A6-A7, Jl. Dr. Ide Anak Agung Gde Agung (Mega Kuningan)

(54) **Judul Invensi :** BAHAN YANG MENCAKUP PENYALUT FUNGSIONAL DUA LAPIS YANG MEMILIKI DUA LAPISAN BERBASIS PERAK DAN ELEMEN YANG TERBUAT DARI LAPISAN ABSORBEN

(57) **Abstrak :**

Invensi ini berhubungan dengan suatu bahan yang mencakup suatu substrat transparan yang disalut dengan suatu penyalut fungsional yang secara berurutan mencakup, yang dimulai dari substrat, selang-seling dari dua lapisan logam fungsional berbasis perak kontinu dan tiga penyalut dielektrik. Penyalut dielektrik pertama tersebut mencakup suatu elemen berlapis yang mencakup: - lapisan yang mengandung silikon pertama yang dipilih dari lapisan nitrida, oksida atau oksinitrida, - lapisan berbasis perak diskontinu yang secara langsung dideposisikan pada lapisan berbasis silikon pertama yang mengandung partikel perak nanometrik, - lapisan yang mengandung silikon kedua yang dipilih dari lapisan nitrida, oksida atau oksinitrida yang secara langsung dideposisikan pada lapisan berbasis perak diskontinu tersebut.

(20) RI Permohonan Paten

(19) ID (11) No Pengumuman : 2026/06149 (13) A

(51) I.P.C : C 21C 7/00,G 06T 7/73,G 06V 20/70,G 06V 10/46,G 06V 10/26,G 06V 10/25

(21) No. Permohonan Paten : P00202607610

(22) Tanggal Penerimaan Permohonan Paten :
29 November 2024

(30) Data Prioritas :

(31) Nomor	(32) Tanggal	(33) Negara
10-2023-0183259	15 Desember 2023	KR

(43) Tanggal Pengumuman Paten :
24 Juli 2026

(71) Nama dan Alamat yang Mengajukan Permohonan Paten :
POSCO HOLDINGS INC.
6261, Donghaean-ro, Nam-gu, Pohang-si, Gyeongsangbuk-do 37859 Republic of Korea

(72) Nama Inventor :
BACK, Muhyun,KR
SEOK, Min Oh,KR

(74) Nama dan Alamat Konsultan Paten :
Dora Ambadar S.Psi
Jl. Proklamasi No. 79

(54) Judul Invensi : METODE DAN PERANGKAT UNTUK PRA-PEMROSESAN UNTUK PELABELAN OTOMATIS DATA UNTUK OTOMASI PEMBUANGAN TERAK

(57) Abstrak :
Pengungkapan ini menyediakan suatu peralatan pra-pemrosesan untuk pelabelan otomatis data untuk otomatisasi pembuangan terak, peralatan pra-pemrosesan tersebut yang terdiri dari unit akuisisi citra yang dikonfigurasi untuk memperoleh citra wadah baja yang berisi besi cair, unit penentuan wilayah terak yang dikonfigurasi untuk menentukan wilayah terak, yaitu wilayah yang ditempati oleh terak dalam citra, dan unit penyesuaian koordinat yang dikonfigurasi untuk menyesuaikan sejumlah koordinat yang membentuk wilayah terak.

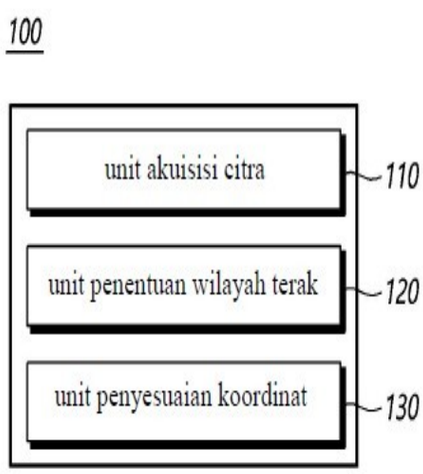

(20) RI Permohonan Paten

(19) ID (11) No Pengumuman : 2026/06032 (13) A

(51) I.P.C : H 01M 4/62,H 01M 4/525,H 01M 4/505,H 01M 4/1391,H 01M 10/052

(21) No. Permohonan Paten : P00202607848

(22) Tanggal Penerimaan Permohonan Paten :
08 Agustus 2025

(30) Data Prioritas :

(31) Nomor	(32) Tanggal	(33) Negara
10-2024-0107186	09 Agustus 2024	KR

(43) Tanggal Pengumuman Paten :
21 Juli 2026

(71) Nama dan Alamat yang Mengajukan Permohonan Paten :
LG ENERGY SOLUTION, LTD.
Tower 1, 108, Yeoui-daero Yeongdeungpo-gu Seoul 07335, Republic of Korea Republic of Korea

(72) Nama Inventor :
YANG, Jeong Min,KR
PARK, Yo Sub,KR
KWAK, Sang Min,KR
HAN, Seung Hee,KR
LEE, Nam Jeong,KR

(74) Nama dan Alamat Konsultan Paten :
Dr. Inda Citraninda Noerhadi S.S.,M.A.
Kantor Taman A9, Unit C1 & C2, Jl. DR Ide Anak Agung Gde Agung

(54) Judul Invensi : KOMPOSISI CAMPURAN BAHAN ELEKTRODE, METODE UNTUK MEMBUAT ELEKTRODE KERING MENGGUNAKAN KOMPOSISI CAMPURAN BAHAN ELEKTRODE TERSEBUT DAN BATERAI SEKUNDER YANG MELIPUTI ELEKTRODE KERING YANG DIBUAT DARINYA

(57) Abstrak :
Spesifikasi ini mengungkapkan suatu teknik yang berhubungan dengan suatu komposisi campuran bahan elektrode, dimana komposisi campuran bahan elektrode tersebut dicirikan dengan yang meliputi suatu campuran pengikat yang meliputi pengikat kristal besar yang memiliki ukuran kristal 50 nm atau lebih dan pengikat kristal kecil yang memiliki ukuran kristal kurang dari 50 nm; dan suatu bahan aktif elektrode. Komposisi campuran bahan elektrode tersebut dapat meningkatkan sifat mekanis film lembaran serbuk dengan memanfaatkan tingkat fibrilasi yang berbeda dengan menggunakan campuran pengikat dimana pengikat yang memiliki ukuran kristal yang berbeda dicampur, dapat meningkatkan kemampuan proses dari proses calendering, dan dengan demikian dapat menyediakan suatu baterai sekunder yang memiliki ciri ketahanan yang unggul.

(20) **RI Permohonan Paten**

(19) **ID** **(11)** **No Pengumuman : 2026/06083** **(13)** **A**

(51) **I.P.C : B 60K 1/04,B 62D 25/20,B 62D 21/15**

(21) **No. Permohonan Paten :** P00202606999

(22) **Tanggal Penerimaan Permohonan Paten :**
02 September 2025

(30) **Data Prioritas :**

(31) Nomor	(32) Tanggal	(33) Negara
2024-150897	02 September 2024	JP
2025-007679	20 Januari 2025	JP

(43) **Tanggal Pengumuman Paten :**
23 Juli 2026

(71) **Nama dan Alamat yang Mengajukan Permohonan Paten :**
NIPPON STEEL CORPORATION
6-1, Marunouchi 2-chome, Chiyoda-ku, Tokyo 1008071 Japan

(72) **Nama Inventor :**
YAKUSHIJIN, Yutaka,JP
SAITO, Yumi,JP
ZENIYA, Tasuku,JP
NISHIMURA, Ryuichi,JP
ONO, Atsushi,JP
KIMOTO, Naoki,JP
KANEMARU, Minoru,JP

(74) **Nama dan Alamat Konsultan Paten :**
Arifia Jauharia Fajra S.T., S.H.
Pondok Indah Office Tower 5 19th Floor Suite 1906, Jl. Sultan Iskandar Muda Kav. V-TA

(54) **Judul Invensi :** STRUKTUR PALANG SISI DAN STRUKTUR BAGIAN BAWAH DARI OTOMOBIL

(57) **Abstrak :**
Untuk menyediakan suatu struktur palang sisi dan suatu struktur bagian bawah dari suatu otomobil yang dapat ditingkatkan dalam fleksibilitas pilihan bentuk dari suatu komponen penyerap benturan dan dapat mencapai kinerja ketahanan tumbukan sisi yang lebih tinggi. Suatu bodi kendaraan meliputi suatu palang sisi dan suatu komponen penyerap benturan. Komponen penyerap benturan tersebut dibentuk oleh sejumlah komponen. Komponen penyerap benturan tersebut meliputi suatu bagian berbentuk-topi yang memiliki suatu bagian pelat atas pertama dan sepasang bagian dinding berdiri, dan suatu bagian pelat atas kedua yang menghubungkan pasangan bagian dinding berdiri satu ke yang lain. Bagian pelat atas kedua tersebut membagi suatu ruang sisi-dalam dari bagian berbentuk-topi pada suatu arah lebar, sehingga membentuk suatu bagian penampang-melintang tertutup pertama yang meliputi bagian pelat atas pertama dan suatu bagian penampang-melintang tertutup kedua yang berdekatan dengan bagian penampang-melintang tertutup pertama pada arah lebar kendaraan. Komponen penyerap benturan tersebut diberi jarak terpisah dari suatu bagian luar palang sisi atau berada dalam kontak dengan bagian luar palang sisi tanpa disambungkan ke bagian luar palang sisi.

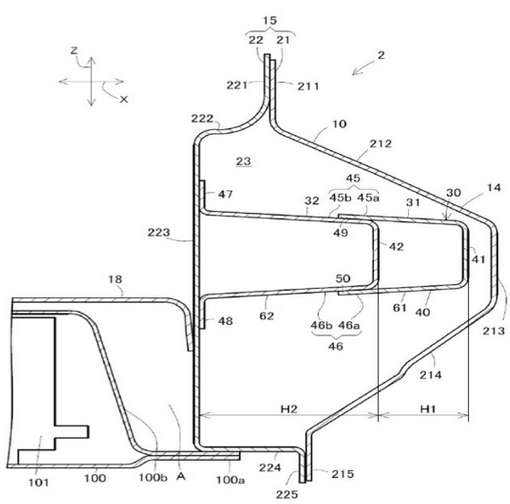

PERWUJUDAN PERTAMA

Gambar 2

(20) RI Permohonan Paten

(19) ID (11) No Pengumuman : 2026/05995 (13) A

(51) I.P.C : A 61K 38/00,C 12N 9/26

(21) No. Permohonan Paten : P00202607859

(22) Tanggal Penerimaan Permohonan Paten :
19 Desember 2024

(30) Data Prioritas :

(31) Nomor	(32) Tanggal	(33) Negara
63/612,862	20 Desember 2023	US

(43) Tanggal Pengumuman Paten :
21 Juli 2026

(71) Nama dan Alamat yang Mengajukan Permohonan Paten :
DENALI THERAPEUTICS INC.
161 Oyster Point Blvd., South San Francisco, California 94080 United States of America

(72) Nama Inventor :
KARIOLIS, Mihalis S.,US
LENSER, Melina,US
MAHON, Cathal S.,IE
NGO, Hanh Giai,VN
RAJENDRA, Yashas,US
TYAGI, Shrishti,CA
YUAN, Tianao,CN

(74) Nama dan Alamat Konsultan Paten :
Marolita Setiati
PT SPRUSON FERGUSON INDONESIA, Graha Paramita 3B Floor Zona D Jl. Denpasar Raya Blok D2 Kav.8 Kuningan

(54) Judul Invensi : PROTEIN FUSI YANG MENCAKUP ENZIM ASAM ALFA-GLUKOSIDASE DAN METODE-METODE DARINYA

(57) Abstrak :
Disediakan di sini adalah protein yang mampu diangkut melintasi sawar darah-otak (BBB) dan mencakup polipeptida fusi Fc enzim asam alfa-glukosidase (GAA). Beberapa perwujudan tertentu juga menyediakan metode penggunaan protein tersebut untuk mengobati penyakit Pompe.

GAMBAR 1A-1B

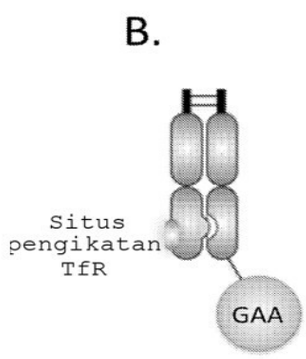

(20) RI Permohonan Paten

(19) ID (11) No Pengumuman : 2026/06068 (13) A

(51) I.P.C : A 61Q 5/02,C 07C 69/738,C 07C 69/716,C 07C 69/40,C 07C 69/38,C 07C 69/36,C 07C 69/34

(21) No. Permohonan Paten : P00202605967

(22) Tanggal Penerimaan Permohonan Paten :
31 Oktober 2024

(30) Data Prioritas :

(31) Nomor	(32) Tanggal	(33) Negara
202321075107	03 November 2023	IN
24155972.3	06 Februari 2024	EP

(43) Tanggal Pengumuman Paten :
23 Juli 2026

(71) Nama dan Alamat yang Mengajukan Permohonan Paten :
S H KELKAR AND COMPANY LIMITED
LBS Marg, Mulund West Maharashtra, Mumbai 400 080 India

(72) Nama Inventor :
VELANKAR, Avdhoot,IN
VAZE, Kedar,IN
SHINDE, Popat,IN
SAYYED, Aftab,IN

(74) Nama dan Alamat Konsultan Paten :
Maria Carola D Monintja S.H., M.H.
Wisma 46 Kota BNI, Lantai 24, Jl. Jenderal Sudirman Kav. 1, RT. 001/ RW. 008

(54) Judul Invensi : SENYAWA-SENYAWA BERBAU DAN METODE PEMBUATANNYA

(57) Abstrak :
Invensi ini berkaitan dengan senyawa berbau baru yang dilambangkan dengan rumus (I) dan/atau rumus (II), yang berguna sebagai bahan wewangian atau perasa khususnya dalam menyediakan aroma tipe kesturi, kayu, hewani, dan/atau bedak pada komposisi parfum, aroma, atau penghilang bau/penutup bau. Invensi ini juga berkaitan dengan komposisi wewangian, perasa, dan/atau penghilang bau/penutup bau yang mencakup senyawa berbau yang dilambangkan dengan rumus (I) dan/atau rumus (II). Invensi ini selanjutnya mengacu ke penggunaan odoran tersebut dalam komposisi wewangian, perasa, dan/atau penghilang bau/penutup bau dari invensi ini. Invensi ini juga mengacu ke proses untuk produksi odoran/senyawa tersebut.

(20) RI Permohonan Paten

(19) ID (11) No Pengumuman : 2026/06005 (13) A

(51) I.P.C : C 07D 487/04

(21) No. Permohonan Paten : P00202606066

(22) Tanggal Penerimaan Permohonan Paten :
06 November 2024

(30) Data Prioritas :

(31) Nomor	(32) Tanggal	(33) Negara
63/596,736	07 November 2023	US

(43) Tanggal Pengumuman Paten :
21 Juli 2026

(71) Nama dan Alamat yang Mengajukan Permohonan Paten :
CARDURION PHARMACEUTICALS, INC.
78 Blanchard Road, Suite 200 Burlington, Massachusetts 01803 United States of America

(72) Nama Inventor :
AMEDIO, John,US
OKAWA, Tomohiro,JP
SHIRAI, Junya,JP
VOLCKOVA, Erika,US

(74) Nama dan Alamat Konsultan Paten :
Gianna Larenta S.H.
Gandaria 8 Office Tower 3rd Floor Unit C, Jl. Sultan Iskandar Muda No. 10

(54) Judul Invensi : POLIMORF DARI PIRIDINILIMIDAZO[1,2-B]PIRIDAZIN

(57) Abstrak :
POLIMORF DARI PIRIDINILIMIDAZO[1,2-B]PIRIDAZIN Aplikasi ini berkaitan dengan garam, ko-kristal, dan polimorf dari (S)-2-(6-(3-((1-(1H-tetrazol-1- il)propan -2-il)oksi)-4- fluorofenil)imidazo[1,2-b]piridazin-3-il)-4-metoksinikotinonitril (Formula I), serta komposisi dan penggunaannya.

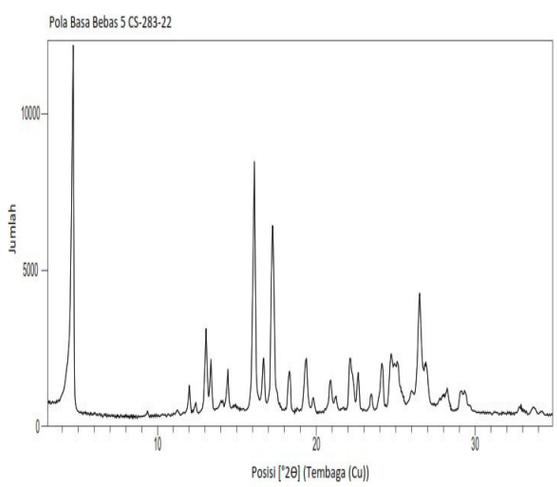

GAMBAR 1

(20) **RI Permohonan Paten**

(19) **ID** **(11)** **No Pengumuman : 2026/06065** **(13)** **A**

(51) **I.P.C : A 61K 39/385,A 61K 38/04,A 61K 39/02,A 61P 31/04,C 07H 21/04,C 07K 14/25**

(21) **No. Permohonan Paten :** P00202604345

(22) **Tanggal Penerimaan Permohonan Paten :**
22 Oktober 2024

(30) **Data Prioritas :**

(31) Nomor	(32) Tanggal	(33) Negara
63/545,473	24 Oktober 2023	US

(43) **Tanggal Pengumuman Paten :**
23 Juli 2026

(71) **Nama dan Alamat yang Mengajukan Permohonan Paten :**
VAXCYTE, INC.
825 Industrial Road, Suite 300, San Carlos, California 94070 United States of America

(72) **Nama Inventor :**
FAIRMAN, Jeff,US
KAPOOR, Neeraj,US
TAMILSELVI, Chitradevi Sekar,IN
TAREKEGN, Girmay Desalegn,ET
PASETTI, Marcela F.,US

(74) **Nama dan Alamat Konsultan Paten :**
Marolita Setiati
PT SPRUSON FERGUSON INDONESIA, Graha Paramita 3B Floor Zona D Jl. Denpasar Raya Blok D2 Kav.8 Kuningan

(54) **Judul Invensi :** KOMPOSISI VAKSIN SHIGELLA

(57) **Abstrak :**
Disediakan di sini adalah komposisi vaksin yang berguna dalam pencegahan dan perlindungan terhadap infeksi berbasis Shigella. Secara spesifik, pengungkapan menyediakan komposisi yang mengandung protein faktor virulens VirG (atau IcsA) Shigella yang mencakup sekuens asam amino yang sedikitnya 90% identik terhadap sekuens yang ditetapkan dalam SEQ ID NO: 2 atau fragmen yang mencakup sekitar 100-400 asam amino darinya.

GAMBAR 1A

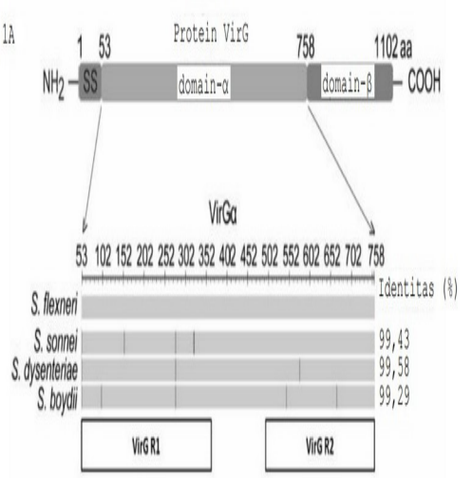

(20) RI Permohonan Paten

(19) ID (11) No Pengumuman : 2026/06019 (13) A

(51) I.P.C : A 61K 47/68,A 61K 39/395,A 61K 38/20,A 61K 38/17,A 61P 37/02,A 61P 31/00,A 61P 35/00,C 07K 19/00,C 12N 15/62

(21) No. Permohonan Paten : P00202607742

(22) Tanggal Penerimaan Permohonan Paten :
23 Januari 2025

(30) Data Prioritas :

(31) Nomor	(32) Tanggal	(33) Negara
202410134944.1	31 Januari 2024	CN

(43) Tanggal Pengumuman Paten :
21 Juli 2026

(71) Nama dan Alamat yang Mengajukan Permohonan Paten :
SICHUAN HUIYU PHARMACEUTICAL CO., LTD.
Building 3, No.333, Hanyang Road, Shizhong District Neijiang, Sichuan 641000 China

(72) Nama Inventor :

ZHENG, Xuan,CN
DING, Zhao,CN
WEI, Tao,US
CHEN, Yan,CN
DONG, Guibin,CN
LI, Chunxia,CN
ZHAN, Jinxi,CN
YANG, Liu,CN

(74) Nama dan Alamat Konsultan Paten :
Maria Carola D Monintja S.H., M.H.
Wisma 46 Kota BNI Lantai 24, Jl. Jenderal Sudirman Kav. 1

(54) Judul Invensi : PROTEIN FUSI ANTIBODI-SITOKIN BISPESIFIK DAN PENGGUNAANNYA

(57) Abstrak :
Yang disediakan adalah suatu protein fusi antibodi-sitokin bispesifik. Yang secara spesifik disediakan adalah suatu protein fusi antibodi-sitokin bispesifik yang menargetkan TIGIT dan PD-1 dan yang memiliki efek aktivasi sel efektor imun. Protein fusi antibodi-sitokin bispesifik memiliki keamanan medikasi dan efek antitumor yang baik. Yang juga disediakan adalah penggunaan protein fusi antibodi-sitokin bispesifik dalam pengobatan penyakit.

(20) RI Permohonan Paten

(19) ID (11) No Pengumuman : 2026/06122 (13) A

(51) I.P.C : C 23C 4/18,C 23C 4/129,C 23C 4/10,C 23C 4/08

(21) No. Permohonan Paten : P00202608032

(22) Tanggal Penerimaan Permohonan Paten :
18 Desember 2024

(30) Data Prioritas :

(31) Nomor	(32) Tanggal	(33) Negara
2023-219451	26 Desember 2023	JP

(43) Tanggal Pengumuman Paten :
23 Juli 2026

(71) Nama dan Alamat yang Mengajukan Permohonan Paten :
TOCALO CO., LTD.
4-4, Minatojimaminami-Machi 6-Chome, Chuo-Ku, Kobe-shi, Hyogo 6500047 Japan

(72) Nama Inventor :
HAMADA, Kosaku,JP
ADACHI, Shu,JP
KAWASAKI, Masakazu,JP

(74) Nama dan Alamat Konsultan Paten :
Ir. Yuswo Tirto Widjojo
Menara Sun Life, Lt. 26 Suite A (26A) Jl. Dr. Ide Anak Agung Gde Agung Blok 6.3 Kawasan Mega Kuningan

(54) Judul Invensi : METODE PERBAIKAN UNTUK ROL PENGANGKUT LEMBARAN LOGAM DAN ROL PENGANGKUT LEMBARAN LOGAM YANG TELAH DIPERBAIKI

(57) Abstrak :
Suatu metode perbaikan untuk suatu rol pengangkut lembaran logam mencakup: suatu langkah untuk menyemprotkan secara termal suatu material berbasis SUS ke suatu bagian atau suatu seluruh region dari suatu bagian laras dari suatu rol pengangkut lembaran logam untuk membentuk suatu lapisan pelapisan semprot termal yang memiliki suatu ketebalan lapisan 1 hingga 6 mm; suatu langkah, setelah membentuk lapisan pelapisan semprot termal tersebut, mengisi pori-pori dalam lapisan pelapisan semprot termal tersebut dengan suatu pengisi berbasis resin; dan suatu langkah untuk menyemprotkan secara termal suatu material sermet WC ke lapisan pelapisan semprot termal tersebut untuk membentuk suatu lapisan sermet WC. Suatu rol pengangkut lembaran logam yang telah diperbaiki mencakup: suatu lapisan pelapisan semprot termal yang memiliki suatu ketebalan lapisan 1 hingga 6 mm dan dibuat dari suatu material berbasis SUS di atas suatu bagian atau suatu seluruh region dari suatu bagian laras, lapisan pelapisan semprot termal tersebut memiliki di dalamnya pori-pori yang diisi dengan suatu pengisi berbasis resin; dan suatu lapisan sermet WC pada lapisan pelapisan semprot termal tersebut.

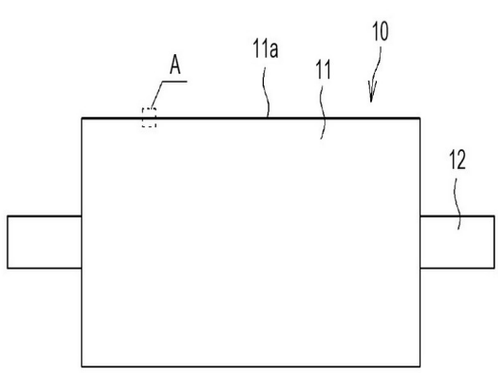

GAMBAR 1

(20) RI Permohonan Paten

(19) ID (11) No Pengumuman : 2026/06112 (13) A

(51) I.P.C : A 61K 31/519,A 61P 35/00,C 07D 471/04

(21) No. Permohonan Paten : P00202604518

(22) Tanggal Penerimaan Permohonan Paten :
10 Oktober 2024

(30) Data Prioritas :

(31) Nomor	(32) Tanggal	(33) Negara
63/543,598	11 Oktober 2023	US

(43) Tanggal Pengumuman Paten :
23 Juli 2026

(71) Nama dan Alamat yang Mengajukan Permohonan Paten :
BLUEPRINT MEDICINES CORPORATION
45 Sidney Street, Cambridge, MA 02139 United States of America

(72) Nama Inventor :
DE PAOLIS, Omar,US
HEINRICH, Brian,US
KAUFFMAN, Goss Stryker,US
KINKEMA, Caitlin N.,US
LI, Hui,CN
STUTZ, Alfred,CH
OHMER, Harald,DE

(74) Nama dan Alamat Konsultan Paten :
Marolita Setiati
PT SPRUSON FERGUSON INDONESIA, Graha Paramita 3B Floor Zona D Jl. Denpasar Raya Blok D2 Kav.8 Kuningan

(54) Judul Invensi : GARAM DAN BENTUK PADAT DARI SUATU INHIBITOR EGFR

(57) Abstrak :
Bentuk D dan Bentuk E kristalin basa bebas dari Senyawa (I) yang direpresentasikan dengan formula berikut diungkapkan. Komposisi farmasi yang mengandung senyawa tersebut, metode untuk mengobati gangguan dan kondisi yang berhubungan dengan penghambatan EGFR tipe liar yang menggunakan senyawa tersebut, dan metode untuk membuat Bentuk D dan E kristalin basa bebas dari Senyawa (I) darinya juga diungkapkan.

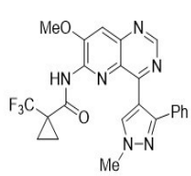

Senyawa (I)

(20) RI Permohonan Paten

(19) ID (11) No Pengumuman : 2026/06134 (13) A

(51) I.P.C : C 07D 487/04

(21) No. Permohonan Paten : P00202606671

(22) Tanggal Penerimaan Permohonan Paten :
27 Desember 2024

(30) Data Prioritas :

(31) Nomor	(32) Tanggal	(33) Negara
202311870772.6	29 Desember 2023	CN

(43) Tanggal Pengumuman Paten :
23 Juli 2026

(71) Nama dan Alamat yang Mengajukan Permohonan Paten :
KINOTECK THERAPEUTICS CO., LTD
Room 201, Unit 1, No. 35 Sicheng Road, Tianhe District, Guangzhou, Guangdong 510630 China

(72) Nama Inventor :

Shaohua CHANG,CN
Sijun LEI,CN
Xiaofei CHEN,CN
Xueqiang LI,CN
Jian HU,CN
Ke DING,CN
Dawei MA,CN
Xiaomei REN,CN

(74) Nama dan Alamat Konsultan Paten :
Sandra Salim S.H., MBA
Jl. Kali Besar Barat No. 5 Jakarta Kota 11230

(54) Judul Invensi : BENTUK KRISTAL GARAM ASAM DARI SENYAWA SULFOKSIMIN, METODE PEMBUATANNYA, DAN PENGGUNAANNYA

(57) Abstrak :
Invensi sekarang berkaitan dengan bentuk kristal dari senyawa sulfoksimin, metode pembuatannya, serta penggunaannya. Secara khusus, diungkapkan bentuk kristal dari suatu senyawa seperti yang ditunjukkan dalam rumus (I), metode pembuatannya, dan penggunaannya. Bentuk kristal tersebut memiliki stabilitas yang sangat baik, dan dapat diterapkan secara luas untuk pembuatan obat-obatan untuk mencegah dan/atau mengobati penyakit yang berkaitan dengan peningkatan aktivitas dan tingkat ekspresi FGFR2. Bentuk kristal tersebut lebih disukai berupa bentuk kristal hidroklorida I dari senyawa yang diwakili oleh rumus I, dan pola difraksi sinar-X bubuk dari bentuk kristal hidroklorida I memiliki sudut 2θ yang dipilih dari kelompok berikut : 6,68 +/-0,2 derajat, 13,34 +/-0,2 derajat, dan 21,42 +/-0,2 derajat.

(20) RI Permohonan Paten

(19) ID (11) No Pengumuman : 2026/06090 (13) A

(51) I.P.C : B 62K 21/18,B 62K 21/04

(21) No. Permohonan Paten : P00202607981

(22) Tanggal Penerimaan Permohonan Paten :
01 Februari 2024

(30) Data Prioritas :
(31) Nomor (32) Tanggal (33) Negara

(43) Tanggal Pengumuman Paten :
23 Juli 2026

(71) Nama dan Alamat yang Mengajukan Permohonan Paten :
ASTEMO, LTD.
2-1, Otemachi 2-chome, Chiyoda-ku, Tokyo, 1000004 Japan Japan

(72) Nama Inventor :
Naoki YAMAGUCHI,JP

(74) Nama dan Alamat Konsultan Paten :
Yenny Halim S.E., S.H., M.H.
Acemark Building No. 58 G-H, Jl. Cikini Raya

(54) Judul Invensi : PEREDAM KEJUT, METODE PEMBUATAN PEREDAM KEJUT, DAN GARPU DEPAN

(57) Abstrak :
Suatu peredam kejut (10) memiliki suatu braket (20) yang memiliki bagian lubang berbentuk kolom (22b) yang berupa suatu lubang silindris, dan suatu pipa tubular (31) yang disangga oleh braket (20) dan memanjang ke bawah dari lubang berbentuk kolom (22b). Suatu bagian pemasang tetap (F1) tempat pipa (31) dipasang tetap ke braket (20) dibentuk di suatu posisi menghindari ujung bawah braket (20). Disukai, bagian pemasang tetap (F1) dikonfigurasi dengan mengelas ujung atas pipa (31) ke braket (20).

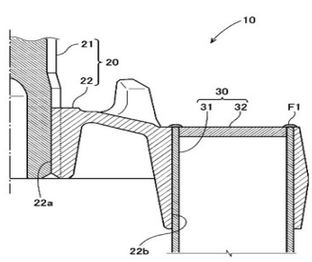

Gambar 2

(20) **RI Permohonan Paten**

(19) **ID** **(11)** **No Pengumuman : 2026/06132** **(13)** **A**

(51) **I.P.C : C 07D 201/12,C 08J 11/14**

(21) **No. Permohonan Paten :** P00202607825

(22) **Tanggal Penerimaan Permohonan Paten :**
20 Desember 2024

(30) **Data Prioritas :**

(31) Nomor	(32) Tanggal	(33) Negara
23219098.3	21 Desember 2023	EP

(43) **Tanggal Pengumuman Paten :**
23 Juli 2026

(71) **Nama dan Alamat yang Mengajukan Permohonan Paten :**
BASF SE
Carl-Bosch-Strasse 38 67056 Ludwigshafen am Rhein Germany

(72) **Nama Inventor :**

Stefan BLEI,DE
Faissal-Ali EL-TOUFAILI,LB
Vikram RAVIKUMAR,IN
Zeljko KOTANJAC,NL
Esther Matyka LARYEA,DE
Marc FELDEN,DE
Jochen GAUER,DE
Michel GASSMANN,DE
Alexander HETZ-HUNSINGER,DE
Christian DIENES,DE

(74) **Nama dan Alamat Konsultan Paten :**
DR. Ludiyanto S.H., M.H., M.M.
Jl. Hayam Wuruk No. 3 i & j

(54) **Judul Invensi :** PROSES UNTUK MEMISAHKAN KETEL TINGGI DARI CAMPURAN DEPOLIMERISASI POLIAMIDA 6

(57) **Abstrak :**

Invensi ini berkaitan dengan proses untuk memisahkan senyawa titik didih tinggi dari aliran yang terdiri atas senyawa titik didih tinggi dan ε-kaprolaktam; aliran ini diutamakan diperoleh dari depolimerisasi poliamida yang terkandung dalam bahan padat, dimana bahan ini diutamakan berupa bahan limbah. Lebih lanjut, invensi ini berkaitan dengan proses tersebut yang, hilir dari pemisahan ketel tinggi, terdiri atas pemurnian lebih lanjut dari ε-kaprolaktam, yang menghasilkan aliran yang terdiri atas ε-kaprolaktam yang sangat murni.

(20) RI Permohonan Paten

(19) ID (11) No Pengumuman : 2026/06143 (13) A

(51) I.P.C : B 32B 27/16,B 32B 27/08,B 32B 27/04,B 32B 7/00,B 44C 5/04,E 04C 2/20,E 04F 13/072

(21) No. Permohonan Paten : P00202607841

(22) Tanggal Penerimaan Permohonan Paten :
19 Februari 2025

(30) Data Prioritas :

(31) Nomor	(32) Tanggal	(33) Negara
10 2024 104 642.2	20 Februari 2024	DE

(43) Tanggal Pengumuman Paten :
23 Juli 2026

(71) Nama dan Alamat yang Mengajukan Permohonan Paten :
REHAU INDUSTRIES SE & CO. KG
Helmut-Wagner-Straße 1, 95111 Rehau Germany

(72) Nama Inventor :
EYHORN, Stefan,DE
HAGEN, Oliver,DE
HASSELBACHER, Michael,DE

(74) Nama dan Alamat Konsultan Paten :
Mutiara Suseno LL.B., M.H.
Gedung Nilakandi Lantai 5, Jl. Roa Malaka Utara 1-3

(54) Judul Invensi : METODE UNTUK MEMPRODUKSI BODI PROFIL YANG DIDEKORASI

(57) Abstrak :

Invensi ini berkaitan dengan metode untuk memproduksi bodi profil yang didekorasi (1), metode termaksud meliputi langkah-langkah: menyediakan suatu substrat (2); menyediakan suatu lapisan dasar dekorasi (4); dan menerapkan peningkatan dekorasi (6) dalam bentuk tetesan tinta (100) ke lapisan dasar dekorasi (4, 5) tersebut menggunakan proses pencetakan digital. Menurut invensi ini, dasar dekorasi (4) tersebut berbentuk lapisan primer peningkat daya rekat antara substrat (2) dan peningkatan dekorasi (6), dan sekaligus membentuk suatu lapisan dasar warna pada bodi profil yang didekorasi (1) tersebut. Invensi ini juga berkaitan dengan suatu bodi profil yang didekorasi (1) yang sesuai.

Gb. 3

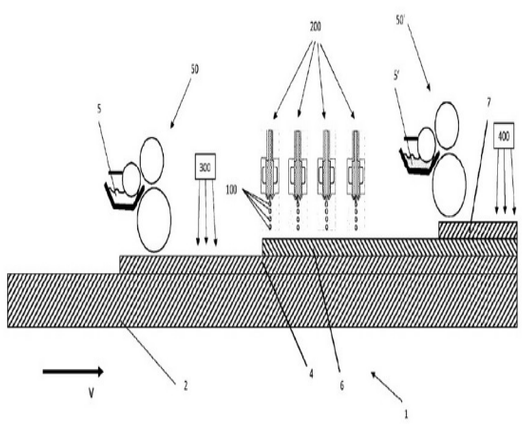

(20) **RI Permohonan Paten**

(19) **ID** **(11)** **No Pengumuman : 2026/06118** **(13)** **A**

(51) **I.P.C : A 61K 39/39,A 61K 39/25,A 61P 31/22**

(21) **No. Permohonan Paten :** P00202606837

(22) **Tanggal Penerimaan Permohonan Paten :**
28 November 2024

(30) **Data Prioritas :**

(31) Nomor	(32) Tanggal	(33) Negara
202311615561.8	30 November 2023	CN

(43) **Tanggal Pengumuman Paten :**
23 Juli 2026

(71) **Nama dan Alamat yang Mengajukan Permohonan Paten :**
HUAPU SHIJIAZHUANG PHARMACEUTICAL CO., LTD.
Building 106, Biomedicine Industrial Park, 769 Kunlun South Street, Shijiazhuang High-tech Zone, Shijiazhuang, Hebei 050035, P.R.CHINA China

(72) **Nama Inventor :**
Xinzhong WANG,US
Ting ZENG,CN

(74) **Nama dan Alamat Konsultan Paten :**
Yenny Halim S.E., S.H., M.H.
Acemark Building No. 58 G-H, Jl. Cikini Raya

(54) **Judul Invensi :** KOMPOSISI VAKSIN VARICELLA-ZOSTER DAN PENGGUNAANNYA

(57) **Abstrak :**
Suatu komposisi vaksin varicella-zoster dan penggunaannya, yang termasuk dalam bidang teknis vaksin biologis. Komposisi ini mencakup suatu antigen VZV gE dan suatu adjuvan CpG ODN, dan lebih lanjut mencakup suatu adjuvan aluminium. Sekuens nukleotida adjuvan CpG ODN yang ditetapkan dalam SEQ ID NO: 1. Adjuvan CpG ODN dengan suatu sekuens nukleotida spesifik memiliki aktivitas imunostimulasi yang lebih baik. Komposisi vaksin varicella-zoster yang disediakan dapat menghasilkan suatu respons imun humoral yang lebih tinggi lebih awal dan menginduksi imunitas protektif lebih awal setidaknya selama satu bulan. Satu kali imunisasi dapat mencapai atau mendekati tingkat antibodi dua kali imunisasi vaksin Shingrix. Selain itu, tingkat imunitas humoral tinggi yang stabil dalam jangka waktu lebih lama dapat dipertahankan, dan imunitas seluler juga dapat dihasilkan.

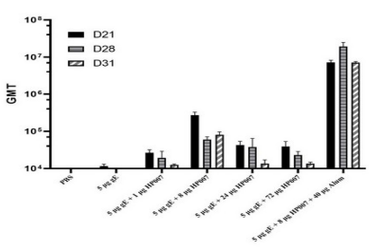

Gambar 1

(20) RI Permohonan Paten

(19) ID (11) No Pengumuman : 2026/06138 (13) A

(51) I.P.C : B 24B 3/56,B 24B 3/36,B 24B 27/00,B 26D 7/12

(21) No. Permohonan Paten : P00202608026

(22) Tanggal Penerimaan Permohonan Paten :
06 Januari 2025

(30) Data Prioritas :

(31) Nomor	(32) Tanggal	(33) Negara
FR2400581	22 Januari 2024	FR

(43) Tanggal Pengumuman Paten :
23 Juli 2026

(71) Nama dan Alamat yang Mengajukan Permohonan Paten :
LECTRA
16/18 rue Chalgrin, 75016 PARIS France

(72) Nama Inventor :
MARTIN, Sébastien,FR

(74) Nama dan Alamat Konsultan Paten :
Dora Ambadar S.Psi
Jl. Proklamasi No. 79, RT 007/RW 003

(54) Judul Invensi : PERANGKAT YANG DAPAT DILEPAS UNTUK MENGASAH MATA PISAU GETAR KEPALA PEMOTONG UNTUK MESIN PEMOTONG

(57) Abstrak :

Invensi ini berkaitan dengan perangkat yang dapat dilepas (2) untuk mengasah mata pisau getar dari kepala pemotong untuk mesin pemotong, yang terdiri dari komponen pengasah putar (4a), (4b) yang dimaksudkan untuk bersentuhan dengan sisi tipis tajam dari mata pisau getar dari kepala pemotong, poros tetap (8) untuk menggerakkan komponen pengasah secara berputar, penyangga putar (14) untuk memutar komponen pengasah sepanjang sumbu vertikal (X-X) dari poros penggerak di antara posisi pengasahan dimana komponen pengasah bersentuhan dengan sisi tipis tajam dari mata pisau getar, dan posisi istirahat dimana komponen pengasah secara angular berjarak terpisah dari mata pisau getar, dan sarana (18, 20) untuk melepaskan komponen pengasah agar terlepas dari penyangga putar sehingga memungkinkan komponen pengasah berputar pada posisi terlepas dimana elemen pengasah berjarak terpisah secara angular dari mata pisau bergetar di luar kepala pemotong.

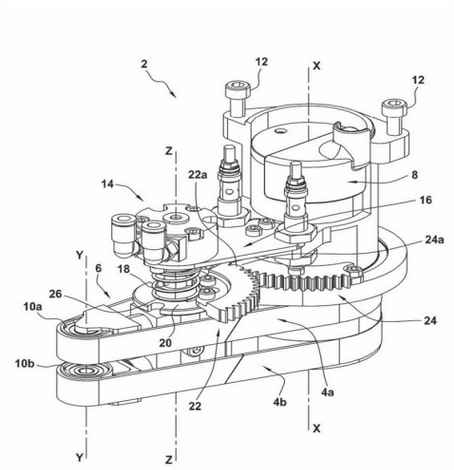

GAMBAR 1

(20) **RI Permohonan Paten**

(19) **ID** **(11)** **No Pengumuman : 2026/06152** **(13)** **A**

(51) **I.P.C : A 23G 9/42,A 23G 9/40,A 23G 9/38,A 23G 9/32**

(21) **No. Permohonan Paten :** P00202607676

(22) **Tanggal Penerimaan Permohonan Paten :**
17 Desember 2024

(30) **Data Prioritas :**

(31) Nomor	(32) Tanggal	(33) Negara
23307243.8	18 Desember 2023	EP

(43) **Tanggal Pengumuman Paten :**
24 Juli 2026

(71) **Nama dan Alamat yang Mengajukan Permohonan Paten :**
STANDING OVATION
149 avenue du Maine, 75014 PARIS France

(72) **Nama Inventor :**
CHAYOT, Romain,FR
RANGEL GEWANDSZNAJDER, Mayra,BR
CHENEBAULT, Manon,FR

(74) **Nama dan Alamat Konsultan Paten :**
Dora Ambadar S.Psi
Jl. Proklamasi No. 79

(54) **Judul Invensi :** METODE UNTUK MEMBUAT PRODUK BEKU YANG DIAERASI

(57) **Abstrak :**
Invensi ini berkaitan dengan metode untuk membuat produk beku yang diaerasi dari suatu campuran bahan-bahan yang sesuai untuk membuat produk beku yang diaerasi, dimana campuran tersebut mencakup kasein dalam bentuk tunggal yang bukan berasal dari hewan.

(20) RI Permohonan Paten

(19) ID (11) No Pengumuman : 2026/06097 (13) A

(51) I.P.C : G 06F 30/28

(21) No. Permohonan Paten : P00202607915

(22) Tanggal Penerimaan Permohonan Paten :
12 Desember 2024

(30) Data Prioritas :

(31) Nomor	(32) Tanggal	(33) Negara
202311770072.X	21 Desember 2023	CN

(43) Tanggal Pengumuman Paten :
23 Juli 2026

(71) Nama dan Alamat yang Mengajukan Permohonan Paten :
SUPCON TECHNOLOGY CO., LTD.
No.309, Liuhe Road, Binjiang District Hangzhou, Zhejiang 310053 China

(72) Nama Inventor :

ZHANG, Huayun,CN
WANG, Zhuoyan,CN
LI, Haoyang,CN
YING, Zhengbo,CN
LIU, Teng,CN
ZHANG, Jiaming,CN
CHEN, Mengqi,CN
WANG, Haijun,CN
SU, Jingjing,CN
WANG, Chaoqi,CN
WANG, Yixiong,CN
WU, Yucheng,CN

(74) Nama dan Alamat Konsultan Paten :
Emirsyah Dinar B.Com., M.H.
Gedung Graha Pratama Lantai 15, Jl. Letjen M.T. Haryono Kav. 15

(54) Judul Invensi : METODE UNTUK MENUTUP ALIRAN DAUR ULANG DALAM SIMULASI PROSES

(57) Abstrak :

Suatu metode untuk menutup aliran daur ulang dalam simulasi proses meliputi: (S1): memperoleh nilai awal aliran umpan dan nilai awal aliran daur ulang (S1); (S2): memperoleh, berdasarkan nilai awal aliran umpan dan nilai awal aliran daur ulang, nilai penyimpangan dari semua aliran (S2); (S3): menerima faktor relaksasi, mengambil nilai penyimpangan aliran sebagai nilai penyimpangan pembulatan sebelumnya, dan memperoleh, berdasarkan faktor relaksasi dan nilai penyimpangan pembulatan sebelumnya, nilai penyimpangan pembulatan saat ini dan persamaan hubungan pembulatan saat ini (S3); (S4): menggabungkan persamaan hubungan pembulatan saat ini dengan himpunan persamaan pertama untuk membentuk sistem persamaan simultan, dan menyelesaikan sistem persamaan simultan tersebut; jika kondisi konvergensi terpenuhi, maka menerima faktor relaksasi baru, mengambil nilai penyimpangan pembulatan saat ini sebagai nilai penyimpangan pembulatan baru sebelumnya, dan memperoleh, berdasarkan faktor relaksasi baru dan nilai penyimpangan pembulatan sebelumnya yang baru, nilai penyimpangan pembulatan saat ini yang baru dan persamaan hubungan pembulatan baru saat ini; jika kondisi konvergensi tidak terpenuhi, maka menerima faktor relaksasi baru, dan memperoleh, berdasarkan faktor relaksasi baru dan nilai penyimpangan pembulatan sebelumnya, nilai penyimpangan pembulatan saat ini yang baru dan persamaan hubungan pembulatan saat ini yang baru (S4); dan (S5): mengulangi (S4)-(S5) sampai nilai penyimpangan pembulatan saat ini yang baru adalah 0 (S5).

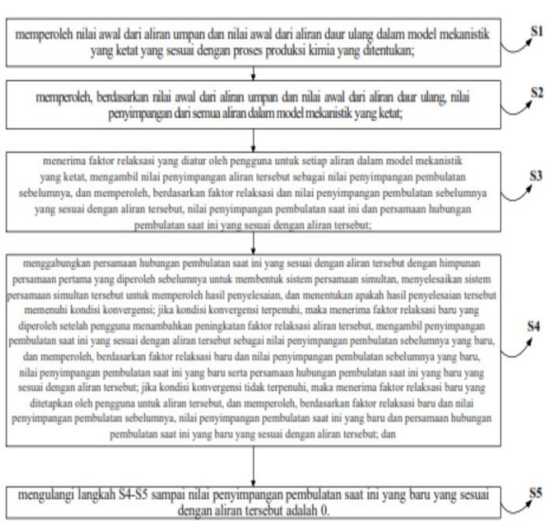

GAMBAR 1

(20) RI Permohonan Paten

(19) ID (11) No Pengumuman : 2026/06127 (13) A

(51) I.P.C : A 24C 5/47,A 24C 5/01

(21) No. Permohonan Paten : P00202606287

(22) Tanggal Penerimaan Permohonan Paten :
19 Desember 2024

(30) Data Prioritas :

(31) Nomor	(32) Tanggal	(33) Negara
2319694.2	20 Desember 2023	GB

(43) Tanggal Pengumuman Paten :
23 Juli 2026

(71) Nama dan Alamat yang Mengajukan Permohonan Paten :
NICOVENTURES TRADING LIMITED
1 Water Street, London WC2R 3LA United Kingdom

(72) Nama Inventor :
PARK, Jeong Hwan,GB
LEBBON, Richard,GB

(74) Nama dan Alamat Konsultan Paten :
Arifia Jauharia Fajra S.T., S.H.
Pondok Indah Office Tower 5 19th Floor Suite 1906, Jl. Sultan Iskandar Muda Kav. V-TA

(54) Judul Invensi : SUATU PERALATAN UNTUK MEMPRODUKSI SUATU BENDA PENYEDIAAN AEROSOL

(57) Abstrak :

Invensi ini berhubungan dengan suatu peralatan modular untuk perakitan penyediaan aerosol. Peralatan modular tersebut mencakup sejumlah modul, dan suatu lintasan pengangkutan umum untuk suatu komponen dari suatu benda melalui sejumlah modul. Lintasan pengangkutan tersebut umum didefinisikan oleh sejumlah modul. Masing-masing dari sejumlah modul tersebut mencakup sejumlah unit fungsional. Sedikitnya salah satu dari unit fungsional dari masing-masing modul mencakup suatu drum yang dikonfigurasi untuk mendefinisikan suatu bagian dari lintasan pengangkutan umum. Sejumlah modul tersebut mencakup suatu kelompok pertama, suatu kelompok kedua, dan suatu kelompok ketiga. Kelompok pertama dikonfigurasi untuk membentuk bagian-bagian filter yang dibentuk secara parsial yang mencakup suatu segmen filter pertama dan suatu segmen filter kedua. Kelompok kedua dikonfigurasi untuk menyejajarkan bahan penghasil aerosol di antara bagian-bagian filter yang dibentuk secara parsial. Kelompok ketiga dikonfigurasi untuk menyejajarkan suatu segmen filter ketiga di antara bagian-bagian filter yang dibentuk secara parsial dan membentuk sepasang benda. Invensi ini juga berhubungan dengan suatu metode untuk merakit suatu benda untuk penyediaan aerosol.

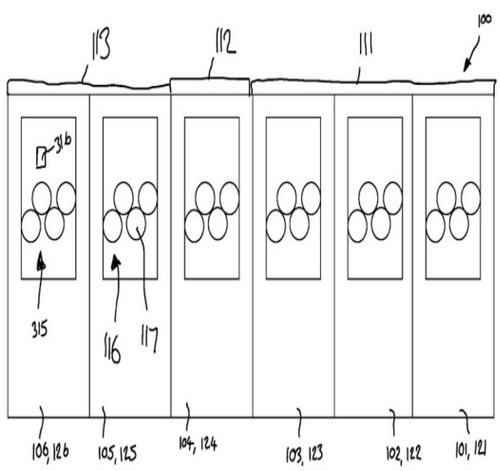

Gambar 3

(20) RI Permohonan Paten

(19) ID (11) No Pengumuman : 2026/06148 (13) A

(51) I.P.C : B 21B 37/74,B 21B 3/02,C 21D 8/02,C 21D 11/00,C 22C 38/32,C 22C 38/28,C 22C 38/26,C 22C 38/24,C 22C 38/14,C 22C 38/12,C 22C 38/06,C 22C 33/04,C 22C 38/04,C 22C 38/02

(21) No. Permohonan Paten : P00202606686

(22) Tanggal Penerimaan Permohonan Paten :
29 November 2024

(30) Data Prioritas :

(31) Nomor	(32) Tanggal	(33) Negara
202311624463.0	30 November 2023	CN

(43) Tanggal Pengumuman Paten :
24 Juli 2026

(71) Nama dan Alamat yang Mengajukan Permohonan Paten :
BAOSHAN IRON & STEEL CO., LTD.
NO.885, FUJIN ROAD Baoshan District, Shanghai 201900 China

(72) Nama Inventor :
PANG, Houjun,CN
YIN, Sheng,CN
FAN, Jiajie,CN
MENG, Qianchuan,CN
WANG, Jintao,CN

(74) Nama dan Alamat Konsultan Paten :
Willy Isananda Tunggal S.H.
Sudirman Plaza Marein Floor 12th, Jl. Jenderal Sudirman Kav. 76-78

(54) Judul Invensi : BAJA YANG MEMILIKI KUALITAS PERMUKAAN TINGGI DAN RASIO EKSPANSI LUBANG SANGAT TINGGI, SERTA METODE PEMBUATANNYA

(57) Abstrak :
Suatu baja yang memiliki kualitas permukaan tinggi dan rasio ekspansi lubang sangat tinggi, serta metode pembuatannya. Baja tersebut mencakup komponen kimia berikut dalam persentase berat: C: 0,020-0,080%; Si ≤ 0,10%; Mn: 0,40-0,80%; Al: 0,015-0,050%; Ti: 0,030-0,080%; N ≤ 0,0070%; setidaknya salah satu dari Nb: 0,001-0,050%, V: 0,002-0,060%, Cr: 0,002-0,600%, Ca: 0,0005-0,0050%, RE: 0,0005-0,0050% dan B: 0,0002-0,0030%; dan sisanya adalah Fe dan pengotor lain yang tidak terhindarkan. Komponen-komponen tersebut dipersyaratkan untuk memenuhi: Tieff>0,015%, dan Tieff=Ti-3,42 × N-3 × S. Dalam invensi ini, rancangan komponen karbon rendah-silikon rendah-mangan rendah digunakan, sehingga meningkatkan rasio ekspansi lubang pelat baja dan memastikan kualitas permukaan tinggi sekaligus memastikan kekuatannya; dan baja yang memiliki rasio ekspansi lubang permukaan tinggi tersebut memiliki kekuatan luluh Rel lebih besar dari atau sama dengan 305 MPa, kekuatan tarik Rm lebih besar dari atau sama dengan 440 MPa, perpanjangan A lebih besar dari atau sama dengan 34%, dan rasio ekspansi lubang λ lebih besar dari atau sama dengan 110%.

(20) RI Permohonan Paten

(19) ID (11) No Pengumuman : 2026/06119 (13) A

(51) I.P.C : C 03C 17/36,C 03C 17/22,C 03C 4/16,C 03C 3/097

(21) No. Permohonan Paten : P00202607563

(22) Tanggal Penerimaan Permohonan Paten :
28 November 2024

(30) Data Prioritas :

(31) Nomor	(32) Tanggal	(33) Negara
202441000340	22 Desember 2023	IN

(43) Tanggal Pengumuman Paten :
23 Juli 2026

(71) Nama dan Alamat yang Mengajukan Permohonan Paten :
SAINT-GOBAIN GLASS FRANCE
Tour Saint-Gobain, 12 Place de l'iris, 92400 Courbevoie France

(72) Nama Inventor :
P, Divyajanani,IN
SHARMA, Nidhi,IN
MUKHOPADHYAY, Uditendu,IN
S, Sreeja,IN

(74) Nama dan Alamat Konsultan Paten :
Marolita Setiati
PT SPRUSON FERGUSON INDONESIA, Graha Paramita 3B Floor Zona D Jl. Denpasar Raya Blok D2 Kav.8 Kuningan

(54) Judul Invensi : ARTIKEL KACA KONTROL SURYA YANG DAPAT DIBERI PERLAKUAN PANAS YANG TERDIRI ATAS TITANIUM NITRIDA DAN LAPISAN FUNGSIONAL BERBAHAN DASAR NIOBIUM

(57) Abstrak :
Bahan yang terdiri atas substrat transparan yang diendapkan dengan tumpukan dari lapisan tipis pada setidaknya salah satu dari permukaannya untuk bekerja pada radiasi surya dan/atau inframerah yang kemungkinan mengenai permukaan tersebut dijelaskan. Tumpukan dari lapisan tipis secara berurutan terdiri atas, yang dimulai dari substrat yang tidak lebih dari dua lapisan fungsional F1, F2 yang berbahan dasar Nb/NbN dan TiN, secara berurutan dan tiga penyalut dielektrik M1, M2, M3 yang terdiri atas setidaknya satu lapisan dielektrik sedemikian rupa sehingga setiap dari lapisan fungsional logam diapit antara dua penyalut dielektrik. Bahan yang diusulkan memiliki koefisien perolehan panas surya (SHGC) atau faktor surya (SF) yang rendah sebagaimana dikehendaki; transmisi yang tampak yang dikehendaki; stabilitas termal dan kecocokan warna pada perlakuan panas seperti penempaan dan nilai selektivitas yang dikehendaki.

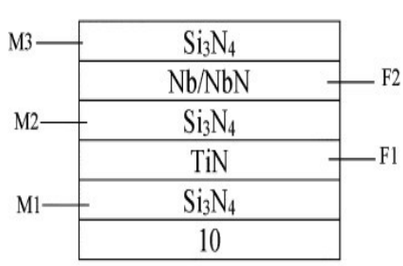

Gambar 2

(20) RI Permohonan Paten

(19) ID (11) No Pengumuman : 2026/05990 (13) A

(51) I.P.C : A 61K 39/395,C 07K 16/32,C 07K 16/30,C 07K 16/28,C 12N 15/13

(21) No. Permohonan Paten : P00202607604

(22) Tanggal Penerimaan Permohonan Paten :
12 Desember 2024

(30) Data Prioritas :

(31) Nomor	(32) Tanggal	(33) Negara
202311743747.1	18 Desember 2023	CN

(43) Tanggal Pengumuman Paten :
21 Juli 2026

(71) Nama dan Alamat yang Mengajukan Permohonan Paten :
MINGHUI PHARMACEUTICAL (HANGZHOU) LIMITED
Room 4-401, Hexiang Technology Center, Qiantang New District, Hangzhou, Zhejiang 310018, China China

(72) Nama Inventor :
LIU, Bo,CN
ZHU, Liyuan,CN
CAO, Guoqing,US
SHI, Junwei,CN
CAO, Yuting,CN
WENG, Xialian,CN

(74) Nama dan Alamat Konsultan Paten :
Prudence Jahja S.H., LL.M.
Menara Batavia 19th Floor, Jl. K.H. Mas Mansyur Kav. 126

(54) Judul Invensi : PROTEIN PENGIKAT ANTIGEN DAN PENGGUNAANNYA

(57) Abstrak :
Invensi ini berkaitan dengan nanobodi atau fragmen pengikat antigennya yang secara spesifik mengikat HER3, suatu komposisi yang mengandung nanobodi atau fragmen pengikat antigennya, dan molekul asam nukleat yang menyandi antibodi atau fragmen pengikat antigennya. Selain itu, invensi ini juga berkaitan dengan penggunaan nanobodi atau fragmen pengikat antigennya dalam pengobatan dan diagnosis penyakit.

(20) RI Permohonan Paten

(19) ID (11) No Pengumuman : 2026/06081 (13) A

(51) I.P.C : G 01R 31/396,G 01R 31/382,G 01R 31/367,G 01R 31/36,G 01R 19/165

(21) No. Permohonan Paten : P00202607836

(22) Tanggal Penerimaan Permohonan Paten :
17 Juli 2025

(30) Data Prioritas :

(31) Nomor	(32) Tanggal	(33) Negara
10-2024-0094928	18 Juli 2024	KR

(43) Tanggal Pengumuman Paten :
23 Juli 2026

(71) Nama dan Alamat yang Mengajukan Permohonan Paten :
LG Energy Solution, Ltd.
Tower1, 108 Yeoui-daero, Yeongdeungpo-gu, Seoul 07335, Republic of Korea Republic of Korea

(72) Nama Inventor :
WON, Seongyeon,KR
CHOI, Chulho,KR
LIM, Jungho,KR

(74) Nama dan Alamat Konsultan Paten :
Dr. Inda Citraninda Noerhadi S.S.,M.A.
Kantor Taman A9, Unit C1 & C2, Jl. DR Ide Anak Agung Gde Agung

(54) Judul Invensi : PERANTI ELEKTRONIK DAN METODE ESTIMASI SOC BATERAI UNTUKNYA

(57) Abstrak :
Suatu peranti elektronik menurut satu perwujudan pengungkapan ini mencakup: memori yang menyimpan sejumlah algoritma estimasi untuk mengestimasi keadaan pengisian daya (SOC) sel baterai; dan prosesor yang dihubungkan secara operatif ke memori, dimana prosesor tersebut dapat memperoleh data tegangan sirkuit terbuka (OCV) sel baterai, mengidentifikasi, berdasarkan data OCV yang diperoleh, salah satu algoritma estimasi dari antara sejumlah algoritma estimasi yang disimpan dalam memori, dan mengestimasi SOC sel baterai berdasarkan algoritma estimasi yang diidentifikasi.

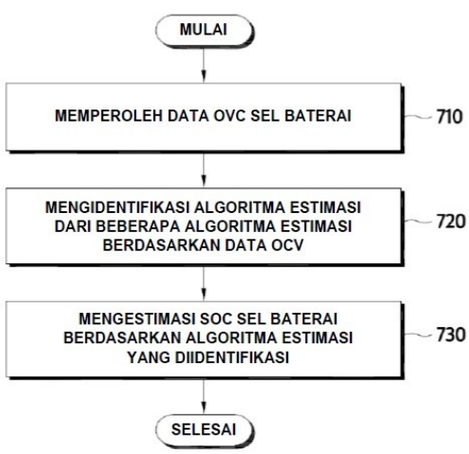

GAMBAR 7

(20) **RI Permohonan Paten**

(19) **ID** **(11)** **No Pengumuman : 2026/06125** **(13)** **A**

(51) **I.P.C : A 01N 43/78,A 01N 43/653,A 01P 7/04,C 07D 403/14,C 07D 417/14**

(21) **No. Permohonan Paten :** P00202606978

(22) **Tanggal Penerimaan Permohonan Paten :**
19 Desember 2024

(30) **Data Prioritas :**

(31) Nomor	(32) Tanggal	(33) Negara
202311087602	21 Desember 2023	IN
24178590.6	28 Mei 2024	EP

(43) **Tanggal Pengumuman Paten :**
23 Juli 2026

(71) **Nama dan Alamat yang Mengajukan Permohonan Paten :**
SYNGENTA CROP PROTECTION AG
Rosentalstrasse 67 4058 Basel Switzerland

(72) **Nama Inventor :**

JEANGUENAT, Andre,CH
KILARU, Jagadeesh Prathap,IN
MUEHLEBACH, Michel,CH
SCARBOROUGH, Christopher Charles,US
STOLLER, André,CH
FERNANDES, Rushil,IN
WEISS, Matthias,CH

(74) **Nama dan Alamat Konsultan Paten :**
Maulitta Pramulasari S.Pd., S.H., M.H.
Sudirman Plaza, Plaza Marein Lantai 10E, Jl. Jend. Sudirman Kav. 76–78

(54) **Judul Invensi :** SENYAWA-SENYAWA KUINAZOLINA YANG AKTIF SECARA PESTISIDA

(57) **Abstrak :**
Senyawa dari rumus (I) (I) di mana substituen tersebut adalah sebagaimana didefinisikan pada klaim 1, dan garam, stereoisomer, enantiomer, tautomer dan N-oksida yang dapat diterima secara agrokimia dari senyawa-senyawa tersebut, dapat digunakan sebagai insektisida.

(20) RI Permohonan Paten

(19) ID (11) No Pengumuman : 2026/06153 (13) A

(51) I.P.C : A 24F 40/42

(21) No. Permohonan Paten : P00202607690

(22) Tanggal Penerimaan Permohonan Paten :
18 Desember 2024

(30) Data Prioritas :

(31) Nomor	(32) Tanggal	(33) Negara
24164940.9	20 Maret 2024	EP
PCT/ EP2023/087377	21 Desember 2023	EP

(43) Tanggal Pengumuman Paten :
24 Juli 2026

(71) Nama dan Alamat yang Mengajukan Permohonan Paten :
PHILIP MORRIS PRODUCTS S.A.
Quai Jeanrenaud 3, CH-2000 Neuchâtel Switzerland

(72) Nama Inventor :
BOLOGNA, Matteo,IT
LAVANANT, Laurent Serge,FR
VOLLMER, Jean-Yves,FR

(74) Nama dan Alamat Konsultan Paten :
Marolita Setiati
PT SPRUSON FERGUSON INDONESIA, Graha Paramita 3B Floor Zona D Jl. Denpasar Raya Blok D2 Kav.8 Kuningan

(54) Judul Invensi : ARTIKEL PENGHASIL AEROSOL DENGAN MANIK-MANIK PEMBENTUK AEROSOL

(57) Abstrak :
Disediakan artikel penghasil aerosol untuk digunakan dengan alat penghasil aerosol guna menghasilkan aerosol. Artikel penghasil aerosol ditentukan oleh panjang artikel, lebar artikel, dan ketebalan artikel, dengan lebar artikel lebih besar dari ketebalan artikel. Artikel penghasil aerosol terdiri atas permukaan eksternal pertama dan permukaan eksternal kedua yang menghadap secara substansial pada arah berlawanan dengan permukaan eksternal pertama, rongga yang terletak di dalam artikel penghasil aerosol antara permukaan eksternal pertama dan permukaan eksternal kedua, dan jalur aliran udara yang ditentukan melalui artikel penghasil aerosol antara saluran masuk udara dan saluran keluar udara, jalur aliran udara yang memanjang melalui rongga. Substrat pembentuk aerosol terletak di dalam rongga, substrat pembentuk aerosol berbentuk sejumlah manik-manik terpisah yang memiliki diameter partikel rata-rata antara 0,1 mm sampai 4 mm.

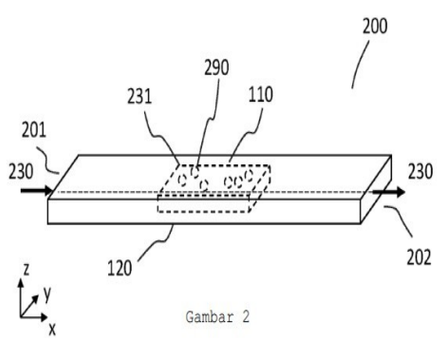

Gambar 2

(20) RI Permohonan Paten

(19) ID (11) No Pengumuman : 2026/06087 (13) A

(51) I.P.C : E 21B 43/00,F 04B 47/06,H 02K 1/32

(21) No. Permohonan Paten : P00202607921

(22) Tanggal Penerimaan Permohonan Paten :
26 September 2025

(30) Data Prioritas :

(31) Nomor	(32) Tanggal	(33) Negara
202411485424.1	23 Oktober 2024	CN

(43) Tanggal Pengumuman Paten :
23 Juli 2026

(71) Nama dan Alamat yang Mengajukan Permohonan Paten :
QINGDAO CONRINGWON AUTOMATION TECHNOLOGY CO., LTD
Jimo City Longshan Office Tuanbiao Village Qingdao, Shandong 266000 China

(72) Nama Inventor :
ZHAO, Jianjun,CN
SUI, Runxian,CN

(74) Nama dan Alamat Konsultan Paten :
Melinda S.E.,S.H
Lippo Kuningan Lantai 12 Unit A, Jl. HR Rasuna Said Kav. B-12

(54) Judul Invensi : MOTOR LISTRIK LINEAR DAN PERALATAN PEROLEHAN KEMBALI MINYAK

(57) Abstrak :
Invensi ini menyediakan motor listrik linear dan peralatan perolehan kembali minyak. Motor mencakup modul stator dan modul pemindah. Modul stator mencakup rakitan stator, yang masing-masing memiliki selubung luar, tabung pelapis dalam, dan lilitan kumparan yang disegel di antara selubung. Modul pemindah ditempatkan secara dapat bergeser di dalam modul stator dan mendefinisikan celah jalur minyak dengan tabung pelapis dalam. Modul pemindah mencakup rakitan pemindah yang dihubungkan oleh selubung penghubung pemindah. Tiap-tiap rakitan pemindah mencakup mandril pemindah dan magnet permanen luar, dengan kanal minyak internal yang dibentuk di dalam mandril pemindah. Kanal minyak yang bersebelahan berhubungan melalui selubung penghubung pemindah. Minyak mengalir di antara kanal minyak dan celah jalur minyak berdasarkan perbedaan tekanan untuk mendinginkan motor, mengurangi resistansi perpindahan ke arah atas, dan menyediakan gaya peredaman ke arah bawah.

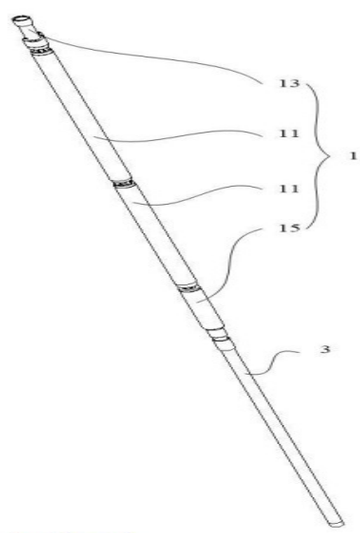

Gambar 1

(20) RI Permohonan Paten

(19) ID (11) No Pengumuman : 2026/06144 (13) A

(51) I.P.C : H 01M 10/658,H 01M 10/6556,H 01M 10/613,H 01M 50/383,H 01M 50/367,H 01M 50/317,H 01M 50/264

(21) No. Permohonan Paten : P00202607847

(22) Tanggal Penerimaan Permohonan Paten :
20 Februari 2025

(30) Data Prioritas :

(31) Nomor	(32) Tanggal	(33) Negara
10-2024-0035066	13 Maret 2024	KR
10-2024-0197353	26 Desember 2024	KR

(43) Tanggal Pengumuman Paten :
23 Juli 2026

(71) Nama dan Alamat yang Mengajukan Permohonan Paten :
LG ENERGY SOLUTION, LTD.
Tower1, 108 Yeoui-daero, Yeongdeungpo-gu, Seoul 07335, Republic of Korea Republic of Korea

(72) Nama Inventor :

JUNG, Seyun,KR
SEO, Sung Won,KR
KANG, Jongmo,KR
HWANG, Taewon,KR
LEE, Inje,KR
TANNENBERGER, Guenter,DE
HARASZTOSI, Uwe,DE
WASSERMANN, Thomas,DE

(74) Nama dan Alamat Konsultan Paten :
Dr. Inda Citraninda Noerhadi S.S.,M.A.
Kantor Taman A9, Unit C1 & C2, Jl. DR Ide Anak Agung Gde Agung

(54) Judul Invensi : RAKITAN BATERAI DAN PAKET BATERAI YANG MELIPUTI RAKITAN BATERAI TERSEBUT

(57) Abstrak :
Suatu rakitan baterai menurut satu perwujudan khusus dari pengungkapan ini mencakup: sejumlah sel baterai yang ditumpuk di sepanjang satu arah; rangka sel yang membentang di sepanjang tepi sel baterai masing-masing dan menutupi tepi sel baterai; dan pembuang panas yang memiliki sedikitnya satu pelat pendingin yang disusun sedikitnya di satu tempat di antara sel-sel baterai. Bagian ventilasi sel dibentuk pada suatu bagian yang bersesuaian dengan bagian ujung bawah dari sel baterai di antara rangka sel.

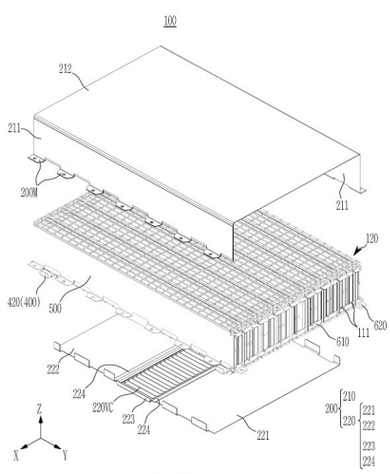

GAMBAR 2

(20) **RI Permohonan Paten**

(19) **ID** **(11)** **No Pengumuman : 2026/06131** **(13) A**

(51) **I.P.C : A 61K 47/68,A 61K 31/551,A 61K 39/395,A 61P 35/00,C 07K 16/46,C 07K 16/28**

(21) **No. Permohonan Paten :** P00202607917

(22) **Tanggal Penerimaan Permohonan Paten :**
20 Desember 2024

(30) **Data Prioritas :**

(31) Nomor	(32) Tanggal	(33) Negara
202311786110.0	22 Desember 2023	CN
202411857429.2	17 Desember 2024	CN

(43) **Tanggal Pengumuman Paten :**
23 Juli 2026

(71) **Nama dan Alamat yang Mengajukan Permohonan Paten :**
FORTVITA BIOLOGICS (SINGAPORE) PTE. LTD.
38 Beach Road, #29-11 South Beach Tower, Singapore 189767 Singapore

(72) **Nama Inventor :**
HE, Kaijie,CN
ZHANG, Xiao,CN
GUAN, Jian,CN
ZHOU, Shuaixiang,CN

(74) **Nama dan Alamat Konsultan Paten :**
Yenny Halim S.E., S.H., M.H.
Acemark Building No. 58 G-H, Jl. Cikini Raya

(54) **Judul Invensi :** KONJUGAT ANTIBODI-OBAT BISPESIFIK YANG MENARGETKAN B7H3 DAN EGFR SERTA PENGGUNAAN DARINYA

(57) **Abstrak :**
Invensi ini menyediakan suatu imunokonjugat yang mencakup suatu antibodi yang menargetkan B7H3 dan EGFR, misalnya, suatu antibodi bispesifik yang secara spesifik berikatan dengan B7H3 dan EGFR atau fragmen pengikatan antigen darinya, serta komposisi yang mengandung konjugat tersebut. Invensi ini lebih lanjut menyediakan penggunaan terapeutik dan diagnostik dari antibodi dan fragmen antibodi tersebut untuk penyakit yang berhubungan dengan ekspresi atau aktivitas B7H3 dan/atau EGFR.

(20) **RI Permohonan Paten**

(19) **ID** **(11)** **No Pengumuman : 2026/06001** **(13)** **A**

(51) **I.P.C : A 61K 31/395,A 61K 31/33,A 61K 31/17,A 61K 31/166**

(21) **No. Permohonan Paten :** P00202601502

(22) **Tanggal Penerimaan Permohonan Paten :**
15 Juli 2024

(30) **Data Prioritas :**

(31) Nomor	(32) Tanggal	(33) Negara
63/526,814	14 Juli 2023	US

(43) **Tanggal Pengumuman Paten :**
21 Juli 2026

(71) **Nama dan Alamat yang Mengajukan Permohonan Paten :**
PRETZEL THERAPEUTICS, INC.
854 Lexington Street, Suite 154; Waltham, Massachusetts 02452 United States of America

(72) **Nama Inventor :**

GIROUX, Simon,US
GRIFFIN, Andrew,CA
BOTELLA, Gabriel, Martinez,US
GREEN, Jeremy,US
CHARIFSON, Paul, S.,US
McKENZIE, Andrew,US

(74) **Nama dan Alamat Konsultan Paten :**
Marolita Setiati
PT SPRUSON FERGUSON INDONESIA, Graha Paramita 3B Floor Zona D Jl. Denpasar Raya Blok D2 Kav.8 Kuningan

(54) **Judul Invensi :** MODULATOR DARI REPLIKASI DNA MITOKONDRIA

(57) **Abstrak :**
Pengungkapan ini menyediakan senyawa dari Formula (I), garam-garamnya yang dapat diterima secara farmasi, dan komposisi-komposisi farmasi darinya, yang berkaitan dengan modulator polimerase γ (POLγ) DNA baru.

(20) RI Permohonan Paten

(19) ID (11) No Pengumuman : 2026/06017 (13) A

(51) I.P.C : A 24D 3/06,A 24D 3/04

(21) No. Permohonan Paten : P00202607534

(22) Tanggal Penerimaan Permohonan Paten :
14 Januari 2025

(30) Data Prioritas :

(31) Nomor	(32) Tanggal	(33) Negara
10-2024-0006210	15 Januari 2024	KR
10-2025-0005392	14 Januari 2025	KR

(43) Tanggal Pengumuman Paten :
21 Juli 2026

(71) Nama dan Alamat yang Mengajukan Permohonan Paten :
KT&G CORPORATION
71 Beotkkot-gil, Daedeok-gu, Daejeon 34337 Republic of Korea

(72) Nama Inventor :

Min Hee HWANG,KR	Sung Min MOON,KR
Sung Jong KI,KR	Jin Chul YANG,KR
Sung Hoon HA,KR	John Tae LEE,KR
Kyeng Bae MA,KR	Ki Jin AHN,KR
Jong Cheol JEONG,KR	Sang Woo JIN,KR
Eun Young PARK,KR	Jeong Hun LEE,KR
Seung Dong SEO,KR	Yeong Nam HWANG,KR

(74) Nama dan Alamat Konsultan Paten :
Sandra Salim S.H., MBA
Jl. Kali Besar Barat No. 5 Jakarta Kota 11230

(54) Judul Invensi : BENDA UNTUK MEROKOK YANG MENCAKUP UNTAIAN SERAT LYOCELL

(57) Abstrak :
Suatu benda untuk merokok disediakan. Benda untuk merokok tersebut mencakup bagian pertama yang meliputi substrat penghasil aerosol yang diresapi dengan elemen penghasil aerosol, bagian kedua yang meliputi elemen tembakau, bagian ketiga yang meliputi elemen pendingin, dan bagian keempat yang meliputi elemen filter, di mana bagian pertama, bagian kedua, bagian ketiga, dan bagian keempat disusun secara berurutan sepanjang arah memanjang benda untuk merokok, dan bagian ketiga meliputi untaian serat lyocell yang mencakup sejumlah serat lyocell.

GAMBAR 5

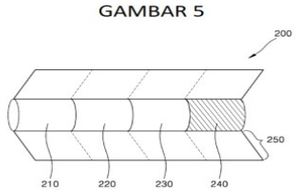

(20) RI Permohonan Paten

(19) ID (11) No Pengumuman : 2026/06011 (13) A

(51) I.P.C : G 06N 3/08,G 06Q 10/06,G 06Q 50/04

(21) No. Permohonan Paten : P00202607762

(22) Tanggal Penerimaan Permohonan Paten :
10 Desember 2024

(30) Data Prioritas :

(31) Nomor	(32) Tanggal	(33) Negara
10-2023-0184030	18 Desember 2023	KR

(43) Tanggal Pengumuman Paten :
21 Juli 2026

(71) Nama dan Alamat yang Mengajukan Permohonan Paten :
POSCO HOLDINGS INC.
6261, Donghaean-ro, Nam-gu, Pohang-si, Gyeongsangbuk-do 37859 Republic of Korea

(72) Nama Inventor :
ROH, Jong Won,KR
LEE, Jung Hyeung,KR

(74) Nama dan Alamat Konsultan Paten :
Dora Ambadar S.Psi
Jl. Proklamasi No. 79

(54) Judul Invensi : METODE UNTUK MENDETEKSI SEBELUMNYA RISIKO KUALITAS KONDISI DESAIN

(57) Abstrak :
Pengungkapan ini berkaitan dengan teknologi deteksi risiko kualitas, dan menyediakan suatu peralatan dan metode untuk mendeteksi risiko kualitas, yang terdiri dari: memperoleh, dari basis data, informasi kinerja kualitas produk yang diproduksi berdasarkan kondisi desain yang memiliki kemiripan dari tingkat yang ditentukan sebelumnya atau lebih tinggi dengan kondisi desain; menghitung indikator risiko kualitas pertama atau indikator risiko kualitas kedua melalui model kecerdasan buatan sesuai dengan hasil penentuan untuk menentukan apakah jumlah bagian yang diperoleh informasi kinerja kualitas adalah N atau lebih (N adalah bilangan bulat 1 atau lebih); dan menghasilkan hasil deteksi risiko kualitas dari kondisi desain berdasarkan indikator risiko kualitas pertama yang dihitung atau indikator risiko kualitas kedua yang dihitung.

GAMBAR 3

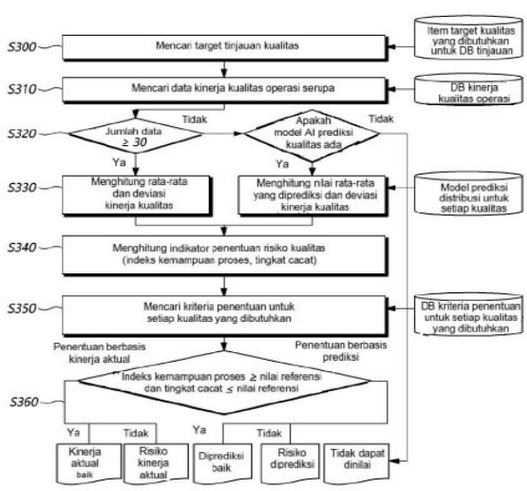

(20) RI Permohonan Paten

(19) ID (11) No Pengumuman : 2026/06040 (13) A

(51) I.P.C : H 04N 19/176

(21) No. Permohonan Paten : P00202607954

(22) Tanggal Penerimaan Permohonan Paten :
22 Desember 2023

(30) Data Prioritas :
(31) Nomor (32) Tanggal (33) Negara

(43) Tanggal Pengumuman Paten :
22 Juli 2026

(71) Nama dan Alamat yang Mengajukan Permohonan Paten :
GUANGDONG OPPO MOBILE TELECOMMUNICATIONS CORP., LTD.
No. 18, Haibin Road, Wusha, Chang'an Dongguan, Guangdong 523860 China

(72) Nama Inventor :
XU, Luhang,CN

(74) Nama dan Alamat Konsultan Paten :
Marolita Setiati
PT SPRUSON FERGUSON INDONESIA, Graha Paramita 3B Floor Zona D Jl. Denpasar Raya Blok D2 Kav.8 Kuningan

(54) Judul Invensi : METODE PENGENKODEAN DAN PENDEKODEAN, ENKODER DAN DEKODER, BITSTREAM, DAN MEDIA PENYIMPANAN

(57) Abstrak :
Disajikan adalah metode pengenkodean dan pendekodean, enkoder dan dekoder, bitstream, dan media penyimpanan. Metode pendekodean meliputi: menguraikan bitstream, dan menentukan subblok pertama dan subblok kedua dalam blok saat ini; berdasarkan pada informasi prediksi dan informasi residual dari subblok pertama, menentukan informasi rekonstruksi dari subblok pertama; berdasarkan pada informasi prediksi dari subblok kedua, menentukan informasi rekonstruksi awal dari subblok kedua, informasi rekonstruksi awal dari subblok kedua yang tidak mengandung informasi residual; dan, berdasarkan pada informasi rekonstruksi dari subblok pertama dan informasi rekonstruksi awal dari subblok kedua, menentukan informasi rekonstruksi target dari subblok kedua.

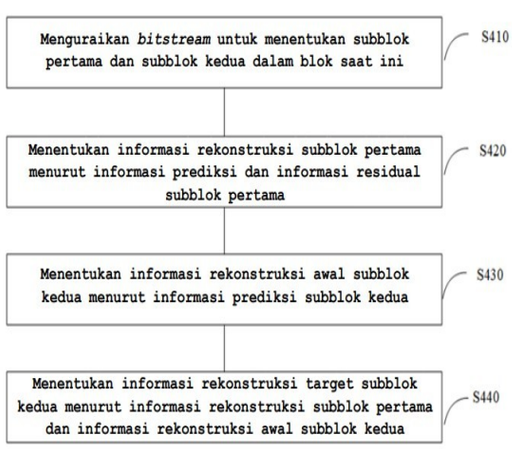

GAMBAR 4

(20) RI Permohonan Paten

(19) ID (11) No Pengumuman : 2026/05980 (13) A

(51) I.P.C : A 61P 5/14,C 07K 16/28

(21) No. Permohonan Paten : P00202607374

(22) Tanggal Penerimaan Permohonan Paten :
12 Desember 2024

(30) Data Prioritas :

(31) Nomor	(32) Tanggal	(33) Negara
63/609,824	13 Desember 2023	US

(43) Tanggal Pengumuman Paten :
20 Juli 2026

(71) Nama dan Alamat yang Mengajukan Permohonan Paten :
HORIZON THERAPEUTICS IRELAND DAC
Pottery Road, Dún Laoghaire, Dublin, A96 F2A8 Ireland

(72) Nama Inventor :
WARD, Christopher Davidson,US
BORROK III, Martin Jack,US

(74) Nama dan Alamat Konsultan Paten :
Marolita Setiati
PT SPRUSON FERGUSON INDONESIA, Graha Paramita 3B Floor Zona D Jl. Denpasar Raya Blok D2 Kav.8 Kuningan

(54) Judul Invensi : METODE UNTUK PENGOBATAN PENYAKIT MATA TIROID DENGAN ANTIBODI ANTAGONIS ANTI IGF-1R

(57) Abstrak :
Dalam uraian ini dijelaskan metode-metode untuk mengobati atau mengurangi keparahan penyakit mata tiroid (TED), serta antibodi yang mengikat dan menghambat sinyal melalui reseptor faktor pertumbuhan mirip insulin 1, yang berguna dalam metode-metode tersebut.

(20) RI Permohonan Paten

(19) ID (11) No Pengumuman : 2026/05994 (13) A

(51) I.P.C : G 01N 33/497,G 01N 33/00

(21) No. Permohonan Paten : P00202607838

(22) Tanggal Penerimaan Permohonan Paten :
17 Desember 2024

(30) Data Prioritas :

(31) Nomor	(32) Tanggal	(33) Negara
23217908.5	19 Desember 2023	EP

(43) Tanggal Pengumuman Paten :
21 Juli 2026

(71) Nama dan Alamat yang Mengajukan Permohonan Paten :
ZYNNON AG
Pfäffikonerstrasse 14 8834 Schindellegi Switzerland

(72) Nama Inventor :
ABOUSALEH, Khaled,FR

(74) Nama dan Alamat Konsultan Paten :
Maulitta Pramulasari S.Pd., S.H., M.H.
Sudirman Plaza, Plaza Marein Lantai 10E, Jl. Jend. Sudirman Kav. 76–78

(54) Judul Invensi : PERALATAN DAN METODE UNTUK MENGANALISIS BIOMARKER GAS

(57) Abstrak :
Invensi ini berkaitan dengan perangkat deteksi (10) yang cocok untuk menganalisis udara sekitar suatu ruangan yang terdiri dari beberapa sensor dan di mana parameter deteksi dikendalikan secara independen untuk setiap sensor. Invensi ini selanjutnya berkaitan dengan sistem untuk menganalisis data yang dikumpulkan oleh perangkat tersebut dan metode untuk menentukan dan menganalisis data tersebut.

(20) RI Permohonan Paten

(19) ID (11) No Pengumuman : 2026/06194 (13) A

(51) I.P.C : F 16D 3/223,F 16D 3/20

(21) No. Permohonan Paten : P00202608087

(22) Tanggal Penerimaan Permohonan Paten :
10 Februari 2025

(30) Data Prioritas :

(31) Nomor	(32) Tanggal	(33) Negara
2024-036815	11 Maret 2024	JP

(43) Tanggal Pengumuman Paten :
24 Juli 2026

(71) Nama dan Alamat yang Mengajukan Permohonan Paten :
NTN CORPORATION
3-6-32, Nakanoshima, Kita-ku, Osaka-shi, Osaka 5300005 Japan

(72) Nama Inventor :
FUNAHASHI Masashi,JP
FUJIO Teruaki,JP
SAKIHARA Ritsuki,JP

(74) Nama dan Alamat Konsultan Paten :
Gianna Larenta S.H.
Gandaria City, Gedung Perkantoran Gandaria 8, Lantai 3 Unit D Jl. Sultan Iskandar Muda (Arteri Pondok Indah)

(54) Judul Invensi : SAMBUNGAN UNIVERSAL KECEPATAN KONSTAN TETAP

(57) Abstrak :
SAMBUNGAN UNIVERSAL KECEPATAN KONSTAN TETAP Pada sambungan universal kecepatan konstan tipe tetap (1) tipe alur lintasan berpotongan, alur lintasan (7) dari komponen sambungan bagian luar (2) mencakup bagian alur lintasan pertama (7a) di sisi belakang dan bagian alur lintasan kedua (7b) di sisi bukaan. Bagian alur lintasan pertama (7a) memiliki garis tengah lintasan bola berbentuk busur (Xa) dengan pusat kelengkungan yang ofset secara aksial terhadap pusat sambungan (O). Garis tengah lintasan bola Xb dari bagian alur lintasan kedua (7b) memiliki bagian linier. Rasio PCDBOLA/DBOLA dari diameter lingkaran pitch PCDBOLA bola (4) terhadap diameter DBOLA masing-masing bola (4) ditetapkan antara 3,89 dan 4,48. Ketika jumlah pergeseran aksial adalah f antara pusat sambungan (O) dan pusat kelengkungan (Oo1) dari garis tengah lintasan bola berbentuk busur (Xa) dari bagian alur lintasan pertama (7a), nilai batas atas rasio f/PCDBOLA ditetapkan menjadi 0,009. Di antara kedua bagian ujung sangkar (5), rasio DTERBUKA/DBELAKANG dari diameter bagian dalam DTERBUKA pada bagian ujung di sisi bukaan komponen sambungan bagian luar (2) terhadap diameter bagian dalam DBELAKANG pada bagian ujung di sisi belakang ditetapkan dalam rentang 1,05 hingga 1,1.

GAMBAR 7

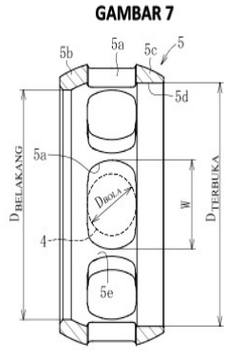

(20) RI Permohonan Paten

(19) ID (11) No Pengumuman : 2026/06175 (13) A

(51) I.P.C : G 01N 21/88,G 01N 21/01

(21) No. Permohonan Paten : P00202607730

(22) Tanggal Penerimaan Permohonan Paten :
20 Agustus 2024

(30) Data Prioritas :

(31) Nomor	(32) Tanggal	(33) Negara
202410001433.2	02 Januari 2024	CN

(43) Tanggal Pengumuman Paten :
24 Juli 2026

(71) Nama dan Alamat yang Mengajukan Permohonan Paten :
CONTEMPORARY AMPEREX TECHNOLOGY CO., LIMITED
No. 2 Xingang Road, Zhangwan Town, Jiaocheng District Ningde, Fujian 352100 China

(72) Nama Inventor :
SHEN, Ziyang,CN
JIANG, Ping,CN
QI, Lei,CN
LU, Gaofeng,CN

(74) Nama dan Alamat Konsultan Paten :
Emirsyah Dinar B.Com., M.H.
Gedung Graha Pratama Lantai 15, Jl. Letjen M.T. Haryono Kav. 15

(54) Judul Invensi : SISTEM PENGUJIAN PENGELASAN DAN METODE DETEKSI CACAT

(57) Abstrak :
Suatu sistem pengujian pengelasan dan suatu metode deteksi cacat. Sistem pengujian pengelasan mencakup mekanisme pengelasan dan mekanisme pengujian pertama (1); mekanisme pengelasan digunakan untuk mengelas selubung dan penutup atas sel baterai (01) bersama-sama; mekanisme pengujian pertama (1) ditempatkan di hilir mekanisme pengelasan; mekanisme pengujian pertama (1) mencakup rakitan penyangga (11), rakitan pencitraan planar (12), dan rakitan pemrosesan; rakitan pencitraan planar (12) dipasang pada rakitan penyangga (11); rakitan pencitraan planar (12) digunakan untuk menangkap citra planar pada lintasan pengelasan; dan rakitan pemrosesan digunakan untuk memperoleh citra planar dan menentukan, berdasarkan citra planar, apakah lintasan pengelasan tersebut sesuai dengan standar. Rakitan pencitraan planar (12) mencakup unit pencitraan (121); setiap unit pencitraan (121) mencakup kamera (1211) dan cermin reflektif (123); kamera (1211) dan posisi pengujian mekanisme pengujian pertama (1) terletak di sisi yang sama dari cermin reflektif (123); lensa kamera (1211) menghadap cermin reflektif (123); dan ketika sel baterai (01) terletak di posisi pengujian, kamera (1211) menangkap gambar lintasan pengelasan yang dipantulkan oleh cermin reflektif (123).

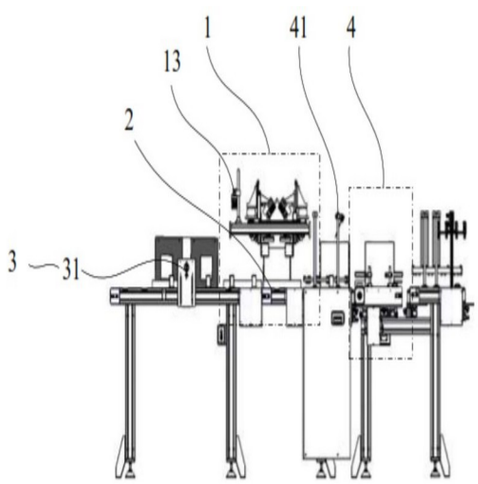

Gambar 2

(20) **RI Permohonan Paten**

(19) **ID** **(11)** **No Pengumuman : 2026/06191** **(13) A**

(51) **I.P.C : A 61K 8/44,A 61Q 19/00**

(21) **No. Permohonan Paten :** P00202607850

(22) **Tanggal Penerimaan Permohonan Paten :**
24 Januari 2025

(30) **Data Prioritas :**

(31) Nomor	(32) Tanggal	(33) Negara
2024-011714	30 Januari 2024	JP

(43) **Tanggal Pengumuman Paten :**
24 Juli 2026

(71) **Nama dan Alamat yang Mengajukan Permohonan Paten :**
SEIWA KASEI COMPANY, LIMITED
1-2-14, Nunoichi-cho, Higashiosaka-shi, Osaka 5798004 Japan

(72) **Nama Inventor :**
YOSHIOKA Masato,JP
OYOBE Naoko,JP
IWAKI Nobuyasu,JP
HIROSE Shumpei,JP

(74) **Nama dan Alamat Konsultan Paten :**
Januar Ferry S.Si
Gedung Gajah Unit AT, Jl. Dr. Saharjo No. 111, Kel. Tebet Barat, Kec. Tebet, Jakarta Selatan,

(54) **Judul Invensi :** KOMPOSISI TURUNAN ASAM AMINO DAN KOSMETIK YANG DIPEROLEH DENGAN MENCAMPURKAN KOMPOSISI TERSEBUT

(57) **Abstrak :**

KOMPOSISI TURUNAN ASAM AMINO DAN KOSMETIK YANG DIPEROLEH DENGAN MENCAMPURKAN KOMPOSISI TERSEBUT Invensi ini menyediakan suatu komposisi yang dicirikan dengan mengandung turunan asam amino yang diwakili oleh rumus umum (A), (B), atau (C), atau garamnya, dimana kandungan komponen yang diwakili oleh rumus (A) adalah 75 – 95% massa, kandungan komponen yang diwakili oleh rumus (B) adalah 10 – 20% massa, dan kandungan komponen yang diwakili oleh rumus (C) adalah 0 – 1,5% massa; serta kosmetik yang meliputi komposisi tersebut dan yang memiliki retensi lengasan dan fungsionalitas yang sangat baik sekaligus menyelesaikan permasalahan bau dan degradasi sensasi penggunaan. (Pada rumus-rumus tersebut, R1 mewakili atom hidrogen atau rantai samping dari asam α-amino dan R2 mewakili atom hidrogen, logam alkali, amonium, atau amonium organik.)

(20) RI Permohonan Paten

(19) ID (11) No Pengumuman : 2026/06082 (13) A

(51) I.P.C : B 60L 53/80,B 60L 53/60,B 60L 53/30

(21) No. Permohonan Paten : P00202607947

(22) Tanggal Penerimaan Permohonan Paten :
18 Juli 2025

(30) Data Prioritas :

(31) Nomor	(32) Tanggal	(33) Negara
10-2024-0098000	24 Juli 2024	KR

(43) Tanggal Pengumuman Paten :
23 Juli 2026

(71) Nama dan Alamat yang Mengajukan Permohonan Paten :
LG ENERGY SOLUTION, LTD.
Tower1, 108 Yeoui-daero, Yeongdeungpo-gu, Seoul 07335, Republic of Korea Republic of Korea

(72) Nama Inventor :
HONG, Sukmin,KR
KIM, Joohee,KR
PARK, Chanwoo,KR
PARK, Hyunyong,KR
LIM, Geonhyeok,KR
CHOI, Jin Hyouk,KR

(74) Nama dan Alamat Konsultan Paten :
Dr. Inda Citraninda Noerhadi S.S.,M.A.
Kantor Taman A9, Unit C1 & C2, Jl. DR Ide Anak Agung Gde Agung

(54) Judul Invensi : PERANTI PERTUKARAN BATERAI DAN METODE UNTUK MENGENDALIKANNYA

(57) Abstrak :
Invensi ini mengungkapkan suatu peranti pertukaran baterai dan metode pengendaliannya. Peranti pertukaran baterai tersebut mencakup: sejumlah slot pengisian daya; transiver; sejumlah sensor yang ditempatkan di satu area sejumlah slot pengisian daya; memori yang menyimpan instruksi; dan prosesor yang dihubungkan ke memori. Prosesor tersebut dikonfigurasi untuk: berdasarkan sedikitnya salah satu dari informasi lokasi tentang peranti pertama atau informasi peranti tentang peranti pertama, memeriksa apakah peranti pertama dihentikan dalam jarak yang ditetapkan sebelumnya dari peranti pertukaran baterai; memperoleh informasi yang diukur melalui sedikitnya satu sensor yang ditempatkan di satu area slot pengisian daya pertama di antara sejumlah slot pengisian daya ketika peranti pertama dihentikan dalam jarak yang ditetapkan sebelumnya dari peranti pertukaran baterai; dan menentukan, berdasarkan informasi yang diukur melalui sedikitnya satu sensor, apakah akan membuka pintu slot pengisian daya pertama.

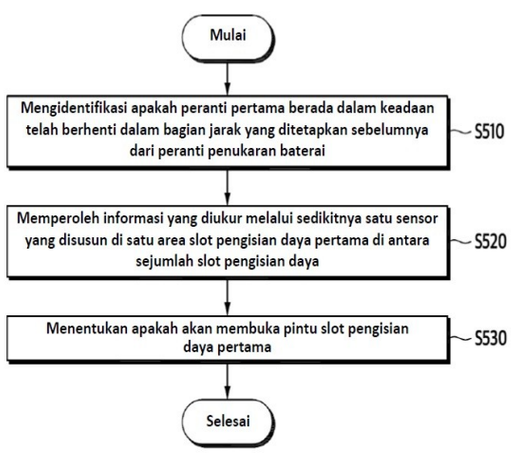

GAMBAR 5

(20) RI Permohonan Paten

(19) ID (11) No Pengumuman : 2026/06186 (13) A

(51) I.P.C : H 04L 69/14,H 04W 76/15,H 04W 74/0816

(21) No. Permohonan Paten : P00202608061

(22) Tanggal Penerimaan Permohonan Paten :
27 Desember 2024

(30) Data Prioritas :

(31) Nomor	(32) Tanggal	(33) Negara
63/616,112	29 Desember 2023	US

(43) Tanggal Pengumuman Paten :
24 Juli 2026

(71) Nama dan Alamat yang Mengajukan Permohonan Paten :
OFINNO, LLC
1950 Opportunity Way, Suite 1200, Reston, Virginia 20190, United States of America United States of America

(72) Nama Inventor :
LANANTE, Leonardo Alisasis,PH
KIM, Jeongki,KR
DINAN, Esmael Hejazi,US
ERKUCUK, Serhat,CA
ZHANG, Jiayi,CN
BAYKAS, Tuncer,CA

(74) Nama dan Alamat Konsultan Paten :
Dr. Inda Citraninda Noerhadi S.S.,M.A.
Kantor Taman A9, Unit C1 & C2, Jl. DR Ide Anak Agung Gde Agung

(54) Judul Invensi : SINKRONISASI MEDIUM KANAL JANGKAR BERBANTUAN TITIK AKSES (AP)

(57) Abstrak :
Suatu stasiun pertama (STA) menerima, dari suatu STA kedua dan melalui suatu kanal primer, suatu bingkai pertama yang terdiri dari: suatu indikasi dari suatu tipe bingkai dari bingkai pertama tersebut, dan suatu indikasi dari suatu durasi dari suatu transmisi yang menyusul bingkai pertama tersebut. Setelah menerima bingkai pertama tersebut, berdasarkan tipe bingkai tersebut, STA pertama tersebut beralih suatu kanal operasi, dari kanal primer tersebut ke suatu kanal sekunder. STA pertama tersebut mentransmisikan, melalui kanal sekunder tersebut, pada suatu waktu mulai transmisi berdasarkan durasi dari suatu transmisi tersebut, suatu bingkai kedua. STA pertama tersebut beralih dari kanal sekunder tersebut ke kanal primer tersebut setelah durasi tersebut.

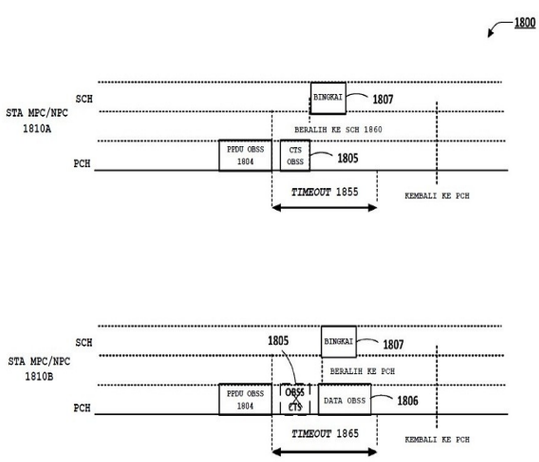

GAMBAR 18

(20) RI Permohonan Paten

(19) ID (11) No Pengumuman : 2026/06188 (13) A

(51) I.P.C : H 01L 23/31,H 01L 25/18,H 01L 25/16,H 01L 25/065,H 01L 23/00,H 01L 25/00

(21) No. Permohonan Paten : P00202607613

(22) Tanggal Penerimaan Permohonan Paten :
09 Januari 2025

(30) Data Prioritas :

(31) Nomor	(32) Tanggal	(33) Negara
18/428,092	31 Januari 2024	US

(43) Tanggal Pengumuman Paten :
24 Juli 2026

(71) Nama dan Alamat yang Mengajukan Permohonan Paten :
QUALCOMM INCORPORATED
5775 Morehouse Drive, San Diego, California 92121-1714 United States of America

(72) Nama Inventor :
SUN, Yangyang,US
LI, Yue,US
ZHAO, Lily,US

(74) Nama dan Alamat Konsultan Paten :
Nabila Ambadar S.H., LL.M.
Jl. Proklamasi No. 79

(54) Judul Invensi : PERANTI SIRKUIT TERINTEGRASI YANG DITUMPUK DENGAN KONEKSI PERMUKAAN-KE-PERMUKAAN DI ANTARA CETAKAN LOGIKA DAN MEMORI

(57) Abstrak :
Peranti IC yang ditumpuk meliputi cetakan memori pertama dan cetakan memori kedua yang digabungkan ke substrat. Peranti IC yang ditumpuk juga meliputi cetakan logika yang secara elektrik disambungkan, secara permukaan-ke-permukaan, ke cetakan memori pertama dan cetakan memori kedua serta secara elektrik disambungkan ke substrat oleh konduktor yang memanjang melalui daerah di antara cetakan memori pertama dan cetakan memori kedua.

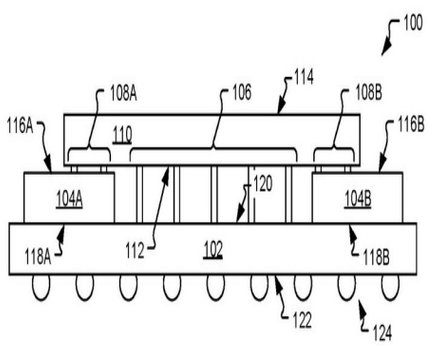

Gambar 1B

(20) RI Permohonan Paten

(19) ID (11) No Pengumuman : 2026/06020 (13) A

(51) I.P.C : A 23B 2/53,A 23B 11/16,A 23L 33/00

(21) No. Permohonan Paten : P00202607641

(22) Tanggal Penerimaan Permohonan Paten :
24 Januari 2025

(30) Data Prioritas :

(31) Nomor	(32) Tanggal	(33) Negara
24153821.4	25 Januari 2024	EP

(43) Tanggal Pengumuman Paten :
21 Juli 2026

(71) Nama dan Alamat yang Mengajukan Permohonan Paten :
FRIESLANDCAMPINA NEDERLAND B.V.
Stationsplein 4, 3818 LE Amersfoort Netherlands

(72) Nama Inventor :
SCHUTEN, Henricus Johannes,NL
KRAMER, Timo,NL
TIMMER-KEETELS, Christina Josephina Antonia Maria,NL

(74) Nama dan Alamat Konsultan Paten :
Marolita Setiati
PT SPRUSON FERGUSON INDONESIA, Graha Paramita 3B Floor Zona D Jl. Denpasar Raya Blok D2 Kav.8 Kuningan

(54) Judul Invensi : PROSES PEMBUATAN SUATU KOMPOSISI NUTRISI

(57) Abstrak :
Proses pembuatan suatu komposisi nutrisi cair yang mencakup protein, karbohidrat, dan lemak, yang mencakup langkah-langkah a. memperoleh bahan susu dan satu atau lebih fraksi susu bahan yang dipilih dari kelompok yang terdiri dari susu skim, air dadih, dan lemak susu; b. mencampurkan bahan-bahan a. untuk memperoleh suatu komposisi nutrisi cair; dan c. secara opsional menambahkan laktosa sebagai suatu bahan tambahan selama langkah pencampuran b. atau ke komposisi nutrisi cair seperti yang diperoleh pada langkah b.; di mana susu dan komposisi nutrisi cair masing-masing secara individual tidak dipanaskan hingga suatu suhu lebih tinggi dari 90°C; dicirikan bahwa komposisi nutrisi cair dan/atau susu tersebut diberi perlakuan germisida UV-C.

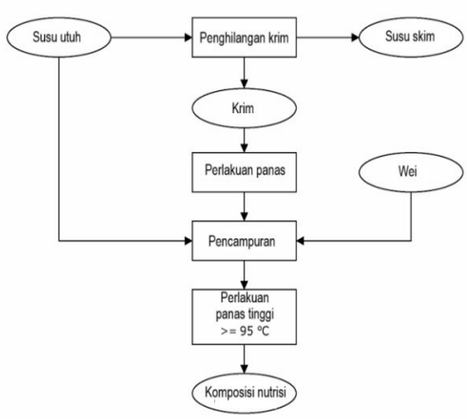

Gambar 1

(20) **RI Permohonan Paten**

(19) **ID** **(11)** **No Pengumuman : 2026/06053** **(13) A**

(51) **I.P.C : D 21F 11/04**

(21) **No. Permohonan Paten :** P00202607754

(22) **Tanggal Penerimaan Permohonan Paten :**
19 November 2024

(30) **Data Prioritas :**

(31) Nomor	(32) Tanggal	(33) Negara
23218167.7	19 Desember 2023	EP

(43) **Tanggal Pengumuman Paten :**
22 Juli 2026

(71) **Nama dan Alamat yang Mengajukan Permohonan Paten :**
BILLERUD AKTIEBOLAG (PUBL)
Box 703, 169 27 Solna Sweden

(72) **Nama Inventor :**
Magnus HAGELQVIST,SE
Adam ATTEMALM,SE

(74) **Nama dan Alamat Konsultan Paten :**
Sandra Salim S.H., MBA
Jl. Kali Besar Barat No. 5 Jakarta Kota 11230

(54) **Judul Invensi :** METODE UNTUK PRODUKSI KARTON MULTILAPIS

(57) **Abstrak :**

Disediakan suatu metode untuk membentuk suatu karton multilapis yang mencakup setidaknya suatu lapis pertama dan suatu lapis kedua dalam suatu mesin karton skala penuh, di mana metode tersebut mencakup langkah-langkah berikut: - membentuk suatu jaring lapis pertama dan suatu jaring lapis kedua di suatu bagian kasa (wire) dari mesin karton; - menyemprotkan air dalam suatu jumlah sebesar setidaknya 35 g/m² ke atas suatu permukaan dari jaring lapis pertama atau jaring lapis kedua untuk memperoleh suatu permukaan yang dibasahi di bagian kasa; dan - menggabungkan permukaan yang dibasahi dengan permukaan jaring lain dengan couching.

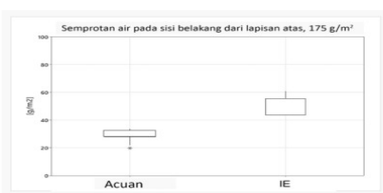

GAMBAR 1

(20) **RI Permohonan Paten**

(19) **ID** **(11)** **No Pengumuman : 2026/06113** **(13) A**

(51) **I.P.C : A 01N 57/20,A 01N 49/00,A 01P 1/00**

(21) **No. Permohonan Paten :** P00202607914

(22) **Tanggal Penerimaan Permohonan Paten :**
16 Desember 2024

(30) **Data Prioritas :**

(31) Nomor	(32) Tanggal	(33) Negara
24159808.5	27 Februari 2024	EP
PCT/ CN2024/073519	22 Januari 2024	CN

(43) **Tanggal Pengumuman Paten :**
23 Juli 2026

(71) **Nama dan Alamat yang Mengajukan Permohonan Paten :**
Unilever IP Holdings B.V.
Bronland 14, 6708 WH Wageningen, Netherlands
Netherlands

(72) **Nama Inventor :**
DONG, Siyu,CN
SHEN, Jun,CN
YANG, Lizhe,CN
YIN, Qin,CN
ZHANG, Xinyu,CN

(74) **Nama dan Alamat Konsultan Paten :**
Dr. Inda Citraninda Noerhadi S.S.,M.A.
Kantor Taman A9, Unit C1 & C2, Jl. DR Ide Anak Agung Gde Agung

(54) **Judul Invensi :** PENGGUNAAN KOMPOSISI UNTUK MANFAAT ANTIMIKROBA

(57) **Abstrak :**
Invensi ini berhubungan dengan penggunaan nonterapeutik sitral dan suatu sekuestran fosfonat dalam suatu komposisi untuk memberikan manfaat antimikroba. Invensi ini juga berhubungan dengan suatu metode nonterapeutik untuk memberikan manfaat antimikroba pada suatu permukaan dengan mengontakkan permukaan tersebut dengan suatu komposisi yang mencakup sitral dan suatu sekuestran fosfonat.

(20) **RI Permohonan Paten**

(19) **ID** **(11)** **No Pengumuman : 2026/06199** **(13)** **A**

(51) **I.P.C : B 60L 58/16,B 60L 58/12,G 01R 31/396,G 01R 31/392,G 01R 31/382,G 01R 31/367,H 01M 10/42**

(21) **No. Permohonan Paten :** P00202605864

(22) **Tanggal Penerimaan Permohonan Paten :**
31 Oktober 2024

(30) **Data Prioritas :**

(31) Nomor	(32) Tanggal	(33) Negara
10-2023-0187453	20 Desember 2023	KR
10-2024-0033417	08 Maret 2024	KR
10-2024-0151330	30 Oktober 2024	KR

(43) **Tanggal Pengumuman Paten :**
24 Juli 2026

(71) **Nama dan Alamat yang Mengajukan Permohonan Paten :**
LG ENERGY SOLUTION, LTD.
Tower 1, 108, Yeoui-daero, Yeongdeungpo-gu, Seoul 07335, Republic of Korea Republic of Korea

(72) **Nama Inventor :**
KIM, Jae Gu,KR

(74) **Nama dan Alamat Konsultan Paten :**
Dr. Inda Citraninda Noerhadi S.S.,M.A.
Biro Oktroi Roosseno Kantor Taman A-9 Unit C1 & C2 Jalan DR. Ide Anak Agung Gde Agung

(54) **Judul Invensi :** PERALATAN PENGELOLAAN BATERAI, METODE PENGELOLAAN BATERAI, DAN KENDARAAN

(57) **Abstrak :**
Suatu peralatan pengelolaan baterai meliputi memori dan prosesor yang dihubungkan secara operatif ke memori. Prosesor tersebut menentukan kisaran pengoperasian paket baterai berdasarkan variabel keadaan baterai; menghitung nilai laju degradasi variabel keadaan baterai berdasarkan parameter degradasi energi; mengukur energi baterai yang dapat digunakan (UBE) yang akan dipasok oleh paket baterai berdasarkan pola uji standar; dan mengestimasi keadaan energi yang disertifikasi (SOCE) dari paket baterai dengan membandingkan nilai UBE yang diukur dengan nilai UBE acuan.

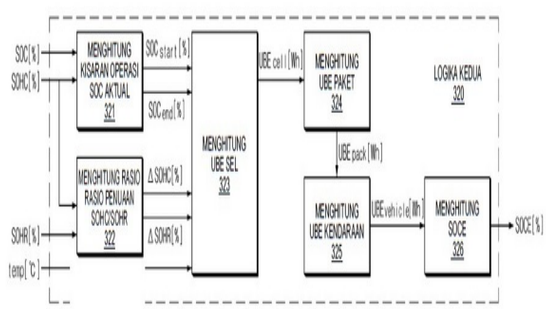

GAMBAR 4

(20) RI Permohonan Paten

(19) ID (11) No Pengumuman : 2026/05979 (13) A

(51) I.P.C : H 04W 72/50,H 04W 74/0833,H 04W 72/0453,H 04W 72/0446

(21) No. Permohonan Paten : P00202607354

(22) Tanggal Penerimaan Permohonan Paten :
07 November 2024

(30) Data Prioritas :

(31) Nomor	(32) Tanggal	(33) Negara
2024-013292	31 Januari 2024	JP

(43) Tanggal Pengumuman Paten :
20 Juli 2026

(71) Nama dan Alamat yang Mengajukan Permohonan Paten :
PANASONIC INTELLECTUAL PROPERTY CORPORATION OF AMERICA
2050 W 190th Street Suite 450, Torrance, California 90504 United States of America

(72) Nama Inventor :
NUNOME, Tomoya,JP
SUZUKI, Hidetoshi,JP
TRAN, Xuan Tuong,VN
HORIUCHI, Ayako,JP

(74) Nama dan Alamat Konsultan Paten :
Marodin Sijabat S.H.
Adastra Indonesia, Epiwalk 3rd Floor A306-307, Kawasan Rasuna Epicentrum Jl. H. R. Rasuna Said RT. 002/ RW. 005, Kel. Karet Kuningan Kec. Setiabudi ,Kota Jakarta Selatan

(54) Judul Invensi : TERMINAL, STASIUN BASIS, DAN METODE KOMUNIKASI

(57) Abstrak :
Terminal ini dilengkapi dengan: suatu rangkaian kontrol yang, dalam sejumlah sumber daya waktu yang meliputi suatu sumber daya waktu pertama dimana suatu pita frekuensi dibagi menjadi sejumlah pita, memilih suatu kesempatan transmisi saluran akses acak berdasarkan pada suatu nilai ambang batas untuk daya listrik yang diterima; dan suatu rangkaian transmisi yang mentransmisikan suatu sinyal saluran akses acak menggunakan kesempatan transmisi tersebut.

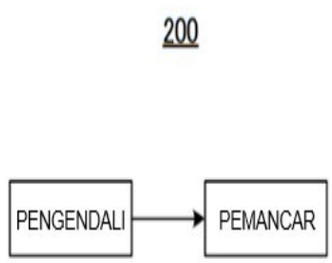

Gambar 4

(20) RI Permohonan Paten

(19) ID (11) No Pengumuman : 2026/06006 (13) A

(51) I.P.C : D 21F 11/04

(21) No. Permohonan Paten : P00202607756

(22) Tanggal Penerimaan Permohonan Paten :
19 November 2024

(30) Data Prioritas :

(31) Nomor	(32) Tanggal	(33) Negara
23218168.5	19 Desember 2023	EP

(43) Tanggal Pengumuman Paten :
21 Juli 2026

(71) Nama dan Alamat yang Mengajukan Permohonan Paten :
BILLERUD AKTIEBOLAG (PUBL)
Box 703, 169 27 Solna Sweden

(72) Nama Inventor :
Magnus HAGELQVIST,SE
Adam ATTEMALM,SE

(74) Nama dan Alamat Konsultan Paten :
Sandra Salim S.H., MBA
Jl. Kali Besar Barat No. 5 Jakarta Kota 11230

(54) Judul Invensi : METODE UNTUK PRODUKSI KARTON MULTILAPIS

(57) Abstrak :
Tersedia suatu metode untuk membentuk suatu karton multilapis yang mencakup sedikitnya suatu lapis pertama dan suatu lapis kedua dalam suatu mesin karton skala penuh, di mana metode tersebut mencakup langkah-langkah berikut: membentuk suatu jaring lapis pertama dan suatu jaring lapis kedua di suatu bagian kawat dari mesin karton; menyemprotkan air secara substansial bebas dari bahan kimia pengikat ke permukaan jaring lapis pertama atau jaring lapis kedua untuk memperoleh permukaan yang dibasahi di bagian kawat; dan menggabungkan permukaan yang dibasahi dengan permukaan jaring lain dengan couching.

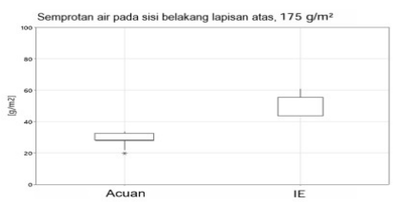

GAMBAR 1

(20) RI Permohonan Paten

(19) ID (11) No Pengumuman : 2026/06084 (13) A

(51) I.P.C : G 21H 1/06,H 10F 30/29

(21) No. Permohonan Paten : P00202608024

(22) Tanggal Penerimaan Permohonan Paten :
23 September 2025

(30) Data Prioritas :

(31) Nomor	(32) Tanggal	(33) Negara
10-2024-0129039	24 September 2024	KR
10-2025-0137432	23 September 2025	KR

(43) Tanggal Pengumuman Paten :
23 Juli 2026

(71) Nama dan Alamat yang Mengajukan Permohonan Paten :
LG ENERGY SOLUTION, LTD.
Tower1, 108 Yeoui-daero, Yeongdeungpo-gu, Seoul 07335, Republic of Korea Republic of Korea

(72) Nama Inventor :
KIM, Dong Myung,KR
KIM, Je Young,KR
SHIN, Dong Myung,KR

(74) Nama dan Alamat Konsultan Paten :
Dr. Inda Citraninda Noerhadi S.S.,M.A.
Kantor Taman A9, Unit C1 & C2, Jl. DR Ide Anak Agung Gde Agung

(54) Judul Invensi : BATERAI RADIOAKTIF DAN PERANGKAT DAYA

(57) Abstrak :
Invensi ini dapat menyediakan suatu baterai radioaktif yang mencakup: sejumlah sel baterai radioaktif yang meliputi suatu elektrode yang memiliki elektrode pertama, elektrode kedua, suatu sumber radiasi yang ditempatkan di antara elektrode pertama dan elektrode kedua tersebut, dan suatu lapisan konversi energi yang ditempatkan di antara elektrode pertama dan elektrode kedua dan tidak tumpang tindih dengan sumber radiasi apabila dilihat dari arah pertama yang tegak lurus terhadap permukaan atas elektrode; dan konektor yang ditempatkan pada sedikitnya beberapa celah di antara sel-sel baterai radioaktif mana pun yang berdekatan dari sejumlah sel baterai radioaktif sehingga secara elektrik menghubungkan masing-masing elektrode dari sel baterai radioaktif yang berdekatan dengan satu sama lain.

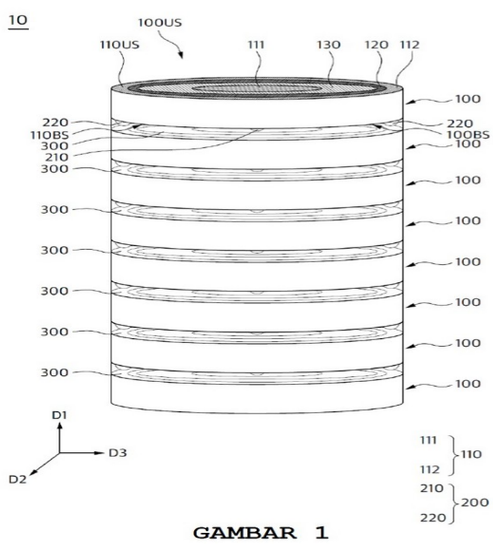

GAMBAR 1

(20) RI Permohonan Paten

(19) ID (11) No Pengumuman : 2026/06193 (13) A

(51) I.P.C : F 16D 3/223,F 16D 3/20

(21) No. Permohonan Paten : P00202608086

(22) Tanggal Penerimaan Permohonan Paten :
30 Januari 2025

(30) Data Prioritas :

(31) Nomor	(32) Tanggal	(33) Negara
2024-036822	11 Maret 2024	JP

(43) Tanggal Pengumuman Paten :
24 Juli 2026

(71) Nama dan Alamat yang Mengajukan Permohonan Paten :
NTN CORPORATION
3-6-32, Nakanoshima, Kita-ku, Osaka-shi, Osaka 5300005 Japan

(72) Nama Inventor :
FUNAHASHI Masashi,JP
FUJIO Teruaki,JP
SAKIHARA Ritsuki,JP

(74) Nama dan Alamat Konsultan Paten :
Gianna Larenta S.H.
Gandaria City, Gedung Perkantoran Gandaria 8, Lantai 3 Unit D Jl. Sultan Iskandar Muda (Arteri Pondok Indah)

(54) Judul Invensi : SAMBUNGAN UNIVERSAL KECEPATAN KONSTAN TIPE TETAP

(57) Abstrak :
SAMBUNGAN UNIVERSAL KECEPATAN KONSTAN TIPE TETAP Pada sambungan universal kecepatan konstan tipe tetap (1) dari tipe perpotongan alur lintasan, rasio PCDBOLA/DBOLA dari diameter lingkaran pitch PCDBOLA dari sejumlah bola (4) terhadap diameter DBOLA dari masing-masing bola (4) ditetapkan dalam rentang 3,89 hingga 4,48. Ketika jumlah ofset aksial adalah f antara pusat sambungan (O) dan pusat kelengkungan (Oo1) dari garis tengah lintasan bola berbentuk busur Xa dari bagian alur lintasan pertama (7a), nilai batas atas dari rasio f/PCDBOLA dari jumlah ofset f terhadap diameter lingkaran pitch PCDBOLA bola ditetapkan menjadi 0,009. Rasio DSALURAN MASUK/DBOLA dari diameter spigot saluran masuk DSALURAN MASUK dari komponen sambungan bagian luar (2) terhadap diameter DBOLA dari masing-masing bola (4) ditetapkan dalam rentang 4,18 hingga 4,76.

GAMBAR 7

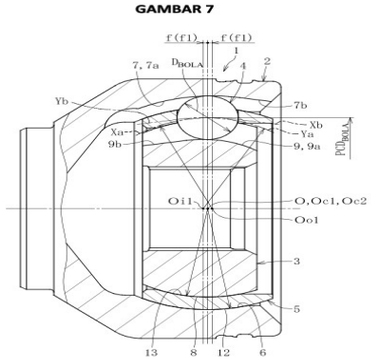

(20) RI Permohonan Paten

(19) ID (11) No Pengumuman : 2026/06102 (13) A

(51) I.P.C : C 09D 7/65,C 09D 7/61,C 09D 5/08,C 09D 183/06,C 09D 175/04,C 09D 1/02,C 09D 1/00,C 09D 5/00,C 23C 22/60,C 23C 28/00

(21) No. Permohonan Paten : P00202603469

(22) Tanggal Penerimaan Permohonan Paten :
12 September 2024

(30) Data Prioritas :

(31) Nomor	(32) Tanggal	(33) Negara
2023-180487	19 Oktober 2023	JP

(43) Tanggal Pengumuman Paten :
23 Juli 2026

(71) Nama dan Alamat yang Mengajukan Permohonan Paten :
JFE STEEL CORPORATION
2-3, Uchisaiwai-cho 2-chome, Chiyoda-ku, Tokyo 1000011 Japan

(72) Nama Inventor :
OKAI Kazuhisa,JP
ENDO Reona,JP
MURAMATSU Naoki,JP

(74) Nama dan Alamat Konsultan Paten :
Ir., Dyah Paramitawidya Kusumawardani
Pondok Indah Office Tower 5, Floor 19th, Suite 1906
Jalan Sultan Iskandar Muda Kav. V-TA, Jakarta 12310, Indonesia

(54) Judul Invensi : LARUTAN PERLAKUAN-PERMUKAAN UNTUK LEMBARAN BAJA GALVANIS, METODE UNTUK MEMPRODUKSI LEMBARAN BAJA GALVANIS DENGAN LAPISAN SALUTAN-PERMUKAAN, DAN LEMBARAN BAJA GALVANIS DENGAN LAPISAN SALUTAN-PERMUKAAN

(57) Abstrak :
Disediakan suatu larutan perlakuan-permukaan untuk suatu lembaran baja galvanis yang memiliki kestabilan penyimpanan yang sangat baik dan yang dapat digunakan untuk memproduksi suatu lembaran baja galvanis dengan suatu lapisan salutan-permukaan yang memiliki ketahanan perspirasi jangka-panjang dan sifat anti-korosi bagian planar yang sangat baik. Larutan perlakuan-permukaan untuk lembaran baja galvanis tersebut meliputi suatu larutan perlakuan-permukaan pertama (X) dan suatu larutan perlakuan-permukaan kedua (Y). Larutan perlakuan-permukaan pertama (X) tersebut mengandung suatu zat penggandeng silana (A) yang memiliki suatu gugus glisidil, suatu tetraalkoksisilana (B), suatu senyawa zirkonium karbonat (C), suatu natrium silikat (D1), suatu senyawa vanadium (E), suatu senyawa asam molibdat (F), dan air, kandungan-kandungan darinya memenuhi hubungan-hubungan yang didefinisikan. Larutan perlakuan-permukaan kedua (Y) tersebut mengandung suatu natrium silikat (D2), suatu resin poliuretana anionik (G), dan air, kandungan-kandungan darinya memenuhi hubungan-hubungan yang didefinisikan.

(20) **RI Permohonan Paten**

(19) **ID** **(11)** **No Pengumuman : 2026/06170** **(13) A**

(51) **I.P.C : H 04W 24/04**

(21) **No. Permohonan Paten :** P00202604031

(22) **Tanggal Penerimaan Permohonan Paten :**
13 November 2023

(30) **Data Prioritas :**
(31) Nomor (32) Tanggal (33) Negara

(43) **Tanggal Pengumuman Paten :**
24 Juli 2026

(71) **Nama dan Alamat yang Mengajukan Permohonan Paten :**
QUALCOMM INCORPORATED
5775 Morehouse Drive, San Diego, California 92121-1714, United States of America United States of America

(72) **Nama Inventor :**
Gabi SARKIS,US
Soumya DAS,US
Guangyi LIU,CN

(74) **Nama dan Alamat Konsultan Paten :**
DR. Ludiyanto S.H., M.H., M.M.
Jalan Hayam Wuruk No. 3 i & j Jakarta Pusat

(54) **Judul Invensi :** PEMILIHAN SEL BERDASARKAN TINGKAT KEANDALAN YANG DAPAT DIDUKUNG DARI TAUTAN KOMUNIKASI NIRKABEL

(57) **Abstrak :**
Berbagai aspek dari pengungkapan ini secara umum berkaitan dengan komunikasi nirkabel. Dalam beberapa aspek, perlengkapan pengguna (UE) dapat mentransmisikan atau menerima pensinyalan yang mengindikasikan tingkat keandalan yang dapat didukung dari tautan komunikasi nirkabel. UE dapat menginisiasi prosedur pemilihan sel sebagai respons terhadap tingkat keandalan yang dapat didukung yang memenuhi ambang batas. Banyak aspek lain diuraikan.

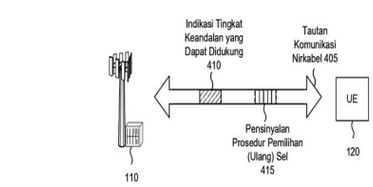

Gambar 4

(20) RI Permohonan Paten

(19) ID (11) No Pengumuman : 2026/06129 (13) A

(51) I.P.C : H 02G 9/00,H 02S 40/36,H 02S 40/34

(21) No. Permohonan Paten : P00202606697

(22) Tanggal Penerimaan Permohonan Paten :
20 Desember 2024

(30) Data Prioritas :

(31) Nomor	(32) Tanggal	(33) Negara
63/613,885	22 Desember 2023	US
63/680,776	08 Agustus 2024	US

(43) Tanggal Pengumuman Paten :
23 Juli 2026

(71) Nama dan Alamat yang Mengajukan Permohonan Paten :
WTEC, LLC
777 Terrace Avenue, Suite 101, Hasbrouck Heights, New Jersey 07604 United States of America

(72) Nama Inventor :
SINGH, Orin, B.,US

(74) Nama dan Alamat Konsultan Paten :
Marolita Setiati
PT SPRUSON FERGUSON INDONESIA, Graha Paramita 3B Floor Zona D Jl. Denpasar Raya Blok D2 Kav.8 Kuningan

(54) Judul Invensi : SOLUSI TENAGA SURYA MANDIRI

(57) Abstrak :
Sistem bus listrik memiliki bus utama yang meliputi setidaknya satu jalur bus positif, sejumlah jalur bus negatif yang sama, dan kabel ground. Jalur-jalur bus utama memanjang melalui blok-blok penjepit dimana beberapa blok penjepit tersebut dihubungkan ke braket yang dengan sendirinya terhubung ke penyangga vertikal. Kabel ground dihubungkan ke penyangga vertikal menggunakan braket. Konektor-konektor baut geser banyak titik (multi-tap) digunakan untuk menghubungkan jalur bus utama dengan kabel-kabel fotovoltaik yang membawa keluaran dari satu atau lebih susunan panel surya, sehingga menghilangkan kebutuhan akan kotak-kotak penggabung yang digunakan dalam sistem konvensional.

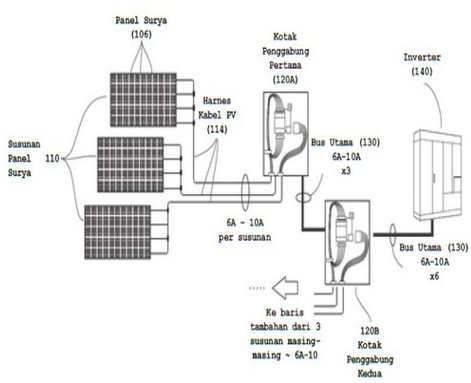

GAMBAR 1

(20) **RI Permohonan Paten**

(19) **ID** **(11)** **No Pengumuman : 2026/06157** **(13)** **A**

(51) **I.P.C : B 01J 8/06,B 01J 8/02**

(21) **No. Permohonan Paten :** P00202607316

(22) **Tanggal Penerimaan Permohonan Paten :**
23 Desember 2024

(30) **Data Prioritas :**

(31) Nomor	(32) Tanggal	(33) Negara
FR2315353	27 Desember 2023	FR

(43) **Tanggal Pengumuman Paten :**
24 Juli 2026

(71) **Nama dan Alamat yang Mengajukan Permohonan Paten :**
TECHNIP ENERGIES FRANCE
2126 Boulevard de la Défense, Immeuble Origine, Cs 10266 92741 Nanterre Cedex France

(72) **Nama Inventor :**
ALLIX, Jean-Luc,FR
ROGER, Albane,FR
CHAISE, Albin,FR
CIGNA, Julien,FR
MORO-LE GALL, Isabelle,FR

(74) **Nama dan Alamat Konsultan Paten :**
Maulitta Pramulasari S.Pd., S.H., M.H.
Sudirman Plaza, Plaza Marein Lantai 10E, Jl. Jend. Sudirman Kav. 76–78

(54) **Judul Invensi :** REAKTOR TUBULAR DENGAN UNGGUN TETAP

(57) **Abstrak :**

Invensi ini berkaitan dengan reaktor tubular (10) yang terdiri atas: selongsong (12), yang memanjang di sepanjang sumbu utama (20); dan sisipan (14) yang ditempatkan dalam selongsong tersebut, selongsong (12) dan sisipan (14) tersebut yang membatasi ruang antara (28), yang mampu menampung unggun (16) dari bubuk katalitik. Sisipan (14) tersebut terdiri atas tabung pertama (30, 34) dan tabung kedua, yang memanjang di sepanjang sumbu sekunder; dan reaktor tersebut juga terdiri atas penyangga (15) yang ditempatkan dalam ruang antara (28) dan dipasang tetap pada masing-masing dari tabung, penyangga tersebut yang mempertahankan tabung tersebut sehingga setiap sumbu sekunder memanjang paralel terhadap sumbu utama (20).

(20) RI Permohonan Paten

(19) ID (11) No Pengumuman : 2026/06101 (13) A

(51) I.P.C : B 05B 11/10,B 05B 11/00,B 65D 47/34

(21) No. Permohonan Paten : P00202605957

(22) Tanggal Penerimaan Permohonan Paten :
06 September 2024

(30) Data Prioritas :

(31) Nomor	(32) Tanggal	(33) Negara
2023-195300	16 November 2023	JP

(43) Tanggal Pengumuman Paten :
23 Juli 2026

(71) Nama dan Alamat yang Mengajukan Permohonan Paten :
KAO CORPORATION
14-10, Nihonbashi Kayabacho 1-chome, Chuo-ku, Tokyo 1038210, Japan Japan

(72) Nama Inventor :
ITAMOCHI Shinya,JP
AKAO Hidekazu,JP
KAWAKAMI Takeru,JP
KODAMA Daisuke,JP
AOYAMA Ryohei,JP

(74) Nama dan Alamat Konsultan Paten :
Dr. Inda Citraninda Noerhadi S.S.,M.A.
Kantor Taman A9, Unit C1 & C2, Jl. DR Ide Anak Agung Gde Agung

(54) Judul Invensi : PENCURAH CAIRAN TIPE PEMICU DAN WADAH SEMPROTAN TIPE PEMICU

(57) Abstrak :
Invensi ini menyediakan suatu pencurah cairan tipe pemicu yang meliputi bodi pencurah dengan pompa bawaan yang mampu mengisap dan mengumpan cairan dalam bodi wadah dengan tekanan, tuas pengoperasian yang menyebabkan pompa untuk beroperasi, dan nozel pencurah cairan yang mencurahkan cairan dengan operasi pompa. Nozel pencurah cairan tersebut meliputi saluran keluar pencurah yang mampu mencurahkan cairan, laluan aliran nozel yang menyebabkan cairan yang diumpankan dengan tekanan oleh pompa untuk mengalir menuju saluran keluar pencurah, dan ruang yang terbentuk di antara saluran keluar pencurah dan laluan aliran nozel dan berhubungan dengan saluran keluar pencurah dan laluan aliran nozel. Luas penampang melintang ruang lebih besar daripada luas penampang melintang laluan aliran nozel.

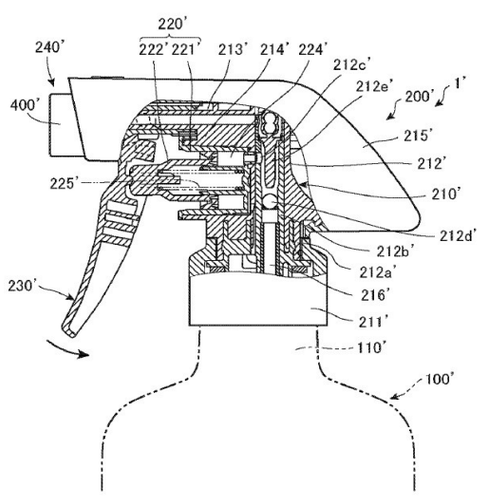

GAMBAR 1

(20) **RI Permohonan Paten**

(19) **ID** **(11)** **No Pengumuman : 2026/06114** **(13) A**

(51) **I.P.C : A 23C 20/02,A 23J 3/14,A 23J 3/00,A 23L 29/206**

(21) **No. Permohonan Paten :** P00202605377

(22) **Tanggal Penerimaan Permohonan Paten :**
17 Desember 2024

(30) **Data Prioritas :**

(31) Nomor	(32) Tanggal	(33) Negara
2023-216826	22 Desember 2023	JP

(43) **Tanggal Pengumuman Paten :**
23 Juli 2026

(71) **Nama dan Alamat yang Mengajukan Permohonan Paten :**
MEGMILK SNOW BRAND Co., Ltd.
1-1, Naebocho 6-chome, Higashi-ku, Sapporo-shi, Hokkaido 0650043 Japan

(72) **Nama Inventor :**
NAKAZAWA Asako,JP
YAMASHITA Ai,JP
SAIGO Naoki,JP

(74) **Nama dan Alamat Konsultan Paten :**
Arifia Jauharia Fajra S.T., S.H.
Pondok Indah Office Tower 5, Lantai 19, Kel. Pondok Pinang, Kec. Kebayoran Lama, Kota Jakarta Selatan

(54) **Judul Invensi :** PRODUK MAKANAN MIRIP-KEJU DAN METODE PRODUKSI UNTUK PRODUK MAKANAN MIRIP-KEJU

(57) **Abstrak :**
Suatu makanan mirip-keju berbasis-nabati yang mencakup protein berbasis-nabati dan yang memiliki nilai nutrisi yang diperlukan dari suatu makanan sambil memperlihatkan suatu tekstur mirip-keju, dan suatu metode untuk memproduksinya disediakan. Masalah dapat dipecahkan oleh suatu makanan mirip-keju berbasis-nabati yang mencakup pati, air, suatu pengemulsi, lemak-lemak dan minyak-minyak, dan protein berbasis-nabati dimana rasio massa dari massa total pati dan protein berbasis-nabati terhadap air adalah antara 0,40 hingga 0,80, inklusif dan rasio massa dari protein berbasis-nabati terhadap lemak-lemak dan minyak-minyak adalah antara 0,10 dan 0,55, inklusif. Lebih lanjut lagi, makanan mirip-keju tersebut dapat memperlihatkan suatu tekstur yang lebih dekat dengan keju olahan yang tersedia secara komersial dengan mencakup sedikitnya satu dari pati terhidroksipropilasi, hidroksipropil dipati fosfat, atau dipati adipat terasetilasi sebagai pati.

(20) RI Permohonan Paten

(19) ID (11) No Pengumuman : 2026/06002 (13) A

(51) I.P.C : B 60R 16/02,G 06F 8/65

(21) No. Permohonan Paten : P00202606689

(22) Tanggal Penerimaan Permohonan Paten :
26 September 2024

(30) Data Prioritas :

(31) Nomor	(32) Tanggal	(33) Negara
2023-201729	29 November 2023	JP

(43) Tanggal Pengumuman Paten :
21 Juli 2026

(71) Nama dan Alamat yang Mengajukan Permohonan Paten :
TOYOTA JIDOSHA KABUSHIKI KAISHA
1, Toyota-cho, Toyota-shi, Aichi 4718571, Japan Japan

(72) Nama Inventor :
MASUDA Katsuhiro,JP

(74) Nama dan Alamat Konsultan Paten :
Ir. Migni Myriasandra Noerhadi S.H., MIP., MSEL.
Kantor Taman A9 Unit A6-A7, Jl. Dr. Ide Anak Agung Gde Agung (Mega Kuningan)

(54) Judul Invensi : ALAT KENDALI, KENDARAAN, METODE KENDALI, PROGRAM, DAN MEDIUM PENYIMPANAN NON-TRANSITORI YANG DAPAT DIBACA KOMPUTER

(57) Abstrak :

Invensi ini menyediakan suatu alat kendali yang mengendalikan unit penampil yang menampilkan informasi yang berhubungan dengan pembaruan perangkat lunak dari alat dalam kendaraan yang dipasang pada kendaraan yang memiliki banyak mode daya. Pembaruan perangkat lunak tersebut meliputi proses aktivasi. Ketika pembaruan perangkat lunak dilakukan sesuai dengan prosedur pembaruan pertama dimana proses aktivasi dieksekusi sebagai respons terhadap pengalihan antara mode daya sesuai dengan alur pengalihan pertama, alat kendali menyebabkan unit penampil untuk menampilkan citra konfirmasi pertama sebelum proses aktivasi dimulai. Ketika pembaruan perangkat lunak dilakukan sesuai dengan prosedur pembaruan kedua dimana proses aktivasi dieksekusi sebagai respons terhadap pengalihan antara mode daya sesuai dengan alur pengalihan kedua, alat kendali menyebabkan unit penampil untuk menampilkan citra konfirmasi kedua sebelum proses aktivasi dimulai.

GAMBAR 5

GAMBAR 10

(20) **RI Permohonan Paten**

(19) **ID** **(11)** **No Pengumuman : 2026/06192** **(13)** **A**

(51) **I.P.C : B 23K 9/04,B 23K 9/02,B 23K 31/00,B 23K 9/00,F 03D 13/25**

(21) **No. Permohonan Paten :** P00202607248

(22) **Tanggal Penerimaan Permohonan Paten :**
28 Januari 2025

(30) **Data Prioritas :**

(31) Nomor	(32) Tanggal	(33) Negara
2024-017692	08 Februari 2024	JP

(43) **Tanggal Pengumuman Paten :**
24 Juli 2026

(71) **Nama dan Alamat yang Mengajukan Permohonan Paten :**
JFE STEEL CORPORATION
2-3, Uchisaiwai-cho 2-chome, Chiyoda-ku, Tokyo 1000011 Japan Japan

(72) **Nama Inventor :**
Yoshifumi TAKAKI,JP
Takahiro SAKIMOTO,JP
Keiji UEDA,JP

(74) **Nama dan Alamat Konsultan Paten :**
Yenny Halim S.E., S.H., M.H.
Acemark Building No. 58 G-H, Jl. Cikini Raya

(54) **Judul Invensi :** METODE PENGELASAN MULTI-LAPIS DAN SAMBUNGAN LAS MULTI-LAPIS

(57) **Abstrak :**
Disediakan suatu metode pengelasan multi-lapis dan suatu sambungan las multi-lapis dalam suatu struktur besar seperti suatu fasilitas pembangkit listrik tenaga angin lepas pantai terapung. Invensi ini merupakan suatu metode pengelasan multi-lapis yang mana suatu braket (6) untuk memperkuat suatu pelat vertikal (5) yang disediakan pada suatu pelat baja (4) dilas ke pelat baja (4) dan pelat vertikal (5), metode pengelasan tersebut meliputi: membentuk suatu manik las pertama (1) dalam banyak lapis sepanjang suatu sisi pendek suatu permukaan kontak persegi panjang (6a) tempat braket (6) berkontak dengan pelat baja (4); dan selanjutnya membentuk suatu manik las kedua (2) dan suatu manik las ketiga (3) dalam banyak lapis sedemikian rupa sehingga manik las kedua (2) dan manik las ketiga (3) disediakan sepanjang sisi-sisi panjang dari permukaan kontak persegi panjang (6a), tumpang tindih bagian-bagian ujung dari manik las pertama (1), dan selanjutnya memanjang hingga ke pelat baja (4).

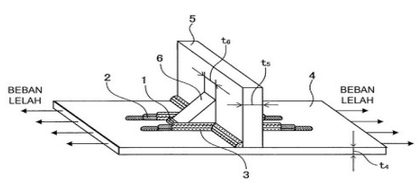

Gambar 1

(20) RI Permohonan Paten

(19) ID (11) No Pengumuman : 2026/05982 (13) A

(51) I.P.C : C 12N 15/77,C 12N 15/52,C 12N 9/00,C 12P 13/10

(21) No. Permohonan Paten : P00202606903

(22) Tanggal Penerimaan Permohonan Paten :
12 Agustus 2025

(30) Data Prioritas :

(31) Nomor	(32) Tanggal	(33) Negara
10-2024-0167778	21 November 2024	KR

(43) Tanggal Pengumuman Paten :
20 Juli 2026

(71) Nama dan Alamat yang Mengajukan Permohonan Paten :
CJ CHEILJEDANG CORPORATION
330, Dongho-ro, Jung-gu, Seoul 04560 Republic of Korea

(72) Nama Inventor :
KIM, Ju Eun,KR
KIM, Ye-Eun,KR
LEE, Zeewon,KR

(74) Nama dan Alamat Konsultan Paten :
Melinda S.E.,S.H
Lippo Kuningan Lantai 12 Unit A, Jl. HR Rasuna Said Kav. B-12

(54) Judul Invensi : MIKROORGANISME, DAN METODE UNTUK MEMPRODUKSI L-ARGININ MENGGUNAKAN MIKROORGANISME TERSEBUT

(57) Abstrak :
Pengungkapan invensi ini berkaitan dengan suatu mikroorganisme penghasil L-arginin pada mana aktivitas regulator dari ekspresi operon nitrat reduktase dilemahkan dan aktivitas glutamin sintetase ditingkatkan, dan dengan suatu metode untuk memproduksi L-arginin menggunakan mikroorganisme tersebut, dimana mikroorganisme penghasil L-arginin, pada mana aktivitas regulator dari ekspresi operon nitrat reduktase dilemahkan dan aktivitas glutamin sintetase ditingkatkan, telah dikonfirmasi untuk menunjukkan peningkatan kemampuan memproduksi L-arginin dibandingkan dengan strain induk, dan dengan demikian dapat digunakan secara luas untuk produksi L-arginin.

(20) RI Permohonan Paten

(19) ID (11) No Pengumuman : 2026/05993 (13) A

(51) I.P.C : A 61F 13/534,A 61F 13/514,A 61F 13/494,A 61F 13/475,A 61F 13/47

(21) No. Permohonan Paten : P00202607574

(22) Tanggal Penerimaan Permohonan Paten :
16 Desember 2024

(30) Data Prioritas :

(31) Nomor	(32) Tanggal	(33) Negara
202311758792.4	20 Desember 2023	CN
202411730965.6	29 November 2024	CN
202422924988.2	29 November 2024	CN

(43) Tanggal Pengumuman Paten :
21 Juli 2026

(71) Nama dan Alamat yang Mengajukan Permohonan Paten :
UNICHARM CORPORATION
182, Shimobun, Kinsei-cho, Shikokuchuo-shi, Ehime 7990111 Japan

(72) Nama Inventor :
MA, Xueqi,CN
WUTEGAN, Denaera,CN
TAKAHASHI, Yuji,JP

(74) Nama dan Alamat Konsultan Paten :
Bagus Satrio Lestanto S.H., LL.M.
DKI Jakarta

(54) Judul Invensi : BENDA PENYERAP

(57) Abstrak :

Invensi ini menyediakan suatu benda penyerap dimana bagian luar dari penyerap lebih mudah mengembang setelah menyerap cairan tubuh, sehingga memungkinkan pemakai mengenali penyerap telah menyerap cairan tubuh dan dengan mudah mengenali waktu penggantian benda penyerap tersebut. Benda penyerap (1) mencakup: penyerap (40) disusun setidaknya pada daerah selangkangan; lembar sisi kulit, disusun pada sisi kulit relatif terhadap penyerap, yang bersentuhan dengan pemakai; lembar sisi bukan-kulit, disusun pada sisi bukan-kulit relatif terhadap penyerap. Penyerap mencakup lembar penyerap (45) dimana sisi kulit dan sisi bukan-kulit dari polimer superabsorben ditutupi oleh lembaran. Lembar sisi bukan-kulit mencakup: lembar sisi bukan-kulit pertama (21) menutupi daerah samping (R45) memanjang dari tepi luar dalam arah lebar pada suatu permukaan di sisi bukan-kulit dari lembar penyerap menuju sisi dalam arah lebar; lembar sisi bukan-kulit kedua (22) disusun pada sisi bukan-kulit relatif terhadap lembar sisi bukan-kulit pertama, yang disambungkan dengan lembar sisi bukan-kulit pertama melalui bagian sambungan sisi bukan-kulit (30). Daerah samping disediakan pada suatu permukaan di sisi bukan-kulit dari penyerap. Bagian sambungan sisi bukan-kulit mencakup bagian sambungan selangkangan (31) yang disusun pada daerah selangkangan. Dalam arah lebar, tepi luar lembar penyerap, disusun pada daerah samping diposisikan lebih ke luar dalam arah lebar relatif terhadap tepi luar bagian sambungan selangkangan.

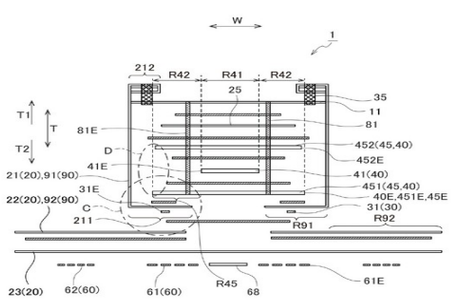

GAMBAR 3

(20) RI Permohonan Paten

(19) ID (11) No Pengumuman : 2026/06069 (13) A

(51) I.P.C : A 61K 47/68,A 61K 39/395,A 61K 39/00,C 07K 16/28

(21) No. Permohonan Paten : P00202606271

(22) Tanggal Penerimaan Permohonan Paten :
01 November 2024

(30) Data Prioritas :

(31) Nomor	(32) Tanggal	(33) Negara
63/550,220	06 Februari 2024	US
63/600,562	17 November 2023	US
63/677,615	31 Juli 2024	US

(43) Tanggal Pengumuman Paten :
23 Juli 2026

(71) Nama dan Alamat yang Mengajukan Permohonan Paten :
MERSANA THERAPEUTICS, INC.
840 Memorial Drive, Cambridge, Massachusetts 02139 United States of America

(72) Nama Inventor :

BALA, Mohan V.,US
BURGER, Robert A.,US
HUBER JR., Martin H.,US
IM, Ellie E.,US
KEIRSTEAD, Natalie D.,US
DIXIT, Vaishali S.,US
KUMAR, Niyanta,US
WANG, Xiaoli,US

(74) Nama dan Alamat Konsultan Paten :
Marolita Setiati
PT SPRUSON FERGUSON INDONESIA, Graha Paramita 3B Floor Zona D Jl. Denpasar Raya Blok D2 Kav.8 Kuningan

(54) Judul Invensi : PENGOBATAN KANKER DENGAN MENGGUNAKAN KONJUGAT ANTIBODI-OBAT BERTARGET B7-H4

(57) Abstrak :
Diungkapkan di sini adalah metode pengobatan dan regimen dosis bagi konjugat antibodi-obat bertarget B7-H4 untuk mengobati kanker.

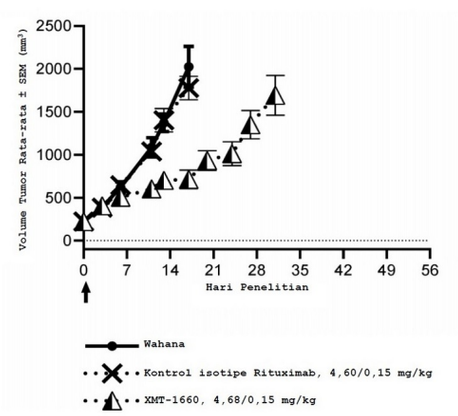

GAMBAR 1

(20) **RI Permohonan Paten**

(19) **ID** **(11)** **No Pengumuman : 2026/06071** **(13) A**

(51) **I.P.C : A 61K 47/54,A 61K 31/519,A 61P 35/00,C 07D 515/16**

(21) **No. Permohonan Paten :** P00202606132

(22) **Tanggal Penerimaan Permohonan Paten :**
14 November 2024

(30) **Data Prioritas :**

(31) Nomor	(32) Tanggal	(33) Negara
63/600,479	17 November 2023	US

(43) **Tanggal Pengumuman Paten :**
23 Juli 2026

(71) **Nama dan Alamat yang Mengajukan Permohonan Paten :**
GENENTECH, INC.
1 DNA Way, South San Francisco, California 94080-4990 United States of America

(72) **Nama Inventor :**
PILLOW, Thomas Harden,US
LEWIS, Gail Dianne,US
MONSON, Stephanie Meryl,US
LANDRY, Matthew Leo,US

(74) **Nama dan Alamat Konsultan Paten :**
Marolita Setiati
PT SPRUSON FERGUSON INDONESIA, Graha Paramita 3B Floor Zona D Jl. Denpasar Raya Blok D2 Kav.8 Kuningan

(54) **Judul Invensi :** SENYAWA-SENYAWA INHIBITOR MCL-1 DAN PENGGUNAAN DALAM KONJUGAT OBAT ANTIBODI

(57) **Abstrak :**
Dijelaskan di sini adalah senyawa-senyawa dari Formula (I) dan garam-garam darinya yang dapat diterima secara farmasi. Lebih lanjut dijelaskan di sini adalah konjugat obat antibodi (ADC) yang mencakup suatu senyawa dari Formula (I), atau suatu garam yang darinya dapat diterima secara farmasi, sebagai suatu muatan. Metode untuk mengobati gangguan juga dijelaskan.

(20) RI Permohonan Paten

(19) ID (11) No Pengumuman : 2026/06201 (13) A

(51) I.P.C : C 01B 33/146,C 07F 7/18,C 08K 5/5419,C 08K 5/5415

(21) No. Permohonan Paten : P00202605944

(22) Tanggal Penerimaan Permohonan Paten :
22 November 2024

(30) Data Prioritas :

(31) Nomor	(32) Tanggal	(33) Negara
63/605,928	04 Desember 2023	US

(43) Tanggal Pengumuman Paten :
24 Juli 2026

(71) Nama dan Alamat yang Mengajukan Permohonan Paten :
W.R. GRACE & CO.-CONN.
7500 Grace Drive Columbia, Maryland 21044, United States of America United States of America

(72) Nama Inventor :
GU, Feng,US

(74) Nama dan Alamat Konsultan Paten :
Dr. Inda Citraninda Noerhadi S.S.,M.A.
Kantor Taman A9, Unit C1 & C2, Jl. DR Ide Anak Agung Gde Agung

(54) Judul Invensi : SILIKA KOLOID TERFUNGSIONALISASI ANIONIK DAN METODE PRODUKSINYA

(57) Abstrak :
Invensi ini ditujukan pada komposisi yang meliputi air dan suatu silika koloid terfungsionalisasi, dimana silika koloid terfungsionalisasi tersebut meliputi partikel silika (dimana masing-masing partikel silika meliputi suatu permukaan) serta unit struktural menurut Formula I, Formula II, Formula III, dan/atau Formula IV (I) (II) (III) (IV) Invensi ini juga ditujukan pada metode untuk membuat komposisi dari teknologi ini.

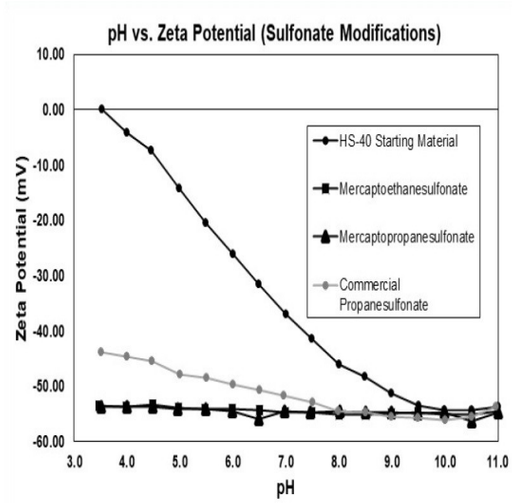

FIG. 1

(20) RI Permohonan Paten

(19) ID (11) No Pengumuman : 2026/06000 (13) A

(51) I.P.C : G 09G 5/12

(21) No. Permohonan Paten : P00202607384

(22) Tanggal Penerimaan Permohonan Paten :
09 Januari 2024

(30) Data Prioritas :
(31) Nomor (32) Tanggal (33) Negara

(43) Tanggal Pengumuman Paten :
21 Juli 2026

(71) Nama dan Alamat yang Mengajukan Permohonan Paten :
HONOR DEVICE CO., LTD.
Suite 3401, Unit A, Building 6, Shum Yip Sky Park, No. 8089, Hongli West Road, Xiangmihu Street, Futian District Shenzhen, Guangdong 518040 China

(72) Nama Inventor :
TIAN, Qifei,CN
ZHANG, Kailiang,CN

(74) Nama dan Alamat Konsultan Paten :
Maria Carola D Monintja S.H., M.H.
Wisma 46 Kota BNI Lantai 24, Jl. Jenderal Sudirman Kav. 1

(54) Judul Invensi : METODE PENAMPILAN CITRA DAN PERANTI ELEKTRONIK

(57) Abstrak :
Permohonan ini menyediakan suatu metode penampilan citra dan suatu peranti elektronik, yang berkaitan dengan bidang teknologi penampilan. Ketika suatu durasi tampilan dari suatu citra pada suatu layar tampilan dari peranti elektronik diperpanjang dan menyebabkan suatu penundaan dalam citra yang ditampilkan pada layar tampilan, suatu pengandar penampilan citra dari peranti elektronik meningkatkan suatu frekuensi dimana layar tampilan mengeluarkan suatu sinyal Vsync. Setelah menerima data tampilan dari suatu bingkai citra berikutnya, pengandar penampilan citra menulis data tampilan bingkai citra berikutnya kepada layar tampilan sebagai respons terhadap suatu sinyal Vsync pada suatu frekuensi yang ditingkatkan yang diumpan balik oleh layar tampilan, untuk mengandarkan layar tampilan agar segera menampilkan bingkai citra berikutnya, yang dapat mengurangi suatu derajat penundaan yang terjadi dalam proses penampilan citra dari layar tampilan, yang dengan demikian membuat suatu penundaan dalam suatu gambar yang ditampilkan dari peranti kurang dirasakan oleh pengguna.

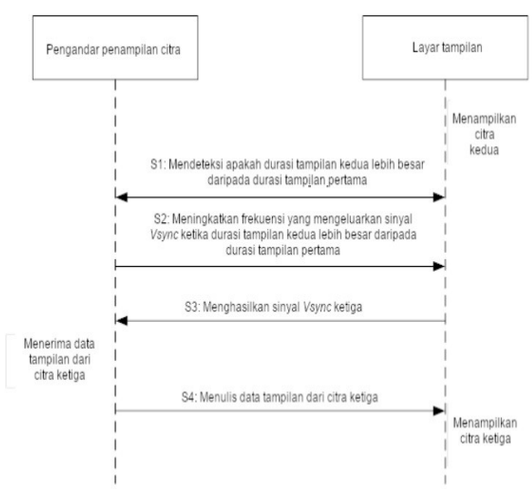

Gambar 8

(20) RI Permohonan Paten

(19) ID (11) No Pengumuman : 2026/06010 (13) A

(51) I.P.C : B 61L 23/04,B 61L 15/00,G 06N 3/088,G 06V 20/58,G 06V 20/56,G 06V 10/26

(21) No. Permohonan Paten : P00202607614

(22) Tanggal Penerimaan Permohonan Paten :
02 Desember 2024

(30) Data Prioritas :

(31) Nomor	(32) Tanggal	(33) Negara
10-2023-0183157	15 Desember 2023	KR

(43) Tanggal Pengumuman Paten :
21 Juli 2026

(71) Nama dan Alamat yang Mengajukan Permohonan Paten :
POSCO HOLDINGS INC.
6261, Donghaean-ro, Nam-gu, Pohang-si, Gyeongsangbuk-do 37859 Republic of Korea

(72) Nama Inventor :
PARK, Kyeong Beom,KR
KIM, In Han,KR
LEE, Hye Min,KR
BACK, Muhyun,KR

(74) Nama dan Alamat Konsultan Paten :
Nabila Ambadar S.H., LL.M.
Jl. Proklamasi No. 79

(54) Judul Invensi : PERALATAN DAN METODE UNTUK MEMANTAU JALUR KERETA API, DAN KENDARAAN KERETA API

(57) Abstrak :
Perwujudan ini berkaitan dengan suatu peralatan dan metode pemantauan jalur kereta api, dan kendaraan kereta api. Peralatan pemantauan jalur kereta api dapat terdiri dari unit pra-pemrosesan yang dikonfigurasi untuk memperoleh jalur kereta api yang sedang berjalan dari citra masukan dan memperoleh citra yang diproses sebelumnya dengan mengubah jalur kereta api yang sedang berjalan menjadi jalur kereta api yang sedang berjalan berbentuk garis lurus, dan unit pengenalan yang dikonfigurasi untuk mengenali objek yang tidak lazim yang dapat menjadi rintangan yang ada di jalur kereta api dalam citra yang diproses sebelumnya.

GAMBAR 2

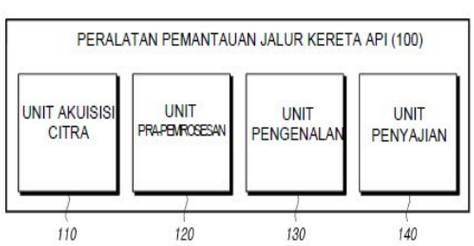

(20) RI Permohonan Paten

(19) ID (11) No Pengumuman : 2026/06031 (13) A

(51) I.P.C : B 60L 53/64,H 01M 50/538,H 01M 50/533,H 01M 10/42,H 01M 50/213,H 01M 10/04

(21) No. Permohonan Paten : P00202607735

(22) Tanggal Penerimaan Permohonan Paten :
16 Juni 2025

(30) Data Prioritas :

(31) Nomor	(32) Tanggal	(33) Negara
10-2024-0082049	24 Juni 2024	KR
10-2025-0074823	09 Juni 2025	KR

(43) Tanggal Pengumuman Paten :
21 Juli 2026

(71) Nama dan Alamat yang Mengajukan Permohonan Paten :
LG ENERGY SOLUTION, LTD.
Tower1, 108, Yeoui-daero, Yeongdeungpo-gu, Seoul 07335 Republic of Korea Republic of Korea

(72) Nama Inventor :
PARK, Sang-Jin,KR
PARK, Jong-Hoon,KR
BACK, Hee-Ji,KR
SON, Ui-Rim,KR
WOO, Yeong-Hoon,KR
LEE, Jun-Su,KR
CHAE, Sang-Hak,KR

(74) Nama dan Alamat Konsultan Paten :
Dr. Inda Citraninda Noerhadi S.S.,M.A.
Kantor Taman A9, Unit C1 & C2, Jl. DR Ide Anak Agung Gde Agung

(54) Judul Invensi : RAKITAN ELEKTRODE, BATERAI YANG MELIPUTI RAKITAN ELEKTRODE, DAN PAKET BATERAI SERTA KENDARAAN YANG MELIPUTI BATERAI

(57) Abstrak :
Invensi ini dapat menyediakan suatu rakitan elektrode dimana suatu elektrode positif, suatu elektrode negatif, dan suatu separator yang ditempatkan di antaranya dililitkan, dimana sedikitnya satu dari elektrode positif dan elektrode negatif tersebut meliputi suatu bagian yang tidak disalut di ujung sisi panjang, dan suatu bagian putaran lilitan dari bagian yang tidak disalut disediakan di satu ujung rakitan elektrode, dimana bagian putaran lilitan tersebut meliputi suatu bagian pemotongan dan suatu bagian penekukan yang meliputi sejumlah lapisan bagian yang tidak disalut yang dikonfigurasi untuk ditekuk oleh tekanan.

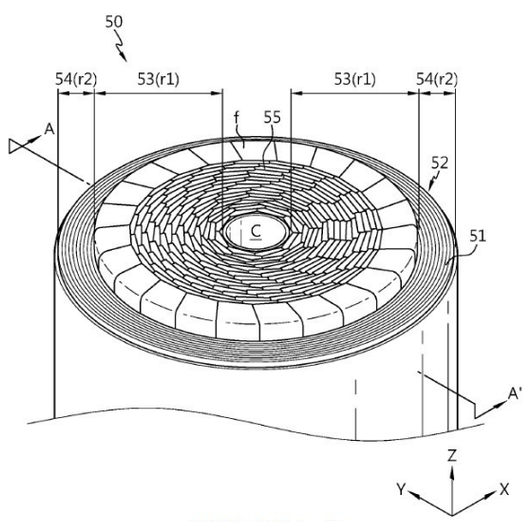

GAMBAR 5

(20) RI Permohonan Paten

(19) ID (11) No Pengumuman : 2026/06116 (13) A

(51) I.P.C : B 01D 24/10,B 01D 21/00,B 01D 43/00,C 02F 1/00,E 02B 1/00

(21) No. Permohonan Paten : P00202605848

(22) Tanggal Penerimaan Permohonan Paten :
15 November 2024

(30) Data Prioritas :

(31) Nomor	(32) Tanggal	(33) Negara
63/599,515	15 November 2023	US

(43) Tanggal Pengumuman Paten :
23 Juli 2026

(71) Nama dan Alamat yang Mengajukan Permohonan Paten :
OCEANWELL CO.
4900 Overland Avenue No. 131 Culver City, CA 90230 United States of America

(72) Nama Inventor :
GOLAY, Mark,US
PORTER, Michael,US
GERDES, Michael,US
BERGSTROM, Robert, A.,US

(74) Nama dan Alamat Konsultan Paten :
Maulitta Pramulasari, S.Pd.
Mirandah Asia Indonesia Sudirman Plaza, Plaza Marein Lantai 10E Jalan Jenderal Sudirman Kavling 76-78

(54) Judul Invensi : PEMBERSIHAN POLUSI MENGGUNAKAN PERALATAN TERENDAM

(57) Abstrak :
Suatu sistem filtrasi multi-tahap yang terendam menangkap padatan tersuspensi dari sumber air. Sistem filtrasi mencakup suatu subsistem filter asupan yang digabungkan secara fluida ke sumber air dan setidaknya satu pompa, subsistem filter asupan yang dikonfigurasi untuk menerima aliran air sumber, menangkap padatan tidak hidup yang tersuspensi dan padatan hidup dari aliran air sumber, dan menghasilkan aliran air yang disaring. Dalam mode operasi pertama, aliran air yang disaring disediakan di sepanjang jalur fluida pertama untuk menghasilkan air yang disaring di saluran keluar sistem pertama; dan dalam mode operasi kedua, aliran air yang disaring disediakan di sepanjang jalur fluida kedua untuk mencuci padatan tidak hidup yang ditangkap dan padatan hidup ke dalam subsistem pengumpulan dan melepaskan padatan hidup melalui suatu saluran keluar sistem kedua kembali ke sumber air.

(20) **RI Permohonan Paten**

(19) **ID** **(11)** **No Pengumuman : 2026/06063** **(13) A**

(51) **I.P.C : A 01N 57/12,A 01N 25/04,A 01P 3/00**

(21) **No. Permohonan Paten :** P00202603547

(22) **Tanggal Penerimaan Permohonan Paten :**
11 Oktober 2024

(30) **Data Prioritas :**

(31) Nomor	(32) Tanggal	(33) Negara
23204893.4	20 Oktober 2023	EP

(43) **Tanggal Pengumuman Paten :**
23 Juli 2026

(71) **Nama dan Alamat yang Mengajukan Permohonan Paten :**
BAYER AKTIENGESELLSCHAFT
Kaiser-Wilhelm-Allee 1 51373 Leverkusen Germany

(72) **Nama Inventor :**
VERMEER, Arnoldus,NL
KRAUSE, Jens,DE
BALLMANN, Monika,DE
STEINBECK, Martin,DE
IDE, Andreas,DE

(74) **Nama dan Alamat Konsultan Paten :**
Emirsyah Dinar B.Com., M.H.
Graha Pratama Jl. MT Haryono Kav. 15, Building Lv 15, Kel. Tebet Barat, Kec. Tebet, Kota Jakarta Selatan

(54) **Judul Invensi :** FORMULASI FOSETIL-ALUMINIUM CAIR

(57) **Abstrak :**
Invensi ini berkaitan dengan suatu komposisi cair non-air dari fosetil-aluminium atau fosetil-natrium yang mengandung bahan aktif dalam jumlah 20 hingga 60% berat. Invensi ini selanjutnya berkaitan dengan suatu proses produksi komposisi tersebut dan penggunaannya untuk penerapan bahan aktif yang ada.

(20) RI Permohonan Paten

(19) ID (11) No Pengumuman : 2026/06095 (13) A

(51) I.P.C : C 01B 17/90,C 22B 3/22,C 22B 3/08,H 01M 10/54

(21) No. Permohonan Paten : P00202607186

(22) Tanggal Penerimaan Permohonan Paten :
10 Desember 2024

(30) Data Prioritas :

(31) Nomor	(32) Tanggal	(33) Negara
10-2023-0185233	18 Desember 2023	KR

(43) Tanggal Pengumuman Paten :
23 Juli 2026

(71) Nama dan Alamat yang Mengajukan Permohonan Paten :
POSCO HOLDINGS INC.
6261, Donghaean-ro, Nam-gu, Pohang-si, Gyeongsangbuk-do 37859, Republic of Korea Republic of Korea

(72) Nama Inventor :

KIM, Wanyi,KR
PARK, Joongkil,KR
PARK, Chonglyuck,KR
HAN, Sangwoo,KR
LEE, Juseung,KR
PARK, Junyong,KR

(74) Nama dan Alamat Konsultan Paten :
Dr. Inda Citraninda Noerhadi S.S.,M.A.
Kantor Taman A9, Unit C1 & C2, Jl. DR Ide Anak Agung Gde Agung

(54) Judul Invensi : LARUTAN ASAM SULFAT BERAIR YANG MENGANDUNG LITIUM DAN METODE UNTUK MEMBUATNYA

(57) Abstrak :
Invensi ini berhubungan dengan suatu larutan asam sulfat berair yang mengandung litium dan suatu metode untuk membuatnya. Larutan asam sulfat berair dari invensi ini meliputi pemerolehan, dari suatu baterai limbah, suatu komposisi untuk memperoleh kembali logam berharga yang meliputi suatu paduan logam berharga, suatu senyawa litium, tembaga (Cu), dan grafit; pemisahan grafit dari komposisi tersebut untuk memperoleh kembali logam berharga tersebut; pelindian asam sulfat logam berharga, senyawa litium, dan tembaga (Cu) dalam komposisi untuk memperoleh kembali logam berharga; pemisahan padat-cair, dalam larutan asam sulfat yang dilindi yang mengandung litium, dan memperoleh kembali logam berharga dan tembaga (Cu); dan penghilangan pengotor residual dalam larutan asam sulfat berair yang dilindi yang mengandung litium yang telah mengalami langkah perolehan kembali.

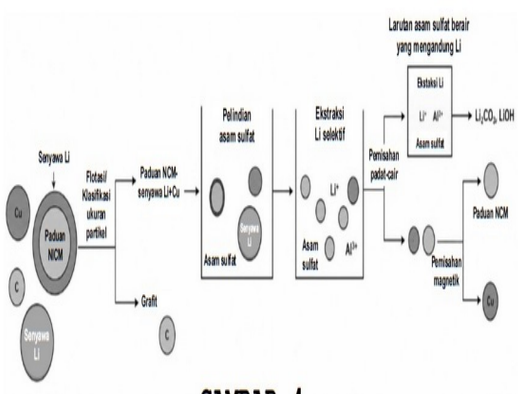

GAMBAR 4

(20) RI Permohonan Paten

(19) ID (11) No Pengumuman : 2026/06107 (13) A

(51) I.P.C : H 04L 5/00

(21) No. Permohonan Paten : P00202602973

(22) Tanggal Penerimaan Permohonan Paten :
26 September 2024

(30) Data Prioritas :

(31) Nomor	(32) Tanggal	(33) Negara
63/540,984	28 September 2023	US

(43) Tanggal Pengumuman Paten :
23 Juli 2026

(71) Nama dan Alamat yang Mengajukan Permohonan Paten :
INTERDIGITAL PATENT HOLDINGS, INC.
200 Bellevue Parkway, Suite 300, Wilmington, Delaware 19809 United States of America

(72) Nama Inventor :
KHAN BEIGI, Nazli,CA
PARK, Jonghyun,KR
MARINIER, Paul,CA
LEE, Moon IL,KR

(74) Nama dan Alamat Konsultan Paten :
Marolita Setiati
PT SPRUSON FERGUSON INDONESIA, Graha Paramita 3B Floor Zona D Jl. Denpasar Raya Blok D2 Kav.8 Kuningan

(54) Judul Invensi : METODE, ARSITEKTUR, PERALATAN, DAN SISTEM UNTUK PEREDAMAN TAUT NAIK, PENGUKURAN SINYAL TERHADAP INTERFERENSI DITAMBAH DERAU (SINR), DAN PELAPORAN DALAM KOMUNIKASI SUBBAND DUPLEKS PENUH TIDAK TUMPANG TINDIH (SBFD) DAN KOMUNIKASI DUPLEKS PEMBAGIAN WAKTU DINAMIS (TDD)

(57) Abstrak :
Pada suatu contoh, suatu unit pentransmisi/penerima nirkabel (WTRU) dapat menerima konfigurasi informasi yang mengindikasikan suatu set sumber daya waktu dan/atau frekuensi pengukuran interferensi informasi keadaan kanal (CSI-IM) yang terkait dengan satu atau lebih pita frekuensi taut turun (DL). WTRU dapat menerima suatu informasi kendali taut turun (DCI) pertama yang terkait dengan suatu kelompok WTRU. DCI pertama meliputi informasi yang mengindikasikan suatu peristiwa peredaman taut naik (UL) yang terkait dengan suatu set sumber daya waktu dan/atau frekuensi UL. WTRU dapat mengukur suatu kekuatan sinyal interferensi menggunakan suatu subset dari sumber daya waktu dan/atau frekuensi CSI-IM yang terkait dengan kejadian peredaman UL yang dilaporkan berdasarkan satu atau lebih kondisi yang terpenuhi. WTRU dapat mengirimkan informasi yang mengindikasikan suatu pengukuran rasio sinyal terhadap interferensi ditambah derau (SINR) pertama dan/atau suatu pengukuran interferensi lintas-lapisan (CLI) berdasarkan pada kekuatan sinyal interferensi.

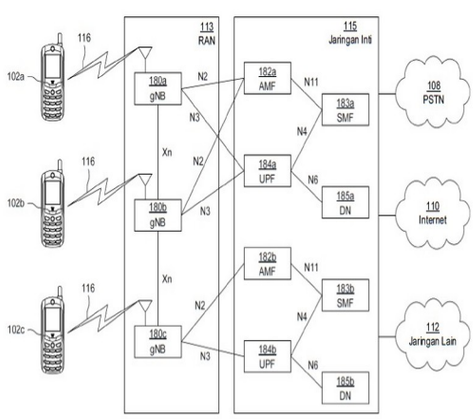

Gambar 1D

(20) **RI Permohonan Paten**

(19) **ID** **(11)** **No Pengumuman : 2026/05991** **(13) A**

(51) **I.P.C : C 08F 210/16,C 08F 2/00,C 08K 5/17,C 08L 23/08**

(21) **No. Permohonan Paten :** P00202607464

(22) **Tanggal Penerimaan Permohonan Paten :**
12 Desember 2024

(30) **Data Prioritas :**

(31) Nomor	(32) Tanggal	(33) Negara
23215795.8	12 Desember 2023	EP

(43) **Tanggal Pengumuman Paten :**
21 Juli 2026

(71) **Nama dan Alamat yang Mengajukan Permohonan Paten :**
ABU DHABI POLYMERS CO. LTD (BOROUGE) - SOLE PROPRIETORSHIP L.L.C.
Sheikh Khalifa Energy Complex Corniche Road, PO Box 6925 Abu Dhabi United Arab Emirates

(72) **Nama Inventor :**
KUMAR, Ashish,AE
ANTONY, Nisha,AE
KALIAPPAN, Senthil Kumar,AE

(74) **Nama dan Alamat Konsultan Paten :**
Ir. Yuswo Tirto Widjojo
Menara Sun Life, Lt. 26 Suite A (26A) Jl. Dr. Ide Anak Agung Gde Agung Blok 6.3 Kawasan Mega Kuningan

(54) **Judul Invensi :** POLIETILENA TERMODIFIKASI YANG MEMILIKI KETAHANAN TEKANAN HIDROSTATIS YANG DIPERBARUI DAN KETAHANAN PERTUMBUHAN RETAK YANG LAMBAT

(57) **Abstrak :**
Invensi ini berhubungan dengan suatu komposisi polietilena prekursor yang meliputi suatu kopolimer etilena-heksana dan suatu modifikator, berhubungan dengan suatu proses untuk membentuk suatu komposisi polietilena termoplastik dari komposisi polietilena prekursor tersebut, berhubungan dengan komposisi polietilena termoplastik yang diperoleh dengan demikian, berhubungan dengan benda yang meliputi komposisi polietilena termoplastik tersebut dan berhubungan dengan penggunaan suatu modifikator untuk meningkatkan ketahanan tekanan hidrostatis dan/atau ketahanan pertumbuhan retak yang lambat dari pipa polietilena.

(20) RI Permohonan Paten

(19) ID (11) No Pengumuman : 2026/06003 (13) A

(51) I.P.C : A 61K 31/50,A 61P 11/00,C 07D 519/00

(21) No. Permohonan Paten : P00202604169

(22) Tanggal Penerimaan Permohonan Paten :
03 Oktober 2024

(30) Data Prioritas :

(31) Nomor	(32) Tanggal	(33) Negara
63/587,955	04 Oktober 2023	US

(43) Tanggal Pengumuman Paten :
21 Juli 2026

(71) Nama dan Alamat yang Mengajukan Permohonan Paten :
VERTEX PHARMACEUTICALS INCORPORATED
50 Northern Avenue Boston, Massachusetts 02210
United States of America

(72) Nama Inventor :

ABELA, Alexander Russell,US
CLEMENS, Jeremy,US
HADIDA RUAH, Sara Sabina,US
CLEVELAND, Thomas,US
COOK, Christopher Dean,US
COON, Timothy Richard,US
DINH, Andrew Nguyen,US
PIERRE, Fabrice,US
KHATUYA, Haripada,US
LEON MOSTAJO, Brian,US
MILLER, Mark Thomas,US
MOTEVALLI, Somayeh,US
NANO, Adela,US
URSU, Oleg,US
UY, Johnny,US
ZHOU, Jinglan,US

(74) Nama dan Alamat Konsultan Paten :
Maulitta Pramulasari, S.Pd.
Mirandah Asia Indonesia Sudirman Plaza, Plaza Marein Lantai 10E Jalan Jenderal Sudirman Kavling 76-78

(54) Judul Invensi : MODULATOR PADA REGULATOR KONDUKTANSI TRANSMEMBRAN FIBROSIS KISTIK

(57) Abstrak :
Pengungkapan ini memberikan modulator Regulator Konduktansi Transmembran Fibrosis Kistik (CFTR), komposisi farmasi yang mengandung setidaknya satu modulator tersebut, metode pengobatan penyakit yang dimediasi oleh CFTR, termasuk fibrosis kistik, yang menggunakan modulator dan komposisi farmasi tersebut, komposisi farmasi kombinasi dan terapi kombinasi yang menggunakan modulator tersebut, serta proses dan intermediet untuk membuat modulator tersebut.

(20) **RI Permohonan Paten**

(19) **ID** **(11)** **No Pengumuman : 2026/06016** **(13) A**

(51) **I.P.C : A 01D 41/12**

(21) **No. Permohonan Paten :** P00202607741

(22) **Tanggal Penerimaan Permohonan Paten :**
25 Desember 2024

(30) **Data Prioritas :**

(31) Nomor	(32) Tanggal	(33) Negara
2023-218782	26 Desember 2023	JP

(43) **Tanggal Pengumuman Paten :**
21 Juli 2026

(71) **Nama dan Alamat yang Mengajukan Permohonan Paten :**
ISEKI & CO., LTD.
700 Umaki-cho, Matsuyama-shi, Ehime 7992655, Japan
Japan

(72) **Nama Inventor :**
FURUKAWA Hiroshi,JP
TAGUCHI Yuya,JP
SAWAMURA Ryo,JP
SAITO Manabu,JP
TAMADA Shintaro,JP

(74) **Nama dan Alamat Konsultan Paten :**
Insan Budi Maulana S.H.
Mayapada Tower 1, Lantai 9, Jl. Jend. Sudirman Kav. 28

(54) **Judul Invensi :** MESIN PEMANEN

(57) **Abstrak :**

Suatu pipa ekor (37) dihubungkan ke suatu bagian belakang peredam (36) yang mengurangi kebisingan pembuangan dari gas buang hasil pembakaran oleh suatu mesin (E). Pada tampak atas, pipa ekor (37) memanjang secara linear pada suatu arah depan-belakang di antara suatu dinding kanan perangkat perontok (4) dan suatu dinding kiri bak penampung (7). Pada tampak samping, pipa ekor (37) memiliki suatu konfigurasi yang memanjang ke atas menuju ke belakang dari suatu bagian ujung depannya. Dengan memosisikan suatu bagian ujung belakang pipa ekor (37) pada suatu sisi belakang dari dinding belakang bak penampung (7), suatu mesin pemanen yang dilengkapi dengan suatu pipa ekor yang dapat menekan terkumpulnya air hujan dan akumulasi debu, sisa jerami, dan sejenisnya diusulkan. Selanjutnya, suatu mesin pemanen disediakan yang menekan gas buang yang dibuang dari ujung belakang pipa ekor agar tidak kembali ke sekitar operator pada suatu bagian pengoperasian.

Gambar 3

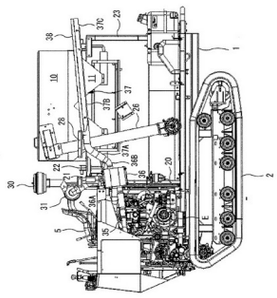

(20) RI Permohonan Paten

(19) ID (11) No Pengumuman : 2026/06070 (13) A

(51) I.P.C : A 61F 13/15

(21) No. Permohonan Paten : P00202606994

(22) Tanggal Penerimaan Permohonan Paten :
14 November 2024

(30) Data Prioritas :

(31) Nomor	(32) Tanggal	(33) Negara
202311630845.4	01 Desember 2023	CN

(43) Tanggal Pengumuman Paten :
23 Juli 2026

(71) Nama dan Alamat yang Mengajukan Permohonan Paten :
UNICHARM CORPORATION
182, Shimobun, Kinsei-cho, Shikokuchuo-shi, Ehime 7990111 Japan

(72) Nama Inventor :
DEGUCHI, Mitsuhiro,JP
YAO, Xuguang,CN
KAWAKAMI, Yusuke,JP
GAO, Juyi,CN

(74) Nama dan Alamat Konsultan Paten :
Marolita Setiati
PT SPRUSON FERGUSON INDONESIA, Graha Paramita 3B Floor Zona D Jl. Denpasar Raya Blok D2 Kav.8 Kuningan

(54) Judul Invensi : ARTIKEL PENYERAP

(57) Abstrak :
Dalam suatu artikel penyerap yang meliputi polimer superabsorben, fungsi penghilang bau terus ditunjukkan sementara menekan rasa tidak nyaman saat dikenakan. Artikel penyerap (1) tersebut meliputi inti penyerap (31) yang meliputi bahan penyerap yang mengandung polimer superabsorben (81), lembaran atas yang permeabel cairan (21) yang diposisikan pada sisi yang menghadap kulit relatif terhadap inti penyerap dan bersentuhan dengan kulit pemakainya, dan lembaran belakang yang kedap cairan (25) yang diposisikan pada sisi yang tidak menghadap kulit relatif terhadap inti penyerap. Artikel penyerap tersebut meliputi partikel penghilang bau (82) yang mengandung komponen penghilang bau dan terpisah dari polimer superabsorben. Dalam keadaan terabsorpsi dimana artikel penyerap telah menyerap cairan tubuh, diameter partikel rata-rata partikel penghilang bau lebih kecil daripada diameter partikel rata-rata polimer superabsorben.

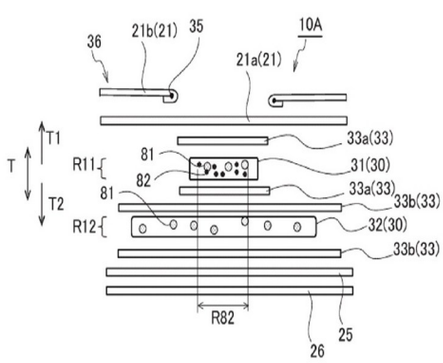

Gambar 3

(20) RI Permohonan Paten

(19) ID (11) No Pengumuman : 2026/06190 (13) A

(51) I.P.C : H 01M 4/36

(21) No. Permohonan Paten : P00202607790

(22) Tanggal Penerimaan Permohonan Paten :
15 Januari 2025

(30) Data Prioritas :

(31) Nomor	(32) Tanggal	(33) Negara
202410129306.0	30 Januari 2024	CN

(43) Tanggal Pengumuman Paten :
24 Juli 2026

(71) Nama dan Alamat yang Mengajukan Permohonan Paten :
CONTEMPORARY AMPEREX TECHNOLOGY (HONG KONG) LIMITED
13/F., LKF29, 29 Wyndham Street, Central, Hong Kong, China China

(72) Nama Inventor :
BAI, Peiming,CN
KANG, Meng,CN

(74) Nama dan Alamat Konsultan Paten :
Prudence Jahja S.H., LL.M.
Menara Batavia 19th Floor, Jl. K.H. Mas Mansyur Kav. 126

(54) Judul Invensi : BAHAN AKTIF ELEKTRODE NEGATIF DAN METODE PEMBUATANNYA, PELAT ELEKTRODE NEGATIF, BATERAI ION LITIUM, DAN PERALATAN LISTRIK

(57) Abstrak :
Permohonan ini mengungkapkan suatu bahan aktif elektrode negatif dan metode pembuatan darinya, suatu pelat elektrode negatif, suatu baterai ion litium, dan suatu peralatan listrik, dimana baterai ion litium tersebut mencakup satu atau lebih sel baterai, sel baterai tersebut mencakup suatu pelat elektrode negatif, pelat elektrode negatif tersebut mencakup suatu kolektor arus elektrode negatif dan suatu lapisan film elektrode negatif yang terletak pada setidaknya satu permukaan kolektor arus elektrode negatif, lapisan film elektrode negatif tersebut mencakup suatu bahan aktif elektrode negatif, bahan aktif elektrode negatif tersebut mencakup suatu inti bagian dalam dan suatu lapisan pelapis yang terletak pada setidaknya sebagian permukaan inti bagian dalam tersebut, inti bagian dalam tersebut mencakup grafit, lapisan pelapis tersebut mencakup karbon keras; dan dalam suatu kurva distribusi kumulatif nilai R dari bahan aktif elektrode negatif yang diperoleh dalam mode pemindaian permukaan dari suatu spektrometer Raman konfokal mikroskopis laser, nilai R R50, yang sesuai dengan distribusi kumulatif 50%, dari batas bawah adalah 0,15–0,40. Bahan aktif elektrode negatif yang disediakan dalam permohonan ini dapat memungkinkan baterai memiliki densitas energi yang tinggi, kinerja kinetik yang baik, dan kinerja siklus yang baik.

5

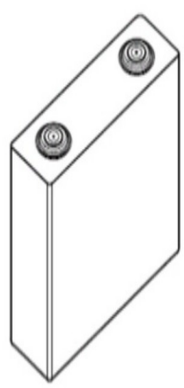

GAMBAR 1

(20) **RI Permohonan Paten**

(19) **ID** **(11)** **No Pengumuman : 2026/06088** **(13)** **A**

(51) **I.P.C : G 06F 21/62**

(21) **No. Permohonan Paten :** P00202607855

(22) **Tanggal Penerimaan Permohonan Paten :**
25 Januari 2024

(30) **Data Prioritas :**
(31) Nomor (32) Tanggal (33) Negara

(43) **Tanggal Pengumuman Paten :**
23 Juli 2026

(71) **Nama dan Alamat yang Mengajukan Permohonan Paten :**
QUALCOMM INCORPORATED
5775 Morehouse Drive, San Diego, California 92121-1714 United States of America

(72) **Nama Inventor :**
ANUMALA, Sridhar,IN
AKAVARAM, Santhosh Reddy,IN
GUO, Can,CN
MISHRA, Abhishek,IN
SRIVASTAVA, Prakhar,IN

(74) **Nama dan Alamat Konsultan Paten :**
Dora Ambadar S.Psi
Jl. Proklamasi No. 79, RT 007/RW 003

(54) **Judul Invensi :** MENGAMANKAN NILAI PENGATURAN KONTROL PADA PERANTI MEMORI MENGGUNAKAN FRAME DATA BLOK MEMORI YANG DIPROTEKSI PEMUTARAN ULANG (RPMB)

(57) **Abstrak :**

Dalam beberapa aspek, peralatan meliputi sistem pemrosesan yang meliputi satu atau lebih prosesor dan satu atau lebih memori yang digabungkan ke satu atau lebih prosesor. Sistem pemrosesan dikonfigurasi untuk mengirim, ke peranti memori, frame data blok peranti memori yang diproteksi pemutaran ulang (RPMB) yang meliputi bidang data. Bidang data meliputi permintaan kueri untuk dijalankan oleh peranti memori. Permintaan kueri mengindikasikan satu atau lebih nilai pengaturan kontrol untuk ditulis ke peranti memori. Sistem pemrosesan dikonfigurasi lebih lanjut untuk menerima, dari peranti memori, respons terhadap permintaan kueri.

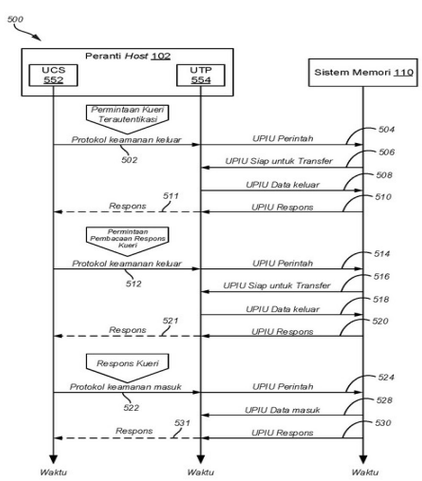

Gambar 5

(20) RI Permohonan Paten

(19) ID (11) No Pengumuman : 2026/06183 (13) A

(51) I.P.C : B 21D 22/26,B 21D 22/20,B 21D 39/03,B 21D 39/00,F 16B 4/00

(21) No. Permohonan Paten : P00202607945

(22) Tanggal Penerimaan Permohonan Paten :
28 Oktober 2024

(30) Data Prioritas :

(31) Nomor	(32) Tanggal	(33) Negara
2024-005970	18 Januari 2024	JP
2024-005976	18 Januari 2024	JP
2024-005979	18 Januari 2024	JP

(43) Tanggal Pengumuman Paten :
24 Juli 2026

(71) Nama dan Alamat yang Mengajukan Permohonan Paten :
JFE STEEL CORPORATION
2-3, Uchisaiwai-cho 2-chome, Chiyoda-ku, Tokyo 1000011 Japan

(72) Nama Inventor :
SUMIKAWA, Satoshi,JP

(74) Nama dan Alamat Konsultan Paten :
Ir. Dyah Paramita Widya Kusumawardani
Pondok Indah Office Tower 5 19th Floor Suite 1906, Jl. Sultan Iskandar Muda Kav. V-TA

(54) Judul Invensi : KOMPONEN SAMBUNGAN, CETAKAN PEMBENTUKAN-TEKAN, METODE PENYAMBUNGAN, DAN METODE PRODUKSI DARI KOMPONEN SAMBUNGAN

(57) Abstrak :
Disediakan suatu teknologi penyambungan yang sangat baik dalam kualitas permukaan tanpa menyebabkan cacat-cacat kualitas, seperti retakan-retakan. Disediakan suatu komponen sambungan dimana suatu komponen pertama yang memiliki suatu bagian menonjol dan suatu komponen kedua yang memiliki suatu lubang ditumpuk dalam suatu arah ketebalan lembaran dan disambungkan bersama. Panjang dari bagian menonjol sebelum penyambungan adalah lebih besar daripada panjang dari lubang. Bagian menonjol tersebut memiliki: suatu bagian lentuk cembung yang memiliki suatu lebar yang lebih kecil daripada lubang, terhubung dengan dan memanjang dari bagian lain dari komponen pertama, dan dibentuk dengan melentuk ke arah komponen kedua; suatu bagian lentuk cekung yang memiliki suatu lebar yang lebih kecil daripada lubang, terhubung dengan dan memanjang dari bagian lentuk cembung, dibentuk dengan melentuk dalam arah berlawanan dari bagian lentuk cembung, serta dimasukkan dalam lubang; dan suatu bagian clinch yang terhubung dengan dan memanjang dari bagian lentuk cekung, memiliki suatu bentuk melancip yang paling lebar, dan lebih lebar daripada lubang, pada suatu ujung depan, dan mencapai penguncian dengan mendorong dan mengekspansikan lubang.

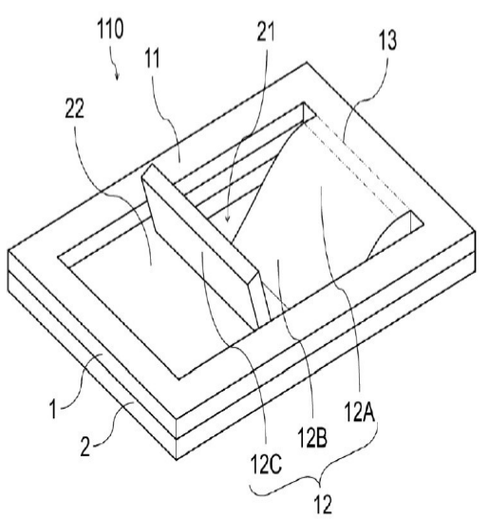

(20) **RI Permohonan Paten**

(19) **ID** **(11)** **No Pengumuman : 2026/05984** **(13) A**

(51) **I.P.C : B 60L 53/66,B 60L 58/24**

(21) **No. Permohonan Paten :** P00202606462

(22) **Tanggal Penerimaan Permohonan Paten :**
12 Desember 2025

(30) **Data Prioritas :**

(31) Nomor	(32) Tanggal	(33) Negara
202510050786.6	13 Januari 2025	CN

(43) **Tanggal Pengumuman Paten :**
20 Juli 2026

(71) **Nama dan Alamat yang Mengajukan Permohonan Paten :**
SAIC GM WULING AUTOMOBILE CO., LTD
18th Hexi Road, Liunan District Liuzhou, Guangxi 545007 China

(72) **Nama Inventor :**
LU, Chen,CN
LI, Bin,CN
QI, Jiande,CN
HE, Lu,CN
XU, Ting,CN

(74) **Nama dan Alamat Konsultan Paten :**
Marodin Sijabat S.H.
Epicentrum Walk 3rd Floor Unit A306 & A307, Jl. H.R. Rasuna Said No. 306

(54) **Judul Invensi :** METODE DAN SISTEM KONTROL SUHU BATERAI SESUAI DENGAN PERILAKU BERKENDARA

(57) **Abstrak :**

Pengungkapan ini menyediakan suatu metode dan sistem kontrol suhu baterai untuk menyesuaikan perilaku berkendara. Metode ini meliputi: memperoleh prakiraan durasi berkendara dan status muatan daya (SOC) baterai saat ini; menghitung konsumsi energi pemanasan baterai berdasarkan prakiraan durasi berkendara; menghitung energi baru yang tersedia yang diperoleh baterai melalui pemanasan berdasarkan SOC saat ini; dan mengaktifkan sistem manajemen termal berkendara ketika energi baru yang tersedia lebih besar daripada konsumsi energi pemanasan, untuk mengontrol sistem manajemen termal berkendara guna memprediksi kebutuhan berkendara pengguna dalam setiap siklus pemanasan berdasarkan daya kendaraan saat ini dan derajat bukaan trotel rata-rata dalam siklus pemanasan sebelumnya, dan kemudian memanaskan baterai berdasarkan kebutuhan berkendara. Selama mengemudi, suhu baterai dikontrol dengan menyesuaikan perilaku berkendara pengguna dan kebutuhan berkendara, sehingga meningkatkan efisiensi pelepasan energi baterai kendaraan energi baru dan pengalaman berkendara pengguna.

(20) RI Permohonan Paten

(19) ID (11) No Pengumuman : 2026/06056 (13) A

(51) I.P.C : C 10L 5/44

(21) No. Permohonan Paten : P00202607137

(22) Tanggal Penerimaan Permohonan Paten :
27 November 2024

(30) Data Prioritas :

(31) Nomor	(32) Tanggal	(33) Negara
2024-007054	19 Januari 2024	JP

(43) Tanggal Pengumuman Paten :
22 Juli 2026

(71) Nama dan Alamat yang Mengajukan Permohonan Paten :
PANASONIC HOUSING SOLUTIONS CO., LTD.
1048, Oaza Kadoma, Kadoma-shi, Osaka 5718686 Japan

(72) Nama Inventor :
NAKAJIMA, Fumiko,JP
INOUE, Takafumi,JP
ASADA, Teppei,JP

(74) Nama dan Alamat Konsultan Paten :
Januar Ferry S.Si
Gedung Gajah Unit AT, Jl. Dr. Saharjo No. 111, Kel. Tebet Barat, Kec. Tebet, Jakarta Selatan,

(54) Judul Invensi : METODE UNTUK MENGOLAH BIOMASSA KAYU LUMAT

(57) Abstrak :
METODE UNTUK MENGOLAH BIOMASSA KAYU LUMAT Tujuan dari pengungkapan ini adalah untuk menyediakan metode untuk mengolah biomassa kayu lumat, metode tersebut adalah yang mampu secara efisien menghilangkan komponen target penghilangan, seperti gula, dari biomassa kayu untuk menyediakan biomassa kayu lumat yang memiliki sifat antijamur yang memuaskan. Pengungkapan ini adalah metode untuk mengolah biomassa kayu lumat yang diperoleh sebagai produk lumat dengan melumat biomassa kayu. Metode ini mencakup memampatkan produk lumat untuk menghilangkan lengasan, produk lumat tersebut yang memiliki suhu lebih tinggi dari atau sama dengan 25 °C dan lebih rendah dari atau sama dengan 85 °C selama pemampatan produk lumat.

Gambar 1

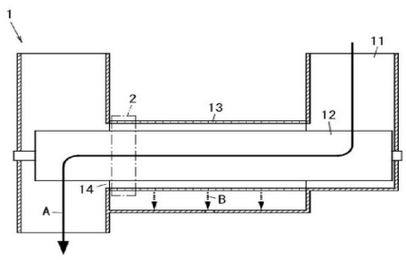

(20) **RI Permohonan Paten**

(19) **ID** **(11)** **No Pengumuman : 2026/06187** **(13)** **A**

(51) **I.P.C : H 04W 28/02**

(21) **No. Permohonan Paten :** P00202608091

(22) **Tanggal Penerimaan Permohonan Paten :**
03 Januari 2025

(30) **Data Prioritas :**

(31) Nomor	(32) Tanggal	(33) Negara
63/617,998	05 Januari 2024	US

(43) **Tanggal Pengumuman Paten :**
24 Juli 2026

(71) **Nama dan Alamat yang Mengajukan Permohonan Paten :**
INTERDIGITAL PATENT HOLDINGS, INC.
200 Bellevue Parkway, Suite 300, Wilmington, Delaware 19809 United States of America

(72) **Nama Inventor :**
LUTCHOOMUN, Tejaswinee,CA
PELLETIER, Ghyslain,CA

(74) **Nama dan Alamat Konsultan Paten :**
Marolita Setiati
PT SPRUSON FERGUSON INDONESIA, Graha Paramita 3B Floor Zona D Jl. Denpasar Raya Blok D2 Kav.8 Kuningan

(54) **Judul Invensi :** PEMROSESAN LAPISAN 2 DALAM SISTEM NIRKABEL

(57) **Abstrak :**

Suatu unit transmisi/penerimaan nirkabel (WTRU) dapat dikonfigurasi dengan satu atau lebih unit penjadwalan data (DSU). DSU dapat dikonfigurasi dengan suatu jenis DSU. Suatu jenis DSU dapat dikaitkan dengan suatu prioritas. WTRU dapat menerapkan suatu prioritas antara DSU dengan jenis yang sama dan/atau di antara DSU dengan jenis yang berbeda. WTRU dapat mempertimbangkan jenis DSU ketika menentukan prioritas antara dua atau lebih DSU. DSU dapat digunakan untuk mentransmisikan data. DSU dapat dikaitkan dengan status transmisi. WTRU dapat mentransmisikan informasi mengenai satu atau lebih DSU ke suatu simpul jaringan dalam suatu laporan status penyangga.

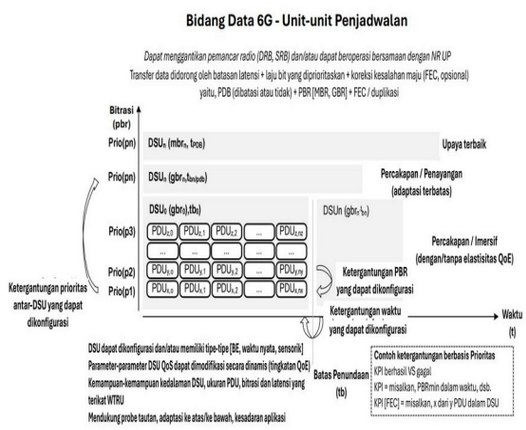

Gambar 2

(20) **RI Permohonan Paten**

(19) **ID** **(11)** **No Pengumuman : 2026/06179** **(13) A**

(51) **I.P.C : H 04W 84/12,H 04W 36/08,H 04W 36/06,H 04W 36/00**

(21) **No. Permohonan Paten :** P00202604041

(22) **Tanggal Penerimaan Permohonan Paten :**
21 Oktober 2024

(30) **Data Prioritas :**

(31) Nomor	(32) Tanggal	(33) Negara
18/506,831	10 November 2023	US

(43) **Tanggal Pengumuman Paten :**
24 Juli 2026

(71) **Nama dan Alamat yang Mengajukan Permohonan Paten :**
QUALCOMM INCORPORATED
5775 Morehouse Drive, San Diego, California 92121-1714, United States of America United States of America

(72) **Nama Inventor :**
Abhishek Pramod PATIL,US
Gaurang NAIK,IN
Sai Yiu Duncan HO,CA
Alfred ASTERJADHI,US
George CHERIAN,US

(74) **Nama dan Alamat Konsultan Paten :**
DR. Ludiyanto S.H., M.H., M.M.
Jalan Hayam Wuruk No. 3 i & j Jakarta Pusat

(54) **Judul Invensi :** ROAMING MULUS YANG DIREKOMENDASIKAN JARINGAN

(57) **Abstrak :**
Pengungkapan ini menyediakan teknik yang memungkinkan entitas jaringan untuk mengindikasikan rekomendasi, kepada stasiun (STA) nirkabel, untuk roaming mulus. Sebagai contoh, entitas domain mobilitas tunggal (SMD) dengan pengetahuan tentang berbagai titik akses (AP), sebagai contoh mengenai pemuatan dan kemampuan, dapat mampu merekomendasikan set dari satu atau lebih AP yang dapat paling sesuai sebagai target untuk STA untuk bertransisi.

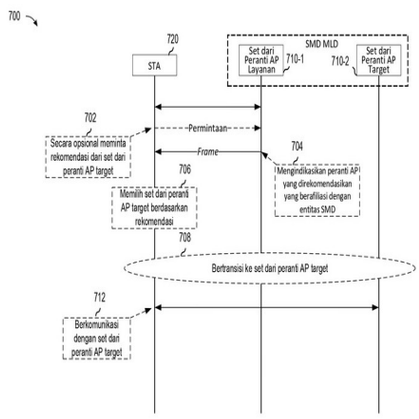

Gambar 7

(20) RI Permohonan Paten

(19) ID (11) No Pengumuman : 2026/06120 (13) A

(51) I.P.C : H 04B 7/0456

(21) No. Permohonan Paten : P00202607257

(22) Tanggal Penerimaan Permohonan Paten :
06 Desember 2024

(30) Data Prioritas :

(31) Nomor	(32) Tanggal	(33) Negara
63/607,350	07 Desember 2023	US

(43) Tanggal Pengumuman Paten :
23 Juli 2026

(71) Nama dan Alamat yang Mengajukan Permohonan Paten :
INTERDIGITAL PATENT HOLDINGS, INC.
200 Bellevue Parkway, Suite 300, Wilmington, Delaware 19809 United States of America

(72) Nama Inventor :
IRFAN, Mohammad,PK
HAGHIGHAT, Afshin,CA
CANONNE-VELASQUEZ, Loic,CA
SHOJAEIFARD, Arman,GB
SAATLOU, Omid,CA

(74) Nama dan Alamat Konsultan Paten :
Marolita Setiati
PT SPRUSON FERGUSON INDONESIA, Graha Paramita 3B Floor Zona D Jl. Denpasar Raya Blok D2 Kav.8 Kuningan

(54) Judul Invensi : CBSR YANG DITINGKATKAN DENGAN PENGURANGAN OVERHEAD UMPAN BALIK CSI

(57) Abstrak :
Invensi ini berhubungan dengan suatu metode yang diimplementasikan oleh unit pentransmisi/penerima nirkabel (WTRU) dapat meliputi menerima konfigurasi sumber daya CSI. Konfigurasi sumber daya CSI dapat meliputi informasi yang berkaitan dengan grid-of-beams (GoB) yang meliputi sejumlah berkas, indikasi terhadap pemartisian GoB menjadi sub-grid, indikasi set awal dari berkas kandidat, dan kriteria pemilihan. Satu atau lebih berkas set awal berkas kandidat dapat ditentukan untuk pemilihan berdasarkan kriteria pemilihan. Indikator matriks prapengodean (PMI) dapat dikirimkan berdasarkan satu atau lebih berkas set awal berkas kandidat yang dipilih.

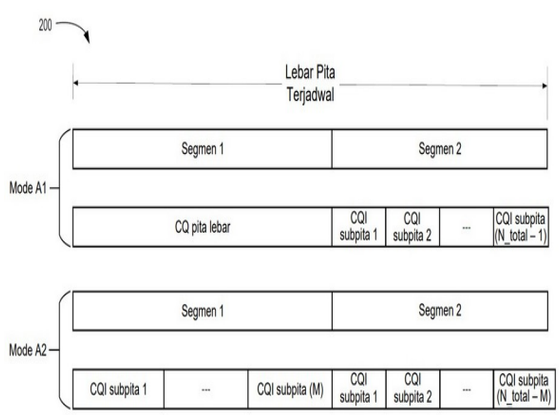

Gambar 2

(20) RI Permohonan Paten

(19) ID (11) No Pengumuman : 2026/06182 (13) A

(51) I.P.C : A 01N 43/82,A 01P 13/02

(21) No. Permohonan Paten : P00202604024

(22) Tanggal Penerimaan Permohonan Paten :
28 Oktober 2024

(30) Data Prioritas :

(31) Nomor	(32) Tanggal	(33) Negara
23206881.7	31 Oktober 2023	EP
63/690,392	04 September 2024	US

(43) Tanggal Pengumuman Paten :
24 Juli 2026

(71) Nama dan Alamat yang Mengajukan Permohonan Paten :
BAYER AKTIENGESELLSCHAFT
Kaiser-Wilhelm-Allee 1 51373 Leverkusen Germany

(72) Nama Inventor :

DITTGEN, Jan,DE
GATZWEILER, Elmar,DE
TRABOLD, Klaus,DE
WALDRAFF, Christian,DE
JAKOBI, Harald,DE
MAAS, Andrea,US

(74) Nama dan Alamat Konsultan Paten :
Emirsyah Dinar B.Com., M.H.
Graha Pratama Jl. MT Haryono Kav. 15, Building Lv 15, Kel. Tebet Barat, Kec. Tebet, Kota Jakarta Selatan

(54) Judul Invensi : KOMBINASI HERBISIDA/ZAT PENGAMAN BERBASIS HERBISIDA DARI KELAS KIRAL N-(1,3,4-OKSADIAZOL-2-IL)FENILKARBOKSAMIDA DAN GARAM-GARAM DARINYA

(57) Abstrak :
Invensi ini menyediakan kombinasi yang mencakup satu atau lebih komponen(-komponen) (A) yang efektif sebagai zat pengaman dan satu atau lebih senyawa aktif herbisida (komponen (B)), dimana komponen (B) merepresentasikan satu atau lebih senyawa dari formula umum (I) atau garam darinya yang dapat diterima secara agrokimia (I)

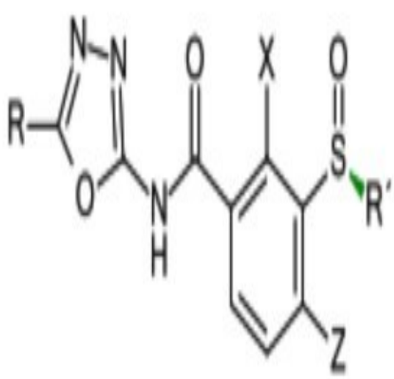

(I)

(20) RI Permohonan Paten

(19) ID (11) No Pengumuman : 2026/06172 (13) A

(51) I.P.C : B 01D 53/78,B 01D 53/18,B 01D 47/06

(21) No. Permohonan Paten : P00202608064

(22) Tanggal Penerimaan Permohonan Paten :
20 Mei 2024

(30) Data Prioritas :

(31) Nomor	(32) Tanggal	(33) Negara
202420288391.0	07 Februari 2024	CN

(43) Tanggal Pengumuman Paten :
24 Juli 2026

(71) Nama dan Alamat yang Mengajukan Permohonan Paten :
FOOTEC CO., LTD.
Room T3-308, East District of Dual Creative Industrial Park No. 155, Jijiamiao Road, Fengtai District, Beijing 100070, China

(72) Nama Inventor :
WANG, Hao,CN

(74) Nama dan Alamat Konsultan Paten :
Rizky Dwi Amalia Pulungan S.H.
PULUNGAN, WISTON & PARTNERS Jl. Cempaka Putih Raya No. 51 Jakarta 10520 INDONESIA

(54) Judul Invensi : PERANTI PENGOLAHAN GAS CEROBONG

(57) Abstrak :
Suatu peranti pengolahan gas cerobong yang mencakup bodi cerobong, sejumlah lapisan penyemprot, dan sejumlah lapisan pelat ventilasi. Bodi cerobong membentuk saluran gas cerobong yang terbuka ke atas. Sejumlah lapisan penyemprot disusun secara berurutan di sepanjang arah ketinggian pada saluran gas cerobong dan dikonfigurasikan untuk menyemprotkan cairan semprot yang bereaksi dengan gas cerobong. Sejumlah lapisan pelat ventilasi bersesuaian satu per satu dengan sejumlah lapisan penyemprot. Pelat ventilasi dari setiap lapisan dilokasikan di atas penyemprot yang sesuai. Setiap pelat ventilasi dilengkapi dengan sejumlah lubang ventilasi, yang melalui lubang-lubang ventilasi ini, gas cerobong lewat. Setiap penyemprot dikonfigurasi lebih lanjut untuk menyemprotkan cairan semprot ke dalam lubang-lubang ventilasi, sehingga gas cerobong bereaksi dengan cairan semprot ketika melewati lubang-lubang ventilasi.

GAMBAR 2

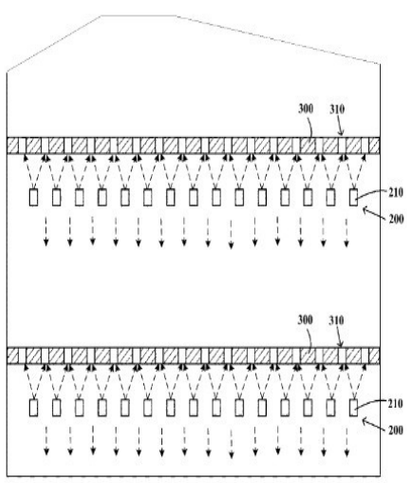

(20) RI Permohonan Paten

(19) ID (11) No Pengumuman : 2026/06009 (13) A

(51) I.P.C : B 61L 23/04,B 61L 27/04,B 61L 15/00,G 06T 7/11,G 06V 20/58

(21) No. Permohonan Paten : P00202607554

(22) Tanggal Penerimaan Permohonan Paten :
28 November 2024

(30) Data Prioritas :

(31) Nomor	(32) Tanggal	(33) Negara
10-2023-0181613	14 Desember 2023	KR

(43) Tanggal Pengumuman Paten :
21 Juli 2026

(71) Nama dan Alamat yang Mengajukan Permohonan Paten :
POSCO HOLDINGS INC.
6261, Donghaean-ro, Nam-gu, Pohang-si, Gyeongsangbuk-do 37859 Republic of Korea

(72) Nama Inventor :
LEE, Hye Min,KR
BACK, Muhyun,KR
KIM, In Han,KR
PARK, Kyeong Beom,KR

(74) Nama dan Alamat Konsultan Paten :
Nabila Ambadar S.H., LL.M.
Jl. Proklamasi No. 79

(54) Judul Invensi : PERALATAN DAN METODE UNTUK MENGONTROL KENDARAAN KERETA API

(57) Abstrak :
Perwujudan ini dapat menyediakan suatu peralatan dan metode kontrol kendaraan kereta api untuk menerima informasi kontrol kereta api, informasi pengindraan yang dihasilkan dari sensor, dan informasi lokasi, menghitung informasi jalur perjalanan yang diharapkan dari kendaraan kereta api berdasarkan informasi kontrol kereta api dan informasi lokasi, mengekstrak informasi area jalur sesuai dengan algoritma ekstraksi area jalur yang ditetapkan sebelumnya berdasarkan informasi pengindraan, mengekstrak informasi lokasi rintangan sesuai dengan satu atau lebih algoritma ekstraksi objek masing-masing yang ditetapkan sebelumnya berdasarkan informasi pengindraan, dan menentukan apakah ada risiko terhadap kendaraan kereta api dengan menggunakan paling sedikit salah satu dari informasi jalur perjalanan yang diharapkan, informasi area jalur, dan informasi lokasi rintangan.

GAMBAR 2

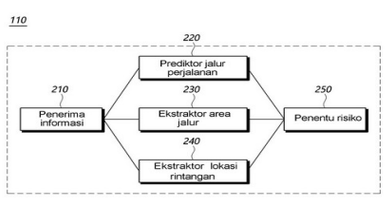

(20) RI Permohonan Paten

(19) ID (11) No Pengumuman : 2026/06064 (13) A

(51) I.P.C : A 61K 47/54,A 61K 31/351,A 61P 31/16

(21) No. Permohonan Paten : P00202604541

(22) Tanggal Penerimaan Permohonan Paten :
17 Oktober 2024

(30) Data Prioritas :

(31) Nomor	(32) Tanggal	(33) Negara
63/590,999	17 Oktober 2023	US
63/700,420	27 September 2024	US

(43) Tanggal Pengumuman Paten :
23 Juli 2026

(71) Nama dan Alamat yang Mengajukan Permohonan Paten :
PURDUE RESEARCH FOUNDATION
101 Foundry Drive., Suite 2500, West Lafayette, Indiana 47906 United States of America

(72) Nama Inventor :
NIEDRAUER, Mary Lynn,US
NIELSEN, Jeffery Jay Howard,US
SHAHRIAR, Imrul,BD
KANDULURU, Ananda Kumar,US
LOW, Philip Stewart,US
SRINIVASARAO, Madduri,US
LOW, Stewart,US

(74) Nama dan Alamat Konsultan Paten :
Marolita Setiati
PT SPRUSON FERGUSON INDONESIA, Graha Paramita 3B Floor Zona D Jl. Denpasar Raya Blok D2 Kav.8 Kuningan

(54) Judul Invensi : KONJUGAT, KOMPOSISI, DAN METODE UNTUK MENGOBATI INFLUENZA

(57) Abstrak :
Konjugat yang terdiri dari suatu ligan penargetan virus, seperti untuk influenza, suatu penaut, dan beberapa hapten dideskripsikan. Komposisi farmasi yang mengandung konjugat dan metode pengobatan infeksi virus atau pencegahan infeksi tersebut dengan menggunakan konjugat juga dideskripsikan.

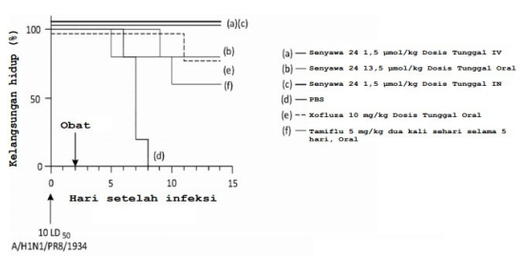

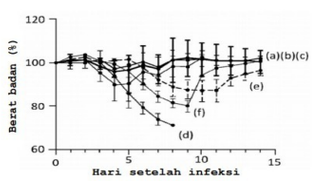

GAMBAR 2A

(20) RI Permohonan Paten

(19) ID (11) No Pengumuman : 2026/06178 (13) A

(51) I.P.C : C 03B 37/07,C 03B 37/05,D 04H 1/4209,G 05B 19/418,G 05B 19/401

(21) No. Permohonan Paten : P00202603511

(22) Tanggal Penerimaan Permohonan Paten :
11 Oktober 2024

(30) Data Prioritas :

(31) Nomor	(32) Tanggal	(33) Negara
23203567.5	13 Oktober 2023	EP

(43) Tanggal Pengumuman Paten :
24 Juli 2026

(71) Nama dan Alamat yang Mengajukan Permohonan Paten :
ROCKWOOL A/S
Hovedgaden 584 DK-2640 Hedehusene Denmark

(72) Nama Inventor :
TAURO, Sandeep Christopher,DK
ROSENBERG, Gorm,DK
PEDERSEN, Marc Vikkelsø,DK
JØRGENSEN, Kristian Skovgaard,DK

(74) Nama dan Alamat Konsultan Paten :
Emirsyah Dinar B.Com., M.H.
Graha Pratama Jl. MT Haryono Kav. 15, Building Lv 15, Kel. Tebet Barat, Kec. Tebet, Kota Jakarta Selatan

(54) Judul Invensi : METODE PENYESUAIAN PERALATAN PEMBENTUK SERAT

(57) Abstrak :
Disediakan suatu metode untuk menyesuaikan paling sedikit satu parameter pembentukan serat dari peralatan pembentuk serat yang digunakan dalam pembuatan wol mineral. Metode tersebut terdiri dari: menghasilkan informasi bentuk dari pemintal peralatan pembentuk serat dengan mencitrakan penanda pada pemintal dan memetakan, menggunakan analisis citra, posisi penanda yang dicitrakan ke lokasi fisik yang sesuai; mengkuantifikasi parameter lelehan fisik relatif terhadap pemintal dengan menganalisis, berdasarkan informasi bentuk dan menggunakan sistem visi komputer, pemintal yang dicitrakan dengan lelehan yang akan dibentuk seratnya jatuh di atasnya; dan menghitung, berdasarkan parameter lelehan, parameter pembentukan serat dan nilai targetnya, di mana parameter pembentukan serat bergantung pada parameter lelehan, dan, jika parameter pembentukan serat menyimpang dari nilai target, menyesuaikan peralatan pembentuk serat untuk mengurangi penyimpangan dari nilai target.

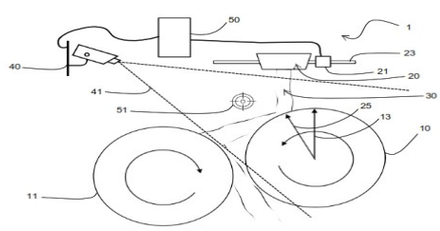

GAMBAR 1

(20) RI Permohonan Paten

(19) ID (11) No Pengumuman : 2026/06099 (13) A

(51) I.P.C : H 04W 52/24,H 04W 52/14

(21) No. Permohonan Paten : P00202607865

(22) Tanggal Penerimaan Permohonan Paten :
13 Desember 2024

(30) Data Prioritas :

(31) Nomor	(32) Tanggal	(33) Negara
63/613,629	21 Desember 2023	US
63/614,173	22 Desember 2023	US

(43) Tanggal Pengumuman Paten :
23 Juli 2026

(71) Nama dan Alamat yang Mengajukan Permohonan Paten :
INTERDIGITAL PATENT HOLDINGS, INC.
200 Bellevue Parkway, Suite 300, Wilmington, Delaware 19809 United States of America

(72) Nama Inventor :
CONCEICAO, Filipe,PT
MOHANTI, Subhramoy,IN
MHABLU SINAI NADKARNI, Samidha,IN
PELLETIER, Benoit,CA
TOOHER, Patrick,CA
TEYEB, Oumer,SE
LUTCHOOMUN, Tejaswinee,CA

(74) Nama dan Alamat Konsultan Paten :
Marolita Setiati
PT SPRUSON FERGUSON INDONESIA, Graha Paramita 3B Floor Zona D Jl. Denpasar Raya Blok D2 Kav.8 Kuningan

(54) Judul Invensi : METODE-METODE UNTUK PENENTUAN DAYA UL YANG DIKONTROL-WTRU DALAM SISTEM-SISTEM NIRKABEL

(57) Abstrak :
Suatu unit pengirim/penerima nirkabel (WTRU) dengan suatu prosesor dapat dikonfigurasi untuk mengirimkan suatu indikasi bahwa WTRU memiliki suatu kapabilitas prediksi kehilangan jalur (pathloss) ke suatu jaringan. WTRU dapat menerima, dari jaringan, informasi konfigurasi yang terkait dengan prediksi kehilangan jalur. WTRU dapat menentukan suatu nilai kehilangan jalur yang diukur, yang terkait dengan suatu kejadian waktu pertama dan memprediksi suatu nilai kehilangan jalur yang terkait dengan suatu kejadian waktu mendatang. WTRU dapat menentukan apakah akan menggunakan nilai kehilangan jalur yang diukur tersebut atau nilai kehilangan jalur yang diprediksi untuk suatu transmisi tautan naik dan mengirimkan suatu indikasi ke jaringan.

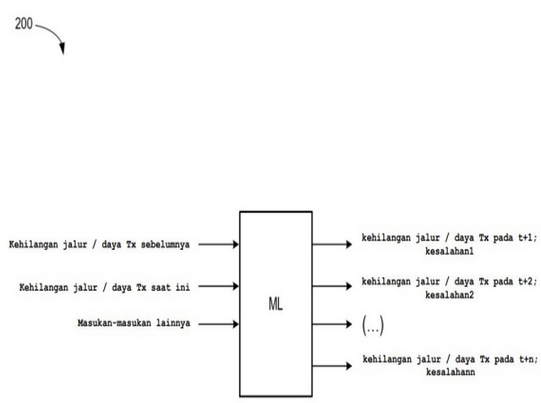

GAMBAR 2

(20) **RI Permohonan Paten**

(19) **ID** **(11)** **No Pengumuman : 2026/06030** **(13)** **A**

(51) **I.P.C : C 23F 11/00**

(21) **No. Permohonan Paten :** P00202607755

(22) **Tanggal Penerimaan Permohonan Paten :**
26 Februari 2025

(30) **Data Prioritas :**

(31) Nomor	(32) Tanggal	(33) Negara
2024-030429	29 Februari 2024	JP
2025-027541	25 Februari 2025	JP

(43) **Tanggal Pengumuman Paten :**
21 Juli 2026

(71) **Nama dan Alamat yang Mengajukan Permohonan Paten :**
KAO CORPORATION
14-10, Nihonbashi Kayabacho 1-chome, Chuo-ku, Tokyo 1038210 Japan

(72) **Nama Inventor :**
TODA,Katsuaki,JP

(74) **Nama dan Alamat Konsultan Paten :**
Ronny Gunawan S.H.
Puri Indah Blok 1-6 No. 1

(54) **Judul Invensi :** KOMPOSISI ANTI-KARAT

(57) **Abstrak :**

Invensi ini adalah suatu komposisi anti-karat yang mengandung: amina (komponen A); garam (komponen B') asam dikarboksilat (komponen B) yang memiliki 6 atau lebih dan 22 atau kurang atom karbon dan komponen A; garam (komponen C') asam monokarboksilat (komponen C) yang memiliki 8 atau lebih dan 21 atau kurang atom karbon dan komponen A; garam (komponen D') asam monokarboksilat (komponen D) yang memiliki jumlah atom karbon lebih besar dari jumlah atom karbon dari komponen C dalam kisaran 9 atau lebih dan 22 atau kurang dan komponen A; dan air (komponen E). Sesuai dengan invensi ini, hal tersebut memungkinkan untuk menyediakan suatu komposisi anti-karat yang memiliki viskositas rendah namun memiliki kinerja pencegahan karat yang tinggi dan hampir tidak tersisa dalam keadaan cairan pada permukaan benda logam.

(20) RI Permohonan Paten

(19) ID (11) No Pengumuman : 2026/05997 (13) A

(51) I.P.C : B 01D 1/22,B 01D 53/14,B 01D 3/00,B 01J 2/16,C 07C 273/14,C 07C 275/00

(21) No. Permohonan Paten : P00202607843

(22) Tanggal Penerimaan Permohonan Paten :
24 Desember 2024

(30) Data Prioritas :

(31) Nomor	(32) Tanggal	(33) Negara
2024-000618	05 Januari 2024	JP

(43) Tanggal Pengumuman Paten :
21 Juli 2026

(71) Nama dan Alamat yang Mengajukan Permohonan Paten :
TOYO ENGINEERING CORPORATION
1-1 Nakase, Mihama-ku, Chiba-shi, Chiba 2618601 Japan

(72) Nama Inventor :
KAWATA Shogo,JP
YANAGAWA Takahiro,JP
KOJIMA Yasuhiko,JP

(74) Nama dan Alamat Konsultan Paten :
Maria Carola D Monintja S.H., M.H.
Wisma 46 Kota BNI Lantai 24, Jl. Jenderal Sudirman Kav. 1

(54) Judul Invensi : PERALATAN PRODUKSI UREA, METODE UNTUK MENINGKATKAN PERALATAN PRODUKSI UREA, DAN METODE PRODUKSI UREA

(57) Abstrak :

Suatu peralatan produksi urea (10) meliputi suatu evaporator pertama (EV1) yang memperoleh suatu gas buangan pertama dan suatu larutan urea yang terkonsentrasi dari suatu larutan urea, suatu kondensator (C1) yang mendinginkan gas buangan pertama untuk memperoleh air kondensat, suatu evaporator kedua (EV2) yang memperoleh suatu gas buangan kedua dan suatu larutan urea yang sangat terkonsentrasi dari larutan urea yang terkonsentrasi, suatu granulator (F) yang memperoleh suatu produk urea padat dari larutan urea yang sangat terkonsentrasi, suatu skruber (SCR) yang mengontakkan gas buangan kedua dan suatu gas buangan ketiga yang dibuang dari granulator (F) dengan suatu larutan pembersih untuk memperoleh suatu larutan perolehan kembali yang diproses pembersihan yang mengandung suatu gas bersih, garam amonium, dan urea, dan suatu pipa pemerolehan kembali yang dikonfigurasi untuk menyuplai larutan perolehan kembali yang diproses pembersihan ke evaporator kedua (EV2). Evaporator kedua (EV2) memperoleh larutan urea yang sangat terkonsentrasi dan gas buangan kedua dari suatu campuran dari larutan urea yang terkonsentrasi dan larutan perolehan kembali yang diproses pembersihan.

Gambar 1

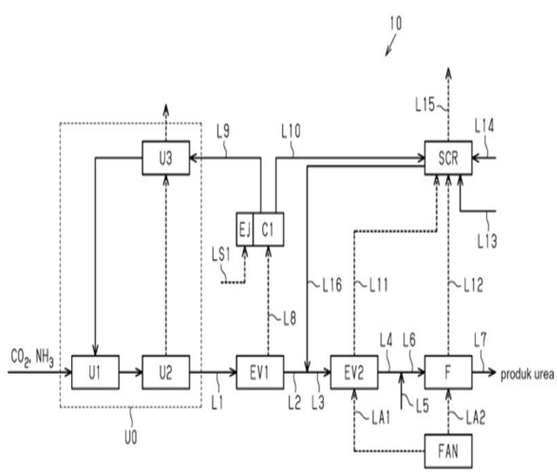

(20) RI Permohonan Paten

(19) ID (11) No Pengumuman : 2026/06151 (13) A

(51) I.P.C : B 32B 15/20,B 32B 7/12,B 32B 15/085,B 32B 27/08,B 32B 7/025,H 01M 50/16,H 01M 50/159,H 01M 50/131,H 01M 50/126,H 01M 50/105

(21) No. Permohonan Paten : P00202608097

(22) Tanggal Penerimaan Permohonan Paten :
17 Desember 2024

(30) Data Prioritas :

(31) Nomor	(32) Tanggal	(33) Negara
10-2023-0194084	28 Desember 2023	KR

(43) Tanggal Pengumuman Paten :
24 Juli 2026

(71) Nama dan Alamat yang Mengajukan Permohonan Paten :
YOULCHON CHEMICAL CO., LTD.
112 Yeouidaebang-ro, Dongjak-gu, Seoul 07057 Republic of Korea

(72) Nama Inventor :
JANG, Jee Eun,KR
SONG, Nok Jung,KR
HAN, Hee Sik,KR
KIM, Hui Hun,KR

(74) Nama dan Alamat Konsultan Paten :
Kusno Hadi Kuncoro S.Si.
SOHO Pancoran, Splendor Tower, 27th Floor Unit 01, Jl. Letjen M.T. Haryono Kav. 2-3

(54) Judul Invensi : METODE PEMBUATAN FILM KANTONG, FILM KANTONG, DAN WADAH BATERAI TIPE KANTONG YANG MELIPUTI FILM TERSEBUT

(57) Abstrak :
Invensi ini berkenaan dengan: suatu metode untuk membuat suatu film kantong yang mana suatu film kantong dapat dibuat yang memiliki kekuatan penyegelan panas suhu tinggi dan ketahanan isolasi yang sangat baik dengan mengontrol masukan jumlah dan tingkat dispersi suatu elastomer berbasis poliolefin, dan dengan mengatur panjang suatu unit pencampuran dari suatu pengekstrusi untuk dengan mudah mengontrol tingkat dispersi dan diameter partikel rata-rata elastomer berbasis poliolefin tersebut; dan suatu film kantong yang memiliki ketahanan kimia yang ditingkatkan dan stabilitas suhu tinggi dengan menyertakan suatu kandungan elastomer berbasis poliolefin yang ditentukan sebelumnya yang memiliki diameter partikel rata-rata dalam jangkauan yang spesifik.

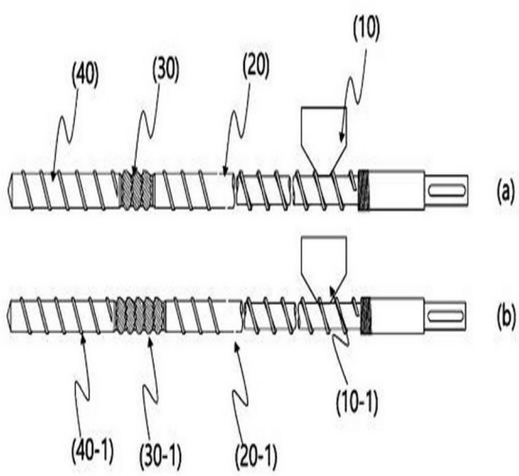

Gambar 1

(20) RI Permohonan Paten

(19) ID (11) No Pengumuman : 2026/06176 (13) A

(51) I.P.C : H 01L 23/528,H 01L 27/118,H 01L 27/02

(21) No. Permohonan Paten : P00202603551

(22) Tanggal Penerimaan Permohonan Paten :
05 September 2024

(30) Data Prioritas :

(31) Nomor	(32) Tanggal	(33) Negara
18/492,613	23 Oktober 2023	US

(43) Tanggal Pengumuman Paten :
24 Juli 2026

(71) Nama dan Alamat yang Mengajukan Permohonan Paten :
QUALCOMM INCORPORATED
5775 Morehouse Drive, San Diego, California 92121-1714, United States of America United States of America

(72) Nama Inventor :

Channappa DESAI,IN
Sunil SHARMA,IN
Rahul BIRADAR,IN
Ramakoti NIMMAKAYALA,IN
Prasanth KONDALAMPATTI SEKAR,IN
Anne SRIKANTH,IN

(74) Nama dan Alamat Konsultan Paten :
DR. Ludiyanto S.H., M.H., M.M.
Jalan Hayam Wuruk No. 3 i & j Jakarta Pusat

(54) Judul Invensi : MENGURANGI PENURUNAN RESISTOR-ARUS (IR) MENGGUNAKAN STRUKTUR FEOL DAN MEOL

(57) Abstrak :

Aspek dari pengungkapan ini menyediakan sel pengisi yang dapat ditempatkan di sebelah sel aktif untuk mengurangi penurunan resistor-arus (IR) untuk sel aktif. Sel pengisi meliputi peranti dummy aktif yang digabungkan ke sumber dari transistor dalam sel aktif dan rel (misalnya, rel ground atau rel suplai tegangan). Sel pengisi menyediakan sel aktif dengan setidaknya satu jalur arus tambahan di antara sumber dari transistor dan rel melalui peranti dummy aktif, yang mengurangi penurunan IR di antara sumber dari transistor dan rel.

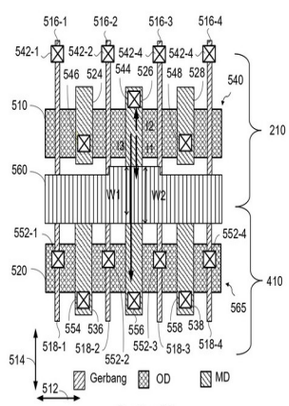

Gambar 5C

(20) RI Permohonan Paten

(19) ID (11) No Pengumuman : 2026/06109 (13) A

(51) I.P.C : B 32B 27/10,B 32B 27/08

(21) No. Permohonan Paten : P00202603183

(22) Tanggal Penerimaan Permohonan Paten :
30 September 2024

(30) Data Prioritas :

(31) Nomor	(32) Tanggal	(33) Negara
23201941.4	05 Oktober 2023	EP

(43) Tanggal Pengumuman Paten :
23 Juli 2026

(71) Nama dan Alamat yang Mengajukan Permohonan Paten :
Tetra Laval Holdings & Finance S.A.
70, Avenue Général-Guisan, CH-1009 Pully, Switzerland Switzerland

(72) Nama Inventor :
PAPAZOGLU, Alexander,SE
KLESHCHANOK, Dzina,SE
GRIP, Kristina,SE
SCHUMAN, Thomas,SE
CAMACHO, Walker,SE
KARLBERG, Maria,SE

(74) Nama dan Alamat Konsultan Paten :
Ir. Migni Myriasandra Noerhadi, S.H., MIP., MSEL.
Kantor Taman A-9, Unit A6-A7, Jl. Dr. Ide Anak Agung Gde Agung, Mega Kuningan, Kel. Kuningan Timur, Kec. Setiabudi, Jakarta Selatan

(54) Judul Invensi : BAHAN KEMASAN YANG DILAMINASI, WADAH KEMASAN YANG MENCAKUP BAHAN KEMASAN YANG DILAMINASI, DAN METODE UNTUK MEMBUAT BAHAN DAN WADAH TERSEBUT

(57) Abstrak :
Invensi ini berhubungan dengan suatu bahan kemasan yang dilaminasi untuk mengemas produk makanan cair atau semicair yang mencakup sebagai lapisan-lapisan dengan urutan lapisan: - suatu lapisan polimer kedap cairan terluar; - suatu lapisan ruah dari kertas atau kertas karton atau bahan berbasis selulosa lain; - suatu lapisan penghalang yang mencakup suatu film substrat berorientasi yang mencakup 50 sampai 100 %berat polietilena densitas tinggi (high density polyethylene, HDPE), suatu penyalut penghalang pertama dari polimer vinil alkohol pada film substrat tersebut, dan suatu penyalut penghalang kedua dari logam yang dideposisikan oleh uap pada penyalut penghalang vinil alkohol tersebut, lapisan penghalang tersebut disusun dengan penyalut penghalang logam ke arah lapisan ruah dan film substrat ke arah lapisan terdalam; dan - suatu lapisan kontak produk polimer terdalam yang kedap cairan dan dapat disegel panas yang mencakup polietilena. Suatu wadah kemasan yang mencakup bahan kemasan yang dilaminasi tersebut, dan metode untuk membuat bahan kemasan yang dilaminasi dan wadah kemasan tersebut juga diungkapkan.

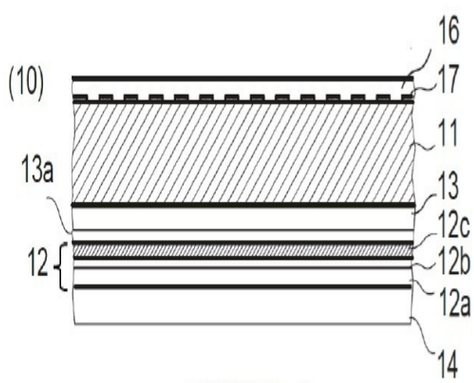

GAMBAR 1

(20) **RI Permohonan Paten**

(19) **ID** **(11)** **No Pengumuman : 2026/06185** **(13)** **A**

(51) **I.P.C : C 09K 8/88,C 09K 8/68,C 09K 8/588**

(21) **No. Permohonan Paten :** P00202606314

(22) **Tanggal Penerimaan Permohonan Paten :**
26 Desember 2024

(30) **Data Prioritas :**

(31) Nomor	(32) Tanggal	(33) Negara
2400366	15 Januari 2024	FR

(43) **Tanggal Pengumuman Paten :**
24 Juli 2026

(71) **Nama dan Alamat yang Mengajukan Permohonan Paten :**
SNF GROUP
Zone d'Activité Commerciale de Milieux, 42160 ANDREZIEUX-BOUTHEON France

(72) **Nama Inventor :**
KAYSER, Franck,FR
BLONDEL, Frédéric,FR
DIVERS, Thomas,FR

(74) **Nama dan Alamat Konsultan Paten :**
Melinda S.E.,S.H
Lippo Kuningan Lantai 12 Unit A, Jl. HR Rasuna Said Kav. B-12

(54) **Judul Invensi :** METODE UNTUK MENYEDIAKAN POLIMER YANG LARUT DALAM AIR DALAM BENTUK SERBUK

(57) **Abstrak :**

Invensi ini berhubungan dengan metode untuk menyediakan polimer yang larut dalam air yang memiliki bobot molekul rerata berdasarkan bobot yang lebih besar dari 1 juta Dalton. Metode ini meliputi langkah berturutan berikut: a) Menyediakan polimer, dalam bentuk gel, dengan polimerisasi radikal-bebas dalam larutan berair pada temperatur inisiasi sebesar di antara -20°C dan +50°C, dari sedikitnya satu monomer hidrofilik mono-tak jenuh etilenik, sedikitnya satu monomer hidrofilik mono-tak jenuh etilenik tersebut yang memiliki, relatif terhadap bobot dari muatan polimerisasi, konsentrasi sebesar di antara 10 dan 60%, dan dalam keberadaan sebesar 0,01 sampai 5% berdasarkan bobot dari sedikitnya satu surfaktan, relatif terhadap bobot total dari sedikitnya satu monomer hidrofilik mono-tak jenuh etilenik tersebut yang digunakan; b) Menggranulasikan gel polimer yang dihasilkan; c) Mengeringkan gel polimer tergranulasi untuk memperoleh polimer dalam bentuk serbuk; d) Menggerus dan menyaring serbuk tersebut.

(20) RI Permohonan Paten

(19) ID (11) No Pengumuman : 2026/06146 (13) A

(51) I.P.C : H 01M 4/525,H 01M 4/505,H 01M 10/42,H 01M 4/131,H 01M 50/105,H 01M 10/0585,H 01M 10/052,H 01M 10/04,H 01M 4/02

(21) No. Permohonan Paten : P00202606316

(22) Tanggal Penerimaan Permohonan Paten :
25 Maret 2025

(30) Data Prioritas :

(31) Nomor	(32) Tanggal	(33) Negara
10-2024-0044979	02 April 2024	KR

(43) Tanggal Pengumuman Paten :
23 Juli 2026

(71) Nama dan Alamat yang Mengajukan Permohonan Paten :
LG ENERGY SOLUTION, LTD.
Tower 1, 108, Yeoui-daero Yeongdeungpo-gu Seoul 07335, Republic of Korea Republic of Korea

(72) Nama Inventor :
YUN, Hyun Woong,KR

(74) Nama dan Alamat Konsultan Paten :
Dr. Inda Citraninda Noerhadi S.S.,M.A.
Kantor Taman A9, Unit C1 & C2, Jl. DR Ide Anak Agung Gde Agung

(54) Judul Invensi : RAKITAN ELEKTRODE DAN BATERAI SEKUNDER YANG MELIPUTI RAKITAN ELEKTRODE TERSEBUT

(57) Abstrak :
Invensi ini berhubungan dengan suatu rakitan elektrode yang unggul dalam insulasi dan suatu baterai sekunder yang meliputi rakitan elektrode tersebut, dan rakitan elektrode menurut invensi ini meliputi suatu elektrode positif, suatu elektrode negatif, dan suatu separator yang ditempatkan di antara elektrode positif dan elektrode negatif, memenuhi Persamaan (1) di bawah, dan memiliki ketebalan 10 mm atau lebih besar. Persamaan (1): $(A \times B) + 6B \geq 90$ Dalam Persamaan (1) di atas, A adalah rasio panjang keseluruhan terhadap lebar keseluruhan dari rakitan elektrode, dan B adalah nilai ketebalan separator yang diukur dalam μm.

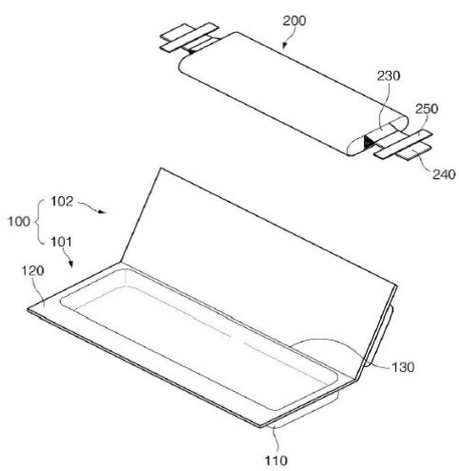

GAMBAR 1

(20) **RI Permohonan Paten**

(19) **ID** **(11)** **No Pengumuman : 2026/06147** **(13)** **A**

(51) **I.P.C : B 05D 5/06,B 05D 3/00,B 05D 7/00**

(21) **No. Permohonan Paten :** P00202607673

(22) **Tanggal Penerimaan Permohonan Paten :**
28 November 2024

(30) **Data Prioritas :**

(31) Nomor	(32) Tanggal	(33) Negara
23218609.8	20 Desember 2023	EP

(43) **Tanggal Pengumuman Paten :**
24 Juli 2026

(71) **Nama dan Alamat yang Mengajukan Permohonan Paten :**
SICPA HOLDING SA
Avenue de Florissant 41, 1008 Prilly Switzerland

(72) **Nama Inventor :**
BENNINGER, Nathalie,CH
BAUDIN, Gisèle,CH

(74) **Nama dan Alamat Konsultan Paten :**
Dora Ambadar S.Psi
Jl. Proklamasi No. 79

(54) **Judul Invensi :** PROSES UNTUK MEMPRODUKSI LAPISAN EFEK OPTIK

(57) **Abstrak :**

Invensi ini berkaitan dengan bidang perlindungan dokumen keamanan seperti misalnya uang kertas dan dokumen identitas terhadap pemalsuan dan reproduksi ilegal. Secara khusus, invensi ini menyediakan proses untuk memproduksi lapisan efek optik (OEL) yang terdiri dari setidaknya motif pertama dan motif kedua, yang masing-masing motif tersebut secara independen terdiri dari partikel pigmen magnetik atau dapat dimagnetisasi berbentuk lempeng.

GAMBAR 1

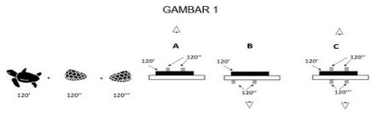

(20) RI Permohonan Paten

(19) ID (11) No Pengumuman : 2026/06046 (13) A

(51) I.P.C : A 01B 69/00,A 01C 11/02

(21) No. Permohonan Paten : P00202607400

(22) Tanggal Penerimaan Permohonan Paten :
24 Oktober 2024

(30) Data Prioritas :

(31) Nomor	(32) Tanggal	(33) Negara
2023-209364	12 Desember 2023	JP

(43) Tanggal Pengumuman Paten :
22 Juli 2026

(71) Nama dan Alamat yang Mengajukan Permohonan Paten :
ISEKI & CO., LTD.
700 Umaki-cho, Matsuyama-shi, Ehime 7992655, Japan
Japan

(72) Nama Inventor :

OSANO Hikaru,JP
ONO Koki,JP
IKEDA Issei,JP
KAWAKAMI Shuhei,JP
YAMADA Kanako,JP
TOBITA Shuhei,JP
KAGEURA Kouichi,JP
KOGA Makoto,JP
HOTTA Naoki,JP

(74) Nama dan Alamat Konsultan Paten :
Insan Budi Maulana S.H.
Mayapada Tower 1, Lantai 9, Jl. Jend. Sudirman Kav. 28

(54) Judul Invensi : KENDARAAN KERJA

(57) Abstrak :

Diberikan suatu kendaraan kerja mencakup: suatu bodi kendaraan berjalan (7); suatu unit pemosisian satelit (3) yang mampu mendeteksi suatu posisi dari bodi kendaraan berjalan (7); suatu perangkat pemasok yang memasok bahan-bahan ke suatu ladang; dan suatu unit kontrol (50) yang memperoleh informasi posisi seluruh periferi terluar dari ladang dengan menggunakan data dari unit pemosisian satelit (3) ketika seorang operator membuat bodi kendaraan berjalan (7) melakukan perjalanan pembelajaran di sepanjang seluruh periferi terluar. Suatu rute perjalanan target untuk suatu gerakan bolak-balik lurus yang akan dilakukan dalam suatu area bagian dalam di dalam suatu rute perjalanan dari bodi kendaraan berjalan (7) di seluruh periferi terluar dari ladang dihasilkan, dan suatu bagian untuk mengisi ulang bahan-bahan dalam gerakan bolak-balik lurus diidentifikasi dengan menggubah suatu keadaan pemasokan dari perangkat pemasok, yang dilakukan oleh operator pada saat perjalanan pembelajaran, dalam suatu bagian dari seluruh periferi terluar sehingga berbeda dari bagian lainnya. Dengan demikian, memungkinkan untuk memberikan suatu kendaraan kerja yang dapat dengan mudah mengidentifikasi suatu tempat untuk mengisi ulang bahan kerja.

GAMBAR 4

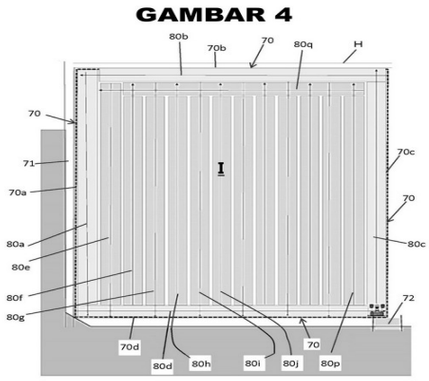

(20) RI Permohonan Paten

(19) ID (11) No Pengumuman : 2026/06180 (13) A

(51) I.P.C : F 41A 9/42,F 41A 25/20,F 41A 9/16,F 41A 9/06,F 41A 25/02,F 41A 9/01

(21) No. Permohonan Paten : P00202604647

(22) Tanggal Penerimaan Permohonan Paten :
21 Oktober 2024

(30) Data Prioritas :

(31) Nomor	(32) Tanggal	(33) Negara
102023000022068	23 Oktober 2023	IT

(43) Tanggal Pengumuman Paten :
24 Juli 2026

(71) Nama dan Alamat yang Mengajukan Permohonan Paten :
LEONARDO S.P.A.
Piazza Monte Grappa, 4 00195 Roma Italy

(72) Nama Inventor :
BRUSCHI, Andrea,IT
SCHETTINO, Michele,IT

(74) Nama dan Alamat Konsultan Paten :
Gianna Larenta S.H.
Gandaria City, Gedung Perkantoran Gandaria 8, Lantai 3 Unit D, Jl. Sultan Iskandar Muda (Arteri Pondok Indah), Kel. Kebayoran Lama Utara, Kec. Kebayoran Lama, Kota Jakarta Selatan

(54) Judul Invensi : SISTEM UNTUK MELEPASKAN PEMBAWA BUTIRAN AMUNISI SENJATA API

(57) Abstrak :

SISTEM UNTUK MELEPASKAN PEMBAWA BUTIRAN AMUNISI SENJATA API Sistem ini mencakup recuperator (60) yang meliputi silinder pertama dan kedua (111, 112) dengan piston pertama dan kedua (63, 67) yang mendefinisikan masing-masing ruang primer (16, 66). Piston kedua mendefinisikan ruang sekunder (68) yang berisi media untuk memompa cairan ke dalam salah satu ruang primer. Transmisi pemasangan ulang mencakup batang penghubung pertama dan kedua (142, 143) yang dihubungkan dengan engsel ke titik tumpu (158), bertumpu dan meluncur pada pemandu lurus (137, 138). Batang pertama dihubungkan ke massa rekoil (8). Tuas pemasangan ulang (93) berputar di sekitar sumbu pertama (153) dan memiliki peluncur (154) di salah satu ujungnya. Tuas penaut bercelah (62) berputar di sekitar sumbu kedua (21) dan memiliki pemandu untuk peluncur. Piston pertama terhubung ke tuas penaut dan membatasi gerakannya ke tuas penaut. Tuas engkol (144, 148) berputar di sekitar sumbu pertama, salah satu ujungnya terhubung ke massa rekoil melalui batang, dan mengganggu tuas pemasangan ulang. Transmisi pelepasan memandu pergerakan pembawa (114) dan secara selektif menahan dan melepaskan tuas pemasangan ulang pada posisinya. Piston pertama terhubung ke transmisi pelepasan, yang membatasi gerakannya ke pembawa. (Gambar 4)

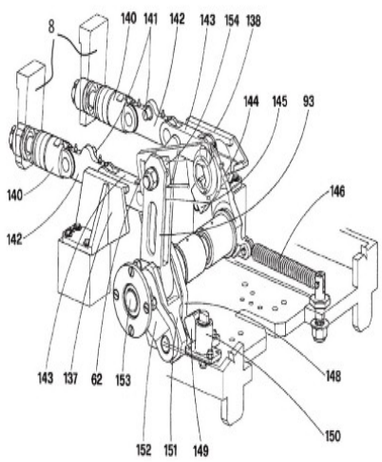

GAMBAR 4

(20) RI Permohonan Paten

(19) ID (11) No Pengumuman : 2026/06089 (13) A

(51) I.P.C : H 01M 50/367,H 01M 50/342,H 01M 50/271,H 01M 50/211,H 01M 10/04

(21) No. Permohonan Paten : P00202607734

(22) Tanggal Penerimaan Permohonan Paten :
19 November 2025

(30) Data Prioritas :

(31) Nomor	(32) Tanggal	(33) Negara
10-2024-0178283	04 Desember 2024	KR

(43) Tanggal Pengumuman Paten :
23 Juli 2026

(71) Nama dan Alamat yang Mengajukan Permohonan Paten :
LG ENERGY SOLUTION, LTD.
Tower1 108, Yeoui-daero, Yeongdeungpo-Gu, Seoul 07335, Republic of Korea Republic of Korea

(72) Nama Inventor :
KIM, Kwang Mo,KR
JUNG, Hye Mi,KR
LEE, Jung Hoon,KR
LEE, Joo Hyoung,KR

(74) Nama dan Alamat Konsultan Paten :
Dr. Inda Citraninda Noerhadi S.S.,M.A.
Kantor Taman A9, Unit C1 & C2, Jl. DR Ide Anak Agung Gde Agung

(54) Judul Invensi : MODUL BATERAI DAN PAKET BATERAI YANG MENCAKUP MODUL BATERAI TERSEBUT

(57) Abstrak :
Suatu modul baterai menurut suatu perwujudan pengungkapan ini dapat meliputi: sel kantong yang disusun dalam arah pertama, masing-masing sel kantong tersebut meliputi lead elektrode yang menonjol dalam arah kedua yang tegak lurus terhadap arah pertama; rangka modul yang dikonfigurasi untuk menampung sel kantong dan terbuka dalam arah kedua, rangka modul tersebut meliputi pelat atas yang diposisikan di atas sel kantong; struktur penekan pelepasan di antara sel kantong dan pelat atas; dan pelat ujung pertama yang digandengkan ke rangka modul dalam arah kedua dan yang meliputi lubang pelepasan pertama.

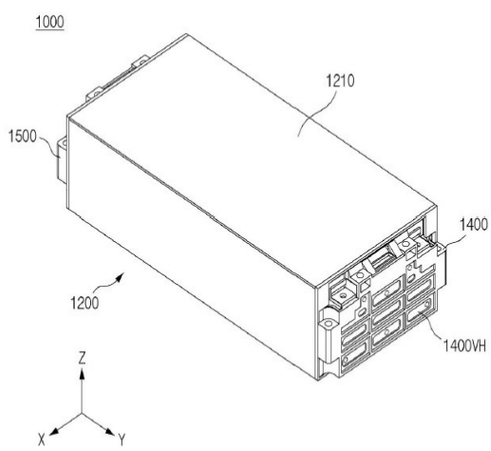

GAMBAR 1

(20) RI Permohonan Paten

(19) ID (11) No Pengumuman : 2026/06115 (13) A

(51) I.P.C : C 05D 3/02,C 05G 5/12

(21) No. Permohonan Paten : P00202606357

(22) Tanggal Penerimaan Permohonan Paten :
17 Desember 2024

(30) Data Prioritas :

(31) Nomor	(32) Tanggal	(33) Negara
23218153.7	19 Desember 2023	EP

(43) Tanggal Pengumuman Paten :
23 Juli 2026

(71) Nama dan Alamat yang Mengajukan Permohonan Paten :
OMYA INTERNATIONAL AG
Baslerstraße 42, 4665 Oftringen Switzerland

(72) Nama Inventor :
NAZARENKO, Nataliia,UA
MATTIONI, Eugenio Rodolfo,IT
WELKER, Matthias,FR

(74) Nama dan Alamat Konsultan Paten :
Dora Ambadar S.Psi
Jl. Proklamasi No. 79

(54) Judul Invensi : MATERIAL GRANULAR YANG MENGANDUNG PENGIKAT KARBOKSIMETIL SELULOSA

(57) Abstrak :
Invensi ini berhubungan dengan material granular yang terdiri dari paling sedikit satu material partikulat dan pengikat karboksimetil selulosa, proses granulasi basah untuk membuatnya, penggunaan material granular dan penggunaan pengikat karboksimetil selulosa untuk menggranulasi material partikulat. Butiran material granular tersebut memiliki kekerasan yang cukup tinggi agar tetap stabil selama penyimpanan dan pengangkutan, sekaligus cepat terdisintegrasi saat aplikasi dan terpapar kelembaban, yang dicapai dengan menggunakan 0,1 sampai 3 %berat natrium pengikat karboksimetil selulosa dengan viskositas dari 40 sampai 2.000 mPa.detik dalam 4 %berat larutan dan/atau dari 10 sampai 500 mPa.detik dalam 2 %berat larutan. Material granular yang dihasilkan dapat digunakan di lapangan pertanian atau di lapangan rumput, misalnya, untuk mengantarkan nutrisi atau bahan aktif, dan sebagai pakan hewan.