ISSN : 0854-6789

BERITA RESMI PATEN SERI-A

No. BRP 959/VI/2026

PENGUMUMAN PATEN TANGGAL 01 Juni 2026 s/d 05 Juni 2026

PENGUMUMAN BERLANGSUNG SELAMA 6 (ENAM) BULAN
SEJAK TANGGAL DIUMUMKANNYA PERMOHONAN
SESUAI DENGAN KETENTUAN PASAL 48 AYAT (1)
UNDANG-UNDANG PATEN NOMOR 13 TAHUN 2016

DITERBITKAN TANGGAL 05 Juni 2026

DIREKTORAT PATEN, DTLST, DAN RD
DIREKTORAT JENDERAL KEKAYAAN INTELEKTUAL
KEMENTERIAN HUKUM REPUBLIK INDONESIA

BERITA RESMI PATEN SERI-A

No. 959 TAHUN 2026

PELINDUNG
MENTERI HUKUM
REPUBLIK INDONESIA

TIM REDAKSI

Penasehat	:	**Direktur Jenderal Kekayaan Intelektual**
Penanggung Jawab	:	**Direktur Paten, DTLST, dan RD**
Ketua	:	Kepala Subdirektorat Permohonan dan Pelayanan
Sekretaris	:	Ketua Tim Kerja Publikasi Paten, DTLST, dan RD
Anggota	:	Anggota Tim Kerja Publikasi Paten, DTLST, dan RD

Penyelenggara

Direktorat Paten, DTLST, dan RD
Direktorat Jenderal Kekayaan Intelektual

Alamat Redaksi dan Tata Usaha

Jl. H.R. Rasuna Said Kav. 8-9
Jakarta Selatan 12190

Telepon: (021) 57905611 Faksimili: (021) 57905611
Website : www.dgip.go.id

INFORMASI UMUM

Berita Resmi Paten **Nomor 959 Tahun Ke-36** ini berisi segala kegiatan yang berkaitan dengan pengajuan Permintaan Paten ke Kantor Paten dan memuat lembar halaman pertama (front page) dari dokumen Paten.

Daftar Bibliografi yang tertera dalam lembar halaman pertama (front page) adalah sesuai dengan INID Code (Internationally agreed Number of the Identification of Date Code).

Penjelasan **Nomor Kode** pada halaman pertama (front page) Paten adalah sebagai berikut :

(11) : Nomor Dokumen

(20) : Jenis Publikasi (Paten atau Permohonan Paten)

(13) : Pengumuman Paten (pertama)

(19) : Negara dimana tempat diajukan Permohonan Paten

(21) : Nomor Permohonan Paten

(22) : Tanggal Penerimaan Permohonan Paten

(30) : Data Prioritas

(31) : Nomor Prioritas

(32) : Tanggal / Bulan / Tahun diberikan Hak Prioritas

(33) : Negara yang memberikan Hak Prioritas

(43) : Tanggal Pengumuman Permohonan Paten

(51) : International Patent Classification (IPC)

(54) : Judul Invensi

(57) : Abstrak atau Klaim

(71) : Nama dan Alamat yang Mengajukan Permohonan Paten

(72) : Nama Penemu (Inventor)

(74) : Nama dan Alamat Konsultan Paten

(20) RI Permohonan Paten

(19) ID (11) No Pengumuman : 2026/04664 (13) A

(51) I.P.C : F 16L 1/16

(21) No. Permohonan Paten : P00202101797

(22) Tanggal Penerimaan Permohonan Paten :
15 Agustus 2019

(30) Data Prioritas :

(31) Nomor	(32) Tanggal	(33) Negara
10201806931S	16 Agustus 2018	SG

(43) Tanggal Pengumuman Paten :
05 Juni 2026

(71) Nama dan Alamat yang Mengajukan Permohonan Paten :
J. Ray McDermott, S.A.
757 N. Eldridge Parkway, Houston, Texas 77079, United States of America United States of America

(72) Nama Inventor :
Kristijan GIACIC,US
Chou Hu SHANG-KUAN,MY
Tommy Kai Ho NGAI,GB
Eldho PAUL,GB
Harit NAIK,GB

(74) Nama dan Alamat Konsultan Paten :
Marolita Setiati
PT SPRUSON FERGUSON INDONESIA, Graha Paramita 3B Floor Zona D Jl. Denpasar Raya Blok D2 Kav.8 Kuningan

(54) Judul Invensi : SISTEM DAN METODE UNTUK PENGGULUNGAN DAN PELETAKAN PIPA DENGAN PIPA YANG DILAPISI SECARA MEKANIS

(57) Abstrak :
Aspek dari pengungkapan ini umumnya berhubungan dengan peralatan, sistem, dan metode untuk menggulung dan melepaskan gulungan pipa yang dilapisi secara mekanis. Dalam satu implementasi, metode penggulungan saluran pipa meliputi menempatkan segel gesekan pada jarak yang ditentukan sebelumnya dari ujung batang pertama, dan menggabungkan satu atau lebih batang tambahan ke ujung batang pertama untuk membentuk bagian saluran pipa. Penggabungan dari satu atau lebih batang tambahan meliputi, untuk masing-masing satu atau lebih batang tambahan yang digabungkan, menggerakan segel gesekan ke jarak yang ditentukan sebelumnya dari ujung dari masing-masing satu atau lebih batang tambahan. Metode juga meliputi mempertahankan tekanan yang ditentukan sebelumnya dalam volume internal bagian saluran pipa selama menggabungkan satu atau lebih batang tambahan dan memuat bagian saluran pipa ke gulungan.

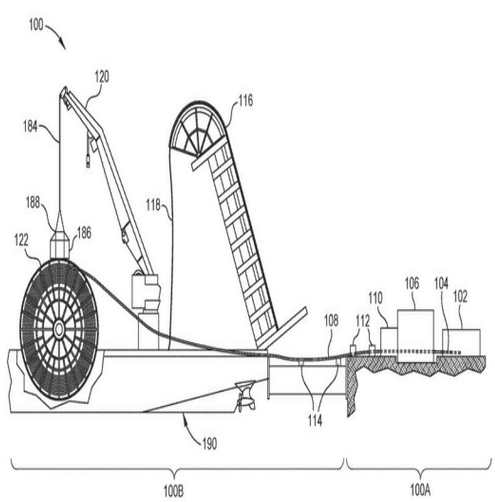

Gb. 1

(20) RI Permohonan Paten

(19) ID (11) No Pengumuman : 2026/04577 (13) A

(51) I.P.C : B 01J 19/00,C 08B 1/00

(21) No. Permohonan Paten : P00202414147

(22) Tanggal Penerimaan Permohonan Paten :
02 Desember 2024

(30) Data Prioritas :
(31) Nomor (32) Tanggal (33) Negara

(43) Tanggal Pengumuman Paten :
03 Juni 2026

(71) Nama dan Alamat yang Mengajukan Permohonan Paten :
Universitas Gadjah Mada
Direktorat Penelitian, Gedung Pusat UGM Lantai 3 Sayap Selatan, Bulaksumur, Yogyakarta, Indonesia, 55281 Indonesia

(72) Nama Inventor :
Yuni Kusumastuti,ID
Teguh Ariyanto,ID
Nur Rofiqoh Eviana Putri,ID
Dewanti Cahya Widi,ID
Jordan Maulana Ma'arif,ID
Muh. Irsal,ID

(74) Nama dan Alamat Konsultan Paten :

(54) Judul Invensi : PROSES PENGAMBILAN SELULOSA DARI TONGKOL JAGUNG MENGGUNAKAN DEEP EUTECTIC SOLVENT (DES) BERBASIS KOLIN KLORIDA DAN GLISEROL

(57) Abstrak :
Proses ekstraksi selulosa dengan metode konvensional menggunakan pemanasan suhu tinggi dan waktu yang lama. Oleh karena itu, invensi ini berkaitan dengan proses ekstraksi selulosa dari tongkol jagung menggunakan DES berbasis kolin klorida dan gliserol untuk menghasilkan selulosa dengan kemurnian tinggi ditinjau dari yield selulosa (%b/b), morfologi permukaan serat yang terlihat lebih jelas, intensitas puncak spektra FTIR dan kristalinitas selulosa yang meningkat setelah delignifikasi. Proses ekstraksi terdiri dari 7 tahapan utama: 1)persiapan sampel tongkol jagung, 2) pembuatan DES yang berbasis kolin klorida dan gliserol 1:5, 3) proses ekstraksi (delignifikasi) dengan pencampuran DES dan tongkol jagung, 4) proses penyaringan dan pencucian residu, 5) proses ultrasonikasi, 6) proses pengendapan fase terdispersi, dan 7) proses freeze drying. Proses ekstraksi tongkol jagung menurut invensi ini dilakukan selama 4 jam dan suhu 110 ℃, selulosa yang dihasilkan memiliki tingkat kemurnian tinggi, ditinjau dari yield selulosa (%b/b) sebesar 84,79%, morfologi permukaan serat yang terlihat lebih jelas, intensitas puncak spektra FTIR dan kristalinitas selulosa yang meningkat setelah delignifikasi. Selulosa yang dihasilkan dapat digunakan sebagai bahan baku tambahan untuk produk biomaterial karena karakteristiknya yang lebih baik dibandingkan selulosa hasil ekstraksi dengan metode konvensional seperti hidrolisis asam dan hidrolisis basa.

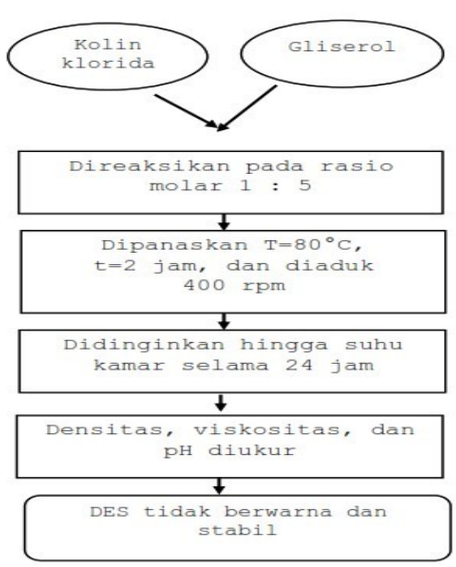

(20) RI Permohonan Paten

(19) ID (11) No Pengumuman : 2026/04530 (13) A

(51) I.P.C : A 61K 8/9733,A 61K 8/97,A 61K 36/09,A 61Q 19/08,A 61Q 19/00

(21) No. Permohonan Paten : P00202414048

(22) Tanggal Penerimaan Permohonan Paten :
29 November 2024

(30) Data Prioritas :
(31) Nomor (32) Tanggal (33) Negara

(43) Tanggal Pengumuman Paten :
02 Juni 2026

(71) Nama dan Alamat yang Mengajukan Permohonan Paten :
LPPM Universitas Andalas
Gedung STP Lantai 2 Areal FT Kampus Unand Limau Manis Indonesia

(72) Nama Inventor :
Friardi,ID
Valdy Filando Sardi,ID
Deddi Prima Putra,ID

(74) Nama dan Alamat Konsultan Paten :

(54) Judul Invensi : PROSES PRODUKSI SENYAWA AKTIF ASAM SKUAMATAT TERPURIFIKASI DENGAN METODE PELARUT CAMPUR

(57) Abstrak :
Invensi ini berhubungan dengan untuk mengatasi permasalahan yang telah ada sebelumnya khususnya produksi senyawa aktif Adam skuamatat agar dapat menghasilkan zat aktif terpurifikasi dengan kandungan zat aktif lebih dari 90% dengan efektif, efisien dan ekonomis. Lebih khusus lagi, invensi ini berhubungan dengan suatu metode yang digunakan untuk memproduksi zat aktif dari lichen Cladonia, dimana metode yang digunakan adalah dengan menggunakan pelarut campur. Untuk mencapai tujuan tersebut maka disediakan suatu metode produksi zat aktif dari lichen Cladonia sebagai Anti aging, dengan langkah mengekstraksi Lichen Cladonia menggunakan pelarut campur dengan kombinasi n-heksana dan etil asetat dengan perbandingan 1:2 untuk mendapatkan ekstrak dengan kandungan zat aktif 80-95%.

(20) RI Permohonan Paten

(19) ID (11) No Pengumuman : 2026/04576 (13) A

(51) I.P.C : G 06F 16/9535,G 06Q 50/10,G 06Q 10/06

(21) No. Permohonan Paten : P00202414154

(22) Tanggal Penerimaan Permohonan Paten :
02 Desember 2024

(30) Data Prioritas :
(31) Nomor (32) Tanggal (33) Negara

(43) Tanggal Pengumuman Paten :
03 Juni 2026

(71) Nama dan Alamat yang Mengajukan Permohonan Paten :
SURYA DHARMA HUTAGAOL
JL. DR. SEMERU NO. 10 Indonesia

(72) Nama Inventor :
DWATRA APRIANDI,ID
RAHMA MAULIDYA,ID
HERU HERMAWAN,ID
SURYA DHARMA HUTAGAOL,ID
KATRI ISKANDAR,ID

(74) Nama dan Alamat Konsultan Paten :
Iskandar A.Md., S.E., M.T.
SHUBA CONSULTANT - WIJAYA GRAHA PURI, BLOK H33, JL. WIJAYA II, JAKARTA 2160, INDONESIA

(54) Judul Invensi : METODE PENCARIAN KERJA BERBASIS VIDEO

(57) Abstrak :
Invensi ini merupakan metode pencarian kerja berbasis video yang memungkinkan pencari kerja dan pemberi kerja terhubung melalui platform pencarian kerja dengan pendekatan profil video. Pencari kerja mengunggah CV dalam bentuk video yang memuat informasi tentang diri mereka, pengalaman kerja, dan keterampilan lainnya. Sistem ini menggunakan proses matching yang mencocokkan profil berdasarkan lokasi, bidang pekerjaan, kualifikasi pendidikan, dan preferensi spesifik lainnya. Fitur GPS pada platform memungkinkan pencarian yang berbasis lokasi, memudahkan pengguna menemukan calon pekerja atau pekerjaan di lokasi terdekat. Invensi ini dirancang untuk meningkatkan efisiensi dalam proses perekrutan, menghemat waktu bagi pemberi kerja, dan memfasilitasi pencari kerja dalam menyampaikan diri mereka secara lebih personal dan efektif.

Proses Umum Aplikasi

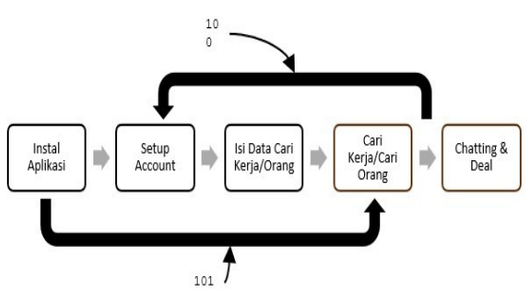

Gambar 1

(20) RI Permohonan Paten

(19) ID

(11) No Pengumuman : 2026/04621

(13) A

(51) I.P.C : B 32B 27/40,C 09D 75/04

(21) No. Permohonan Paten : P00202414170

(22) Tanggal Penerimaan Permohonan Paten :
03 Desember 2024

(30) Data Prioritas :
(31) Nomor (32) Tanggal (33) Negara

(43) Tanggal Pengumuman Paten :
04 Juni 2026

(71) Nama dan Alamat yang Mengajukan Permohonan Paten :
Institut Pertanian Bogor
Ged. Manajemen STP IPB Jl. Taman Kencana No. 3
Indonesia

(72) Nama Inventor :

Dede Hermawan,ID
Mahdi Mubarok,ID
Imam Busyra Abdillah,ID
Abdus Syukur,ID
Rudi Hartono,ID
Jajang Sutiawan,ID
Sukma Surya Kusumah,ID
Muhammad Adly Rahandi Lubis,ID

(74) Nama dan Alamat Konsultan Paten :

(54) Judul Invensi : PROSES PEMBUATAN BAHAN PELAPIS BERBASIS POLIURETAN YANG DIMODIFIKASI MENGGUNAKAN GULA TETES

(57) Abstrak :

Invensi ini berhubungan dengan suatu produk berupa proses pembuatan bahan pelapis berbasis poliuretan yang dimodifikasi menggunakan gula tetes. Bahan produk menurut invensi ini terdiri dari (a) isosianat, (b) poliol, dan (d) gula tetes. Proses pembuatan bahan pelapis dimulai dengan melarutkan gula tetes, memformulasikan, dan aplikasi terhadap panel komposit sehingga dihasilkan suatu produk panel komposit yang memiliki kualitas yang disukai. Invensi ini mengungkapkan bahwa penambahan gula tetes terhadap poliuretan mampu meningkatkan kualitas bahan pelapis pada panel komposit. Selain itu, karakteristik panel komposit yang dihasilkan memiliki nilai kerapatan, kadar air, pengembangan tebal, dan keteguhan patah yang telah memenuhi standar JIS A 5908 2003.

(20) RI Permohonan Paten

(19) ID (11) No Pengumuman : 2026/04578 (13) A

(51) I.P.C : A 01N 65/48,A 23B 2/33,A 23B 4/00,A 61K 36/906

(21) No. Permohonan Paten : P00202414120

(22) Tanggal Penerimaan Permohonan Paten :
02 Desember 2024

(30) Data Prioritas :
(31) Nomor (32) Tanggal (33) Negara

(43) Tanggal Pengumuman Paten :
03 Juni 2026

(71) Nama dan Alamat yang Mengajukan Permohonan Paten :
LEMBAGA PENELITIAN DAN PENGABDIAN KEPADA MASYARAKAT (LPPM). UNSOED
Jalan Dr. Soeparno Indonesia

(72) Nama Inventor :

Prof. Dr. Rifda Naufalin, S.P., M.Si,ID
Prof. Poppy Arsil, S.TP., M.T., Ph.D,ID
Dr. Gunawan Wijonarko, S.P., M.P,ID
Riviani, S.Pi., M.Si,ID
Nurul Latifasari, S.TP., M.P,ID
Rochman Tri Handoko. S.TP., M.TP,ID
Trisila Juwantara ,ID
Adhiarto Karsono,ID
Andri Noviar,ID

(74) Nama dan Alamat Konsultan Paten :

(54) Judul Invensi : FORMULA PRODUK PANGAN OLAHAN TERKEMAS

(57) Abstrak :

Invensi ini mengenai formula produk pangan olahan terkemas yang menggabungkan teknik pengawetan alami dengan penggunaan kecombrang (Etlingera elatior) sebagai bahan pengawet. Produk ini terdiri dari daging ayam, sapi, atau ikan yang diproses dengan bumbu marinasi khas yang kaya akan rempah-rempah tradisional Indonesia. Kecombrang berfungsi tidak hanya sebagai pengawet alami yang efektif berkat sifat antimikroba dan antioksidan, tetapi juga meningkatkan cita rasa dan aroma, menjaga keaslian masakan tradisional seperti opor ayam, rendang daging, dan gulai ikan. Melalui proses pengemasan steril menggunakan teknik retorting, produk ini mampu memperpanjang masa simpan tanpa penambahan bahan pengawet kimia, sehingga menawarkan solusi yang sehat dan praktis bagi konsumen yang menginginkan hidangan siap saji yang berkualitas tinggi. Invensi ini memberikan alternatif yang ramah lingkungan dan mempertahankan nilai-nilai kuliner tradisional, memenuhi kebutuhan pasar yang semakin mencari produk pangan alami dan aman.

(20) RI Permohonan Paten

(19) ID (11) No Pengumuman : 2026/04540 (13) A

(51) I.P.C : F 16K 1/00,G 05B 13/00,G 06F 17/00,H 02J 7/00

(21) No. Permohonan Paten : P00202413993

(22) Tanggal Penerimaan Permohonan Paten :
29 November 2024

(30) Data Prioritas :
(31) Nomor (32) Tanggal (33) Negara

(43) Tanggal Pengumuman Paten :
02 Juni 2026

(71) Nama dan Alamat yang Mengajukan Permohonan Paten :
Universitas Islam Malang
Jl. Mayjen Haryono 193 Indonesia

(72) Nama Inventor :
Eko Noerhayati,ID
Novi Arfarita,ID
Mohammad Jasa' Afroni,ID
Soraya Norma Mustika,ID

(74) Nama dan Alamat Konsultan Paten :

(54) Judul Invensi : SISTEM KONTROL PINTU AIR IRIGASI DENGAN INTEGRASI TEKNOLOGI IOT DAN OPTIMALISASI ENERGI MENGGUNAKAN MAXIMUM POWER POINT TRACKING (MPPT) BERBASIS PHOTOVOLTAIC

(57) Abstrak :

SISTEM KONTROL PINTU AIR IRIGASI DENGAN INTEGRASI TEKNOLOGI IOT DAN OPTIMALISASI ENERGI MENGGUNAKAN MAXIMUM POWER POINT TRACKING (MPPT) BERBASIS PHOTOVOLTAIC Sistem kontrol pintu air irigasi berbasis IoT ini dirancang untuk mengoptimalkan pengelolaan air dengan sumber energi terbarukan, yaitu sel fotovoltaik (PV) yang terhubung dengan modul Maximum Power Point Tracking (MPPT). Teknologi MPPT memungkinkan sistem untuk memaksimalkan daya yang diperoleh dari panel surya, menyimpannya pada baterai 12V 50Ah, yang memberikan daya 24/7. Mikrokontroler ESP32 berperan sebagai pengendali utama, mengatur relay untuk mengaktifkan motor stepper yang membuka atau menutup pintu air secara otomatis berdasarkan data dari sensor ketinggian air. Sensor ini memantau level air secara real-time, memastikan debit yang tepat untuk irigasi. Data yang dikumpulkan dari sensor dikirim ke server IoT melalui modul GSM 800L, memungkinkan pengguna untuk mengendalikan pintu air jarak jauh melalui aplikasi smartphone. Dalam operasinya, sistem dilindungi oleh Miniature Circuit Breaker (MCB) untuk mencegah korsleting listrik, dan tegangan dikonversi secara presisi melalui modul penurun tegangan 12V ke 5V untuk memberi daya stabil pada komponen elektronik. Kombinasi energi terbarukan dan automasi pintar ini memberikan solusi efisien, ramah lingkungan, dan hemat energi untuk pengelolaan irigasi, terutama di area terpencil yang tidak terjangkau listrik konvensional.

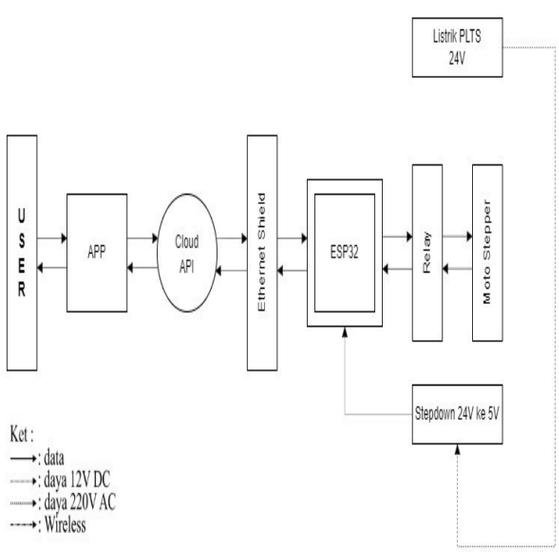

(20) RI Permohonan Paten

(19) ID (11) No Pengumuman : 2026/04659 (13) A

(51) I.P.C : A 23L 9/10,A 23L 33/00,A 61K 36/00

(21) No. Permohonan Paten : P00202414258

(22) Tanggal Penerimaan Permohonan Paten :
04 Desember 2024

(30) Data Prioritas :
(31) Nomor (32) Tanggal (33) Negara

(43) Tanggal Pengumuman Paten :
05 Juni 2026

(71) Nama dan Alamat yang Mengajukan Permohonan Paten :
Institut Pertanian Bogor
Ged. STP IPB Manajemen Jl. Taman Kencana No. 3
Indonesia

(72) Nama Inventor :
Prof. Dr. Ir. Evy Damayanthi, MS,ID
Dr. dr. Mira Dewi, MSi,ID
Dr. Zuraidah Nasution, STP., MSc,ID
Prof. Dr. agr. Ir. Asep Gunawan, S.Pt, M,Sc., IPU,ID
Muhammad Aries, SP, MSi,ID
Miftahul Jannah, M. Gz,ID
Miftahul Ni'maturrohmi, M. Gz,ID

(74) Nama dan Alamat Konsultan Paten :

(54) Judul Invensi : KOMPOSISI PUDING OKRA UNGU (Abelmoschus esculentus L. Moench) SEBAGAI ANTIDIABETES DAN PROSES PEMBUATANNYA

(57) Abstrak :
Puding okra merupakan salah satu bentuk pangan fungsional yang dikembangkan dengan tujuan untuk meningkatkan konsumsi okra di masyarakat. Komposisi puding okra ungu terdiri dari premix okra ungu sebagai bahan utama dan penambahan komponen lainnya. Proses pembuatan puding okra ungu yang sudah dikembangkan sudah laik industri. Proses pembuatuan puding okra ungu diawali dengan pembutan premix okra, kemudian persiapan wadah berisi air yang sudah dicampurkan dengan bubuk agar yang sudah dilarutkan; sorbitol dan kalium sorbat yang sudah dilarutkan; jus stroberi; susu full cream cair; dan premix okra yang sudah dilelehkan (thawing); bahan diaduk dan dipanaskan hingga suhu 85℃ selama 5 menit. Kemudian ditambahkan jus buah naga; asam sitrat dan vanili yang sudah dilarutkan; diaduk hingga homogen. Kemudian adonan diisikan pada masing-masing cup puding menggunakan filler; di pasteurisasi pada suhu 85℃ selama 2-3 menit dan proses cooling dilakukan pada suhu ruang dan produk dapat langsung dikonsumsi atau disimpan

(20) RI Permohonan Paten

(19) ID (11) No Pengumuman : 2026/04528 (13) A

(51) I.P.C : E 02D 27/12,E 02D 27/00

(21) No. Permohonan Paten : P00202414073

(22) Tanggal Penerimaan Permohonan Paten :
29 November 2024

(30) Data Prioritas :
(31) Nomor (32) Tanggal (33) Negara

(43) Tanggal Pengumuman Paten :
02 Juni 2026

(71) Nama dan Alamat yang Mengajukan Permohonan Paten :
Yayasan Pusat Penelitian dan Pengembangan Nanoteknologi Indonesia
Gedung Nanoplex, Jl. Puspiptek Komplek Batan Lama A12, Kota Tangerang Selatan, Provinsi Banten, Kode Pos: 15314 Indonesia

(72) Nama Inventor :

Putera Agung M Agung, Ph.D,ID	Dr. Sony Pramusandi, S.T, M.En,ID
Dr. Muhammad Fathur Rouf Hasan, S.Si,M.Si,ID	Andikanoza Pradiptya S.T, M.Eng,ID
Prof. Drs. Ir. Adi Susilo, M.Si. Ph.D,ID	Umar Alfaruqi Abdurrahman, M.T.,ID
Prof. Dr. Nurul Taufiqu Rochman,ID	Alfian Noviyanto, Ph.D,ID

(74) Nama dan Alamat Konsultan Paten :

(54) Judul Invensi : Sistem Plastik Udara-Pasir Ergonomis Pada Fondasi Ringan atau disebut sebagai Sistem PANDERMAN

(57) Abstrak :
Invensi ini berkaitan dengan Sistem Plastik Udara-Pasir Ergonomis Pada Fondasi Ringan atau disebut sebagai Sistem PANDERMAN (System of Plastic Air-saND ERgonomic Mild foundAtioN), yang merupakan inovasi dalam teknologi fondasi tiang untuk struktur bawah bangunan ringan, khususnya di wilayah pesisir dengan kondisi tanah lunak hingga sedang. Sistem ini menggunakan pipa High-Density Polyethylene (HDPE) atau Polypropylene (PP) berspiral, yang diisi dengan udara (non-atmospheric pressure) dan pasir. Invensi ini dirancang untuk meminimalkan risiko penurunan tanah, meningkatkan daya dukung aksial dan lateral, serta memastikan stabilitas struktur di atasnya. Sistem ini dilengkapi dengan elemen perkuatan tambahan, termasuk plat sepatu fondasi, klem tekanan tinggi, sealing baja, turn buckle, dan plat pengaku lateral untuk meningkatkan kekakuan dan konektivitas antar pipa. Sistem ini mampu memikul beban aksial dengan kapasitas antara 1,0 ton - 30 ton lebih disukai 3,0 ton – 10,0 ton, dan beban lateral dengan kapasitas antara 0,1 ton – 3,0 ton lebih disukai 1,0 ton – 2,5 ton, sebagaimana hasil pengujian berdasarkan ASTM D1143-07 dan ASTM D3966-07. Dengan sistem ini, Invensi menawarkan solusi fondasi ringan yang ekonomis, efisien, tahan lama, dan ramah lingkungan. Teknologi ini cocok untuk aplikasi pada berbagai kondisi tanah, termasuk di wilayah pesisir yang membutuhkan sistem fondasi dengan kinerja tinggi dan instalasi sederhana.

(20) RI Permohonan Paten

(19) ID (11) No Pengumuman : 2026/04580 (13) A

(51) I.P.C : G 06F 17/30,G 06F 17/24,G 06Q 50/16,H 04L 61/30

(21) No. Permohonan Paten : P00202414114

(22) Tanggal Penerimaan Permohonan Paten :
02 Desember 2024

(30) Data Prioritas :
(31) Nomor (32) Tanggal (33) Negara

(43) Tanggal Pengumuman Paten :
03 Juni 2026

(71) Nama dan Alamat yang Mengajukan Permohonan Paten :
LEMBAGA PENELITIAN DAN PENGABDIAN KEPADA MASYARAKAT (LPPM). UNSOED
Jalan Dr. Soeparno Indonesia

(72) Nama Inventor :

Dr. Sri Wahyu Handayani, S.H., M.H.,ID
Prof. Dr. Abdul Aziz Nasihuddin, S.H., M.M., M.H,ID
Prof. Dr. Dwiyanto Indiahono,ID
Ruly Eko Kusuma Kurniawan, S.P., M.P.,ID
Mohammad Irham Akbar, S.Kom., M.Cs.,ID
Asti Inayah, S.H., M.H.,ID
Salman Paris Harahap, S.H.I., M.H.,ID
Bahar Elfudllatsani, S.H., M.H.,ID
Adhitia Pradana, S.H., M.H.,ID

(74) Nama dan Alamat Konsultan Paten :

(54) Judul Invensi : SISTEM DAN METODE DIGITALISASI ADMINISTRASI TANAH DESA

(57) Abstrak :
Invensi ini mengenai sistem dan metode digitalisasi administrasi tanah desa yang mengintegrasikan pengelolaan data Letter C dengan pemetaan lahan berbasis GIS. Sistem terdiri dari tiga modul utama: digitalisasi Letter C untuk penyimpanan dan akses data kepemilikan tanah, pemetaan interaktif untuk visualisasi dan pembaruan peta lahan secara real-time, serta modul pelaporan sengketa untuk penanganan masalah pertanahan. Sistem mengimplementasikan integrasi penuh antara data tekstual dan spasial, validasi data terintegrasi, serta antarmuka yang user-friendly untuk meningkatkan efisiensi administrasi pertanahan di tingkat desa.

(20) **RI Permohonan Paten**

(19) **ID** **(11)** **No Pengumuman : 2026/04537** **(13) A**

(51) **I.P.C : A 23L 27/16,A 23L 27/10,A 23L 33/00**

(21) **No. Permohonan Paten :** P00202414014

(22) **Tanggal Penerimaan Permohonan Paten :**
29 November 2024

(30) **Data Prioritas :**
(31) Nomor (32) Tanggal (33) Negara

(43) **Tanggal Pengumuman Paten :**
02 Juni 2026

(71) **Nama dan Alamat yang Mengajukan Permohonan Paten :**
Institut Pertanian Bogor (IPB)
Ged. Manajemen STP IPB Jl. Taman Kencana No. 3, Babakan, Bogor - 16128 Indonesia

(72) **Nama Inventor :**
Dr. Andi Early Febrinda, STP MP,ID
Dr. Tuti Suryati, SPt MSi,ID
Made Gayatri Anggarkasih, STP MSi,ID

(74) **Nama dan Alamat Konsultan Paten :**

(54) **Judul Invensi :** EKSTRAK BAWANG DAYAK SEBAGAI PEWARNA ALAMI SOSIS DAGING SAPI

(57) **Abstrak :**

Invensi ini berhubungan dengan produk sosis daging sapi menggunakan pewarna alami ekstrak umbi bawang dayak (Eleutherine bulbosa). Lebih khusus lagi invensi ini berhubungan dengan metode ekstraksi umbi bawang dayak dan metode proses pengolahan sosis menggunakan pewarna alami ekstrak bawang dayak. Metode ekstraksi untuk mendapatkan ekstrak air dan ekstrak etanol menggunakan teknik maserasi yang dikombinasikan dengan sonikasi. Ekstrak cair yang didapatkan kemudian dipekatkan menggunakan alat rotary evaporator. Metode proses pengolahan sosis daging sapi meliputi penggunaan ekstrak air 3000 ppm dan ekstrak etanol 1000 ppm yang ditambahkan ke dalam bahan adonan sosis yang terdiri dari daging sapi, es batu, minyak goreng, tepung tapioka, bawang putih, garam, lada bubuk, bumbu bratwurst, gula pasir, dan STPP. Karakteristik sosis daging sapi dengan pewarna alami ekstrak air umbi bawang dayak dan ekstrak etanol umbi bawang dayak telah memenuhi persyaratan SNI 3280-2024. Setiap 100 g sosis sapi menghasilkan energi dari lemak 87,39 dan 95,49 kkal, serta energi total masing-masing 177,79 dan 173,49 kkal.

(20) **RI Permohonan Paten**

(19) **ID** **(11)** **No Pengumuman : 2026/04579** **(13) A**

(51) **I.P.C : A 61K 8/97,A 61K 36/48,A 61P 17/00,A 61Q 19/00**

(21) **No. Permohonan Paten :** P00202414118

(22) **Tanggal Penerimaan Permohonan Paten :**
02 Desember 2024

(30) **Data Prioritas :**
(31) Nomor (32) Tanggal (33) Negara

(43) **Tanggal Pengumuman Paten :**
03 Juni 2026

(71) **Nama dan Alamat yang Mengajukan Permohonan Paten :**
Universitas Presiden
Jl. Ki Hajar Dewantara Mekarmukti, Cikarang Utara, Bekasi Regency, West Java 17530 Indonesia

(72) **Nama Inventor :**

Dr. dr. Reza Yuridian Purwoko, Sp.KK., FINSDV,ID
dr. Rima Melati, Sp.AK(K)., Sp.OK(K)., MKK,ID
dr. Muhammad Subhan Alfaqih, M.Biomed,ID
Dr. dr. Sri Idaiani, Sp.KJ,ID
dr. Inneke Winda Ferianasari, Sp.KK., MH.Kes,ID
dr. Evy Aryanti, Sp.KK,ID
Nita Raudotina, S.Apt,ID
Asmail,ID

(74) **Nama dan Alamat Konsultan Paten :**

(54) **Judul Invensi :** Metode Produksi Krim Pelindung Kulit Berbasis Ekstrak Kedelai Menggunakan Green Solvent untuk Pencegahan Dermatitis Kontak

(57) **Abstrak :**

Invensi ini mengenai metode produksi krim pelindung kulit berbasis 5 ekstrak kedelai dengan menggunakan green solvent yang ramah lingkungan. Metode ini terdiri dari tahapan persiapan bahan baku, ekstraksi bahan aktif menggunakan green solvent, filtrasi dan purifikasi, penguapan pelarut, pencampuran dengan basis krim, serta evaluasi stabilitas dan efektivitas krim. Krim yang 10 dihasilkan memiliki stabilitas fisik tinggi dan mengandung senyawa aktif seperti isoflavon dan lesitin yang efektif untuk mencegah dermatitis kontak pada pekerja medis. Metode ini menawarkan solusi ramah lingkungan dan aman dalam jangka panjang untuk perlindungan kulit dari paparan zat iritatif.

9

Gambar 1. Diagram alir proses preparasi ekstrak terpurifikasi dari kedelai menggunakan metode green solvent.

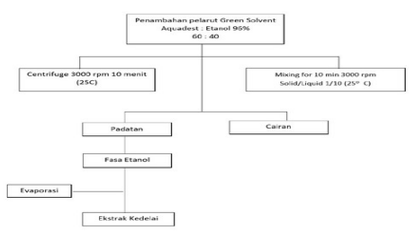

5

(20) RI Permohonan Paten

(19) ID (11) No Pengumuman : 2026/04543 (13) A

(51) I.P.C : A 61K 8/18,A 61Q 19/00

(21) No. Permohonan Paten : P00202414101

(22) Tanggal Penerimaan Permohonan Paten :
30 November 2024

(30) Data Prioritas :
(31) Nomor (32) Tanggal (33) Negara

(43) Tanggal Pengumuman Paten :
02 Juni 2026

(71) Nama dan Alamat yang Mengajukan Permohonan Paten :
Lembaga Inovasi Penulisan Ilmiah dan Hak Kekayaan Intelektual-Universitas Sumatera Utara
Jl. Universitas No. 8-10 Kampus USU, Medan Indonesia

(72) Nama Inventor :
Embun Suci Nasution,ID
Adika Fajar Putra,ID
Febia Sari,ID
Cut Aprilia,ID

(74) Nama dan Alamat Konsultan Paten :

(54) Judul Invensi : SEDIAAN BODY SCRUB DARI AMPAS KOPI ROBUSTA (Coffea canephora) DAN BUNGA KENANGA (Cananga odorata)

(57) Abstrak :
Invensi ini berkenaan dengan sediaan body scrub dari ampas kopi robusta gayo (Coffea canephora) dan bunga kenanga (Cananga odorata) dengan rasio(B/B)yang berfungsi untuk menghaluskan kulit tubuh dan mengangkat sel-sel kulit mati. Uji parameter diperoleh bahwa body scrub ini mempunyai warna coklat, berbentuk krim, dan berbau khas pada uji organoleptik; homogen pada uji homogenitas; pH 6,3 pada pengujian pH; uji daya sebar diperoleh hasil 3,7 cm dengan beban 100 gram, 4,5 cm dengan beban 100 gram, dan 4,6 cm dengan beban 125 gram. Kemudian hasil uji daya sebar dengan 3 beban berbeda setelah pengujian stabilitas dipercepat diperoleh hasil 3,7 cm dengan beban 0 gram, 4,2 cm dengan beban 100 gram, dan 4,5 cm dengan beban 125 gram; uji daya lekat diperoleh nilai 53,29 detik pada pengujian pertama, 56,46 detik pada pengujian kedua, dan 54,02 detik pada pengujian ketiga. Uji kecerahan dari 10 relawan Dimana body scrub ini terbukti efektif dalam mencerahkan kulit; uji kehalusan kulit hasilnya relawan mengalami penurunan tingkat kekasaran kulit yaitu berada pada rentang kategori kulit halus (0-31); uji iritasi menunjukkan hasil yang baik yakni tidak menimbulkan rasa gatal ataupun iritasi.

(20) RI Permohonan Paten

(19) ID (11) No Pengumuman : 2026/04525 (13) A

(51) I.P.C : B 60K 6/50,B 60L 3/12,B 62K 11/00,F 16H 59/00

(21) No. Permohonan Paten : P00202414074

(22) Tanggal Penerimaan Permohonan Paten :
29 November 2024

(30) Data Prioritas :

(31) Nomor	(32) Tanggal	(33) Negara
1234	29 November 2024	ID

(43) Tanggal Pengumuman Paten :
02 Juni 2026

(71) Nama dan Alamat yang Mengajukan Permohonan Paten :
Bambang Supriyo, BSEE, MEngSc, PhD
Jl. Hulu G-129 Payung Mas, RT06/RW10 Indonesia

(72) Nama Inventor :
Bambang Supriyo, BSEE, MEngSc, PhD,ID
Sihono, ST, MEng,ID
Dr. Eko Saputra, S.T., M.T.,ID

(74) Nama dan Alamat Konsultan Paten :
Politeknik Negeri Semarang
Jl,Prof. Soedarto SH

(54) Judul Invensi : PEMANTAU RASIO TRANSMISI PADA SEPEDA MOTOR MATIC

(57) Abstrak :
Invensi ini mengenai suatu pemantau transmisi rasio pada sepeda motor matic berdasarkan pada perbandingan nilai kecepatan putar puli primer, dan kecepatan putar puli sekunder. Sensor kecepatan puli primer menggunakan sensor pulser, sedangkan untuk sensor kecepatan puli sekunder menggunakan hall sensor. Data-data hasil pengukuran dari puli primer, puli sekunder dan rasio transmisi, dapat disimpan dalam SD card, berbentuk file teks.

(20) RI Permohonan Paten

(19) ID (11) No Pengumuman : 2026/04531 (13) A

(51) I.P.C : A 01G 24/28,C 09K 17/28,E 02D 3/12

(21) No. Permohonan Paten : P00202414025

(22) Tanggal Penerimaan Permohonan Paten :
29 November 2024

(30) Data Prioritas :
(31) Nomor (32) Tanggal (33) Negara

(43) Tanggal Pengumuman Paten :
02 Juni 2026

(71) Nama dan Alamat yang Mengajukan Permohonan Paten :
YAYASAN UNIVERSITAS PELITA HARAPAN
MH. THAMRIN BOULEVARD 1100 LIPPO KARAWACI
RT - RW - KEL. KELAPA DUA, KEC. KELAPA DUA Indonesia

(72) Nama Inventor :
Jack Widjajakusuma,ID
Marcelia Sugata ,ID
Aazokhi Waruwu ST MT,ID

(74) Nama dan Alamat Konsultan Paten :
Debby Debora Octavia S.H.
Debby Debora Octavia, S.H. Jl. Perintis 2 No. 106
RT.003 RW.024 Kel. Kaliabang Tengah, Kec. Bekasi Utara-Kota Bekasi

(54) Judul Invensi : Metode Grouting Dan Biogrouting Dalam Perbaikan Tanah Gambut Untuk Bangunan

(57) Abstrak :
Invensi ini berkaitan dengan perbaikan tanah gambut dengan metode grouting menggunakan limbah karbit, abu sekam padi dan biogrouting dengan menggunakan bakteri Bacillus cereus. Metode perbaikan tanah yang ada menggunakan bahan-bahan stabilisasi kimiawi yang tidak ramah lingkungan dan mahal harganya. Invensi ini menjawab kebutuhan bahan yang ekonomis dan ramah lingkungan. Limbah kalsium karbit dan limbah abu sekam padi meningkatkan pH tanah gambut yang bersifat asam dan kekuatan tanah gambut. Limbah kalsium karbit dan limbah abu sekam padi ditambahkan sebanyak 3,5 % dari berat tanah yang akan distabilisasi. Selanjutnya tanah yang telah ditambahkan kedua jenis limbah tersebut diperam selama 30 hari dan tahap kedua biogrouting dengan menggunakan bakteri Bacillus subtilis. Bakteri perlu disiapkan mulai dari pembuatan medium kultur bakteri, proses inokulasi bakteri, proses inkubasi bakteri, sampai pada pembacaan pertumbuhan bakteri. Setelah semua proses persiapan bakteri selesai, maka dilakukan penambahan kultur cair bakteri ke dalam benda uji yang telah dibuat sebelumnya untuk pengujian sifat mekanis tanah. Masing-masing benda uji ditambahkan kultur cair bakteri sebanyak 10 ml. Bakteri yang diinjeksi ke dalam tanah diperam selama minimum 112 hari untuk mendapatkan peningkatan parameter kuat geser yang signifikan. Kohesi tanah gambut yang diperbaiki dengan grouting dua tahap dapat meningkat di atas 15 kali lipat dari tanah asli.

(20) RI Permohonan Paten

(19) ID (11) No Pengumuman : 2026/04620 (13) A

(51) I.P.C : F 25B 5/00,F 25D 3/00

(21) No. Permohonan Paten : P00202414224

(22) Tanggal Penerimaan Permohonan Paten :
03 Desember 2024

(30) Data Prioritas :
(31) Nomor (32) Tanggal (33) Negara

(43) Tanggal Pengumuman Paten :
04 Juni 2026

(71) Nama dan Alamat yang Mengajukan Permohonan Paten :
Institut Teknologi Sepuluh Nopember
Kampus ITS Keputih, Sukolilo, Surabayaa 60111, Jawa Timur Indonesia

(72) Nama Inventor :
DR. Ir. AHMAD RUSDIANSYAH,ID
Ratna Sari Dewi,ID
Azzah Dyah Pratama,ID
Bambang Sudarmanta,ID
Fadila Isnaini,ID

(74) Nama dan Alamat Konsultan Paten :

(54) Judul Invensi : PENGEMBANGAN SISTEM COLD THERMAL STORAGE DENGAN PENGGUNAAN PHASE CHANGE MATERIAL (PCM)

(57) Abstrak :
Invensi ini berkaitan dengan pengembangan sistem cold thermal energy storage pada kontainer berpendingin menggunakan phase change material untuk menjaga kualitas produk perishable selama pengiriman. Sistem ini menggunakan heat exhanger shell and tube yang dilapisi phase change material untuk distribus suhu yang merata, mengurangi penurunan kualitas produk hingga 85%, dan menghemat energi listrik sekitar 90%. Phase change material yang digunakan termasuk Polyethylene Glycol dan Parafin, yang dipilih karena sifat termal dan stabilitasnya. Sistem ini juga mengurangi dampak lingkungan dan biaya operasional, serta mempertahankan suhu internal kontainer hingga 94.6 jam. Invensi ini memberikan solusi efisien untuk penyimpanan dan pengiriman produk perishable, membuat distributor memahami pengaruh penempatan palet kargo terhadap kualitas produk.

(20) RI Permohonan Paten

(19) ID (11) No Pengumuman : 2026/04660 (13) A

(51) I.P.C : G 01B 21/30

(21) No. Permohonan Paten : P00202414251

(22) Tanggal Penerimaan Permohonan Paten :
04 Desember 2024

(30) Data Prioritas :
(31) Nomor (32) Tanggal (33) Negara

(43) Tanggal Pengumuman Paten :
05 Juni 2026

(71) Nama dan Alamat yang Mengajukan Permohonan Paten :
Institut Teknologi Bandung
Bidang Transfer Teknologi, Akselerasi dan Pengembangan Bisnis Kawasan Direktorat Kawasan Sains dan Teknologi Institut Teknologi Bandung (DKST ITB), Jl. Ganesa no. 10, Gd. CRCS ITB Lt. 7 Bandung 40132, Jawa Barat, Indonesia Indonesia

(72) Nama Inventor :

Andri Krisnandi Somantri,ID
Dr.Eng. Hasbullah Nawir, ST., M.T.,ID
Ir. Erza Rismantojo, MSCE., Ph.D,ID
Andhika Sahadewa, S.T., M.SE., Ph.D,ID
Sri Widadi,ID
Yudha Panji Rahman,ID

(74) Nama dan Alamat Konsultan Paten :

(54) Judul Invensi : ALAT PENGUKUR KEMBANG SUSUT TANAH LEMPUNG

(57) Abstrak :

Pengukuran swelling potensial dan sweliling pressure dilakukan untuk mendapatkan potensi pengembangan dan tekanan pengembang maksimum dari tanah lempung ekpansif. Pengukuran tersebut dilakukan sesuai dengan SNI 6424-2008 namun dalam pengukurannya masih dilakukan secara manual. Pengukuran manual berakibat terhadap ketelitian dan pembacaan yang tidak terekam dengan baik dalam waktu yang bersamaan. Kendala tersebut perlu dilakukan modifikasi terhadap alat yang sudah ada. Modifikasi dilakukan dengan menambahkan system instrumentasi berupa sensor kembang susut (LVDT) dan sensor beban (Load cell) yang tergabung kedalam sistem perekam data yang dibuat secara khusus untuk mengakuisis data secara berasamaan dengan beberapa sensor pengembangan dan sensor beban. Hasil pengujian didapat data yang akan terbaca per satuan detik yang tersimpan secara otomatis pada penyimpanan data mikro. Dengan sistem tersebut data yang didapat lebih terlihat akurasinya. Serta dapat dilakukan juga pengujian dengan beberapa kondisi sampel tanah.

(20) RI Permohonan Paten

(19) ID (11) No Pengumuman : 2026/04544 (13) A

(51) I.P.C : A 61K 8/9783,A 61P 17/00,A 61Q 5/02

(21) No. Permohonan Paten : P00202414099

(22) Tanggal Penerimaan Permohonan Paten :
30 November 2024

(30) Data Prioritas :
(31) Nomor (32) Tanggal (33) Negara

(43) Tanggal Pengumuman Paten :
02 Juni 2026

(71) Nama dan Alamat yang Mengajukan Permohonan Paten :
Lembaga Inovasi Penulisan Ilmiah dan Hak Kekayaan Intelektual-Universitas Sumatera Utara
Jl. Universitas No. 8-10 Kampus USU, Medan Indonesia

(72) Nama Inventor :
Tengku Syarifah Dessi Indah Sari Assegaf,ID
Nelva Karmila Jusuf,ID
Muhammad Rusda,ID
Yunita Sari Pane,ID

(74) Nama dan Alamat Konsultan Paten :

(54) Judul Invensi : SAMPO EKSTRAK BUNGA TELANG (Clitoria ternatea) SEBAGAI ANTIDANDRUFF DENGAN EFEK SAMPING MINIMAL DAN EFEK ANTI SEBUM YANG POTEN

(57) Abstrak :
Invensi ini mengenai formulasi pembuatan sampo ekstrak bunga telang. Sampo ekstrak bunga telang (Clitoria ternatea) ini memiliki potensi sebagai anti dandruff. Sampo ini diformulasikan dari bahan utama ekstrak bunga telang (Clitoria ternatea) dengan nama Sylvaclira Z. menonjolkan kekayaan alam indonesia dengan bahan utamanya bunga telang (Clitoria ternatea) yang terbukti memiliki efek samping lebih minimal, efek anti sebum yang lebih poten.Sampo ekstrak bunga telang (Clitoria ternatea) dengan nama Sylvaclira Z. telah diuji secara in vitro dengan Minimum Inhibitory Concentration ekstrak Clitoria ternatea terhadap Malassezia sp. didapatkan pada konsentrasi 20%. Selain itu, komposisi dari sampo ini terdiri atas CMC natrium 0,50%, nipagin 0,18%, nipasol 0,02%, propylene glycol 8,00%, PEG-40 hydrogenated castor oil 0,25%, sodium lauryl sulfate 6,50%, menthol 0,25%, asam sitrat 0,50%, aquadest. Pembuatan ekstrak kental bunga telang (Clitoria ternatea), skrinning fitokima dan pembuatan sampo dilakukan di Laboratorium Farmakognisi Universitas Sumatera Utara selama bulan Januari 2023.

(20) RI Permohonan Paten

(19) ID (11) No Pengumuman : 2026/04542 (13) A

(51) I.P.C : A 61K 8/9783,A 61K 8/02,A 61Q 17/04

(21) No. Permohonan Paten : P00202414102

(22) Tanggal Penerimaan Permohonan Paten :
30 November 2024

(30) Data Prioritas :
(31) Nomor (32) Tanggal (33) Negara

(43) Tanggal Pengumuman Paten :
02 Juni 2026

(71) Nama dan Alamat yang Mengajukan Permohonan Paten :
Lembaga Inovasi Penulisan Ilmiah dan Hak Kekayaan Intelektual-Universitas Sumatera Utara
Jl. Universitas No. 8-10 Kampus USU, Medan Indonesia

(72) Nama Inventor :
Julia Reveny,ID
Hafid Syahputra,ID
Nelva Karmila Jusuf,ID
Annasya Masitah,ID
Utria Wiridaini Rambe,ID

(74) Nama dan Alamat Konsultan Paten :

(54) Judul Invensi : PROSES PEMBUATAN TINTED SUNSCREEN++ YANG MENGANDUNG EKSTRAK PEGAGAN (Centella asiatica)DAN MINYAK ZAITUN (Olea europaea)

(57) Abstrak :
Invensi ini berhubungan dengan suatu proses pembuatan krim tinted sunscreen yang mengandung ekstrak pegagan, vitamin E, minyak zaitun, kolagen, niacinamide dan hyaluronic acid. Proses pembuatan krim tinted sunscreen dilakukan dengan metode peleburan dan pencampuran dimana komposisi sediaan krim terdiri dari ekstrak pegagan (Centella asiatica) 0,97%, minyak zaitun (Olea europaea)2%, niasinamida 5%, ekstrak kolagen terhidrolisis 0,98%, sodium hyaluronate 0,02%, etilheksil metoksisinamat 6%, octocrylene 5,5%, siklopentasiloksan 5%, etilheksil salisilat 3,80%, titanium dioksida 3,58%, butilena glikol 3%, asam stearat 3%, alkohol setearil 2,58%, butil metoksidibenzoilmetana 1,85%, gliseril stearat 1,05%, fenoksietanol 0,73%, benzofenon-3 0,70% amonium poliakrilakrilatdimetil taurat 0,60%, tokoferil asetat 0,50%, PEG-40 stearat 0,45%, PEG-10 dimetikon 0,16%, BHT 0,21%, vinil dimetikon 0,17%, alumina 0,15%, ceteareth- 20 0,15% tetrasodium EDTA 0,10%, metikon 0,08%,etilheksilgliserin 0,08%, 1,2-hexanediol 0,05%, lauril poligliseril-3 polidimetilsiloksimetil dimetikon 0,04%, CI 19140 1,50%, CI 77491 0,12%, CI 77499 0,01%, dan aqua 49,60%. Sediaan krim yang diperoleh memiliki karakteristik berupa bentuk krim (semi padat) berwarna kuning kecoklatan dan bau khas seperti minyak zaitun, krim homogen dengan nilai pH = 6.15, viskositas 4.957, daya sebar 4,8-5 cm, dan memiliki stabilitas yang baik.

(20) **RI Permohonan Paten**

(19) **ID** **(11)** **No Pengumuman : 2026/04541** **(13)** **A**

(51) **I.P.C : G 01S 7/24,G 01S 17/00**

(21) **No. Permohonan Paten :** P00202413991

(22) **Tanggal Penerimaan Permohonan Paten :**
29 November 2024

(30) **Data Prioritas :**
(31) Nomor (32) Tanggal (33) Negara

(43) **Tanggal Pengumuman Paten :**
02 Juni 2026

(71) **Nama dan Alamat yang Mengajukan Permohonan Paten :**
Sentra KI Universitas Sam Ratulangi
Jln. Kampus Unsrat, Kleak , Manado, Sulawesi Utara Indonesia

(72) **Nama Inventor :**
Arthur Harris Thambas,ID
Agnes Tekla Mandagi,ID
Febrina Pingkan Yvette Sumanti,ID

(74) **Nama dan Alamat Konsultan Paten :**

(54) **Judul Invensi :** PREDIKSI TINGGI GELOMBANG LAUT PERAIRAN PANTAI MANADO

(57) **Abstrak :**

Invensi ini berhubungan dengan Gambar / Grafik Prediksi Tinggi Gelombang Laut Perairan Pantai Manado. Grafik ini dibuat berdasarkan Model Distribusi Kecepatan Angin dan menggunakan Grafik atau Diagram Darbisire. Model distribusi kecepatan angin dibuat berdasarkan durasi angin bertiup selama 6 jam dan 12 jam. Setelah model distribusi kecepatan angin diperoleh kemudian diplot pada grafik Darbyshire dengan mengambil nilai dari masing-masing kecepatan angin pada model ditribusi kecepatan angin diperoleh nilai atau besaran tinggi gelombang. Hasil dari besaran nilai tinggi gelombang dan kecepatan angin dari model distribusi kecepatan angin dibuatkan grafik hubungan antara kecepatan angin dan tinggi gelombang yang didapat. Dari grafik prediksi tinggi gelombang laut di perairan pantai Manado ini kita bisa memprediksi tinggi gelombang yang akan terjadi jika kecepatan angin diketahui. yaitu dengan langsung memplot besaran kecepatan angin kedalam grafik kemudian kita dapatkan besaran tinggi gelombang yang akan terjadi.

(20) RI Permohonan Paten

(19) ID (11) No Pengumuman : 2026/04665 (13) A

(51) I.P.C : B 01J 37/00,B 29C 48/88,D 21H 27/00

(21) No. Permohonan Paten : P00202500479

(22) Tanggal Penerimaan Permohonan Paten :
15 Juni 2023

(30) Data Prioritas :

(31) Nomor	(32) Tanggal	(33) Negara
63/352,903	16 Juni 2022	US
63/353,243	17 Juni 2022	US
63/354,512	22 Juni 2022	US

(43) Tanggal Pengumuman Paten :
05 Juni 2026

(71) Nama dan Alamat yang Mengajukan Permohonan Paten :
FIRST QUALITY TISSUE, LLC
80 Cuttermill Road-Suite 500, Great Neck, New York 11021, United States of America United States of America

(72) Nama Inventor :
SEALY II, James E.,US
BRENNAN, Kevin P.,US
PENCE, Justin S.,US
RIEHLE, Richard James,US
HENN, Daniel Mark,US

(74) Nama dan Alamat Konsultan Paten :
Arno Rizaldi Setiawan B.Sc., CWM.,ACIArb.,
Kusnandar & Co. Equity Tower lantai 25 Sudirman Central Business District (SCBD) Lot 9 Jalan Jend. Sudirman Kav. 52-53

(54) Judul Invensi : PRODUK-PRODUK KERTAS DAN KARTON LEMBARAN BASAH DENGAN KEKUATAN KEBASAHAN TINGGI DAN METODE PEMBUATANNYA

(57) Abstrak :
Suatu metode pembuatan produk kertas dan kertas karton, termasuk struktur penyerap, diungkapkan. Metode tersebut terdiri dari pencampuran tambahan polivinilamida glioksalat ("GPVM") berat molekul ultra tinggi ("UHMW") dan poliakrilamida anionik ("APAM") berat molekul tinggi ("HMW") dengan bahan pengisi selama penyiapan slock dari proses pembuatan kertas basah. Produk kertas dan kertas karton berkekuatan basah tinggi juga diungkapkan.

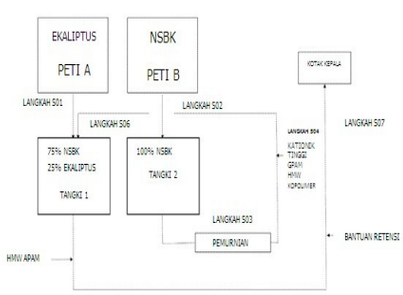

GBR. 6

(20) **RI Permohonan Paten**

(19) **ID** **(11)** **No Pengumuman : 2026/04553** **(13)** **A**

(51) **I.P.C : B 01J 23/42,C 01B 3/06,C 01B 3/04**

(21) **No. Permohonan Paten :** P00202600553

(22) **Tanggal Penerimaan Permohonan Paten :**
19 Juli 2024

(30) **Data Prioritas :**

(31) Nomor	(32) Tanggal	(33) Negara
2023-118300	20 Juli 2023	JP
2024-003087	12 Januari 2024	JP

(43) **Tanggal Pengumuman Paten :**
03 Juni 2026

(71) **Nama dan Alamat yang Mengajukan Permohonan Paten :**
MITSUBISHI KAKOKI KAISHA, LTD.
2-1, Ohkawa-cho, Kawasaki-ku, Kawasaki-shi, Kanagawa 2108560 Japan Japan

(72) **Nama Inventor :**
MORI Yoh,JP
OKEYA Hisashi,JP
INOMATA Makoto,JP
YUMURA Takuo,JP
WANG Yufei,CN

(74) **Nama dan Alamat Konsultan Paten :**
Daru Lukiantono S.H.
HHP Law Firm, Pacific Century Place, Level 35, SCBD Lot. 10, Kel. Senayan, Kec. Kebayoran Baru, Kota Jakarta Selatan

(54) **Judul Invensi :** PERALATAN PRODUKSI BAHAN BAKAR CAMPURAN AMONIA-HIDROGEN, SISTEM PASOKAN BAHAN BAKAR, DAN METODE PRODUKSI HIDROGEN

(57) **Abstrak :**
[Masalah] Disediakan suatu peralatan produksi bahan bakar campuran amonia-hidrogen dan sistem pasokan bahan bakar, yang mampu memperoleh hidrogen dari amonia dengan stabil meskipun rasio bahan yang diperlukan diubah. [Solusi] Peralatan produksi bahan bakar campuran amonia-hidrogen (1010A) meliputi pemisah oksigen (13) yang memisahkan oksigen (O2) (12) dari udara (11) pada konsentrasi yang dikehendaki, reaktor reformasi (15) yang mengkonversi amonia (NH3) yang dipasok dari bagian pasokan bahan baku (14) menjadi hidrogen (H2) dengan menggunakan oksigen dari konsentrasi yang dikehendaki dari pemisah oksigen (13), dan penganalisis komponen gas (17) yang mengukur konsentrasi dari salah satu atau keduanya hidrogen dan amonia dalam gas hasil reformasi (16) dari reaktor reformasi (15).

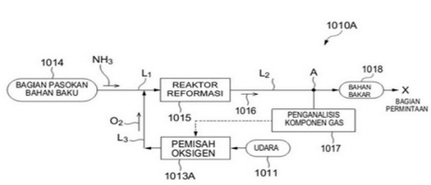

GAMBAR 1

(20) RI Permohonan Paten

(19) ID (11) No Pengumuman : 2026/04652 (13) A

(51) I.P.C : A 61K 31/395,A 61K 31/33,C 07D 209/42,C 07D 209/30,C 07D 209/04,C 07D 495/04,C 07D 209/02,C 07D 495/02

(21) No. Permohonan Paten : P00202600217

(22) Tanggal Penerimaan Permohonan Paten :
16 Juli 2024

(30) Data Prioritas :

(31) Nomor	(32) Tanggal	(33) Negara
63/514,089	17 Juli 2023	US
63/655,384	03 Juni 2024	US

(43) Tanggal Pengumuman Paten :
05 Juni 2026

(71) Nama dan Alamat yang Mengajukan Permohonan Paten :
KURA ONCOLOGY, INC.
4930 Directors Place, Suite 500, San Diego, CA 92121 United States of America

(72) Nama Inventor :
BAKALE, Roger Paul,US
BOWE, Craig Michael,US
SENGUPTA, Dipanjan,US
ANDRES, Patricia,US
DENG, Xiaohu,US

(74) Nama dan Alamat Konsultan Paten :
Marolita Setiati
PT SPRUSON FERGUSON INDONESIA, Graha Paramita 3B Floor Zona D Jl. Denpasar Raya Blok D2 Kav.8 Kuningan

(54) Judul Invensi : BENTUK KRISTALIN DARI INHIBITOR MENIN

(57) Abstrak :
Diuraikan di sini adalah bentuk kristalin dari (S)-4-metil-5-((4-((2-(metilamino)-6-(2,2,2-trifluoroetil)tieno[2,3-d]pirimidin-4-il)amino)piperidin-1-il)metil)-1-(2-(4-(metilsulfonil)piperazin-1-il)propil)-1H-indol-2-karbonitril atau solvatnya.

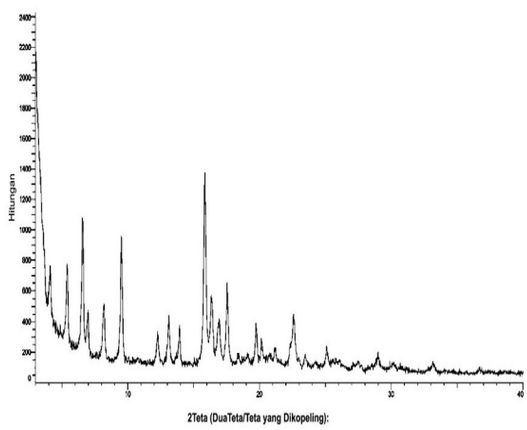

Gambar 1

(20) **RI Permohonan Paten**

(19) **ID** **(11)** **No Pengumuman : 2026/04532** **(13) A**

(51) **I.P.C : A 24F 40/50,B 05B 7/00,B 65B 31/00**

(21) **No. Permohonan Paten :** P00202511958

(22) **Tanggal Penerimaan Permohonan Paten :**
19 September 2025

(30) **Data Prioritas :**

(31) Nomor	(32) Tanggal	(33) Negara
10-2024-0161149	13 November 2024	KR
10-2025-0051026	18 April 2025	KR

(43) **Tanggal Pengumuman Paten :**
02 Juni 2026

(71) **Nama dan Alamat yang Mengajukan Permohonan Paten :**
KT&G CORPORATION
71, Beotkkot-gil, Daedeok-gu Daejeon 34337 Republic of Korea

(72) **Nama Inventor :**

Chulho JANG,KR
Jungho KIM,KR
Sangcheol PARK,KR
Jangwon SEO,KR
Wonkyeong LEE,KR
Jinchul JUNG,KR

(74) **Nama dan Alamat Konsultan Paten :**
George Widjojo S.H.
Jl. Kali Besar Barat No. 5, Kel. Roa Malaka, Kec. Tambora, Kota Jakarta Barat

(54) **Judul Invensi :** ALAT PENGHASIL AEROSOL

(57) **Abstrak :**

Sebuah alat penghasil aerosol diungkapkan. Alat penghasil aerosol menurut pengungkapan sekarang meliputi suatu bodi yang memiliki ruang penyisipan terbuka pada satu ujung dan memanjang dalam satu arah, suatu penghasil panas yang mengelilingi ruang penyisipan dan menghadap suatu benda penghasil aerosol yang diterima dalam ruang penyisipan, suatu bagian penopang yang mengelilingi sisi luar penghasil panas dan menopang penghasil panas tersebut, dan suatu lubang insulasi yang mengelilingi sisi luar bagian penopang, di mana bagian insulasi tersebut berjarak dari bagian penopang dalam arah radial ruang penyisipan, dan suatu celah udara terbentuk antara bagian penopang dan bagian insulasi tersebut.

GAMBAR 4

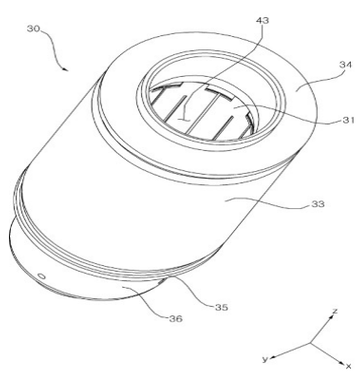

(20) **RI Permohonan Paten**

(19) **ID** **(11)** **No Pengumuman : 2026/04647** **(13)** **A**

(51) **I.P.C : G 06Q 10/0639,G 06Q 10/063**

(21) **No. Permohonan Paten :** P00202514960

(22) **Tanggal Penerimaan Permohonan Paten :**
29 Mei 2024

(30) **Data Prioritas :**

(31) Nomor	(32) Tanggal	(33) Negara
63/504,766	29 Mei 2023	US

(43) **Tanggal Pengumuman Paten :**
05 Juni 2026

(71) **Nama dan Alamat yang Mengajukan Permohonan Paten :**
COTTON COUNCIL INTERNATIONAL
1521 New Hampshire Avenue NW Washington, DC 20036 United States of America

(72) **Nama Inventor :**
ATHERLEY, Bruce, A.,US
BAUERSACHS, Joerg,DE

(74) **Nama dan Alamat Konsultan Paten :**
Marodin Sijabat S.H.
Adastra Indonesia, Epiwalk 3rd Floor A306-307, Kawasan Rasuna Epicentrum Jl. H. R. Rasuna Said RT. 002/ RW. 005, Kel. Karet Kuningan Kec. Setiabudi ,Kota Jakarta Selatan

(54) **Judul Invensi :** SISTEM KINERJA DAN OPTIMASI PABRIK PEMINTALAN KAPAS

(57) **Abstrak :**
Sistem indeks kinerja pabrik dengan modul masking perolehan data produksi benang kapas mentah, modul analisis dan pelaporan KPI, serta langkah-langkah kerahasiaan diungkapkan untuk mengidentifikasi target optimasi KPI dan memberikan peringkat industri komparatif secara rahasia. Pelaporan dan perbandingan kinerja KPI dilengkapi dengan elemen pelaporan visual, termasuk tampilan takometer yang menunjukkan peringkat KPI relatif dan absolut dengan entitas kompetitif, sekaligus menjaga kerahasiaan data.

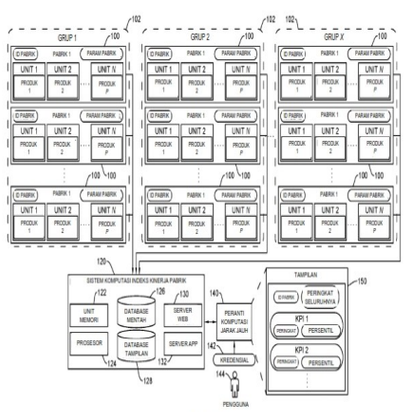

GAMBAR 1

(20) RI Permohonan Paten

(19) ID (11) No Pengumuman : 2026/04662 (13) A

(51) I.P.C : F 25J 3/04,F 25J 1/02,F 25J 5/00,F 28F 27/00

(21) No. Permohonan Paten : P00202513334

(22) Tanggal Penerimaan Permohonan Paten :
01 Desember 2025

(30) Data Prioritas :

(31) Nomor	(32) Tanggal	(33) Negara
18/968,396	04 Desember 2024	US

(43) Tanggal Pengumuman Paten :
05 Juni 2026

(71) Nama dan Alamat yang Mengajukan Permohonan Paten :
AIR PRODUCTS AND CHEMICALS, INC.
1940 AIR PRODUCTS BOULEVARD ALLENTOWN, PA 18106-5500, United States of America United States of America

(72) Nama Inventor :
Robert G. L. Courtney,GB
Alan D Berger,US
Simon Gibson,GB
Matthew Mundy,GB
Fang Xu,US

(74) Nama dan Alamat Konsultan Paten :
Ir. Migni Myriasandra Noerhadi, S.H., MIP., MSEL.
Kantor Taman A-9, Unit A6-A7, Jl. Dr. Ide Anak Agung Gde Agung, Mega Kuningan, Kel. Kuningan Timur, Kec. Setiabudi, Jakarta Selatan

(54) Judul Invensi : APARATUS DAN PROSES UNTUK MEMBATASI TEGANGAN TERMAL PADA PENUKAR PANAS

(57) Abstrak :
Suatu aparatus untuk penukar panas dapat mencakup suatu mekanisme atau susunan pemrosesan pengendali aliran yang dapat dikonfigurasi untuk mempertahankan profil suhu dari komponen-komponen internal suatu penukar panas dalam rentang suhu yang telah dipilih sebelumnya selama jangka waktu tidak beroperasinya suatu proses pabrik atau fasilitas guna membantu mengurangi tegangan termal yang dialami oleh penukar panas dan komponen-komponen internalnya. Perwujudan dari aparatus penukar panas dan proses pengoperasian penukar panas dapat memfasilitasi upaya mempertahankan profil suhu yang telah dipilih sebelumnya dalam suatu penukar panas selama jangka waktu tidak beroperasi atau tidak digunakan, serta memfasilitasi percepatan pengoperasian pengaktifan sistem ketika pemrosesan fasilitas akan dilanjutkan dengan pengoperasian penukar panas.

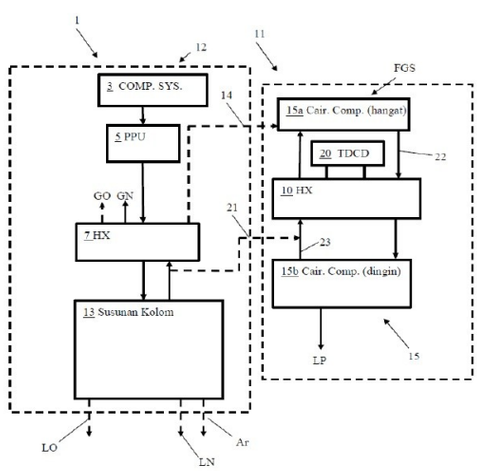

GAMBAR 2

(20) RI Permohonan Paten

(19) ID (11) No Pengumuman : 2026/04649 (13) A

(51) I.P.C : G 06F 1/16,H 04M 1/02

(21) No. Permohonan Paten : P00202515426

(22) Tanggal Penerimaan Permohonan Paten :
27 Juni 2024

(30) Data Prioritas :

(31) Nomor	(32) Tanggal	(33) Negara
10-2023-0085185	30 Juni 2023	KR
10-2023-0109186	21 Agustus 2023	KR

(43) Tanggal Pengumuman Paten :
05 Juni 2026

(71) Nama dan Alamat yang Mengajukan Permohonan Paten :
SAMSUNG ELECTRONICS CO., LTD.
129, Samsung-ro, Yeongtong-gu, Suwon-si, Gyeonggi-do 16677 Republic of Korea

(72) Nama Inventor :
Changhee PARK,KR
Yeonhun RYU,KR
Seonwoo HA,KR

(74) Nama dan Alamat Konsultan Paten :
Budi Rahmat S.H.
Menara Era 9th Floor No. 5, JL. Senen Raya, No. 135-137, Senen, Jakarta Pusat

(54) Judul Invensi : ALAT ELEKTRONIK DAPAT DILIPAT

(57) Abstrak :
Menurut perwujudan invensi, alat elektronik dapat mencakup: tampilan dapat dilipat; susunan engsel pertama yang dikonfigurasi untuk memungkinkan pelipatan tampilan dapat dilipat sepanjang sumbu lipatan; dan rumahan yang dikonfigurasi untuk menerima sedikitnya bagian dari susunan engsel pertama; dimana susunan engsel pertama mencakup bagian penonjolan yang menonjol dari permukaan ujung dari susunan engsel pertama menuju permukaan sisi dalam pertama dari rumahan; dan dimana permukaan ujung dan permukaan sisi dalam pertama tegak lurus terhadap arah dari sumbu lipatan.

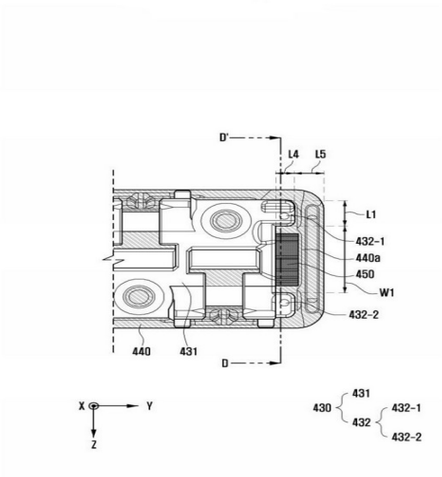

(20) RI Permohonan Paten

(19) ID (11) No Pengumuman : 2026/04648 (13) A

(51) I.P.C : C 08J 11/28,C 08J 11/24,C 08J 11/14,C 08J 11/08

(21) No. Permohonan Paten : P00202600396

(22) Tanggal Penerimaan Permohonan Paten :
18 Juni 2024

(30) Data Prioritas :

(31) Nomor	(32) Tanggal	(33) Negara
23180067.3	19 Juni 2023	EP

(43) Tanggal Pengumuman Paten :
05 Juni 2026

(71) Nama dan Alamat yang Mengajukan Permohonan Paten :
BASF SE
Carl-Bosch-Strasse 38 67056 Ludwigshafen am Rhein Germany

(72) Nama Inventor :

Sina WITZEL,DE
Hannah Stephanie MANGOLD,DE
Indre THIEL,DE
Andreas KUNST,DE
Alexander TRAUT,DE
Achim STAMMER,DE

(74) Nama dan Alamat Konsultan Paten :
DR. Ludiyanto S.H., M.H., M.M.
Jalan Hayam Wuruk No. 3 i & j Jakarta Pusat

(54) Judul Invensi : PROSES UNTUK DAUR ULANG BAHAN POLIMER BERWARNA YANG MENCAKUP PERUBAHAN WARNA DAN PEMROSESAN KIMIA

(57) Abstrak :

Aspek pertama dari invensi ini berkaitan dengan proses untuk daur ulang bahan polimer berwarna, dimana bahan polimer berwarna tersebut terdiri atas (i) polimer berbahan dasar polialkilena tereftalat, (ii) pewarna, dan secara opsional (iii) polimer kedua yang berbeda dengan polimer berbahan dasar polialkilena tereftalat dari (i), dan secara opsional (iv) polimer ketiga yang berbeda dengan polimer berbahan dasar polialkilena tereftalat dari (i) dan berbeda dengan polimer kedua dari (iii), proses yang terdiri atas (a) menyediakan bahan polimer berwarna dan sistem pelarut yang terdiri atas gama valerolakton (GVL); (b) mengontakkan bahan polimer berwarna yang disediakan pada (a) dengan sistem pelarut yang terdiri atas GVL yang disediakan pada (a) di bawah kondisi yang memungkinkan penghilangan pewarna tetapi tidak memungkinkan pelarutan polimer berbahan dasar polialkilena tereftalat, dengan demikian memperoleh sistem pelarut, yang diperkaya dengan pewarna dibandingkan dengan sistem pelarut yang disediakan, dan bahan polimer, yang terdeplesi dalam pewarna dibandingkan dengan bahan polimer berwarna yang disediakan pada (a); (c) depolimerisasi atau transesterifikasi bahan polimer, yang terdeplesi dalam pewarna yang diperoleh pada (b); dengan demikian memperoleh monomer dan/atau oligomer atau produk transesterifikasi. Dalam aspek kedua, invensi ini berkaitan dengan monomer, oligomer, atau produk transesterifikasi dari polimer berbahan dasar polialkilena tereftalat yang diperoleh atau dapat diperoleh melalui proses aspek pertama. Aspek ketiga berkaitan dengan proses yang terdiri atas mengonversi, diutamakan mempolimerisasi, monomer, oligomer, atau produk transesterifikasi dari polimer berbahan dasar polialkilena tereftalat yang diperoleh dari proses aspek pertama untuk memperoleh satu atau lebih polimer atau produk polimer. Aspek keempat berkaitan dengan proses yang terdiri atas mengonversi polimer kedua yang dipisahkan (iii) dan/atau polimer ketiga yang dipisahkan (iv) yang diperoleh dari atau dapat diperoleh melalui proses aspek pertama untuk memperoleh satu atau lebih monomer, polimer, atau produk polimer.

(20) RI Permohonan Paten

(19) ID (11) No Pengumuman : 2026/04646 (13) A

(51) I.P.C : C 22B 9/05,F 27D 27/00,F 27D 3/00

(21) No. Permohonan Paten : P00202515456

(22) Tanggal Penerimaan Permohonan Paten :
24 Mei 2024

(30) Data Prioritas :

(31) Nomor	(32) Tanggal	(33) Negara
2308713.3	11 Juni 2023	GB

(43) Tanggal Pengumuman Paten :
05 Juni 2026

(71) Nama dan Alamat yang Mengajukan Permohonan Paten :
FOSECO INTERNATIONAL LIMITED
165 Fleet Street, London EC4A 2AE, United Kingdom
United Kingdom

(72) Nama Inventor :
JAGLA, Stephan,DE
EBHARDT, Heinrich,DE
ANZA ORTIZ DE APODACA, Inigo,ES
PATIL, Nikhil,IN
GÖNEN, Tarik,DE

(74) Nama dan Alamat Konsultan Paten :
Ir. Migni Myriasandra Noerhadi, S.H., MIP., MSEL.
Kantor Taman A-9, Unit A6-A7, Jl. Dr. Ide Anak Agung Gde Agung, Mega Kuningan, Kel. Kuningan Timur, Kec. Setiabudi, Jakarta Selatan

(54) Judul Invensi : PERANTI UNTUK DEGASIFIKASI LOGAM LELEH

(57) Abstrak :
Suatu peranti untuk degasifikasi logam leleh yang terdiri dari: poros berongga untuk aliran gas; rotor (10) yang terdiri dari bagian atap dan alas (30) yang dipisahkan oleh rongga dan dihubungkan ke poros tersebut, bagian atap (20) yang terdiri dari lubang (60) untuk gas dari poros; 3 hingga 8 penyangga (40), masing-masing mengarah ke luar dan terhubung ke bagian atap dan alas (20); bagian manifold (50) untuk mendistribusikan gas melalui saluran masuk zona pencampuran (70); zona pencampuran (90) yang bersebelahan dengan saluran masuk zona pencampuran (70), dimana bagian atap dan alas (20, 30) dan penyangga-penyangga yang berdekatan (40) masing-masing memanjang secara radial ke arah luar dari bagian manifold (50) untuk membentuk zona pencampuran (90); dan bagian pemutus (80) yang terletak di antara selubung volume rotasi rotor dan pinggiran rotor, dimana bagian pemutus (80) mencakup antara 25% dan 75% dari volume rotasi tersebut.

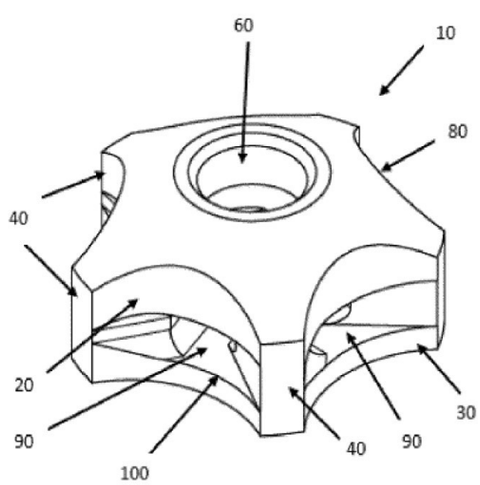

GAMBAR 2A

(20) RI Permohonan Paten

(19) ID (11) No Pengumuman : 2026/04552 (13) A

(51) I.P.C : H 04L 12/66,H 04L 12/28,H 04L 29/06

(21) No. Permohonan Paten : P00202514962

(22) Tanggal Penerimaan Permohonan Paten :
06 Januari 2025

(30) Data Prioritas :

(31) Nomor	(32) Tanggal	(33) Negara
202411601200.2	11 November 2024	CN

(43) Tanggal Pengumuman Paten :
02 Juni 2026

(71) Nama dan Alamat yang Mengajukan Permohonan Paten :
FIBERHOME TELECOMMUNICATION TECHNOLOGIES CO., LTD
No. 88, Youkeyuan Road, Hongshan District, Wuhan, Hubei China

(72) Nama Inventor :
Jiang Chao,CN
Xiong Weicheng ,CN
Li Ming ,CN
LV, Zhihua ,CN
YANG, Linfeng ,CN

(74) Nama dan Alamat Konsultan Paten :
Marodin Sijabat S.H.
Adastra Indonesia, Epiwalk 3rd Floor A306-307, Kawasan Rasuna Epicentrum Jl. H. R. Rasuna Said RT. 002/ RW. 005, Kel. Karet Kuningan Kec. Setiabudi ,Kota Jakarta Selatan

(54) Judul Invensi : METODE, PERANGKAT, DAN SISTEM IDENTIFIKASI LAYANAN HOME GATEWAY

(57) Abstrak :
Diungkapkan metode, peranti dan sistem identifikasi layanan gerbang rumah, dan metode tersebut meliputi: menilai alamat tujuan akses terminal yang dihubungkan dengan gerbang rumah oleh gerbang rumah sehingga mengidentifikasi jenis layanan yang diinisiasi oleh terminal; jika diidentifikasi bahwa layanan yang diinisiasi oleh terminal termasuk dalam layanan IPTV, merutekan layanan ke jaringan IPTV melalui gerbang rumah; dan jika diidentifikasi bahwa layanan yang diinisiasi oleh terminal termasuk dalam layanan Internet, meneruskan layanan ke Internet melalui gerbang rumah, dan mengikat semua antarmuka yang tersisa kecuali antarmuka yang digunakan oleh terminal yang membawa layanan IPTV dengan jaringan publik. Menurut aplikasi ini, dua atau lebih layanan dapat diakses pada waktu bersamaan di satu antarmuka, persyaratan untuk mengakses sejumlah layanan pada waktu bersamaan melalui televisi terpenuhi, dan sementara itu, antarmuka tautan bawah gerbang rumah terikat berdasarkan identifikasi layanan, sehingga keamanan antarmuka dipastikan.

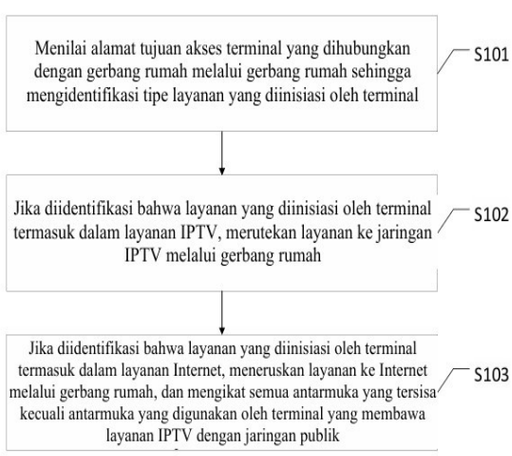

Gambar 1

(20) RI Permohonan Paten

(19) ID (11) No Pengumuman : 2026/04622 (13) A

(51) I.P.C : B 62K 11/00,F 01N 3/28,F 01N 13/08

(21) No. Permohonan Paten : P00202512364

(22) Tanggal Penerimaan Permohonan Paten :
18 November 2025

(30) Data Prioritas :

(31) Nomor	(32) Tanggal	(33) Negara
2024-210121	03 Desember 2024	JP

(43) Tanggal Pengumuman Paten :
04 Juni 2026

(71) Nama dan Alamat yang Mengajukan Permohonan Paten :
YAMAHA HATSUDOKI KABUSHIKI KAISHA
2500 Shingai, Iwata-shi, Shizuoka 4388501, Japan Japan

(72) Nama Inventor :
Ryo MITSUNO,JP

(74) Nama dan Alamat Konsultan Paten :
Insan Budi Maulana S.H.
Maulana and Partners Law Firm Mayapada Tower 1, Lantai 9 Jl. Jenderal Sudirman Kavling 28, Jakarta Setia Budi Kota Jakarta Selatan DKI Jakarta 12920

(54) Judul Invensi : KENDARAAN JENIS TUNGGANG

(57) Abstrak :
Diungkapkan suatu pipa pembuangan (20) termasuk suatu pipa pertama (31) yang setidaknya suatu bagiannya disusun dalam suatu kotak (13), dengan suatu katalis pertama (41) yang disusun di dalam pipa pertama (31), dan suatu pipa kedua (32) yang disusun di dalam kotak (13), sensor oksigen (46) yang terhubung ke pipa kedua (32); kotak (13) termasuk suatu bagian menonjol (13a) yang menonjol dalam suatu arah yang menjauh dari suatu sumbu (32c) dari pipa kedua (32) dalam suatu penampang melintang yang tegak lurus terhadap sumbu (32c) dari pipa kedua (32); suatu sensor oksigen (46) yang terhubung ke bagian menonjol (13a) dari kotak (13).

GAMBAR 3

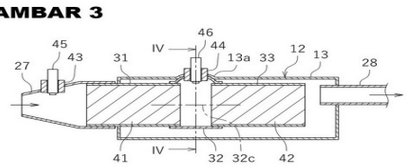

(20) RI Permohonan Paten

(19) ID (11) No Pengumuman : 2026/04533 (13) A

(51) I.P.C : A 24F 40/46,A 24F 40/40,H 05B 3/06,H 05B 3/00

(21) No. Permohonan Paten : P00202511091

(22) Tanggal Penerimaan Permohonan Paten :
12 September 2025

(30) Data Prioritas :

(31) Nomor	(32) Tanggal	(33) Negara
10-2024-0160783	13 November 2024	KR
10-2025-0014481	05 Februari 2025	KR

(43) Tanggal Pengumuman Paten :
02 Juni 2026

(71) Nama dan Alamat yang Mengajukan Permohonan Paten :
KT & G CORPORATION
71, Beotkkot-gil, Daedeok-gu, Daejeon 34337 Republic of Korea

(72) Nama Inventor :
Jangwon SEO,KR
Jung Ho KIM,KR
Sang Cheol PARK,KR
Wonkyeong LEE,KR
Chul Ho JANG,KR
Jinchul JUNG,KR

(74) Nama dan Alamat Konsultan Paten :
George Widjojo S.H.
Jl. Kali Besar Barat No. 5, Kel. Roa Malaka, Kec. Tambora, Kota Jakarta Barat

(54) Judul Invensi : PEMANAS YANG TERDAPAT DALAM ALAT PENGHASIL AEROSOL, METODE PEMBUATANNYA, DAN ALAT PENGHASIL AEROSOL TERMASUK YANG SAMA

(57) Abstrak :
Pemanas yang terdapat dalam alat penghasil aerosol mencakup pipa berongga yang memanjang dalam satu arah, dan pipa tetap yang mengelilingi setidaknya sebagian pipa berongga, di mana pipa berongga dan pipa tetap tersebut digabungkan satu sama lain dengan perekat isolasi.

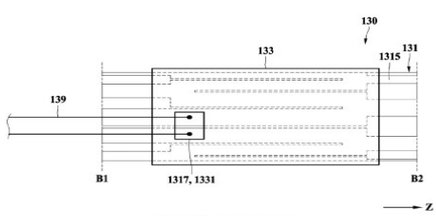

GAMBAR 5D

(20) RI Permohonan Paten

(19) ID (11) No Pengumuman : 2026/04583 (13) A

(51) I.P.C : G 06F 3/01,H 04L 9/40,H 04L 9/32,H 04W 12/06

(21) No. Permohonan Paten : P00202600668

(22) Tanggal Penerimaan Permohonan Paten :
10 Juli 2024

(30) Data Prioritas :

(31) Nomor	(32) Tanggal	(33) Negara
202311046525	11 Juli 2023	IN

(43) Tanggal Pengumuman Paten :
03 Juni 2026

(71) Nama dan Alamat yang Mengajukan Permohonan Paten :
NOKIA TECHNOLOGIES OY
Karakaari 7, 02610 Espoo Finland

(72) Nama Inventor :
KHARE, Saurabh,IN
PEINADO GOMEZ, German,ES
TIRUMALESWAR REDDY, K,IN
AGGARWAL, Chaitanya,IN
MAVUREDDI DHANASEKARAN, Ranganathan,DE

(74) Nama dan Alamat Konsultan Paten :
Marolita Setiati
PT SPRUSON FERGUSON INDONESIA, Graha Paramita 3B Floor Zona D Jl. Denpasar Raya Blok D2 Kav.8 Kuningan

(54) Judul Invensi : OTENTIKASI AVATAR DENGAN KEAMANAN 5G

(57) Abstrak :
Disediakan suatu aparatus yang mencakup sarana untuk menerima, dari suatu entitas suatu jaringan oleh suatu peralatan pengguna, suatu indikasi dari suatu identitas yang terkait dengan suatu avatar untuk digunakan dalam suatu fungsi aplikasi, dimana peralatan pengguna diotentikasi dengan jaringan dan fungsi aplikasi memiliki suatu hubungan kepercayaan dengan entitas tersebut, menentukan, berdasarkan identitas yang terkait dengan avatar, suatu tanda tangan digital dan menyediakan tanda tangan digital tersebut ke setidaknya salah satu dari peralatan pengguna dan fungsi aplikasi untuk digunakan dalam memvalidasi avatar dari peralatan pengguna untuk digunakan dalam fungsi aplikasi.

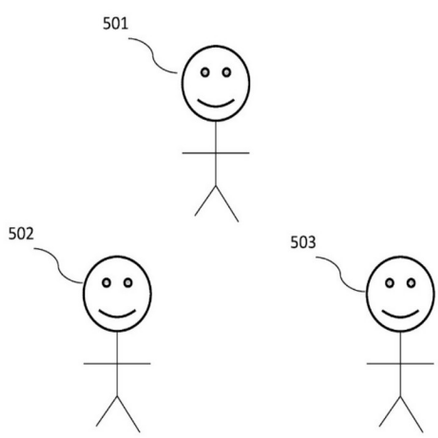

Gambar 5

(20) **RI Permohonan Paten**

(19) **ID** **(11)** **No Pengumuman : 2026/04668** **(13) A**

(51) **I.P.C : C 08G 18/28,C 09J 175/06**

(21) **No. Permohonan Paten :** P00202515344

(22) **Tanggal Penerimaan Permohonan Paten :**
05 Juli 2023

(30) **Data Prioritas :**
(31) Nomor (32) Tanggal (33) Negara

(43) **Tanggal Pengumuman Paten :**
05 Juni 2026

(71) **Nama dan Alamat yang Mengajukan Permohonan Paten :**
HENKEL AG & CO. KGAA
Henkelstrasse 67, Dusseldorf 40589 Germany

(72) **Nama Inventor :**
ZHUANG, Xiaolei,CN
KIM, Isaac Sung Soo,CN

(74) **Nama dan Alamat Konsultan Paten :**
Jingga Sukma Adita S.Kom.
Jalan Raden Saleh Raya No 51 A Cikini Menteng Kota Jakarta Pusat Dki Jakarta

(54) **Judul Invensi :** KOMPOSISI PEREKAT POLIURETAN BERBASIS AIR

(57) **Abstrak :**
Penemuan ini berkaitan dengan komposisi perekat poliuretan berbasis air yang terdiri dari: polimer poliuretan yang terdiri dari segmen lunak yang berasal dari poliol poliester dan segmen keras yang berasal dari poliisosianat; di mana perbandingan berat antara segmen lunak dan segmen keras lebih besar dari 5,6, dan berat rata-rata molekul polimer poliuretan tidak melebihi 20.000 g/mol; air; secara opsional, zat pengental, secara opsional, zat penghilang busa; dan secara opsional, zat penghilang kilau. Penemuan ini juga berkaitan dengan produk yang diaktifkan yang diperoleh dari komposisi tersebut, dan suatu produk yang mengandung produk yang diaktifkan tersebut atau dirakit menggunakan komposisi tersebut.

(20) RI Permohonan Paten

(19) ID (11) No Pengumuman : 2026/04545 (13) A

(51) I.P.C : C 04B 28/04,E 04F 15/12

(21) No. Permohonan Paten : P00202505818

(22) Tanggal Penerimaan Permohonan Paten :
25 Juni 2025

(30) Data Prioritas :

(31) Nomor	(32) Tanggal	(33) Negara
202411734133.1	29 November 2024	CN

(43) Tanggal Pengumuman Paten :
02 Juni 2026

(71) Nama dan Alamat yang Mengajukan Permohonan Paten :
GUANGXI SIWEI MATERIALS TECHNOLOGY CO., LTD.
Room 1505, 15th Floor, Office Building B-4, Beibu Gulf Science Park Headquarters Base, 39 Zhuang Jin Avenue, Jiangnan District, Nanning City, Guangxi 530000 China

(72) Nama Inventor :
ZHUANG, Qiancheng,CN
ZHUANG, Licheng,CN

(74) Nama dan Alamat Konsultan Paten :
Rizky Dwi Amalia Pulungan S.H.
PULUNGAN, WISTON & PARTNERS, Jl. Cempaka Putih Raya No. 51 Jakarta, 10520 INDONESIA

(54) Judul Invensi : KOMPOSISI TERASO ANORGANIK CAMPURAN KERING BERWARNA DAN METODE KONSTRUKSI UNTUK MEMASANG DINDING ATAU LANTAI DENGAN KOMPOSISI TERASO ANORGANIK CAMPURAN KERING BERWARNA TERSEBUT

(57) Abstrak :
Permohonan paten ini mengungkapkan suatu komposisi teraso anorganik campuran kering berwarna dan metode konstruksi untuk memasang dinding atau lantai dengan komposisi teraso anorganik campuran kering berwarna tersebut, yang termasuk dalam bidang teknik teraso. Komposisi teraso anorganik campuran kering berwarna mencakup komponen-komponen berikut dalam bagian berat: 20-40 bagian semen portland putih, 30-60 bagian pasir halus, 5-25 bagian agregat, 4-16 bagian serat wollastonit yang dimodifikasi, 2-15 bagian kaca, 0,1-10 bagian pigmen warna, 0,1-10 bagian bubuk warna anorganik, 1-6 bagian zat pereduksi air. Teraso anorganik campuran kering berwarna (yaitu, komposisi teraso anorganik campuran kering berwarna yang diawetkan) yang diperoleh dalam permohonan paten ini memiliki ketahanan aus yang tinggi dan kekuatan lentur yang sangat baik. Teraso anorganik campuran kering berwarna dapat menahan gesekan lalu lintas pejalan kaki yang padat dan dapat memikul banyak beban tanpa deformasi atau kerusakan yang signifikan, sehingga memastikan stabilitas struktural dan keamanan bangunan. Teraso ini dapat digunakan secara luas sebagai bahan konstruksi untuk lantai atau dinding di area dengan lalu lintas yang tinggi, seperti area komersial, bandara, stasiun kereta api, dan sebagainya.

(20) **RI Permohonan Paten**

(19) **ID** **(11)** **No Pengumuman : 2026/04546** **(13) A**

(51) **I.P.C : A 01C 1/06,A 01N 63/20,C 05F 11/08,C 12N 1/20**

(21) **No. Permohonan Paten :** P00202509708

(22) **Tanggal Penerimaan Permohonan Paten :**
01 Oktober 2025

(30) **Data Prioritas :**

(31) Nomor	(32) Tanggal	(33) Negara
PI2024006871	29 November 2024	MY

(43) **Tanggal Pengumuman Paten :**
02 Juni 2026

(71) **Nama dan Alamat yang Mengajukan Permohonan Paten :**
ACGT SDN BHD
Lot L3-E-9, HIVE 5, Taman Teknologi MRANTI, Bukit Jalil, 57000 Kuala Lumpur, Malaysia Malaysia

(72) **Nama Inventor :**

LEE Weng Wah,MY
CHONG Mei Ling,MY
KHOR Siew Eim,MY
CHEONG Peck Lei,MY
TEE Sue Sean,MY
Mohamad Khairol BIN MOHAMAD JAMIL,MY

(74) **Nama dan Alamat Konsultan Paten :**
Prudence Jahja S.H., LL.M.
Januar Jahja and Partners, Menara Batavia lantai 19, Jalan K.H. Mas Mansyur Kavling 126, Jakarta Pusat

(54) **Judul Invensi :** KOMPOSISI MIKROBA BARU UNTUK TANAMAN

(57) **Abstrak :**
Invensi ini berkaitan dengan komposisi mikroba baru yang terdiri dari galur Chryseobacterium proteolyticum dan Achromobacter deleyi, dan penggunaannya pada tanaman untuk menghasilkan sifat tanaman yang diinginkan.

(20) **RI Permohonan Paten**

(19) **ID** **(11)** **No Pengumuman : 2026/04661** **(13) A**

(51) **I.P.C : B 60H 1/32,B 60H 1/06,F 01P 7/16,F 01P 5/02,G 05D 23/00**

(21) **No. Permohonan Paten :** P00202507695

(22) **Tanggal Penerimaan Permohonan Paten :**
14 Agustus 2025

(30) **Data Prioritas :**

(31) Nomor	(32) Tanggal	(33) Negara
JP2024-210973	04 Desember 2024	JP

(43) **Tanggal Pengumuman Paten :**
05 Juni 2026

(71) **Nama dan Alamat yang Mengajukan Permohonan Paten :**
DAIHATSU MOTOR CO., LTD.
1-1, Daihatsucho, Ikeda-shi, Osaka 5638651, Japan
Japan

(72) **Nama Inventor :**
Hiroyuki SHINOHARA,JP
Kenta WATANABE,JP

(74) **Nama dan Alamat Konsultan Paten :**
Ir. Migni Myriasandra Noerhadi, S.H., MIP., MSEL.
PT. BIRO OKTROI ROOSSENO Kantor Taman A-9, Unit A6 & A7 Jl. Dr. Ide Anak Agung Gde Agung (Mega Kuningan) Jakarta 12950, INDONESIA

(54) **Judul Invensi :** ALAT KENDALI KIPAS PENDINGIN

(57) **Abstrak :**

Invensi ini berhubungan dengan suatu alat kendali kipas pendingin (21) yang meliputi, misalnya, pengendali (211) yang memperoleh temperatur air dari zat pendingin yang mengalir melalui radiator (24) dan temperatur oli dari oli yang mengalir melalui motor (5), menentukan apakah temperatur air melebihi nilai ambang batas temperatur air pertama untuk mengaktifkan kipas pendingin (23), dan mengendalikan untuk mengaktifkan kipas pendingin (23) ketika temperatur air melebihi sedikitnya nilai ambang batas temperatur air pertama, dan pengendali (211) mengubah nilai ambang batas temperatur air untuk mengaktifkan kipas pendingin (23) ke nilai ambang batas temperatur air kedua yang lebih tinggi daripada nilai ambang batas temperatur air pertama ketika temperatur oli berada di bawah sedikitnya nilai ambang batas temperatur oli pertama.

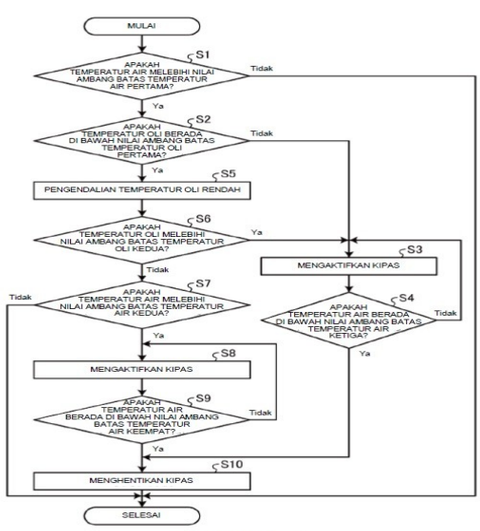

GAMBAR 5

(20) RI Permohonan Paten

(19) ID (11) No Pengumuman : 2026/04597 (13) A

(51) I.P.C : C 21D 1/60,C 21D 1/56,C 21D 1/28,C 21D 1/22,C 21D 1/18,C 21D 6/02,C 21D 6/00,C 21D 8/00,C 22C 38/54,C 22C 38/50,C 22C 38/48,C 22C 38/46,C 22C 38/44,C 22C 38/04,C 22C 38/02,C 22C 38/00

(21) **No. Permohonan Paten :** P00202515529

(22) **Tanggal Penerimaan Permohonan Paten :**
30 Mei 2024

(30) **Data Prioritas :**

(31) Nomor	(32) Tanggal	(33) Negara
63/470,643	02 Juni 2023	US

(43) **Tanggal Pengumuman Paten :**
03 Juni 2026

(71) **Nama dan Alamat yang Mengajukan Permohonan Paten :**
FLSMIDTH A/S
Vigerslev Alle 77 2500 Valby Denmark

(72) **Nama Inventor :**
PEDDETI, Kranthi,US
JOHANSEN, Johnny,DK
SEELAM, Naveen,DK

(74) **Nama dan Alamat Konsultan Paten :**
Gianna Larenta S.H.
Gandaria City, Gedung Perkantoran Gandaria 8, Lantai 3 Unit D, Jl. Sultan Iskandar Muda (Arteri Pondok Indah), Kel. Kebayoran Lama Utara, Kec. Kebayoran Lama, Kota Jakarta Selatan

(54) **Judul Invensi :** BAJA PADUAN RENDAH

(57) **Abstrak :**

BAJA PADUAN RENDAH Disediakan baja paduan rendah yang memiliki komposisi kimia yang mencakup, dinyatakan dalam % massa, 0,6 – 0,8 C, 0,4 – 0,6 Si, 0,8 – 1,3 Mn, 2,0 – 3,0 Cr, 0,45 – 0,20 Ni, 0,45 – 0,65 Mo, 0,001 – 0,045 Ti, 0,015 – 0,05 Ce, 0,0002 – 0,007 B, dan setidaknya satu dari senyawa, dalam % massa, yang dipilih dari 0,10 – 0,45 V, 0,15 – 0,50 W, dan/atau 0,05 – 0,35 Nb, dan sisanya berupa besi (Fe) dan pengotor yang tidak dapat dihindari.

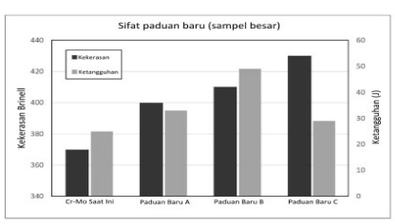

GAMBAR 1

(20) **RI Permohonan Paten**

(19) **ID** **(11)** **No Pengumuman : 2026/04581** **(13) A**

(51) **I.P.C : B 60Q 1/34,B 62K 11/14,H 01H 25/00**

(21) **No. Permohonan Paten :** P00202512385

(22) **Tanggal Penerimaan Permohonan Paten :**
18 November 2025

(30) **Data Prioritas :**

(31) Nomor	(32) Tanggal	(33) Negara
202441094523	02 Desember 2024	IN

(43) **Tanggal Pengumuman Paten :**
03 Juni 2026

(71) **Nama dan Alamat yang Mengajukan Permohonan Paten :**
TVS MOTOR COMPANY LIMITED
TVS Motor Company Limited, “Chaitanya”, No.12 Khader Nawaz Khan Road, Nungambakkam Chennai 600 006,IN India

(72) **Nama Inventor :**
AARTHI ARUMUGAM,IN
VAIRAMUTHU SATHIYANANDHAM,IN
JEEVITHA KRISHNAN,IN
SARMADH AMEER SHAFI KHAN,IN
DIPANJAN MAZUMDAR,IN

(74) **Nama dan Alamat Konsultan Paten :**
Emirsyah Dinar B.Com., M.H.
Graha Pratama Jl. MT Haryono Kav. 15, Building Lv 15, Kel. Tebet Barat, Kec. Tebet, Kota Jakarta Selatan

(54) **Judul Invensi :** SAKLAR UNTUK MENGENDALIKAN SATU ATAU LEBIH SISTEM PERANGKAT

(57) **Abstrak :**
Invensi ini berkaitan dengan sakelar 102 untuk mengendalikan satu atau lebih sistem perangkat 100. Sakelar 102 terdiri dari komponen masukan 102A; dan satu atau lebih terminal 102B. Satu atau lebih terminal 102B tersebut terhubung ke komponen masukan 102A untuk secara selektif mengaktifkan satu atau lebih sistem perangkat 100 tersebut. Pengaktifan lebih dari satu sistem menggunakan sakelar menghilangkan kebutuhan akan beberapa sakelar.

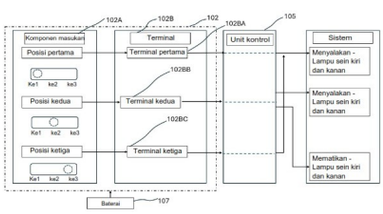

GAMBAR 2

(20) **RI Permohonan Paten**

(19) **ID** **(11)** **No Pengumuman : 2026/04550** **(13)** **A**

(51) **I.P.C : C 09D 13/00**

(21) **No. Permohonan Paten :** P00202513243

(22) **Tanggal Penerimaan Permohonan Paten :**
28 November 2025

(30) **Data Prioritas :**

(31) Nomor	(32) Tanggal	(33) Negara
24216637.9	29 November 2024	EP

(43) **Tanggal Pengumuman Paten :**
02 Juni 2026

(71) **Nama dan Alamat yang Mengajukan Permohonan Paten :**
Faber-Castell AG
Nürnberger Straße 2, 90546 Stein Germany

(72) **Nama Inventor :**
Harald von Godin,DE
Gerhard Lugert,DE

(74) **Nama dan Alamat Konsultan Paten :**
Nabila Ambadar S.H., LL.M.,
Am Badar & Am Badar, Jl. Proklamasi No. 79, Pegangsaan, Menteng, Jakarta Pusat

(54) **Judul Invensi :** ISI PENSIL WARNA, ISI GRAFIT, KAPUR BERWARNA ATAU GRAFIT

(57) **Abstrak :**
Invensi ini berhubungan dengan isi pensil warna, isi grafit, kapur tulis berwarna atau grafit untuk melukis dan/atau menggambar, yang mempunyai massa dasar isi yang mengandung lilin, setidaknya satu pengisi dan setidaknya satu pewarna, dimana massa dasar isi lebih lanjut mengandung aluminium distearat dan, sebagai lilin, setidaknya satu lilin poliolefin metalosena fungsional dan setidaknya satu lilin yang dikeraskan.

(20) RI Permohonan Paten

(19) ID (11) No Pengumuman : 2026/04548 (13) A

(51) I.P.C : F 24C 15/20,F 27D 17/30,G 16Y 40/10

(21) No. Permohonan Paten : P00202511191

(22) Tanggal Penerimaan Permohonan Paten :
30 Oktober 2025

(30) Data Prioritas :

(31) Nomor	(32) Tanggal	(33) Negara
113146225	29 November 2024	TW
113148808	13 Desember 2024	TW

(43) Tanggal Pengumuman Paten :
02 Juni 2026

(71) Nama dan Alamat yang Mengajukan Permohonan Paten :
MICROJET TECHNOLOGY CO., LTD.
No. 28, R&D 2nd Rd., Science-Based Industrial Park, Hsinchu, Taiwan, R.O.C. Taiwan, Republic of China

(72) Nama Inventor :
Hao-Jan Mou,TW
Chin-Chuan Wu,TW
Chi-Feng Huang,TW

(74) Nama dan Alamat Konsultan Paten :
Gianna Larenta S.H.
Gandaria City, Gedung Perkantoran Gandaria 8, Lantai 3 Unit D, Jl. Sultan Iskandar Muda (Arteri Pondok Indah), Kel. Kebayoran Lama Utara, Kec. Kebayoran Lama, Kota Jakarta Selatan

(54) Judul Invensi : TUDUNG ASAP YANG TERHUBUNG JARINGAN CERDAS

(57) Abstrak :
TUDUNG ASAP YANG TERHUBUNG JARINGAN CERDAS Suatu tudung asap yang terhubung jaringan cerdas diungkapkan dan meliputi bodi utama, kipas pemandu udara, pengontrol penggerak host, dan modul deteksi gas. Bodi utama memiliki porta hisap udara dan rangka tudung asap, dan porta hisap udara tersebut terhubung dengan jalur pemandu udara pada saluran. Kipas pemandu udara ditempatkan di dalam saluran untuk memandu udara ke pembuangan. Pengontrol penggerak host mengontrol operasi aktivasi rangka tudung asap dan secara dinamis menyesuaikan frekuensi operasi dan volume udara keluaran kipas pemandu udara. Modul deteksi gas terhubung secara elektrik ke pengontrol penggerak host, dan dikonfigurasi untuk mendeteksi polusi udara guna menghasilkan data deteksi, dan data deteksi tersebut dikirimkan ke peranti layanan komputasi awan yang terhubung jaringan melalui komunikasi IoT. Peranti layanan komputasi awan yang terhubung jaringan tersebut secara waktu nyata mengontrol pengontrol penggerak host untuk mengontrol operasi aktivasi rangka tudung asap dan secara dinamis menyesuaikan frekuensi operasi dan volume udara keluaran kipas.

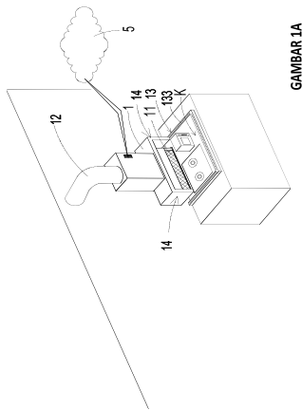

GAMBAR 1A

(20) RI Permohonan Paten

(19) ID (11) No Pengumuman : 2026/04547 (13) A

(51) I.P.C : F 24F 11/34,F 24F 7/06,G 16Y 40/10,H 04L 67/12

(21) No. Permohonan Paten : P00202511192

(22) Tanggal Penerimaan Permohonan Paten :
30 Oktober 2025

(30) Data Prioritas :

(31) Nomor	(32) Tanggal	(33) Negara
113146229	29 November 2024	TW

(43) Tanggal Pengumuman Paten :
02 Juni 2026

(71) Nama dan Alamat yang Mengajukan Permohonan Paten :
MICROJET TECHNOLOGY CO., LTD.
No. 28, R&D 2nd Rd., Science-Based Industrial Park, Hsinchu, Taiwan, R.O.C. Taiwan, Republic of China

(72) Nama Inventor :
Hao-Jan Mou,TW
Chin-Chuan Wu,TW
Chi-Feng Huang,TW

(74) Nama dan Alamat Konsultan Paten :
Gianna Larenta S.H.
Gandaria City, Gedung Perkantoran Gandaria 8, Lantai 3 Unit D, Jl. Sultan Iskandar Muda (Arteri Pondok Indah), Kel. Kebayoran Lama Utara, Kec. Kebayoran Lama, Kota Jakarta Selatan

(54) Judul Invensi : KIPAS PEMBUANGAN YANG TERHUBUNG JARINGAN CERDAS

(57) Abstrak :
KIPAS PEMBUANGAN YANG TERHUBUNG JARINGAN CERDAS Suatu kipas pembuangan yang terhubung jaringan cerdas diungkapkan dan mencakup bodi utama, kipas pemandu udara, pengontrol penggerak host, dan modul deteksi gas. Bodi utama memiliki jalur pemandu udara. Kipas pemandu udara ditempatkan di jalur pemandu udara untuk mengarahkan udara ke pembuangan. Pengontrol penggerak host mengontrol operasi aktivasi kipas dan secara dinamis menyesuaikan frekuensi operasi dan volume udara keluaran kipas pemandu udara. Modul deteksi gas terhubung secara elektrik ke pengontrol penggerak host, dan dikonfigurasi untuk mendeteksi polusi udara untuk menghasilkan data deteksi, dan data deteksi ditransmisikan ke peranti layanan komputasi awan yang terhubung jaringan melalui komunikasi IoT. Peranti layanan komputasi awan yang terhubung jaringan mengontrol pengontrol penggerak host secara waktu nyata untuk mengontrol operasi aktivasi kipas dan secara dinamis menyesuaikan frekuensi operasi dan volume udara keluaran kipas.

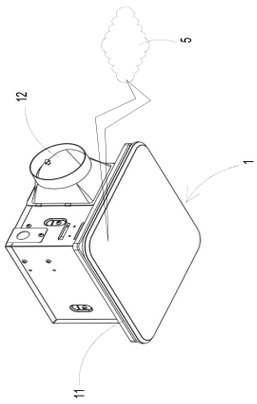

GAMBAR 1A

(20) RI Permohonan Paten

(19) ID (11) No Pengumuman : 2026/04549 (13) A

(51) I.P.C : B 60R 9/06,B 60R 1/02,B 60R 5/02

(21) No. Permohonan Paten : P00202512039

(22) Tanggal Penerimaan Permohonan Paten :
12 November 2025

(30) Data Prioritas :

(31) Nomor	(32) Tanggal	(33) Negara
JP2024-208927	29 November 2024	JP

(43) Tanggal Pengumuman Paten :
02 Juni 2026

(71) Nama dan Alamat yang Mengajukan Permohonan Paten :
TOYOTA JIDOSHA KABUSHIKI KAISHA
1, Toyota-cho, Toyota-shi, Aichi-ken 471-8571, Japan
Japan

(72) Nama Inventor :
Koji AMEMIYA,JP
Shizuma UJU,JP
Hiromu KOTAKI,JP

(74) Nama dan Alamat Konsultan Paten :
Ir. Migni Myriasandra Noerhadi, S.H., MIP., MSEL.
Kantor Taman A-9, Unit A6-A7, Jl. Dr. Ide Anak Agung Gde Agung, Mega Kuningan, Kel. Kuningan Timur, Kec. Setiabudi, Jakarta Selatan

(54) Judul Invensi : STRUKTUR DEPAN KENDARAAN

(57) Abstrak :
Suatu struktur depan kendaraan (10) meliputi bagian bodi utama yang secara integral disediakan untuk meliputi bagian dinding vertikal (34) dari bagian menara suspensi (20) ke bagian bawah pilar depan (26), bagian kerangka pertama yang meliputi sejumlah rusuk pertama (58, 72) yang disediakan pada bagian bodi utama sehingga membentang dalam arah depan-belakang kendaraan dari bagian ujung atas bagian menara suspensi (20) ke bagian ujung atas bagian bawah pilar depan (26), yang berdiri dari bagian dinding vertikal (34) di sepanjang arah lebar kendaraan, dan diberi jarak terpisah dari satu sama lain, dan bagian kerangka kedua yang meliputi sejumlah rusuk kedua (64, 78) yang dihubungkan ke bagian ujung depan bagian kerangka pertama, yang disediakan pada bagian bodi utama sehingga membentang ke bagian bawah pilar depan (26) sambil miring ke bawah dalam arah ketinggian kendaraan dan memanjang ke belakang dalam arah depan-belakang kendaraan, dan dibuat untuk berdiri dari bagian dinding vertikal (34) di sepanjang arah lebar kendaraan dan diberi jarak terpisah dari satu sama lain, dan bagian kerangka pertama dan bagian kerangka kedua disambungkan ke bagian bawah pilar depan (26).

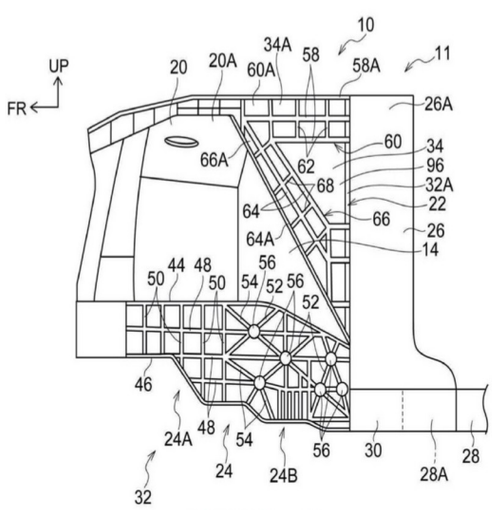

GAMBAR 2

(20) RI Permohonan Paten

(19) ID (11) No Pengumuman : 2026/04645 (13) A

(51) I.P.C : C 12N 15/77,C 12P 13/24,C 12P 13/14,C 12P 13/10

(21) No. Permohonan Paten : P00202514650

(22) Tanggal Penerimaan Permohonan Paten :
22 Mei 2024

(30) Data Prioritas :

(31) Nomor	(32) Tanggal	(33) Negara
10-2023-0066344	23 Mei 2023	KR

(43) Tanggal Pengumuman Paten :
05 Juni 2026

(71) Nama dan Alamat yang Mengajukan Permohonan Paten :
CJ CHEILJEDANG CORPORATION
330, Dongho-ro, Jung-gu, Seoul 04560 Republic of Korea

(72) Nama Inventor :
HAN, Seunghee,KR
LEE, Ji Yeon,KR
PARK, So-Yeon,KR

(74) Nama dan Alamat Konsultan Paten :
Melinda S.E.,S.H
PT. Tilleke & Gibbins Indonesia Lippo Kuningan Lantai 12, Unit A Jalan H.R. Rasuna Said Kavling B-12 Kuningan

(54) Judul Invensi : MIKROORGANISME YANG MEMPRODUKSI ASAM AMINO BERBASIS GLUTAMAT DAN METODE UNTUK MEMPRODUKSI ASAM AMINO BERBASIS GLUTAMAT YANG MENGGUNAKANNYA

(57) Abstrak :
Disediakan suatu metode untuk memproduksi asam amino berbasis glutamat, metode tersebut mencakup pengulturan, dalam suatu media, mikroorganisme dari genus Corynebacterium yang memiliki kemampuan produksi asam amino berbasis glutamat, dimana aktivitas protein yang mencakup sekuens asam amino dari SEQ ID NO: 1 dilemahkan, dibandingkan dengan aktivitas endogennya; komposisi untuk memproduksi asam amino berbasis glutamat, komposisi yang mencakup mikroorganisme, kultur mikroorganisme, produk fermentasi mikroorganisme, atau kombinasi dua atau lebih daripadanya; dan penggunaan mikroorganisme tersebut dalam produksi asam amino berbasis glutamat.

(20) RI Permohonan Paten

(19) ID (11) No Pengumuman : 2026/04627 (13) A

(51) I.P.C : H 04N 19/593,H 04N 19/176,H 04N 19/11,H 04N 19/105

(21) No. Permohonan Paten : P00202600064

(22) Tanggal Penerimaan Permohonan Paten :
27 Mei 2024

(30) Data Prioritas :

(31) Nomor	(32) Tanggal	(33) Negara
20235755	29 Juni 2023	FI

(43) Tanggal Pengumuman Paten :
04 Juni 2026

(71) Nama dan Alamat yang Mengajukan Permohonan Paten :
NOKIA TECHNOLOGIES OY
Karakaari 7, 02610 Espoo Finland

(72) Nama Inventor :
BLASI, Saverio,IT
LAINEMA, Jani,FI

(74) Nama dan Alamat Konsultan Paten :
Marolita Setiati
PT SPRUSON FERGUSON INDONESIA, Graha Paramita 3B Floor Zona D Jl. Denpasar Raya Blok D2 Kav.8 Kuningan

(54) Judul Invensi : METODE, PERALATAN DAN PRODUK PROGRAM KOMPUTER UNTUK PENGENKODEAN VIDEO DAN PENDEKODEAN VIDEO

(57) Abstrak :
Perwujudan-perwujudan ini berhubungan dengan suatu metode dan peralatan teknis untuk mengimplementasikan metode tersebut. Metode tersebut mencakup mengidentifikasi satu atau lebih garis acuan; sarana untuk mengekstraksi sampel acuan untuk blok dengan menggunakan garis acuan yang tidak berdekatan dengan blok tersebut; sarana untuk melakukan suatu prediksi-intra untuk blok tersebut dengan menggunakan proses prediksi Planar dan sampel acuan yang diekstraksi, dimana proses prediksi Planar tersebut mencakup penentuan sampel yang diprediksi sesuai dengan jarak antara garis acuan dan blok.

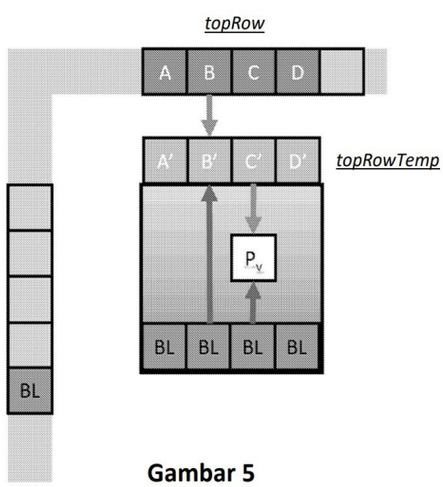

Gambar 5

(20) RI Permohonan Paten

(19) ID (11) No Pengumuman : 2026/04629 (13) A

(51) I.P.C : A 01M 1/14,A 01M 1/10

(21) No. Permohonan Paten : P00202600974

(22) Tanggal Penerimaan Permohonan Paten :
10 Juli 2024

(30) Data Prioritas :

(31) Nomor	(32) Tanggal	(33) Negara
2311220.4	21 Juli 2023	GB

(43) Tanggal Pengumuman Paten :
04 Juni 2026

(71) Nama dan Alamat yang Mengajukan Permohonan Paten :
RENTOKIL INITIAL 1927 PLC
Compass House, Manor Royal, Crawley RH10 9PY United Kingdom

(72) Nama Inventor :
GREEN, Matthew,GB
BEST, Michael,GB
RANDS, Vicky,GB

(74) Nama dan Alamat Konsultan Paten :
Marolita Setiati
PT SPRUSON FERGUSON INDONESIA, Graha Paramita 3B Floor Zona D Jl. Denpasar Raya Blok D2 Kav.8 Kuningan

(54) Judul Invensi : PERANGKAP SERANGGA

(57) Abstrak :
Suatu perangkap serangga yang terdiri dari badan, dimana badan tersebut terdiri dari alas dan sejumlah dinding yang membentuk bagian dalam perangkap serangga; area perangkap di dalam bagian dalam yang dirancang untuk menangkap serangga; setidaknya satu pintu masuk ke bagian dalam perangkap serangga; dan sebuah tanjakan di pintu masuk agar serangga dapat mengakses bagian dalam perangkap serangga. Tanjakan tersebut fleksibel.

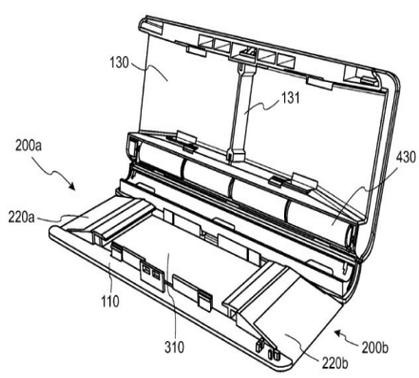

GAMBAR 2A

(20) RI Permohonan Paten

(19) ID (11) No Pengumuman : 2026/04609 (13) A

(51) I.P.C : D 04B 1/22,D 05B 7/00

(21) No. Permohonan Paten : P00202600201

(22) Tanggal Penerimaan Permohonan Paten :
10 Juli 2024

(30) Data Prioritas :

(31) Nomor	(32) Tanggal	(33) Negara
63/525,933	10 Juli 2023	US

(43) Tanggal Pengumuman Paten :
04 Juni 2026

(71) Nama dan Alamat yang Mengajukan Permohonan Paten :
TOPOLOGIC TECHNOLOGIES, INC.
12 Channel St., Ste. 805, Boston, Massachusetts 02210 United States of America

(72) Nama Inventor :
ZIMMER, Alexander Ptacek,US
FELTON, Samuel Makepeace,US

(74) Nama dan Alamat Konsultan Paten :
Marolita Setiati
PT SPRUSON FERGUSON INDONESIA, Graha Paramita 3B Floor Zona D Jl. Denpasar Raya Blok D2 Kav.8 Kuningan

(54) Judul Invensi : RAKITAN PEMOSISIAN PLACEHOLDER, TEKSTIL YANG MEMILIKI PLACEHOLDER DI DALAMNYA DAN METODE TERKAIT

(57) Abstrak :
Invensi ini berkaitan dengan rakitan pemosisian placeholder yang dikonfigurasi untuk menandai posisi setidaknya satu fitur struktural pada tekstil, rakitan pemosisian placeholder tersebut dikonfigurasi untuk beroperasi secara bekerja sama dengan mesin produksi tekstil dan untuk menautkan setidaknya satu fitur struktural pada tekstil dengan placeholder, meliputi unit pemosisian placeholder yang dikonfigurasi untuk menautkan setidaknya satu placeholder dengan setidaknya satu fitur struktural sehingga menandai lokasi placeholder dari setidaknya satu fitur struktural.

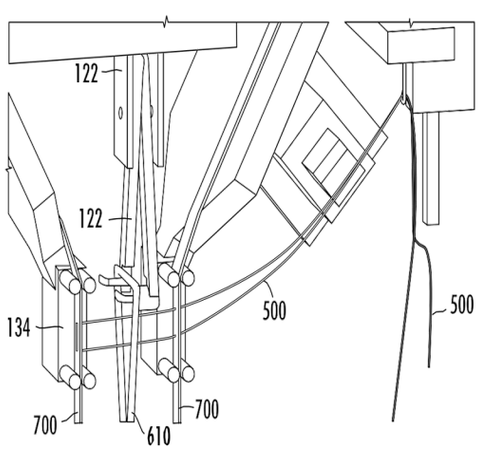

GAMBAR 16C

(20) RI Permohonan Paten

(19) ID (11) No Pengumuman : 2026/04539 (13) A

(51) I.P.C : B 03D 1/14,B 03D 1/02,B 03D 1/00

(21) No. Permohonan Paten : P00202512421

(22) Tanggal Penerimaan Permohonan Paten :
24 Januari 2025

(30) Data Prioritas :

(31) Nomor	(32) Tanggal	(33) Negara
2024116361075	15 November 2024	CN
2024116361130	15 November 2024	CN
2024116361183	15 November 2024	CN
2024116361338	15 November 2024	CN
2024227973009	15 November 2024	CN
2024227973102	15 November 2024	CN
2024227978820	15 November 2024	CN
2024227979109	15 November 2024	CN
2024227979522	15 November 2024	CN
202422797958X	15 November 2024	CN
2024228040390	15 November 2024	CN
2024228040935	15 November 2024	CN

(43) Tanggal Pengumuman Paten :
02 Juni 2026

(71) Nama dan Alamat yang Mengajukan Permohonan Paten :
CHINA ENFI ENGINEERING CORPORATION
No. 12 Fuxing Avenue, Haidian District, Beijing 100038 China

(72) Nama Inventor :
LI, Guandong,CN
LIU, Jun,CN
NIE, Yiwen,CN
ZHAO, Kai,CN
YU, Baoqiang,CN
WU, Jing,CN

(74) Nama dan Alamat Konsultan Paten :
Dora Ambadar S.Psi
Am Badar & Am Badar, Jl. Proklamasi No. 79, Pegangsaan, Menteng, Jakarta Pusat

(54) Judul Invensi : PERANGKAT MINERALISASI DAN PERALATAN FLOTASI

(57) Abstrak :
Perwujudan dari pengungkapan ini menyediakan perangkat mineralisasi dan peralatan flotasi. Perangkat mineralisasi tersebut mencakup tangki mineralisasi dan komponen rotor. Tangki mineralisasi memiliki rongga agitasi mekanis di dalamnya. Bagian bawah tangki mineralisasi memiliki saluran masuk umpan untuk memasukkan bubur ke dalam rongga agitasi mekanis, dan bagian atas tangki mineralisasi memiliki saluran keluar pembuangan untuk mengeluarkan bubur setelah agitasi mekanis. Pada penampang longitudinal tangki mineralisasi, dinding periferal tangki mineralisasi mencakup sejumlah segmen garis yang terhubung secara berurutan, dengan segmen garis yang berdekatan memiliki kemiringan yang berbeda. Komponen rotor mencakup poros putar dan rotor. Ujung bawah poros putar memanjang ke dalam rongga agitasi mekanis, dan rotor terletak di dalam rongga agitasi mekanis dan dipasang pada ujung bawah poros putar untuk digerakkan oleh poros putar agar berputar, sehingga melakukan agitasi mekanis di dalam rongga agitasi mekanis. Perangkat mineralisasi dalam pengungkapan ini dapat menciptakan medan aliran turbulensi yang kuat di dalam rongga agitasi mekanis, sehingga mengurangi daerah mineralisasi yang lemah dan meningkatkan efek mineralisasi.

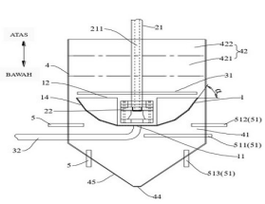

GAMBAR 1

(20) RI Permohonan Paten

(19) ID (11) No Pengumuman : 2026/04568 (13) A

(51) I.P.C : H 01H 50/44,H 01H 50/14,H 01H 50/04,H 01H 50/02,H 01H 51/01

(21) No. Permohonan Paten : P00202605832

(22) Tanggal Penerimaan Permohonan Paten :
25 Oktober 2024

(30) Data Prioritas :

(31) Nomor	(32) Tanggal	(33) Negara
202322960959.7	01 November 2023	CN

(43) Tanggal Pengumuman Paten :
03 Juni 2026

(71) Nama dan Alamat yang Mengajukan Permohonan Paten :
XIAMEN HONGFA ELECTRIC POWER CONTROLS CO., LTD.
No. 93 Yinong Road, Haicang District Xiamen, Fujian 361027 China

(72) Nama Inventor :
DAI, Wenguang,CN
ZHONG, Shuming,CN
LI, Fangneng,CN
HU, Jianxin,CN

(74) Nama dan Alamat Konsultan Paten :
Marodin Sijabat S.H.
Adastra Indonesia, Epiwalk 3rd Floor A306-307, Kawasan Rasuna Epicentrum Jl. H. R. Rasuna Said RT. 002/ RW. 005, Kel. Karet Kuningan Kec. Setiabudi ,Kota Jakarta Selatan

(54) Judul Invensi : RELAI PENGUNCI MAGNETIK

(57) Abstrak :
Permohonan ini menyediakan suatu relai pengunci magnetik, yang meliputi pelat bawah, kotak, pin lead-out pertama, pin lead-out kedua, pin lead-out kumparan, sistem sirkuit magnetik, dan sistem kontak, di mana sistem kontak menggunakan struktur anti-hubung singkat kontak ganda; dan sistem sirkuit magnetik dan sistem kontak dilapisi dalam ruang internal oleh kotak dan alas; pin lead-out pertama, pin lead-out kedua, dan pin lead-out kumparan diarahkan ke bawah melalui permukaan bawah alas, sehingga memudahkan pemasangan dan pengkabelan relai elektromagnetik pada tahap selanjutnya, sehingga mempermudah pemasangan dan penggunaan oleh pelanggan. Selanjutnya, kotak dipasang pada alas untuk membentuk ruang yang diselubungi, sehingga meningkatkan perlindungan perangkat internal dan meningkatkan kemampuan adaptasi relai elektromagnetik terhadap lingkungan luar yang keras. Selain itu, setelah kotak dipasang pada alas, proses penyegelan dapat dilakukan dengan pengaplikasian lem pada permukaan bawah alas, dengan demikian semakin meningkatkan kinerja penyegelan relai elektromagnetik dan kemampuan adaptasi terhadap lingkungan luar.

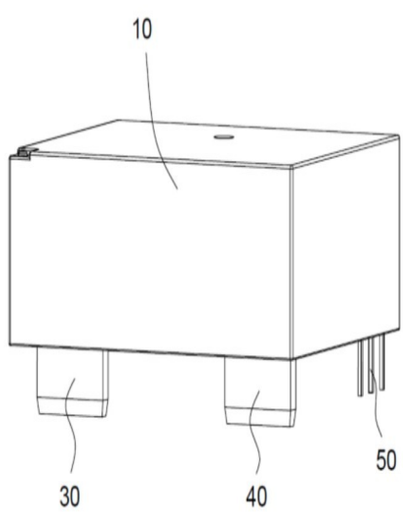

GAMBAR 1

(20) RI Permohonan Paten

(19) ID (11) No Pengumuman : 2026/04565 (13) A

(51) I.P.C : B 60K 17/12,F 16H 57/02,H 02K 11/33,H 02K 7/116

(21) No. Permohonan Paten : P00202605183

(22) Tanggal Penerimaan Permohonan Paten :
24 September 2024

(30) Data Prioritas :

(31) Nomor	(32) Tanggal	(33) Negara
2023-182701	24 Oktober 2023	JP

(43) Tanggal Pengumuman Paten :
03 Juni 2026

(71) Nama dan Alamat yang Mengajukan Permohonan Paten :
TOYOTA JIDOSHA KABUSHIKI KAISHA
1, Toyota-cho, Toyota-shi, Aichi 4718571 Japan

(72) Nama Inventor :
ISHIBASHI Masayuki,JP

(74) Nama dan Alamat Konsultan Paten :
Irene Kurniati Djalim, BSChE, MAk
Jalan Raya Penggilingan No 99

(54) Judul Invensi : ALAT PENGGERAK DAN METODE PEMBUATAN UNTUK ALAT PENGGERAK

(57) Abstrak :

Invensi ini menyediakan suatu alat penggerak (1) untuk suatu kendaraan. Alat penggerak untuk suatu kendaraan dapat mencakup: motor (40) yang mencakup poros motor (43); selubung motor (13) yang memuat motor; selubung pertama (11) yang memuat unit roda gigi (50) yang dihubungkan secara mekanis ke motor; dan selubung kedua (12) yang memuat unit konversi daya (21) yang dihubungkan secara elektris ke motor. Selubung pertama dan selubung kedua masing-masing dipasang tetap ke satu sisi selubung motor pada arah aksial poros motor.

GAMBAR 1

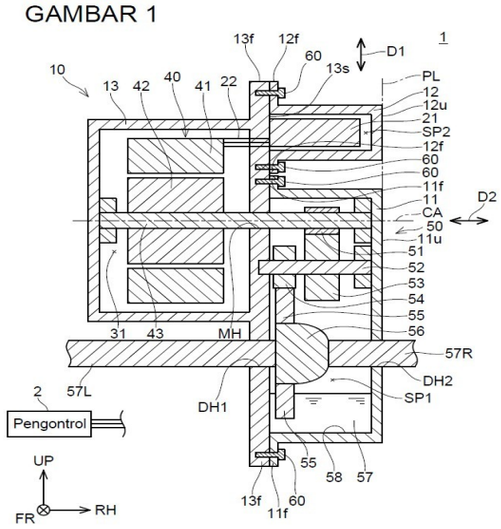

(20) RI Permohonan Paten

(19) ID (11) No Pengumuman : 2026/04575 (13) A

(51) I.P.C : A 61K 31/498,A 61K 31/429,A 61P 35/00,C 07D 487/04,C 07D 513/04

(21) No. Permohonan Paten : P00202605341

(22) Tanggal Penerimaan Permohonan Paten :
31 Oktober 2024

(30) Data Prioritas :

(31) Nomor	(32) Tanggal	(33) Negara
202311448787.3	01 November 2023	CN
202410277416.1	11 Maret 2024	CN
202411481792.9	23 Oktober 2024	CN

(43) Tanggal Pengumuman Paten :
03 Juni 2026

(71) Nama dan Alamat yang Mengajukan Permohonan Paten :
CHIA TAI TIANQING PHARMACEUTICAL GROUP CO., LTD.
No.369 Yuzhou South Rd., Lianyungang, Jiangsu 222062, China China

(72) Nama Inventor :
LIU, Xin,CN
QIN, Hui,CN
LI, Ke,CN
CHEN, Puzhou,CN
ZHANG, Yinsheng,US
YANG, Jiaju,CN

(74) Nama dan Alamat Konsultan Paten :
Prudence Jahja S.H., LL.M.
Januar Jahja and Partners, Menara Batavia lantai 19, Jalan K.H. Mas Mansyur Kavling 126, Jakarta Pusat

(54) Judul Invensi : SENYAWA YANG MENGANDUNG CINCIN BISIKLIK TERFUSI, KOMPOSISI FARMASI, DAN PENGGUNAANNYA

(57) Abstrak :
Invensi ini berkaitan dengan bidang kimia farmasi, berkaitan dengan senyawa yang mengandung cincin bisiklik terfusi, komposisi farmasi, dan penggunaannya, dan khususnya pada senyawa yang diwakili oleh formula (II), stereoisomer atau garam yang dapat diterima secara farmasi, metode pembuatannya, komposisi farmasi yang mengandungnya, dan penggunaannya dalam pengobatan penyakit.

(20) RI Permohonan Paten

(19) ID (11) No Pengumuman : 2026/04536 (13) A

(51) I.P.C : H 01M 50/342,H 01M 50/271,H 01M 50/249,H 01M 50/24,H 01M 10/04

(21) No. Permohonan Paten : P00202605767

(22) Tanggal Penerimaan Permohonan Paten :
28 Maret 2025

(30) Data Prioritas :

(31) Nomor	(32) Tanggal	(33) Negara
10-2024-0057161	29 April 2024	KR
10-2024-0165205	19 November 2024	KR

(43) Tanggal Pengumuman Paten :
02 Juni 2026

(71) Nama dan Alamat yang Mengajukan Permohonan Paten :
LG ENERGY SOLUTION, LTD.
Tower 1, 108, Yeoui-daero, Yeongdeungpo-gu, Seoul 07335, Republic of Korea Republic of Korea

(72) Nama Inventor :
LEE, Joo-Hyoung,KR

(74) Nama dan Alamat Konsultan Paten :
Dr. Inda Citraninda Noerhadi S.S.,M.A.
Biro Oktroi Roosseno Kantor Taman A-9 Unit C1 & C2 Jalan DR. Ide Anak Agung Gde Agung

(54) Judul Invensi : MODUL BATERAI, DAN PAKET BATERAI SERTA KENDARAAN YANG MELIPUTI MODUL BATERAI TERSEBUT

(57) Abstrak :
Invensi ini menyediakan suatu modul baterai yang meliputi sejumlah sel baterai, suatu selubung modul yang dikonfigurasi untuk menampung sejumlah sel baterai, dimana sedikitnya sebagian dari satu permukaan selubung modul dilubangi untuk membentuk lubang ventilasi, dan suatu penahan disediakan pada permukaan periferal dalam lubang ventilasi, dan suatu komponen blok yang dikonfigurasi untuk menutupi sedikitnya sebagian lubang ventilasi, dimana sedikitnya sebagian dari komponen blok dimasukkan ke dalam lubang ventilasi sehingga penahan memblokade komponen blok agar tidak terpisah ke arah dalam selubung modul.

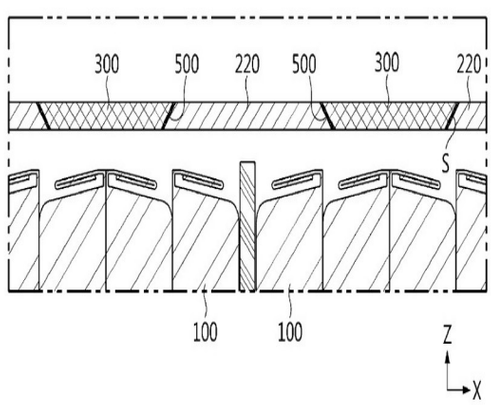

GAMBAR 4

(20) **RI Permohonan Paten**

(19) **ID** **(11)** **No Pengumuman : 2026/04635** **(13) A**

(51) **I.P.C : A 61K 8/86,A 61K 8/39,A 61K 8/37,A 61K 8/365,A 61K 8/36,A 61K 8/34,A 61K 8/06,A 61Q 15/00**

(21) **No. Permohonan Paten :** P00202604326

(22) **Tanggal Penerimaan Permohonan Paten :**
11 November 2024

(30) **Data Prioritas :**

(31) Nomor	(32) Tanggal	(33) Negara
23209554.7	13 November 2023	EP

(43) **Tanggal Pengumuman Paten :**
04 Juni 2026

(71) **Nama dan Alamat yang Mengajukan Permohonan Paten :**
UNILEVER IP HOLDINGS B.V.
Bronland 14, 6708 WH Wageningen Netherlands

(72) **Nama Inventor :**
BASKERVILLE, Tammy,GB
DAY, Natasha, Suzanne, Rigby,GB
MCWALTER, Joy, Rachel,GB

(74) **Nama dan Alamat Konsultan Paten :**
Arifia Jauharia Fajra S.T., S.H.
Pondok Indah Office Tower 5, Lantai 19, Kel. Pondok Pinang, Kec. Kebayoran Lama, Kota Jakarta Selatan

(54) **Judul Invensi :** KOMPOSISI-KOMPOSISI DEODORAN EMULSI

(57) **Abstrak :**
Suatu komposisi deodoran emulsi minyak-dalam-air yang stabil secara reologi yang mencakup suatu sistem pengemulsi nonionik; suatu zat aktif deodoran yang mencakup zink neodekanoat; dan suatu pemodifikasi reologi yang terdiri dari suatu alkohol lemak C16-C22 linear dan suatu gliserida asam lemak C16-C22, dimana komposisi tersebut memiliki suatu viskositas dari 10.000 mPa.detik hingga 300.000 mPa.detik pada 10/detik dan 20°C.

(20) RI Permohonan Paten

(19) ID (11) No Pengumuman : 2026/04596 (13) A

(51) I.P.C : B 29C 49/22,B 29C 49/06,B 65D 1/32,B 65D 77/06,B 65D 1/02,B 65D 23/02,B 65D 83/00

(21) No. Permohonan Paten : P00202605805

(22) Tanggal Penerimaan Permohonan Paten :
18 November 2024

(30) Data Prioritas :

(31) Nomor	(32) Tanggal	(33) Negara
2023-198541	22 November 2023	JP
2023-222507	28 Desember 2023	JP
2024-003065	12 Januari 2024	JP
2024-046112	22 Maret 2024	JP

(43) Tanggal Pengumuman Paten :
03 Juni 2026

(71) Nama dan Alamat yang Mengajukan Permohonan Paten :
KYORAKU CO., LTD.
598-1, Tatsumae-cho, Nakadachiuri-sagaru, Karasumadori, Kamigyo-ku, Kyoto-shi, Kyoto 6020912 Japan

(72) Nama Inventor :
TARUNO, Shinsuke,JP
YOSHIDA, Kouichiro,JP
SUEOKA, Masaaki,JP
YAMAUCHI, Yoshio,JP

(74) Nama dan Alamat Konsultan Paten :
Januar Ferry S.Si
PT. Hakindah International Gedung Gajah Unit AT Jalan Dr Saharjo No. 111 Tebet

(54) Judul Invensi : WADAH DAN METODE PEMBUATANNYA, WADAH BERDINDING GANDA

(57) Abstrak :
WADAH DAN METODE PEMBUATANNYA, WADAH BERDINDING GANDA Disediakan wadah yang memungkinkan penerapan struktur pembatas putaran sekaligus meningkatkan derajat kebebasan dalam pemilihan komponen pemasangan bagian mulut. Menurut invensi ini, disediakan wadah yang mencakup badan wadah dan komponen pemasangan bagian mulut yang dipasang pada bagian mulut dari badan wadah, dimana komponen pemasangan bagian mulut tersebut dikonfigurasikan untuk dipasang pada bagian mulut dengan metode pemasangan tekan, badan wadah mencakup bagian pengait arah aksial yang terhubung dengan komponen pemasangan bagian mulut dalam arah aksial serta bagian pengait arah keliling yang terhubung dengan komponen pemasangan bagian mulut dalam arah keliling, arah aksial adalah arah memanjang dari sumbu pusat bagian mulut, dan arah keliling adalah arah rotasi mengelilingi sumbu pusat tersebut, bagian pengait arah keliling disusun pada posisi yang lebih jauh dari ujung bukaan bagian mulut dibandingkan dengan bagian pengait arah aksial, komponen pemasangan bagian mulut mencakup bagian pengait, dan bagian pengait dari komponen pemasangan bagian mulut tersebut terhubung dalam arah aksial terhadap bagian pengait arah aksial serta terhubung dalam arah keliling terhadap bagian pengait arah keliling. Selain itu, wadah menurut invensi ini memiliki keunggulan dalam hal kemampuan daur ulang, sehingga dapat dimanfaatkan secara sesuai untuk produksi bahan daur ulang.

Gambar 1

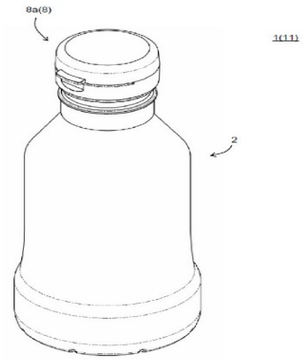

(20) **RI Permohonan Paten**

(19) **ID** **(11)** **No Pengumuman : 2026/04594** **(13) A**

(51) **I.P.C : B 01D 53/62,B 01D 53/14,C 01B 32/50**

(21) **No. Permohonan Paten :** P00202605809

(22) **Tanggal Penerimaan Permohonan Paten :**
14 November 2024

(30) **Data Prioritas :**

(31) Nomor	(32) Tanggal	(33) Negara
2023-193524	14 November 2023	JP

(43) **Tanggal Pengumuman Paten :**
03 Juni 2026

(71) **Nama dan Alamat yang Mengajukan Permohonan Paten :**
CHIYODA CORPORATION
4-6-2, Minatomirai, Nishi-ku, Yokohama-shi, Kanagawa 2208765 Japan

(72) **Nama Inventor :**
HOSONO Yasuo,JP
HIRAI Toshihide,JP
NATSUYAMA Kazuto,JP
KOTANI Yui,JP

(74) **Nama dan Alamat Konsultan Paten :**
Januar Ferry S.Si
PT. Hakindah International Gedung Gajah Unit AT Jalan Dr Saharjo No. 111 Tebet

(54) **Judul Invensi :** METODE PEMULIHAN KARBON DIOKSIDA DAN SISTEM PEMULIHAN KARBON DIOKSIDA

(57) **Abstrak :**
METODE PEMULIHAN KARBON DIOKSIDA DAN SISTEM PEMULIHAN KARBON DIOKSIDA Invensi ini menyediakan proses yang memungkinkan pemulihan karbon dioksida dari gas buang pembakaran yang jumlah besar dengan hemat tempat dan hemat energi. Suatu metode pemulihan karbon dioksida, yang meliputi: langkah penyerapan dengan melewatkan gas buang pembakaran yang mengandung karbon dioksida melalui alat pemisahan tipe aliran radial yang dilengkapi dengan bahan penyerap untuk memungkinkan bahan penyerap menyerap karbon dioksida; dan langkah pelepasan dengan melewatkan uap melalui alat pemisahan untuk melepaskan karbon dioksida dari bahan penyerap.

GAMBAR 2

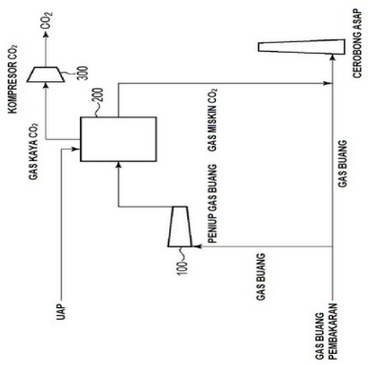

(20) RI Permohonan Paten

(19) ID (11) No Pengumuman : 2026/04680 (13) A

(51) I.P.C : C 21D 9/56,C 21D 11/00

(21) No. Permohonan Paten : P00202606002

(22) Tanggal Penerimaan Permohonan Paten :
19 Agustus 2024

(30) Data Prioritas :

(31) Nomor	(32) Tanggal	(33) Negara
2023-211174	14 Desember 2023	JP

(43) Tanggal Pengumuman Paten :
05 Juni 2026

(71) Nama dan Alamat yang Mengajukan Permohonan Paten :
JFE STEEL CORPORATION
2-3, Uchisaiwai-cho 2-chome, Chiyoda-ku, Tokyo 1000011 Japan Japan

(72) Nama Inventor :
Kenichi OSUKA,JP
Gentaro TAKEDA,JP
Yoshiyasu KAWASAKI,JP

(74) Nama dan Alamat Konsultan Paten :
Yenny Halim S.E., S.H., M.H.
Acemark Building No. 58 G-H, Jl. Cikini Raya

(54) Judul Invensi : METODE UNTUK MENGONTROL FASILITAS PRODUKSI LEMBARAN BAJA DAN FASILITAS PRODUKSI LEMBARAN BAJA

(57) Abstrak :

Disediakan suatu teknik yang memungkinkan suatu lembaran baja yang akan dihasilkan dengan sifat mekanik dengan akurasi tinggi yang diinginkan. Suatu metode kontrol fasilitas produksi lembaran baja meliputi: suatu tahap prediksi sifat mekanik S3 dengan memprediksi nilai sifat mekanik suatu lembaran baja yang meliputi suatu nilai perpanjangan dan suatu rasio ekspansi lubang berdasarkan temperatur pemanasan lembaran baja di suatu zona tempering (16) yang diukur oleh suatu alat pengukur temperatur (20); suatu tahap komputasi kondisi perlakuan panas S4 dengan mengoreksi nilai sifat mekanik yang diprediksi dalam tahap prediksi sifat mekanik S3 menjadi nilai sifat mekanik target lembaran baja (S) dan menentukan suatu kondisi perlakuan panas berdasarkan nilai sifat mekanik terkoreksi; dan suatu tahap pengontrolan kondisi perlakuan panas S8 dengan mengontrol temperatur pemanasan lembaran baja di sedikitnya suatu zona pemanasan cepat (9) di fasilitas penganilan kontinu berdasarkan kondisi perlakuan panas yang ditentukan dalam tahap komputasi kondisi perlakuan panas S4.

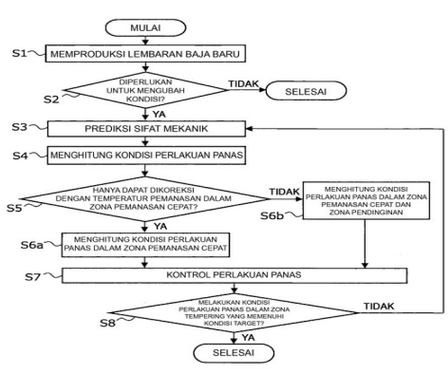

Gambar 2

(20) RI Permohonan Paten

(19) ID (11) No Pengumuman : 2026/04603 (13) A

(51) I.P.C : C 30B 29/22,H 01M 4/587,H 01M 4/525,H 01M 4/505,H 01M 10/44,H 01M 50/105,H 01M 10/058

(21) No. Permohonan Paten : P00202605869

(22) Tanggal Penerimaan Permohonan Paten :
20 Desember 2024

(30) Data Prioritas :

(31) Nomor	(32) Tanggal	(33) Negara
10-2023-0190416	22 Desember 2023	KR
10-2024-0190568	18 Desember 2024	KR

(43) Tanggal Pengumuman Paten :
03 Juni 2026

(71) Nama dan Alamat yang Mengajukan Permohonan Paten :
LG ENERGY SOLUTION, LTD.
Tower 1, 108, Yeoui-daero Yeongdeungpo-gu Seoul 07335 Republic of Korea

(72) Nama Inventor :

PARK, Jin Young,KR
OH, Seok Jin,KR
PARK, Ji Min,KR
SUNG, Joo Hwan,KR
YOUN, Hee Chang,KR
JUNG, Kyung Min,KR

(74) Nama dan Alamat Konsultan Paten :
Maria Carola D Monintja S.H.,M.H.
Wisma 46 Kota BNI, Lantai 24, Jl. Jenderal Sudirman Kav. 1, RT. 001/ RW. 008, Kel. Karet Tengsin, Kec. Tanah Abang, Kota Jakarta Pusat

(54) Judul Invensi : BATERAI SEKUNDER LITIUM, PAKET BATERAI, DAN KENDARAAN LISTRIK

(57) Abstrak :
Suatu baterai sekunder litium dapat meliputi suatu rakitan elektrode yang meliputi suatu elektrode positif, suatu elektrolit, dan suatu wadah baterai yang meliputi suatu ruang internal untuk mengakomodasikan rakitan elektrode dan elektrolit. Elektrode positif meliputi suatu bahan aktif elektrode positif, dan bahan aktif elektrode positif tersebut meliputi suatu oksida berbasis litium nikel yang mengandung 50% mol hingga 70% mol nikel di antara semua logam kecuali litium. Suatu indeks faktor pengisian elektrolit (EFF) yang didefinisikan oleh Persamaan 1 adalah 1,52 hingga 1,88. [Persamaan 1] Dalam Persamaan 1, RE adalah suatu massa dari elektrolit residu yang terkandung dalam baterai sekunder litium setelah aktivasi, SU adalah suatu rasio (SE/SC) dari volume (SE) dari rakitan elektrode dan volume (SC) dari baterai sekunder litium, dan NC adalah suatu kapasitas ketika baterai sekunder litium dikosongkan dari 4,4 V menjadi 3,0 V pada 0,33 C pada suhu 25 °C.

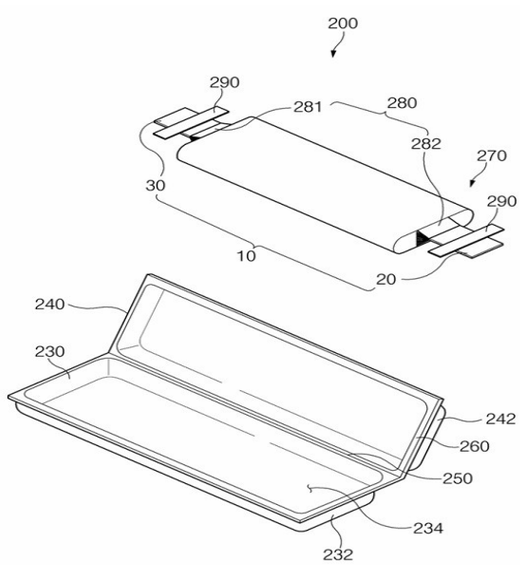

(20) RI Permohonan Paten

(19) ID (11) No Pengumuman : 2026/04556 (13) A

(51) I.P.C : A 61K 8/81,A 61K 8/63,A 61K 8/368,A 61K 8/365,A 61K 8/06,A 61K 8/04,A 61Q 19/00

(21) No. Permohonan Paten : P00202605283

(22) Tanggal Penerimaan Permohonan Paten :
02 Agustus 2024

(30) Data Prioritas :

(31) Nomor	(32) Tanggal	(33) Negara
2023-185619	30 Oktober 2023	JP
2313780	07 Desember 2023	FR

(43) Tanggal Pengumuman Paten :
03 Juni 2026

(71) Nama dan Alamat yang Mengajukan Permohonan Paten :
L'OREAL
14 RUE ROYALE, 75008 PARIS, France France

(72) Nama Inventor :
ICHINOKAWA Tomoko,JP

(74) Nama dan Alamat Konsultan Paten :
Ir. Migni Myriasandra Noerhadi, S.H., MIP., MSEL.
Kantor Taman A-9, Unit A6-A7, Jl. Dr. Ide Anak Agung Gde Agung, Mega Kuningan, Kel. Kuningan Timur, Kec. Setiabudi, Jakarta Selatan

(54) Judul Invensi : KOMPOSISI YANG MENCAKUP POLIMER POLIASAM (MET)AKRILAT YANG DINETRALISASI

(57) Abstrak :
Invensi ini berhubungan dengan suatu komposisi, yang mencakup: (a) sedikitnya satu polimer poliasam (met)akrilat yang dinetralisasi; (b) sedikitnya satu asam organik atau garamnya; dan (c) air, dimana jumlah (a) polimer poliasam (met)akrilat yang dinetralisasi tersebut adalah 0,5% berdasarkan berat atau lebih, relatif terhadap berat total komposisi. Komposisi menurut invensi ini dapat menyediakan penampilan yang menyerupai sorbet serta transformasi tekstur (dari tekstur gel/krim menjadi tekstur cairan) selama aplikasi dan tidak ada kesan lengket setelah aplikasi.

(20) RI Permohonan Paten

(19) ID (11) No Pengumuman : 2026/04677 (13) A

(51) I.P.C : B 25J 9/16,D 21C 11/12,F 23M 11/02,F 23M 5/00

(21) No. Permohonan Paten : P00202604800

(22) Tanggal Penerimaan Permohonan Paten :
18 November 2024

(30) Data Prioritas :

(31) Nomor	(32) Tanggal	(33) Negara
63/600,906	20 November 2023	US

(43) Tanggal Pengumuman Paten :
05 Juni 2026

(71) Nama dan Alamat yang Mengajukan Permohonan Paten :
ANDRITZ INC.
5405 Windward Parkway, Suite 100W, Alpharetta, Georgia 30004 United States of America

(72) Nama Inventor :
IMIG, Gregory Allen,US
MILLER, Samuel Aaron,US

(74) Nama dan Alamat Konsultan Paten :
Marolita Setiati
PT SPRUSON FERGUSON INDONESIA, Graha Paramita 3B Floor Zona D Jl. Denpasar Raya Blok D2 Kav.8 Kuningan

(54) Judul Invensi : PERAWATAN TUNGKU KETEL TANPA OPERATOR

(57) Abstrak :
Suatu metode untuk membersihkan endapan material yang menumpuk di dalam tungku meliputi memulai urutan yang telah diprogram sebelumnya untuk: memosisikan robot untuk mengakses bukaan di dinding tungku; memosisikan efektor ujung robot pada sudut tertentu untuk mengakses bukaan; mengoperasikan robot untuk menyebabkan efektor ujung menembus endapan material yang menumpuk; dan menarik kembali efektor ujung.

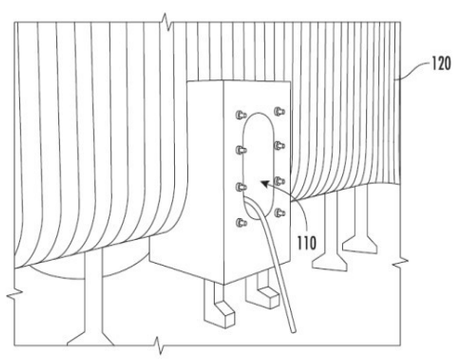

GAMBAR 1A

(20) **RI Permohonan Paten**

(19) **ID** **(11)** **No Pengumuman : 2026/04695** **(13) A**

(51) **I.P.C : H 04L 67/131,H 04N 21/854,H 04N 21/6547,H 04N 21/6437**

(21) **No. Permohonan Paten :** P00202603408

(22) **Tanggal Penerimaan Permohonan Paten :**
11 Oktober 2024

(30) **Data Prioritas :**

(31) Nomor	(32) Tanggal	(33) Negara
63/544,009	13 Oktober 2023	US

(43) **Tanggal Pengumuman Paten :**
05 Juni 2026

(71) **Nama dan Alamat yang Mengajukan Permohonan Paten :**
INTERDIGITAL VC HOLDINGS, INC.
200 Bellevue Parkway, Suite 300, Wilmington, Delaware 19809 United States of America

(72) **Nama Inventor :**

YANG, Hyunsik,KR
DE FOY, Xavier,CA
GALVANE, Quentin,FR
GUDUMASU, Srinivas,IN
HAMZA, Ahmed,CA
LECUYER, Gurvan,FR
GUILLOTEL, Philippe,FR

(74) **Nama dan Alamat Konsultan Paten :**
Marolita Setiati
PT SPRUSON FERGUSON INDONESIA, Graha Paramita 3B Floor Zona D Jl. Denpasar Raya Blok D2 Kav.8 Kuningan

(54) **Judul Invensi :** METODE TRANSMISI DATA HAPTIK SADAR-QOS

(57) **Abstrak :**

Diungkapkan sistem, metode, dan instrumentalitas untuk melakukan transmisi data haptik. Suatu peranti haptik pertama dapat menentukan suatu set parameter berdasarkan paling sedikit salah satu dari logika aplikasi atau informasi yang dikaitkan dengan suatu peranti haptik kedua. Peranti haptik pertama dapat mengirimkan suatu pesan penawaran kepada peranti haptik kedua. Pesan penawaran tersebut dapat mencakup set parameter yang dikaitkan dengan sejumlah bagian dari suatu aliran bit media haptik. Peranti haptik pertama dapat menerima suatu pesan jawaban dari peranti haptik kedua yang menerima peranti. Pesan jawaban tersebut dapat mencakup indikasi pemilihan suatu subset parameter dari set parameter yang semula ditawarkan oleh peranti haptik pertama. Peranti haptik pertama, berdasarkan pada pemilihan parameter tersebut, dapat memilih suatu bagian dari aliran bit media haptik, dan mengirimkan bagian aliran bit media haptik yang dipilih tersebut kepada peranti haptik kedua.

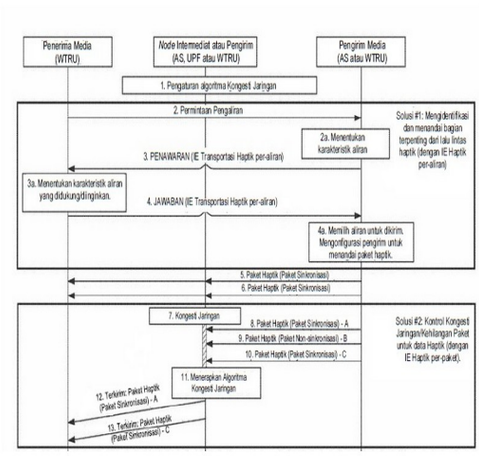

GAMBAR 8

(20) RI Permohonan Paten

(19) ID (11) No Pengumuman : 2026/04604 (13) A

(51) I.P.C : H 01M 4/525,H 01M 4/505,H 01M 4/36,H 01M 4/131,H 01M 10/052,H 01M 4/02

(21) No. Permohonan Paten : P00202605788

(22) Tanggal Penerimaan Permohonan Paten :
20 Desember 2024

(30) Data Prioritas :

(31) Nomor	(32) Tanggal	(33) Negara
10-2023-0189917	22 Desember 2023	KR
10-2024-0166754	20 November 2024	KR

(43) Tanggal Pengumuman Paten :
03 Juni 2026

(71) Nama dan Alamat yang Mengajukan Permohonan Paten :
LG ENERGY SOLUTION, LTD.
Tower 1, 108, Yeoui-daero Yeongdeungpo-gu Seoul 07335 Republic of Korea

(72) Nama Inventor :
OH, Su Yeon,KR
LEE, Seok Jin,KR
LHO, Eun Sol,KR
HWANG, Jin Tae,KR
KIM, Hyeong Il,KR

(74) Nama dan Alamat Konsultan Paten :
Maria Carola D Monintja S.H.,M.H.
Wisma 46 Kota BNI, Lantai 24, Jl. Jenderal Sudirman Kav. 1, RT. 001/ RW. 008, Kel. Karet Tengsin, Kec. Tanah Abang, Kota Jakarta Pusat

(54) Judul Invensi : BAHAN ELEKTRODE POSITIF, ELEKTRODE POSITIF DAN BATERAI SEKUNDER LITIUM YANG MELIPUTINYA

(57) Abstrak :
Suatu bahan elektrode positif meliputi bahan aktif elektrode positif yang meliputi: partikel oksida berbasis litium nikel dalam bentuk partikel sekunder sebagai aglomerat dari partikel primer, dimana di antara semua logam kecuali litium, kandungan Ni adalah 50% mol hingga 90% mol; dan lapisan penyalutan yang mengandung boron (B) yang terbentuk pada permukaan partikel oksida berbasis litium nikel. Luas permukaan spesifik BET dari bahan elektrode positif adalah 0,41 m2/g hingga 0,59 m2/g, dan ukuran kristalit rata-rata dari bahan elektrode positif adalah 155 nm atau lebih.

(20) RI Permohonan Paten

(19) ID (11) No Pengumuman : 2026/04632 (13) A

(51) I.P.C : G 01N 33/24,G 01N 31/00

(21) No. Permohonan Paten : P00202602197

(22) Tanggal Penerimaan Permohonan Paten :
03 Maret 2026

(30) Data Prioritas :
(31) Nomor (32) Tanggal (33) Negara

(43) Tanggal Pengumuman Paten :
04 Juni 2026

(71) Nama dan Alamat yang Mengajukan Permohonan Paten :
RINO RAKHMATA MUKTI
JL. H. JIAN NO. 5 RT.001 RW.003 Indonesia

(72) Nama Inventor :
RINO RAKHMATA MUKTI,ID
ANITA YUSRINA KULSUM,ID
AI ROHAYATI,ID
Wahyu Santika Wirawan,ID

(74) Nama dan Alamat Konsultan Paten :

(54) Judul Invensi : METODE PENGUJIAN KAPASITAS TUKAR KATION BAHAN MINERAL NONLOGAM BERBASIS PROTONASI

(57) Abstrak :

Invensi ini berkaitan dengan suatu metode pengujian kapasitas tukar kation (KTK) pada bahan mineral nonlogam, khususnya material anorganik berpori, yang dilakukan melalui pendekatan protonasi dan titrasi berbasis analisis turunan pertama pH. Metode ini meliputi tahapan mempersiapkan sampel bahan mineral nonlogam dengan pengecilan ukuran partikel, penghilangan pengotor magnetik atau pengotor yang mengandung besi, serta pengeringan hingga diperoleh massa yang stabil. Selanjutnya, kation asli pada bahan mineral nonlogam ditukarkan dengan ion amonium (NH_4^+) menggunakan larutan garam amonium, diikuti dengan perlakuan termal pada suhu tinggi untuk mendekomposisi ion amonium menjadi amonia dan menghasilkan situs pertukaran bermuatan proton (H^+). Situs proton tersebut kemudian ditukarkan dengan ion natrium (Na^+) menggunakan larutan basa sehingga diperoleh filtrat yang mengandung kelebihan ion natrium. Filtrat selanjutnya dititrasi menggunakan larutan asam dengan pemantauan perubahan pH terhadap volume titran. Titik ekuivalen titrasi ditentukan secara objektif berdasarkan nilai maksimum turunan pertama perubahan pH terhadap volume titran ($\Delta pH/\Delta V$), sehingga mengurangi ketergantungan pada interpretasi visual kurva titrasi. Nilai kapasitas tukar kation bahan mineral nonlogam dihitung berdasarkan volume titran pada titik ekuivalen, konsentrasi larutan yang digunakan, dan massa sampel, serta dinyatakan dalam satuan miliekivalen per 100 gram bahan mineral nonlogam.

(20) RI Permohonan Paten

(19) ID (11) No Pengumuman : 2026/04670 (13) A

(51) I.P.C : B 28C 7/00,B 65D 88/30,B 65D 88/08,E 04H 7/22

(21) No. Permohonan Paten : P00202605952

(22) Tanggal Penerimaan Permohonan Paten :
04 November 2024

(30) Data Prioritas :

(31) Nomor	(32) Tanggal	(33) Negara
CH001220/2023	03 November 2023	CH

(43) Tanggal Pengumuman Paten :
05 Juni 2026

(71) Nama dan Alamat yang Mengajukan Permohonan Paten :
HEID AG
Hauptstrasse 57 6045 Meggen Switzerland

(72) Nama Inventor :
HEID, Yves,CH

(74) Nama dan Alamat Konsultan Paten :
Marodin Sijabat S.H.
Epicentrum Walk 3rd Floor Unit A306 & A307, Jl. H.R. Rasuna Said No. 306

(54) Judul Invensi : SILO DAN PABRIK UNTUK PRODUKSI BETON

(57) Abstrak :

Invensi ini ditujukan pada suatu silo (100) untuk produksi beton, yang mencakup, antara lain, ruang utama (1) untuk menyimpan komponen pertama, disukai berupa serbuk, serta sedikitnya satu ruang sekunder (2) untuk menyimpan komponen kedua, disukai berupa cairan. Invensi ini juga ditujukan pada instalasi (1000) yang mencakup silo (100) menurut invensi ini serta pencampur (150), dimana komponen pertama dan kedua dapat dicampur bersama sebagai campuran berair, khususnya secara terus menerus, untuk membentuk beton, khususnya beton ringan seluler, dan beton jadi disukai dapat dikeluarkan darinya secara terus menerus. Silo (100) menurut invensi ini atau instalasi (1000) menurut invensi ini memungkinkan produksi beton yang disesuaikan dengan kondisi lingkungan silo atau instalasi, dimana jumlah komponen dapat ditakar secara individual. (Gambar 1) Aspek lain dari invensi ini adalah suatu metode untuk produksi beton, khususnya beton ringan seluler, yang juga disebut beton busa, dalam instalasi menurut invensi ini, serta penggunaan silo menurut invensi ini untuk produksi beton, khususnya beton ringan seluler.

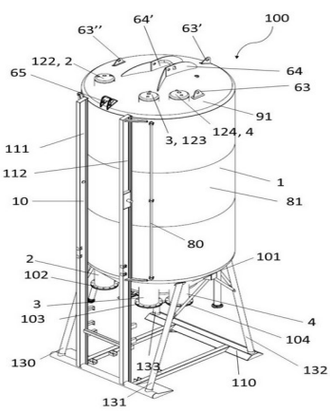

Gambar 1

(20) RI Permohonan Paten

(19) ID (11) No Pengumuman : 2026/04526 (13) A

(51) I.P.C : A 61K 31/7088,A 61K 39/10,C 12N 15/62

(21) No. Permohonan Paten : P00202603128

(22) Tanggal Penerimaan Permohonan Paten :
21 November 2025

(30) Data Prioritas :

(31) Nomor	(32) Tanggal	(33) Negara
202411678196.X	21 November 2024	CN

(43) Tanggal Pengumuman Paten :
02 Juni 2026

(71) Nama dan Alamat yang Mengajukan Permohonan Paten :
Shenzhen Rhegen Biotechnology Co.,Ltd.
Floor 4, Building 2, Shenzhen Biological Incubation Base, No.10 Gaoxin Zhongyi Road, Maling Community, Yuehai Street,Nanshan District, Shenzhen City, Guangdong Province, 518057, China China

(72) Nama Inventor :
Hao ZHANG,CN
Yafei LI,CN
Zan TANG,CN
Lianqiang XU,CN
Xincheng YUAN,CN
Yong HU,CN

(74) Nama dan Alamat Konsultan Paten :
Lucky Setiawati S.H.
GLOBOMARK INTELLECTUAL PROPERTY, DBS Bank Tower Lantai 28, Ciputra World One, Jl. Prof. Dr. Satrio, Kav. 3-5, Karet Kuningan, Setiabudi, Jakarta Selatan, 12940, DKI Jakarta, INDONESIA

(54) Judul Invensi : KOMPOSISI FARMASI mRNA UNTUK PENCEGAHAN DAN PENGOBATAN TUBERKULOSIS SERTA PENGGUNAANNYA

(57) Abstrak :
Invensi ini berkaitan dengan suatu komposisi farmasi mRNA untuk pencegahan dan pengobatan tuberkulosis serta penggunaan-penggunaannya. Komposisi farmasi mRNA tersebut meliputi: suatu molekul mRNA yang mengenkode suatu antigen Mycobacterium tuberculosis, dan suatu eksipien yang dapat diterima secara farmasi; dimana antigen Mycobacterium tuberculosis tersebut meliputi: setidaknya satu antigen yang disekresikan dini dari Mycobacterium tuberculosis atau suatu fragmennya yang aktif secara imunologis; antigen protein keluarga PE/PPE WAG22 dari Mycobacterium tuberculosis atau suatu fragmennya yang aktif secara imunologis; dan setidaknya satu antigen terkait latensi dari Mycobacterium tuberculosis atau suatu fragmennya yang aktif secara imunologis; dimana komposisi farmasi mRNA tersebut lebih lanjut meliputi atau tidak meliputi suatu molekul mRNA yang mengenkode sitokin. Komposisi farmasi ini adalah untuk digunakan dalam pembuatan suatu vaksin tuberkulosis. Vaksin tersebut dapat digunakan sebagai suatu vaksin profilaksis untuk mencegah reaktivasi infeksi laten, dan juga dapat digunakan sebagai suatu agen terapeutik untuk mengobati penyakit-penyakit yang terkait dengan tuberkulosis aktif. Vaksin ini menunjukkan aktivitas penghambatan yang signifikan terhadap Mycobacterium tuberculosis.

(20) RI Permohonan Paten

(19) ID (11) No Pengumuman : 2026/04557 (13) A

(51) I.P.C : A 22C 21/00

(21) No. Permohonan Paten : P00202605293

(22) Tanggal Penerimaan Permohonan Paten :
05 Agustus 2024

(30) Data Prioritas :

(31) Nomor	(32) Tanggal	(33) Negara
202311552255.4	20 November 2023	CN

(43) Tanggal Pengumuman Paten :
03 Juni 2026

(71) Nama dan Alamat yang Mengajukan Permohonan Paten :
SHENGDOUSHI (SHANGHAI) SCIENCE AND TECHNOLOGY DEVELOPMENT CO., LTD.
Room 519, 5F, No.60 Mudan Road Pudong New Area, Shanghai 200120 China

(72) Nama Inventor :
ZHAO, Xuliang,CN

(74) Nama dan Alamat Konsultan Paten :
Marodin Sijabat S.H.
Adastra Indonesia, Epiwalk 3rd Floor A306-307, Kawasan Rasuna Epicentrum Jl. H. R. Rasuna Said RT. 002/ RW. 005, Kel. Karet Kuningan Kec. Setiabudi ,Kota Jakarta Selatan

(54) Judul Invensi : MESIN PEMOTONG CAKAR, PERANTI PEMOTONG CAKAR, MEKANISME PEMOSISIAN, DAN METODE PEMOTONGAN CAKAR

(57) Abstrak :
Suatu mesin pemotong cakar, suatu peranti pemotong cakar, suatu mekanisme pemosisian, dan suatu metode pemotongan cakar, yang berkaitan dengan bidang pengolahan makanan. Mesin pemotong cakar tersebut meliputi suatu alas, suatu mekanisme pemosisian, dan suatu mekanisme pemotongan cakar. Alas tersebut dilengkapi dengan suatu permukaan kerja yang dikonfigurasikan untuk menerima suatu bagian cakar yang akan dipotong. Permukaan kerja tersebut dilengkapi dengan suatu posisi yang telah ditentukan sebelumnya. Mekanisme pemosisian dikonfigurasikan untuk menahan bagian cakar yang akan dipotong pada posisi yang telah ditentukan sebelumnya di permukaan kerja. Mekanisme pemotongan cakar meliputi suatu peranti deteksi dan suatu pisau pemotong cakar. Pisau pemotong cakar tersebut dikonfigurasikan untuk bergerak menuju kuku kaki dari bagian cakar yang akan dipotong yang ditahan pada posisi yang telah ditentukan sebelumnya. Peranti deteksi tersebut dikonfigurasikan untuk mendeteksi suatu kondisi kontak antara pisau pemotong cakar dan bagian cakar yang akan dipotong, dan pisau pemotong cakar lebih lanjut dikonfigurasikan untuk memotong bagian cakar yang akan dipotong berdasarkan suatu hasil deteksi kondisi kontak tersebut. Mesin pemotong cakar yang dijelaskan di atas dapat beradaptasi dengan lebih baik dengan bagian cakar yang akan dipotong dengan ukuran dan bentuk yang berbeda, meningkatkan kualitas pemotongan cakar, dan memiliki efisiensi kerja yang tinggi.

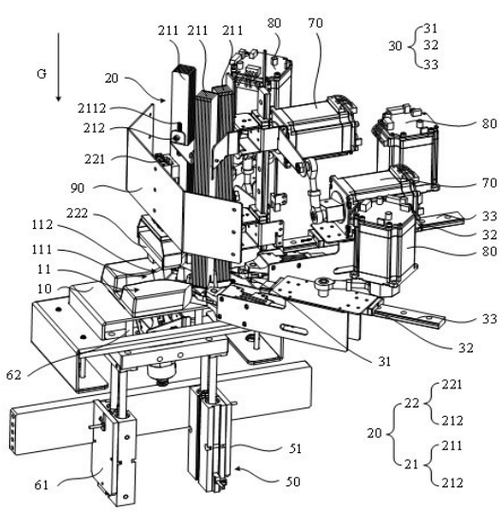

Gambar 1

(20) RI Permohonan Paten

(19) ID (11) No Pengumuman : 2026/04559 (13) A

(51) I.P.C : H 04L 1/1829,H 04L 1/1607

(21) No. Permohonan Paten : P00202602218

(22) Tanggal Penerimaan Permohonan Paten :
07 Agustus 2024

(30) Data Prioritas :

(31) Nomor	(32) Tanggal	(33) Negara
63/531,193	07 Agustus 2023	US
63/531,197	07 Agustus 2023	US
63/531,201	07 Agustus 2023	US
63/531,204	07 Agustus 2023	US

(43) Tanggal Pengumuman Paten :
03 Juni 2026

(71) Nama dan Alamat yang Mengajukan Permohonan Paten :
INTERDIGITAL PATENT HOLDINGS, INC.
200 Bellevue Parkway, Suite 300, Wilmington, Delaware 19809 United States of America

(72) Nama Inventor :
TEYEB, Oumer,SE
RAO, Jaya,CA
LUTCHOOMUN, Tejaswinee,CA
NEGUSSE, Senay,SE

(74) Nama dan Alamat Konsultan Paten :
Marolita Setiati
PT SPRUSON FERGUSON INDONESIA, Graha Paramita 3B Floor Zona D Jl. Denpasar Raya Blok D2 Kav.8 Kuningan

(54) Judul Invensi : KEANDALAN LAPISAN YANG LEBIH TINGGI UNTUK LALU LINTAS XR

(57) Abstrak :
Invensi ini berkaitan dengan sistem, metode, dan perangkat untuk komunikasi nirkabel. Informasi konfigurasi diterima, yang mengindikasikan konfigurasi untuk entitas kontrol tautan radio (RLC) mode yang diakui (AM). Set unit data paket (PDU) diterima, melalui entitas protokol konvergensi data paket (PDCP). Entitas AM RLC dikonfigurasi untuk transmisi ulang berdasarkan setidaknya satu kondisi, dimana setidaknya satu kondisi meliputi karakteristik set PDU dan/atau status transmisi set PDU. Kumpulan PDU ditransmisikan melalui entitas AM RLC. PDU status RLC yang mengindikasikan status RLC diterima. Satu atau lebih PDU dari set PDU ditransmisikan ulang, melalui entitas RLC, responsif terhadap status RLC. Dalam beberapa implementasi, karakteristik set PDU meliputi tingkat prioritas set PDU dan/atau jenis set PDU. Dalam beberapa implementasi, status transmisi set PDU meliputi ambang batas waktu untuk hidup (TTL).

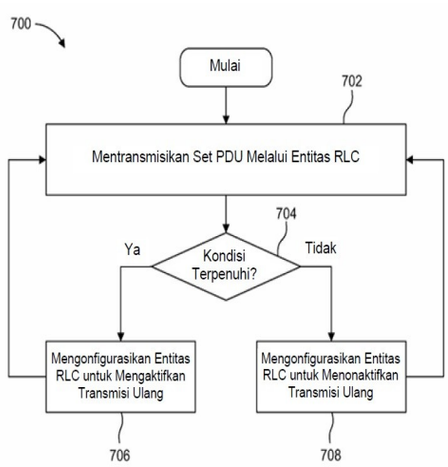

Gambar 7

(20) RI Permohonan Paten

(19) ID (11) No Pengumuman : 2026/04607 (13) A

(51) I.P.C : H 01M 4/583,H 01M 4/525,H 01M 4/505,H 01M 10/058,H 01M 10/052,H 01M 4/02

(21) No. Permohonan Paten : P00202602158

(22) Tanggal Penerimaan Permohonan Paten :
23 Januari 2025

(30) Data Prioritas :

(31) Nomor	(32) Tanggal	(33) Negara
10-2024-0016255	01 Februari 2024	KR

(43) Tanggal Pengumuman Paten :
03 Juni 2026

(71) Nama dan Alamat yang Mengajukan Permohonan Paten :
LG ENERGY SOLUTION, LTD.
Tower 1, 108, Yeoui-daero Yeongdeungpo-gu Seoul 07335 Republic of Korea

(72) Nama Inventor :

PARK, Jin Young,KR
PARK, Ji Min,KR
OH, Seok Jin,KR
SUNG, Joo Hwan,KR
YOUN, Hee Chang,KR
JUNG, Kyung Min,KR

(74) Nama dan Alamat Konsultan Paten :
Maria Carola D Monintja S.H.,M.H.
Wisma 46 Kota BNI, Lantai 24, Jl. Jenderal Sudirman Kav. 1, RT. 001/ RW. 008, Kel. Karet Tengsin, Kec. Tanah Abang, Kota Jakarta Pusat

(54) Judul Invensi : BATERAI SEKUNDER LITIUM

(57) Abstrak :
Invensi ini berkaitan dengan suatu baterai sekunder litium yang meliputi suatu rakitan elektrode yang meliputi suatu elektrode positif, suatu elektrode negatif, dan suatu pemisah yang diletakkan di antara elektrode positif dan elektrode negatif, suatu elektrolit, dan suatu wadah baterai yang meliputi suatu ruang internal untuk mengakomodasi rakitan elektrode dan elektrolit, dimana elektrode positif meliputi suatu bahan aktif elektrode positif, bahan aktif elektrode positif tersebut meliputi suatu oksida berbasis litium nikel yang mengandung 50% mol hingga 70% mol nikel di antara semua logam selain litium, dan suatu indeks faktor pengisian elektrolit (EFF) (satuan: g/Ah) yang didefinisikan oleh Persamaan 1 di bawah adalah 1,82 hingga 2,06. [Persamaan 1] Dalam Persamaan 1 di atas, RE [satuan: g] mengindikasikan suatu berat elektrolit residu yang terkandung dalam suatu baterai sekunder litium setelah aktivasi, SU mengindikasikan suatu rasio (SA/SE) dari suatu volume (SA) rakitan elektrode dan suatu volume (SE) baterai sekunder litium, dan NC [satuan: Ah] mengindikasikan suatu kapasitas ketika baterai sekunder litium dikosongkan dari 4,4 V menjadi 2,5 V pada 0,33 C pada suhu 25 °C.

(20) **RI Permohonan Paten**

(19) **ID** **(11)** **No Pengumuman : 2026/04564** **(13) A**

(51) **I.P.C : G 06T 15/30,G 06T 15/00**

(21) **No. Permohonan Paten :** P00202602168

(22) **Tanggal Penerimaan Permohonan Paten :**
13 Agustus 2024

(30) **Data Prioritas :**

(31) Nomor	(32) Tanggal	(33) Negara
18/465,103	11 September 2023	US

(43) **Tanggal Pengumuman Paten :**
03 Juni 2026

(71) **Nama dan Alamat yang Mengajukan Permohonan Paten :**
QUALCOMM INCORPORATED
5775 Morehouse Drive, San Diego, California 92121-1714, United States of America United States of America

(72) **Nama Inventor :**
Tao WANG,CN
Xiayang ZHAO,CN
Huaibing ZHU,CN
Ruohong ZHOU,CN
Jian LIANG,US
Junmei SHAO,US
Qinyu CHEN,CN

(74) **Nama dan Alamat Konsultan Paten :**
DR. Ludiyanto S.H., M.H., M.M.
Jalan Hayam Wuruk No. 3 i & j Jakarta Pusat

(54) **Judul Invensi :** KLIPING-Z UNTUK SAMPEL PRIMITIF

(57) **Abstrak :**
Aspek yang dipresentasikan di sini berkaitan dengan metode dan peranti untuk pemrosesan grafis yang meliputi peralatan, misalnya, GPU. Peralatan dapat memperoleh indikasi dari set dari primitif untuk pengoperasian panggilan penggambaran. Peralatan juga dapat mengidentifikasi subset dari primitif dalam set dari primitif, setiap subset dari primitif yang meliputi bagian primitif yang berada di luar frustum penglihatan untuk pengoperasian panggilan penggambaran, dan bagian primitif yang sesuai dengan kurang dari keseluruhan setiap subset dari primitif. Lebih lanjut, peralatan dapat menghitung area dari setiap subset dari primitif yang meliputi bagian primitif yang berada di luar frustum penglihatan. Peralatan juga dapat melakukan, atau menahan diri dari melakukan, pengoperasian kliping untuk setiap subset dari primitif berdasarkan area dari setiap subset dari primitif yang kurang dari atau lebih besar dari ambang batas area.

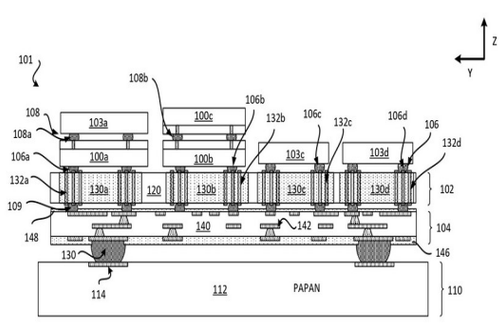

TAMPILAN PROFIL PENAMPANG MELINTANG
Gambar 1

(20) RI Permohonan Paten

(19) ID (11) No Pengumuman : 2026/04617 (13) A

(51) I.P.C : A 61F 13/15,B 65D 75/62,B 65D 85/07

(21) No. Permohonan Paten : P00202602031

(22) Tanggal Penerimaan Permohonan Paten :
21 Agustus 2024

(30) Data Prioritas :

(31) Nomor	(32) Tanggal	(33) Negara
2023-141603	31 Agustus 2023	JP

(43) Tanggal Pengumuman Paten :
04 Juni 2026

(71) Nama dan Alamat yang Mengajukan Permohonan Paten :
UNICHARM CORPORATION
182, Shimobun, Kinsei-cho, Shikokuchuo-City, Ehime 7990111 Japan

(72) Nama Inventor :
ICHIKAWA, Makoto,JP
DERRY, Ridha Raina,ID

(74) Nama dan Alamat Konsultan Paten :
Marolita Setiati
PT SPRUSON FERGUSON INDONESIA, Graha Paramita 3B Floor Zona D Jl. Denpasar Raya Blok D2 Kav.8 Kuningan

(54) Judul Invensi : BODI PENAMPUNG UNTUK BENDA PENYERAP

(57) Abstrak :
Bodi penampung untuk benda penyerap (100) meliputi sejumlah benda penyerap (1) yang mencakup arah membujur, arah lateral, dan arah ketebalan yang saling tegak lurus, dan komponen penampung (120) untuk menampung sejumlah benda penyerap (1), dimana: komponen penampung (120) meliputi setidaknya lapisan kopolimer etilena-vinil alkohol; setiap benda penyerap (1) mencakup inti penyerap dan pewangi, dan ketika dibuka lipatannya pada arah membujur, memiliki sepasang bagian yang dilipat dimana kedua bagian ujung, pada arah lateral, dari inti penyerap dilipat ke sisi yang berkontak dengan kulit, dan bagian yang tidak dilipat dimana inti penyerap tidak dilipat; ketika benda penyerap (1) dibuka lipatannya pada arah membujur dan dilihat pada arah ketebalan dari benda penyerap (1), bagian yang tidak dilipat memiliki bagian tumpang tindih yang bertumpang tindih dengan bagian yang dilipat dan bagian tidak tumpang tindih, yang tidak bertumpang tindih dengan bagian yang dilipat; bagian tidak tumpang tindih membentang pada arah membujur; dan bagian tumpang tindih memiliki bagian yang bertumpang tindih dengan pewangi.

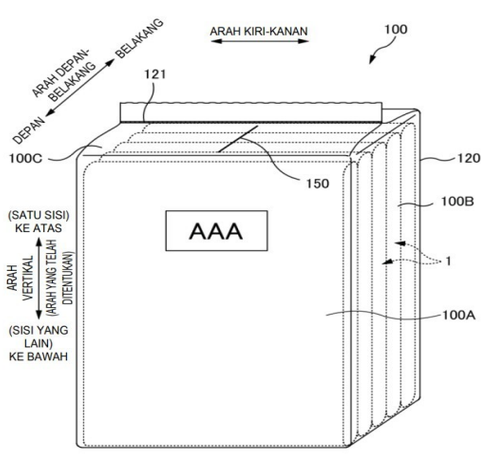

Gambar 1

(20) **RI Permohonan Paten**

(19) **ID** **(11)** **No Pengumuman : 2026/04569** **(13) A**

(51) **I.P.C : A 61K 38/17,A 61K 39/00,A 61P 35/00,C 07K 14/705,C 07K 7/06,C 12N 15/85**

(21) **No. Permohonan Paten :** P00202605313

(22) **Tanggal Penerimaan Permohonan Paten :**
25 Oktober 2024

(30) **Data Prioritas :**

(31) Nomor	(32) Tanggal	(33) Negara
63/546,105	27 Oktober 2023	US
63/554,734	16 Februari 2024	US

(43) **Tanggal Pengumuman Paten :**
03 Juni 2026

(71) **Nama dan Alamat yang Mengajukan Permohonan Paten :**
TSCAN THERAPEUTICS, INC.
830 Winter Street, Waltham, MA 02451 United States of America

(72) **Nama Inventor :**
NABILSI, Nancy,US
TADROS, Jenny,US
JUREWICZ, Mollie, M.,US
MACBEATH, Gavin,US

(74) **Nama dan Alamat Konsultan Paten :**
Marolita Setiati
PT SPRUSON FERGUSON INDONESIA, Graha Paramita 3B Floor Zona D Jl. Denpasar Raya Blok D2 Kav.8 Kuningan

(54) **Judul Invensi :** PEPTIDA IMUNOGENIK MAGEA1, PROTEIN PENGIKAT YANG MENGENALI PEPTIDA IMUNOGENIK MAGEA1, DAN PENGGUNAANNYA

(57) **Abstrak :**
Disediakan di sini adalah peptida imunogenik MAGEA1, protein pengikat yang mengenali peptida imunogenik MAGEA1, dan penggunaannya.

Gambar 2B

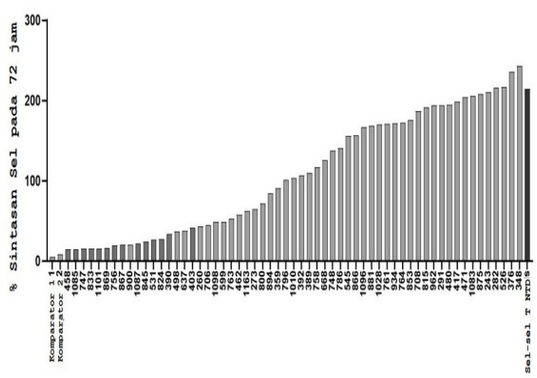

(20) RI Permohonan Paten

(19) ID (11) No Pengumuman : 2026/04566 (13) A

(51) I.P.C : A 01N 43/90,A 01N 43/42,A 01N 37/40,A 01N 43/40,A 01N 47/38,A 01N 47/36,A 01N 35/10,A 01N 47/06,A 01P 13/02

(21) No. Permohonan Paten : P00202604789

(22) Tanggal Penerimaan Permohonan Paten :
16 Oktober 2024

(30) Data Prioritas :

(31) Nomor	(32) Tanggal	(33) Negara
23205308.2	23 Oktober 2023	EP

(43) Tanggal Pengumuman Paten :
03 Juni 2026

(71) Nama dan Alamat yang Mengajukan Permohonan Paten :
SYNGENTA CROP PROTECTION AG
Rosentalstrasse 67 4058 Basel Switzerland

(72) Nama Inventor :
WATKINS, Melanie Jayne,GB
ROBINSON, Samuel, Blake,GB

(74) Nama dan Alamat Konsultan Paten :
Maulitta Pramulasari, S.Pd.
Mirandah Asia Indonesia Sudirman Plaza, Plaza Marein Lantai 10E Jalan Jenderal Sudirman Kavling 76-78

(54) Judul Invensi : KOMPOSISI HERBISIDA

(57) Abstrak :

Invensi ini berhubungan dengan suatu komposisi herbisida yang mencakup (A) suatu senyawa Rumus (I) atau suatu turunan yang dapat diterima secara agrokimia misalnya garam atau ester darinya; dan (B) sedikitnya satu herbisida yang dipilih dari kelompok yang terdiri dari: B1 suatu herbisida penghambat asetil CoA karboksilase (ACCase); B2 suatu herbisida penghambat asetolaktat sintase (ALS); B3 suatu herbisida tiruan auksin; B4 suatu herbisida penghambat fotosistem-II (PS-II); B5 suatu herbisida penghambat hidroksifenilpiruvat dioksigenase (HPPD); B6 suatu herbisida penghambat asam lemak rantai sangat panjang (VLCFA); B7 suatu herbisida yang dipilih dari kelompok yang terdiri dari beflubutamid (B7a), bikslozon (B7b), sinmetilin (B7c), diflufenikan (B7d), ikafolin (B7e) , pendimetalin (B7f) dan tetflupirolimet (B7g). Invensi ini selanjutnya berhubungan dengan metode-metode untuk mengontrol gulma yang mencakup komposisi-komposisi herbisida dari invensi ini.

(20) RI Permohonan Paten

(19) ID (11) No Pengumuman : 2026/04653 (13) A

(51) I.P.C : A 23C 11/04,A 23F 5/40,A 23G 1/56,A 23G 9/52,A 23L 2/39,A 23L 9/20,A 23P 30/40

(21) No. Permohonan Paten : P00202605453

(22) Tanggal Penerimaan Permohonan Paten :
27 November 2024

(30) Data Prioritas :

(31) Nomor	(32) Tanggal	(33) Negara
23213716.6	01 Desember 2023	EP

(43) Tanggal Pengumuman Paten :
05 Juni 2026

(71) Nama dan Alamat yang Mengajukan Permohonan Paten :
FRIESLANDCAMPINA NEDERLAND B.V.
Stationsplein 4, 3818 LE Amersfoort Netherlands

(72) Nama Inventor :
VAN SEEVENTER, Paul Bastiaan,NL
DE SWART, Vera Maria Arnoldina,NL

(74) Nama dan Alamat Konsultan Paten :
Marolita Setiati
PT SPRUSON FERGUSON INDONESIA, Graha Paramita 3B Floor Zona D Jl. Denpasar Raya Blok D2 Kav.8 Kuningan

(54) Judul Invensi : KOMPOSISI BUBUK YANG DAPAT LARUT/TERDISPERSI DI DALAM AIR DINGIN

(57) Abstrak :
Invensi ini berhubungan dengan suatu komposisi bubuk yang memiliki suatu total kandungan minyak sebesar 15% - 55% berat dan selanjutnya meliputi, berdasarkan pada berat total dari komposisi bubuk yang dapat larut/dapat terdispersi di dalam air dingin, 35% - 80% berat karbohidrat; 1,5% - 15 % berat protein; 0,1% - 5% berat bahan penstabil; dan 0% - 2 % berat bahan pengemulsi yang tidak mengandung protein; di mana total kandungan minyak tersebut pada dasarnya terdiri dari suatu paduan dari minyak kelapa murni dan suatu minyak dengan asam oleat tinggi yang dapat dimakan pada suatu rasio dalam kisaran 1:1 hingga 1:15, minyak dengan asam oleat tinggi yang dapat dimakan yang dipilih dari kelompok yang terdiri dari minyak bunga matahari dengan asam oleat yang tinggi, minyak bunga matahari dengan asam oleat yang ultratinggi, minyak biji rapa dengan asam oleat yang tinggi, minyak biji rapa dengan asam oleat yang ultratinggi, minyak sawit dengan asam oleat yang tinggi, minyak kedelai dengan asam oleat yang tinggi, minyak bunga matahari dengan stearin oleat yang tinggi, dan kombinasi daripadanya. Invensi ini selanjutnya berhubungan dengan suatu metode pembuatan suatu komposisi yang demikian dan dengan penggunaannya.

(20) RI Permohonan Paten

(19) ID (11) No Pengumuman : 2026/04538 (13) A

(51) I.P.C : G 06F 18/2113,H 04L 67/55

(21) No. Permohonan Paten : P00202605115

(22) Tanggal Penerimaan Permohonan Paten :
04 Maret 2025

(30) Data Prioritas :

(31) Nomor	(32) Tanggal	(33) Negara
202410341747.7	25 Maret 2024	CN

(43) Tanggal Pengumuman Paten :
02 Juni 2026

(71) Nama dan Alamat yang Mengajukan Permohonan Paten :
TENCENT TECHNOLOGY (SHENZHEN) COMPANY LIMITED
35/F, Tencent Building, Kejizhongyi Road, Midwest District of Hi-tech Park, Nanshan District, Shenzhen, Guangdong 518057, P.R.China China

(72) Nama Inventor :
YE, Qi,CN
ZHAO, Jun,CN
QIN, Zichun,CN
WANG, Feng,CN

(74) Nama dan Alamat Konsultan Paten :
Prudence Jahja S.H., LL.M.
Januar Jahja and Partners, Menara Batavia lantai 19, Jalan K.H. Mas Mansyur Kavling 126, Jakarta Pusat

(54) Judul Invensi : METODE DAN PERALATAN PUSH INFORMASI, PERANGKAT KOMPUTER, MEDIA PENYIMPANAN, SERTA PRODUK PROGRAM KOMPUTER

(57) Abstrak :

Invensi ini berkaitan dengan metode dan perangkat push informasi, perangkat komputer, media penyimpanan, dan produk program komputer. Metode tersebut meliputi: memperoleh urutan pengidentifikasi item interaktif, dimana urutan pengidentifikasi item interaktif tersebut mencakup pengidentifikasi item interaktif pengguna; memperoleh urutan fitur item interaktif dan urutan fitur perilaku interaktif berdasarkan urutan pengidentifikasi item interaktif; menggabungkan urutan fitur item interaktif dan urutan fitur perilaku interaktif untuk memperoleh urutan fitur gabungan, dan mengekstrak informasi autokorelasi dari fitur gabungan dalam urutan fitur gabungan untuk memperoleh urutan fitur autokorelasi; dan mengidentifikasi, dari berbagai informasi peningkatan fitur skenario yang telah ditetapkan, setidaknya dua informasi peningkatan fitur skenario yang sesuai dengan urutan fitur autokorelasi, dan melakukan peningkatan fitur pada urutan fitur autokorelasi berdasarkan setidaknya dua informasi peningkatan fitur skenario tersebut untuk memperoleh urutan fitur yang ditingkatkan, dimana urutan fitur yang ditingkatkan digunakan untuk mengimplementasikan push informasi item. Dengan menggunakan metode ini, akurasi push informasi dapat ditingkatkan.

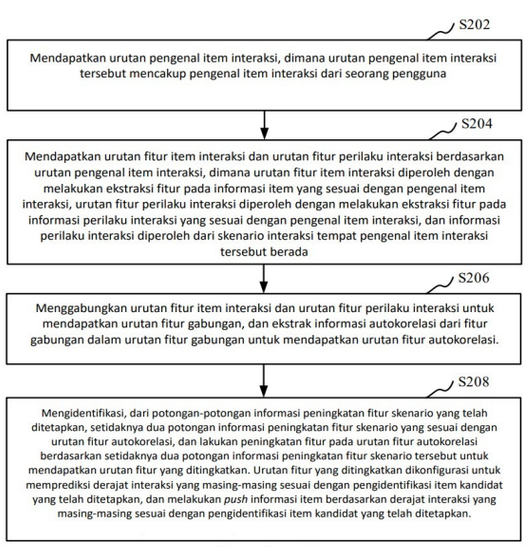

Gambar 2

(20) **RI Permohonan Paten**

(19) **ID** **(11)** **No Pengumuman : 2026/04624** **(13) A**

(51) **I.P.C : H 04W 36/00**

(21) **No. Permohonan Paten :** P00202605883

(22) **Tanggal Penerimaan Permohonan Paten :**
31 Oktober 2023

(30) **Data Prioritas :**
(31) Nomor (32) Tanggal (33) Negara

(43) **Tanggal Pengumuman Paten :**
04 Juni 2026

(71) **Nama dan Alamat yang Mengajukan Permohonan Paten :**
BEIJING XIAOMI MOBILE SOFTWARE CO., LTD.
No.018, Floor 8, Building 6, Yard 33, Middle Xierqi Road, Haidian District, Beijing 100085 China

(72) **Nama Inventor :**
LUO, Xingyi,CN

(74) **Nama dan Alamat Konsultan Paten :**
Nabila Ambadar S.H., LL.M.,
Am Badar & Am Badar, Jl. Proklamasi No. 79, Pegangsaan, Menteng, Jakarta Pusat

(54) **Judul Invensi :** METODE PENENTUAN SUMBER DAYA, TERMINAL, PERANTI JARINGAN, DAN SISTEM KOMUNIKASI

(57) **Abstrak :**
Pengungkapan ini berkaitan dengan metode penentuan sumber daya, terminal, peranti jaringan, dan sistem komunikasi. Metode tersebut terdiri dari: terminal menerima informasi pertama yang dikirim oleh sel pelayan, di mana informasi pertama digunakan untuk memicu pengguna beralih ke sel target dan digunakan untuk mengaktifkan sumber daya saluran berbagi uplink fisik tanpa penjadwalan (CG PUSCH) dari sel target, sumber daya CG PUSCH yang diaktifkan digunakan oleh terminal untuk mengirimkan informasi ketiga ke sel target, dan informasi ketiga digunakan untuk mengindikasikan bahwa terminal mengonfirmasi pengalihan ke sel target. Berdasarkan perwujudan dari pengungkapan ini, overhead sumber daya untuk mengirimkan pesan konfirmasi ke sel target selama pengalihan sel dapat dikurangi.

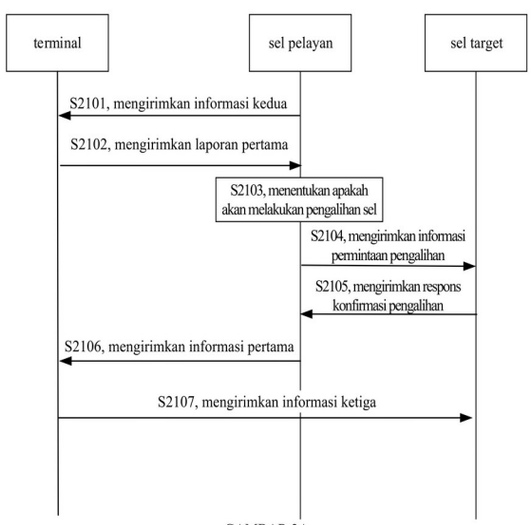

GAMBAR 2A

(20) RI Permohonan Paten

(19) ID (11) No Pengumuman : 2026/04602 (13) A

(51) I.P.C : B 32B 27/32,B 32B 7/023

(21) No. Permohonan Paten : P00202605411

(22) Tanggal Penerimaan Permohonan Paten :
10 Desember 2024

(30) Data Prioritas :

(31) Nomor	(32) Tanggal	(33) Negara
2023-209298	12 Desember 2023	JP

(43) Tanggal Pengumuman Paten :
03 Juni 2026

(71) Nama dan Alamat yang Mengajukan Permohonan Paten :
ZACROS CORPORATION
1-1-1, Koishikawa Bunkyo-ku, Tokyo Japan

(72) Nama Inventor :
KUWABARA, Hiroshi,JP
TAKEDA, Tomokazu,JP
OBIKANE, Miku,JP

(74) Nama dan Alamat Konsultan Paten :
Daru Lukiantono S.H.
HHP Law Firm, Pacific Century Place, Level 35, SCBD Lot. 10, Kel. Senayan, Kec. Kebayoran Baru, Kota Jakarta Selatan

(54) Judul Invensi : FILM PENYEGEL DAN FILM LAMINASI

(57) Abstrak :
Invensi ini menyediakan film penyegel dan film berlaminasi yang mengandung bahan daur ulang serta memiliki kemampuan penanganan yang sangat baik. Secara lebih spesifik, invensi ini berkaitan dengan film penyegel (10) yang mencakup bahan daur ulang yang diperoleh dengan menggunakan, sebagai bahan baku, suatu laminat dimana sejumlah lapisan resin, yang hanya terdiri dari film resin berbasis polietilena, dilaminasi melalui lapisan perekat; dimana film penyegel (10) tersebut memiliki struktur berlapis yang terdiri dari paling tidak dua lapisan atau lebih, serta memiliki lapisan resin murni yang tidak mengandung bahan daur ulang pada paling tidak satu permukaan ujung (14), (15) di arah ketebalannya; dan juga berkaitan dengan film berlaminasi (16) yang mencakup film penyegel (10) serta film dasar (17) yang dilaminasi di atasnya.

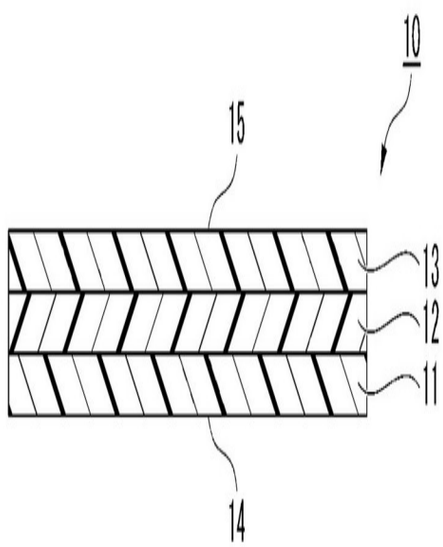

(20) RI Permohonan Paten

(19) ID (11) No Pengumuman : 2026/04613 (13) A

(51) I.P.C : C 07C 11/04,C 07C 4/04,F 27D 19/00

(21) No. Permohonan Paten : P00202601834

(22) Tanggal Penerimaan Permohonan Paten :
26 Juli 2024

(30) Data Prioritas :

(31) Nomor	(32) Tanggal	(33) Negara
63/516,104	27 Juli 2023	US

(43) Tanggal Pengumuman Paten :
04 Juni 2026

(71) Nama dan Alamat yang Mengajukan Permohonan Paten :
KELLOGG BROWN & ROOT LLC
601 Jefferson Street, Houston, TX 77002 United States of America

(72) Nama Inventor :
LANGSTON, Paul, Richard,GB
REYNEKE, Rian,US
WEBB, John, Lewis Jr.,US

(74) Nama dan Alamat Konsultan Paten :
Marolita Setiati
PT SPRUSON FERGUSON INDONESIA, Graha Paramita 3B Floor Zona D Jl. Denpasar Raya Blok D2 Kav.8 Kuningan

(54) Judul Invensi : PERENGKAH ETANA NOL BERSIH TANPA IMPOR HIDROGEN EKSTERNAL

(57) Abstrak :
Suatu sistem untuk mengendalikan tungku perengkahan uap dapat meliputi pengendali yang dikonfigurasikan untuk mengendalikan pemanas listrik untuk memberi pemanasan awal pada umpan udara pembakaran ke bagian radiasi tungku perengkahan, dan satu atau beberapa sensor yang dikonfigurasikan untuk mengindera sifat-sifat aliran hidrogen murni yang diperoleh kembali yang diumpankan ke bagian radiasi tungku perengkahan sebagai bahan bakar. Pengendali tersebut dapat dikonfigurasikan untuk menerima sifat-sifat yang diindera dari satu atau beberapa sensor tersebut dan mengendalikan pemanas listrik berdasarkan pada satu atau beberapa sifat yang diindera.

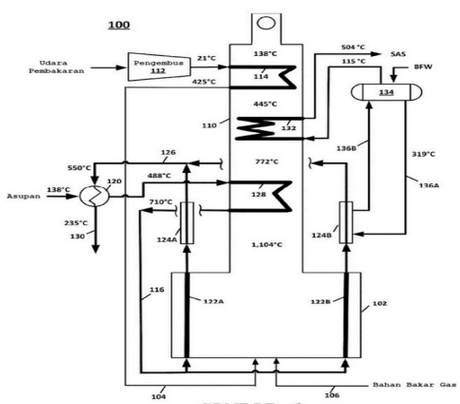

GAMBAR 1

(20) RI Permohonan Paten

(19) ID (11) No Pengumuman : 2026/04628 (13) A

(51) I.P.C : A 47J 43/08,A 47J 43/046

(21) No. Permohonan Paten : P00202601699

(22) Tanggal Penerimaan Permohonan Paten :
08 Juli 2024

(30) Data Prioritas :

(31) Nomor	(32) Tanggal	(33) Negara
23193586.7	25 Agustus 2023	EP

(43) Tanggal Pengumuman Paten :
04 Juni 2026

(71) Nama dan Alamat yang Mengajukan Permohonan Paten :
Versuni Holding B.V.
Claude Debussylaan 88 1082 MD Amsterdam Netherlands

(72) Nama Inventor :
VAUPOT, Jan,SI
HIETBRINK, Ingrid,NL
STREISSNIG, Christian,AT

(74) Nama dan Alamat Konsultan Paten :
Arifia Jauharia Fajra S.T., S.H.
Pondok Indah Office Tower 5, Lantai 19, Kel. Pondok Pinang, Kec. Kebayoran Lama, Kota Jakarta Selatan

(54) Judul Invensi : PERANGKAT PEMBUATAN MAKANAN DAN RAKITAN PEMBUATAN MAKANAN YANG TERDIRI ATAS PERANGKAT TERSEBUT

(57) Abstrak :
Disediakan perangkat pembuatan makanan (100) yang terdiri atas rakitan motor (104, 106). Rakitan motor tersebut terdiri atas motor berkecepatan lebih tinggi (104) dan motor berkecepatan lebih rendah (106). Perangkat pembuatan makanan tersebut juga terdiri atas penggandeng magnetis (102) untuk menggandengkan rakitan motor ke setidaknya satu peralatan makan yang dapat digandengkan secara magnetis (108). Motor berkecepatan lebih tinggi dan motor berkecepatan lebih rendah memungkinkan penggandeng magnetis untuk digerakkan pada kecepatan yang berbeda. Lebih lanjut disediakan rakitan pembuatan makanan (113) yang terdiri atas perangkat pembuatan makanan dan setidaknya satu peralatan makan yang dapat digandengkan secara magnetis.

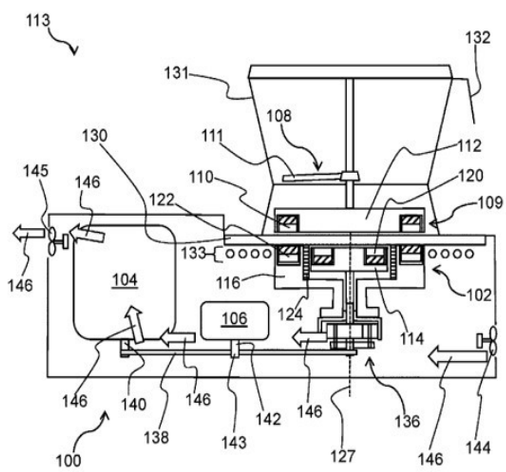

Gambar 1

(20) **RI Permohonan Paten**

(19) **ID** **(11)** **No Pengumuman : 2026/04598** **(13) A**

(51) **I.P.C : C 02F 3/34,C 02F 3/28,C 02F 103/26,C 12M 1/08,C 12M 1/06,C 12M 1/00,C 12N 1/22,C 12N 1/12,C 12R 1/89**

(21) **No. Permohonan Paten :** P00202601878

(22) **Tanggal Penerimaan Permohonan Paten :**
11 Juli 2024

(30) **Data Prioritas :**

(31) Nomor	(32) Tanggal	(33) Negara
PI2023005196	30 Agustus 2023	MY

(43) **Tanggal Pengumuman Paten :**
03 Juni 2026

(71) **Nama dan Alamat yang Mengajukan Permohonan Paten :**
HO, Tet Shin
B-2-2 Mont Kiara Sophia, 2 Jalan Kiara 1, 50480 Wilayah Persekutuan Kuala Lumpur Malaysia

(72) **Nama Inventor :**
HO, Tet Shin,MY

(74) **Nama dan Alamat Konsultan Paten :**
Emirsyah Dinar B.Com., M.H.
Graha Pratama Jl. MT Haryono Kav. 15, Building Lv 15, Kel. Tebet Barat, Kec. Tebet, Kota Jakarta Selatan

(54) **Judul Invensi :** METODE KULTIVASI MIKROALGA MIKSOTROF

(57) **Abstrak :**

Invensi ini berkaitan dengan kultivasi mikroalga miksotrof. Secara lebih khusus, invensi ini berkaitan dengan suatu metode untuk kultivasi mikroalga miksotrof, yang meliputi langkah-langkah: (a) mengasamkan bahan baku yang diperoleh dari industri minyak kelapa sawit menggunakan mikroorganisme hidrolitik, mikroorganisme asidogenik, dan mikroorganisme asetogenesis di bawah lingkungan pH antara 4 sampai 5,5 di dalam suatu area pertama dan memperoleh suatu campuran cair yang mengandung asam organic rantai pendek dan mineral; (b) memasukkan campuran cair tersebut ke dalam suatu area kedua, di mana area kedua tersebut mengandung mikroalga dan memiliki lingkungan pH antara 5 sampai 7; dan (c) menyediakan sirkulasi di dalam area pertama, area kedua, atau kombinasinya, di mana sedimen yang terbentuk di bagian bawah dipindahkan ke arah atas agar terpapar udara dan cahaya di dekat permukaan dari masing-masing area tersebut. Di dalam area pertama, sirkulasi tersebut memungkinkan pengasaman bahan baku berlangsung dalam kondisi non-anaerobik. Di dalam area kedua, sirkulasi tersebut memungkinkan mikroalga miksotrof di bagian bawah area kedua untuk terpapar udara dan cahaya sehingga meningkatkan efisiensi kultivasi sekaligus mencegah pembentukan kantong-kantong anaerobik dalam campuran cair yang mendukung pertumbuhan mikroorganisme yang tidak diinginkan, seperti mikroorganisme metanogenik.

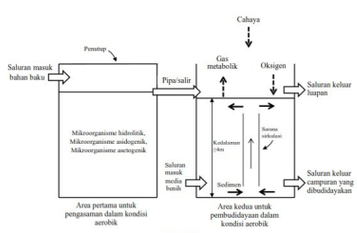

Gambar 1

(20) **RI Permohonan Paten**

(19) **ID** **(11)** **No Pengumuman : 2026/04654** **(13) A**

(51) **I.P.C : A 24D 3/10,A 24D 3/06,D 01D 5/02,D 01F 2/00**

(21) **No. Permohonan Paten :** P00202606029

(22) **Tanggal Penerimaan Permohonan Paten :**
05 Desember 2024

(30) **Data Prioritas :**

(31) Nomor	(32) Tanggal	(33) Negara
10-2023-0178048	08 Desember 2023	KR
10-2024-0178343	04 Desember 2024	KR

(43) **Tanggal Pengumuman Paten :**
05 Juni 2026

(71) **Nama dan Alamat yang Mengajukan Permohonan Paten :**
KOLON INDUSTRIES, INC.
110, Magokdong-ro, Gangseo-gu, Seoul 07793 Republic of Korea

(72) **Nama Inventor :**

Eun Young PARK,KR
Jong Cheol JEONG,KR
Sang Woo JIN,KR
Jeong Hun LEE,KR
Seung Dong SEO,KR
Yeong Nam HWANG,KR
Jin Chul YANG,KR
Kyeng Bae MA,KR
Ki Jin AHN,KR
John Tae LEE,KR
Min Hee HWANG,KR

(74) **Nama dan Alamat Konsultan Paten :**
George Widjojo S.H.
Jl. Kali Besar Barat No. 5, Kel. Roa Malaka, Kec. Tambora, Kota Jakarta Barat

(54) **Judul Invensi :** BAHAN LYOCELL, BENDA UNTUK MEROKOK, DAN METODE PEMBUATAN DARIPADANYA

(57) **Abstrak :**
Pengungkapan sekarang berkaitan dengan bahan lyocell, suatu benda untuk merokok yang mengandung bahan tersebut, dan suatu metode untuk menyiapkan bahan lyocell, di mana bahan lyocell dapat disiapkan dari larutan dope yang mengandung pulp selulosa dan N-metilmorfolin-N-oksida (NMMO), di mana pulp selulosa dapat memiliki viskositas CED 4,0 hingga 11,0, kandungan hemiselulosa kurang dari 5% berat, kandungan Fe minimal 1 ppm dan kurang dari 30 ppm berat, dan kandungan Si minimal 1 ppm dan kurang dari 100 ppm berat.

(20) RI Permohonan Paten

(19) ID (11) No Pengumuman : 2026/04623 (13) A

(51) I.P.C : H 04W 72/25,H 04W 72/04

(21) No. Permohonan Paten : P00202601771

(22) Tanggal Penerimaan Permohonan Paten :
10 Agustus 2023

(30) Data Prioritas :
(31) Nomor (32) Tanggal (33) Negara

(43) Tanggal Pengumuman Paten :
04 Juni 2026

(71) Nama dan Alamat yang Mengajukan Permohonan Paten :
NOKIA TECHNOLOGIES OY
Karakaari 7, Espoo, 02610 Finland

(72) Nama Inventor :
ABREU, Renato Barbosa,BR
LIU, Jian Guo,CN
LIU, Yong,CN
JACOBSEN, Thomas Haaning,DK
KIILERICH PRATAS, Nuno Manuel,PT
WILDSCHEK, Torsten,AT
JAISWAL, Akshay,IN

(74) Nama dan Alamat Konsultan Paten :
Marolita Setiati
PT SPRUSON FERGUSON INDONESIA, Graha Paramita 3B Floor Zona D Jl. Denpasar Raya Blok D2 Kav.8 Kuningan

(54) Judul Invensi : INFORMASI UMPAN BALIK SIDELINK

(57) Abstrak :
Contoh perwujudan-perwujudan dari invensi saat ini berhubungan dengan suatu solusi dari mentransmisikan informasi umpan balik sidelink (SL) pada set-set sumber daya yang tidak berurutan. Dalam solusi ini, sesuai dengan suatu penentuan bahwa sejumlah kejadian transmisi umpan balik untuk transmisi sidelink dipetakan pada set-set sumber daya yang tidak berurutan, suatu peralatan menentukan sekelompok dari set-set sumber daya berurutan yang dipetakan dengan suatu subset dari sejumlah kejadian transmisi umpan balik; dan mentransmisikan informasi umpan balik pada sekelompok dari set-set sumber daya berurutan tersebut.

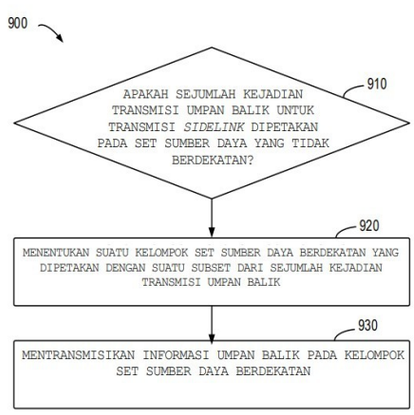

Gambar 9

(20) RI Permohonan Paten

(19) ID (11) No Pengumuman : 2026/04631 (13) A

(51) I.P.C : G 01N 31/16,G 01N 31/00

(21) No. Permohonan Paten : P00202602175

(22) Tanggal Penerimaan Permohonan Paten :
03 Maret 2026

(30) Data Prioritas :
(31) Nomor (32) Tanggal (33) Negara

(43) Tanggal Pengumuman Paten :
04 Juni 2026

(71) Nama dan Alamat yang Mengajukan Permohonan Paten :
RINO RAKHMATA MUKTI
JL. H. JIAN NO. 5 Indonesia

(72) Nama Inventor :
RINO RAKHMATA MUKTI,ID
ANITA YUSRINA KULSUM,ID
TOMI SETIAWAN,ID
GIOVANNO ALVIN SETIADI,ID

(74) Nama dan Alamat Konsultan Paten :

(54) Judul Invensi : METODE PENENTUAN BAHAN MINERAL NON-LOGAM BERPORI BERBASIS KAPASITAS TUKAR KATION (KTK)

(57) Abstrak :

Invensi ini mengungkapkan suatu metode untuk menentukan kadar mineral non-logam berpori berdasarkan prinsip kapasitas tukar kation. Metode dimulai dengan mempersiapkan sampel melalui pengecilan ukuran partikel dan pemisahan pengotor magnetik atau pengotor yang mengandung besi untuk memperoleh fraksi mineral aktif. Sampel kemudian dikenai penyeragaman kation menggunakan larutan yang mengandung ion kalium, diikuti pertukaran ion dengan larutan garam amonium untuk melepaskan ion amonium ke dalam filtrat. Filtrat yang mengandung ion amonium selanjutnya diencerkan dan dititrasi menggunakan larutan basa sambil mencatat perubahan pH pada setiap penambahan titran. Titik ekuivalen titrasi ditentukan secara objektif melalui nilai maksimum turunan pertama perubahan pH terhadap volume ($\Delta pH/\Delta V$). Nilai titik ekuivalen digunakan untuk menghitung kapasitas tukar kation sebagai representasi kadar mineral non-logam berpori. Metode ini memberikan tingkat presisi dan reproduktibilitas yang lebih tinggi dibandingkan prosedur konvensional.

(20) RI Permohonan Paten

(19) ID (11) No Pengumuman : 2026/04683 (13) A

(51) I.P.C : C 21C 7/076,C 21C 7/064,C 21C 7/06,C 21C 1/02,C 21C 7/00,C 22B 1/244,C 22B 7/02

(21) No. Permohonan Paten : P00202603120

(22) Tanggal Penerimaan Permohonan Paten :
30 Agustus 2024

(30) Data Prioritas :

(31) Nomor	(32) Tanggal	(33) Negara
23306460.9	01 September 2023	EP

(43) Tanggal Pengumuman Paten :
05 Juni 2026

(71) Nama dan Alamat yang Mengajukan Permohonan Paten :
S.A. LHOIST RECHERCHE ET DEVELOPPEMENT
rue Charles Dubois 28 1342 Ottignies-Louvain-la-Neuve Belgium

(72) Nama Inventor :
PERRIN, Eric,FR

(74) Nama dan Alamat Konsultan Paten :
Maulitta Pramulasari, S.Pd.
Mirandah Asia Indonesia Sudirman Plaza, Plaza Marein Lantai 10E Jalan Jenderal Sudirman Kavling 76-78

(54) Judul Invensi : KOMPOSISI UNTUK DIGUNAKAN DALAM PROSES PEMBUATAN BAJA

(57) Abstrak :
Invensi ini berkaitan dengan komposisi untuk digunakan dalam proses pembuatan baja [komposisi (C), selanjutnya], dimana komposisi (C) tersebut dibuat dengan mencampur (i) setidaknya satu produk sampingan kerak baja [senyawa (SSB), selanjutnya] yang mengandung air bebas sama dengan atau lebih dari 35,0% berat, relatif terhadap berat total senyawa (SSB) dan (ii) setidaknya satu aditif pertama dalam jumlah yang memberikan rasio berat kalsium oksida terhadap air bebas yang ada dalam senyawa (SSB) sama dengan atau lebih dari 1,50, dimana aditif pertama tersebut mengandung kalsium oksida dalam jumlah setidaknya 80,0% berat, relatif terhadap berat total aditif pertama. Komposisi (C) setelah pencampuran mengandung air bebas dalam jumlah sama dengan atau kurang dari 5,0% berat, relatif terhadap berat total komposisi (C).

(20) **RI Permohonan Paten**

(19) **ID** **(11)** **No Pengumuman : 2026/04651** **(13) A**

(51) **I.P.C : H 04L 61/5046,H 04W 12/55,H 04W 76/23,H 04W 76/14,H 04W 88/04**

(21) **No. Permohonan Paten :** P00202601530

(22) **Tanggal Penerimaan Permohonan Paten :**
15 Juli 2024

(30) **Data Prioritas :**

(31) Nomor	(32) Tanggal	(33) Negara
63/527,375	18 Juli 2023	US

(43) **Tanggal Pengumuman Paten :**
05 Juni 2026

(71) **Nama dan Alamat yang Mengajukan Permohonan Paten :**
INTERDIGITAL PATENT HOLDINGS, INC.
200 Bellevue Parkway, Suite 300, Wilmington, Delaware 19809 United States of America

(72) **Nama Inventor :**
SARATHCHANDRA, Magurawalage Chathura Madhusanka,LK
PERRAS, Michelle,CA
SON, Jung Je,KR
FERDI, Samir,CA
ABBAS, Taimoor,SE

(74) **Nama dan Alamat Konsultan Paten :**
Marolita Setiati
PT SPRUSON FERGUSON INDONESIA, Graha Paramita 3B Floor Zona D Jl. Denpasar Raya Blok D2 Kav.8 Kuningan

(54) **Judul Invensi :** DUKUNGAN KONFLIK AKSES KONTROL AKSES MEDIA (MAC) RELAI UNIT TRANSMISI/TERIMA NIRKABEL (WTRU) KE WTRU

(57) **Abstrak :**
Node relai dapat mendeteksi konflik mengenai alamat kontrol akses media (MAC). Node relai dapat menerima permintaan untuk menetapkan tautan dengan node sumber. Node relai dapat menerima alamat MAC dari node sumber. Node relai dapat mendeteksi konflik yang terkait dengan alamat MAC node sumber. Node relai dapat menolak permintaan untuk menetapkan tautan dengan node sumber.

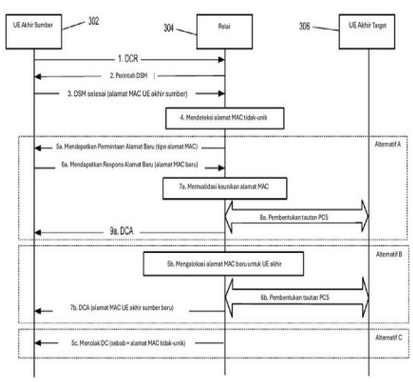

Gambar 3

(20) RI Permohonan Paten

(19) ID (11) No Pengumuman : 2026/04676 (13) A

(51) I.P.C : A 24B 15/30,A 24B 15/14,A 24B 15/12,A 24D 1/18,A 24F 40/00

(21) No. Permohonan Paten : P00202606039

(22) Tanggal Penerimaan Permohonan Paten :
07 November 2024

(30) Data Prioritas :

(31) Nomor	(32) Tanggal	(33) Negara
23208826.0	09 November 2023	EP

(43) Tanggal Pengumuman Paten :
05 Juni 2026

(71) Nama dan Alamat yang Mengajukan Permohonan Paten :
PHILIP MORRIS PRODUCTS S.A.
Quai Jeanrenaud 3, 2000 Neuchâtel Switzerland

(72) Nama Inventor :
DUPASQUIER, Yan,CH
HENAO CADAVID, Carlos Andres,CO

(74) Nama dan Alamat Konsultan Paten :
Marolita Setiati
Graha Paramita 3B Floor Zona D, Jl. Denpasar Raya Blok D-2 Kav. 8

(54) Judul Invensi : ARTIKEL PENGHASIL AEROSOL DENGAN SUBSTRAT YANG MENGANDUNG TEMBAKAU DAN PARTIKEL CITA RASA TANAMAN NON-TEMBAKAU PERTAMA DAN KEDUA

(57) Abstrak :

Disediakan suatu artikel penghasil aerosol untuk memghasilkan aerosol yang dapat dihirup saat dipanaskan. Artikel penghasil aerosol terdiri dari batang substrat penghasil aerosol, di mana substrat penghasil aerosol tersebut terdiri dari bahan tanaman terhomogenisasi yang mengandung pembentuk aerosol, pengikat, dan bahan tanaman partikulat. Bahan tanaman partikulat terdiri atas setidaknya 75 persen per bobot partikel tembakau, berdasarkan bobot kering; dan setidaknya 5 persen per bobot partikel-partikel cita rasa tanaman non-tembakau berdasarkan bobot kering, di mana partikel-partikel cita rasa tanaman non-tembakau terdiri atas partikel-partikel tanaman non-tembakau pertama dan partikel tanaman non-tembakau kedua yang berbeda dengan tanaman non-tembakau pertama, dan di mana rasio bobot partikel-partikel tanaman non-tembakau pertama terhadap partikel-partikel tanaman non-tembakau kedua adalah setidaknya 0,5. Tanaman non-tembakau pertama adalah pepermin.

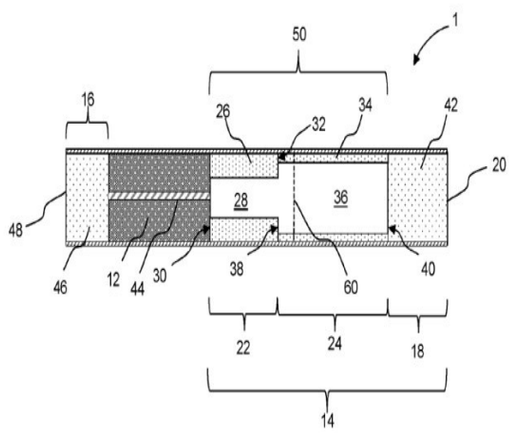

Gambar 1

(20) **RI Permohonan Paten**

(19) **ID** **(11)** **No Pengumuman : 2026/04612** **(13)** **A**

(51) **I.P.C : A 61K 39/395,A 61K 39/00,C 07K 16/32,C 07K 16/30,C 07K 16/28**

(21) **No. Permohonan Paten :** P00202602011

(22) **Tanggal Penerimaan Permohonan Paten :**
26 Juli 2024

(30) **Data Prioritas :**

(31) Nomor	(32) Tanggal	(33) Negara
63/516,428	28 Juli 2023	US

(43) **Tanggal Pengumuman Paten :**
04 Juni 2026

(71) **Nama dan Alamat yang Mengajukan Permohonan Paten :**
TIGATX, INC.
53 State Street, Suite 500, Boston, MA 02109 United States of America

(72) **Nama Inventor :**
VAN TETERING, Geert,NL
MAKINO, Elina,US
STERN, Howard,US

(74) **Nama dan Alamat Konsultan Paten :**
Marolita Setiati
PT SPRUSON FERGUSON INDONESIA, Graha Paramita 3B Floor Zona D Jl. Denpasar Raya Blok D2 Kav.8 Kuningan

(54) **Judul Invensi :** ANTIBODI-ANTIBODI IGA TEREKAYASA DAN METODE-METODE PENGGUNAANNYA

(57) **Abstrak :**
Disediakan di sini antibodi-antibodi IgA terekayasa yang mencakup: (a) suatu domain pengikat EFGR dan (b) suatu daerah konstan rantai berat IgA. Selain itu, disediakan di sini metode-metode untuk mengobati kanker pada suatu subjek yang membutuhkannya, metode yang mencakup memberikan kepada subjek tersebut suatu jumlah yang efektif dari antibodi terekayasa.


```
>tr|A0A0G2JMB2|A0A0G2JMB2_konstan berat
Imunoglobulin MANUSIA alfa 2 (Fragmen) OS=Homo
sapiens OX=9606 GN=IGHA2 PE=1 SV=1

ASPTSPKVFPLSLDSTPQDGNVVVACLVQGFFPQEPLSVTWSESGQNVTARNF
PPSQDASGDLYTTSSQLTLPATQCPDGKSVTCHVKHYTNPSQDVTVPCPVPPP
PPCCHPRLSLHRPALEDLLLGSEANLTCTLTGLRDASGATFTWTPSSGKSAVQ
GPPERDLCGCYSVSSVLPGCAQPWNHGETFTCTAAHPELKTPLTANITKSGNT
FRPEVHLLPPSEELALNELVTLTCLARGFSPKDVLVRWLQGSQELPREKYLT
WASRQEPSQGTTTFAVTSILRVAAEDWKKGDTFSCMVGHEALPLAFTQKTIDR
LAGKPTHVNVSVVMAEVDGTCY (SEQ ID NO: 1)
```

Gambar 1

(20) RI Permohonan Paten

(19) ID (11) No Pengumuman : 2026/04694 (13) A

(51) I.P.C : C 23C 8/22

(21) No. Permohonan Paten : P00202604506

(22) Tanggal Penerimaan Permohonan Paten :
15 Oktober 2024

(30) Data Prioritas :

(31) Nomor	(32) Tanggal	(33) Negara
2023-182280	24 Oktober 2023	JP

(43) Tanggal Pengumuman Paten :
05 Juni 2026

(71) Nama dan Alamat yang Mengajukan Permohonan Paten :
DOWA THERMOTECH CO., LTD.
14-1, Sotokanda 4-chome, Chiyoda-ku, Tokyo 1010021 Japan

(72) Nama Inventor :
SHIMIZU, Katsushige,JP
NOGAMI, Soichiro,JP
HIDAKA, Yoshinori,JP

(74) Nama dan Alamat Konsultan Paten :
Gianna Larenta S.H.
Gandaria City, Gedung Perkantoran Gandaria 8, Lantai 3 Unit D, Jl. Sultan Iskandar Muda (Arteri Pondok Indah), Kel. Kebayoran Lama Utara, Kec. Kebayoran Lama, Kota Jakarta Selatan

(54) Judul Invensi : METODE KARBURISASI

(57) Abstrak :
METODE KARBURISASI Disediakan metode karburisasi menggunakan gas karburisasi. Metode karburisasi meliputi mengulangi suplai gas karburisasi dan penghentian suplai gas karburisasi, dimana inisiasi suplai gas karburisasi dan penghentian suplai gas karburisasi dilakukan pada waktu yang didasarkan pada laju penetrasi karbon dimana gas karburisasi menyebabkan karbon menembus suatu artikel yang akan diproses.

GAMBAR 2B

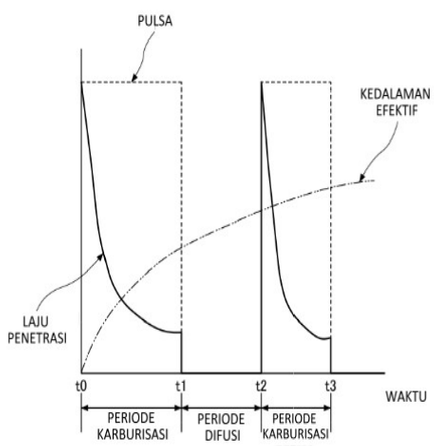

(20) **RI Permohonan Paten**

(19) **ID** **(11)** **No Pengumuman : 2026/04674** **(13) A**

(51) **I.P.C : H 01B 7/29**

(21) **No. Permohonan Paten :** P00202605806

(22) **Tanggal Penerimaan Permohonan Paten :**
02 November 2023

(30) **Data Prioritas :**
(31) Nomor (32) Tanggal (33) Negara

(43) **Tanggal Pengumuman Paten :**
05 Juni 2026

(71) **Nama dan Alamat yang Mengajukan Permohonan Paten :**
SUMITOMO ELECTRIC INDUSTRIES, LTD.
5-33, Kitahama 4-chome, Chuo-ku, Osaka-shi, Osaka 5410041 Japan

(72) **Nama Inventor :**
HIGUMA Ryosuke,JP
FUKUMOTO Ryota,JP
FUJITA Taro,JP
TAKAHASHI Toshiaki,JP
UCHINO Michio,JP

(74) **Nama dan Alamat Konsultan Paten :**
Gianna Larenta S.H.
Gandaria City, Gedung Perkantoran Gandaria 8, Lantai 3 Unit D, Jl. Sultan Iskandar Muda (Arteri Pondok Indah), Kel. Kebayoran Lama Utara, Kec. Kebayoran Lama, Kota Jakarta Selatan

(54) **Judul Invensi :** KAWAT LISTRIK DAN KABEL

(57) **Abstrak :**
KAWAT LISTRIK DAN KABEL Kawat listrik dalam pengungkapan ini meliputi: konduktor yang dibentuk dari kawat tunggal atau konduktor yang dibentuk dengan memelintir sejumlah kawat elemen; dan lapisan isolasi yang menutupi periferi bagian luar konduktor, dimana lapisan isolasi tersebut mengandung komponen resin, dan magnesium hidroksida atau aluminium hidroksida, komponen resin tersebut mengandung polietilena yang dimodifikasi asam, dan polipropilena yang merupakan komponen utama, rasio massa polietilena yang dimodifikasi asam terhadap polipropilena adalah 0,05 atau lebih dan 0,82 atau kurang, rasio massa magnesium hidroksida atau aluminium hidroksida terhadap polietilena yang dimodifikasi asam adalah 2,0 atau lebih dan 20,0 atau kurang, dan lapisan isolasi tersebut memiliki konduktivitas termal pada 25°C sebesar 0,5 W/m·K atau lebih dan resistivitas volume sebesar 1×1013 Ω·cm atau lebih.

GAMBAR 1

(20) RI Permohonan Paten

(19) ID (11) No Pengumuman : 2026/04574 (13) A

(51) I.P.C : A 61K 8/894,A 61K 8/25,A 61K 8/02,A 61Q 19/10

(21) No. Permohonan Paten : P00202605762

(22) Tanggal Penerimaan Permohonan Paten :
31 Oktober 2024

(30) Data Prioritas :

(31) Nomor	(32) Tanggal	(33) Negara
2023-188037	01 November 2023	JP

(43) Tanggal Pengumuman Paten :
03 Juni 2026

(71) Nama dan Alamat yang Mengajukan Permohonan Paten :
KAO CORPORATION
14-10, Nihonbashi Kayabacho 1-chome, Chuo-ku, Tokyo 1038210, Japan Japan

(72) Nama Inventor :
HANAMURA, Misaki,JP
TAKEHARA,Chika,JP

(74) Nama dan Alamat Konsultan Paten :
Ir. Migni Myriasandra Noerhadi, S.H., MIP., MSEL.
Kantor Taman A-9, Unit A6-A7, Jl. Dr. Ide Anak Agung Gde Agung, Mega Kuningan, Kel. Kuningan Timur, Kec. Setiabudi, Jakarta Selatan

(54) Judul Invensi : KOSMETIK BERBENTUK LEMBARAN

(57) Abstrak :
Invensi ini berhubungan dengan suatu kosmetik berbentuk lembaran yang meliputi sedikitnya satu jenis lembaran yang dipilih dari suatu kain tenun dan suatu kain bukan tenun, dan suatu komposisi cairan yang digunakan untuk mengimpregnasi lembaran tersebut. Komposisi cairan tersebut meliputi suatu komponen (A) yang terdiri dari partikel silika, suatu komponen (B) yang terdiri dari silikon yang dimodifikasi polieter yang memiliki nilai HLB 10 atau kurang, dan air. Rasio massa (A)/(B) dari komponen (A) terhadap komponen (B) dalam komposisi cairan adalah 0,5 atau lebih dan 180 atau kurang.

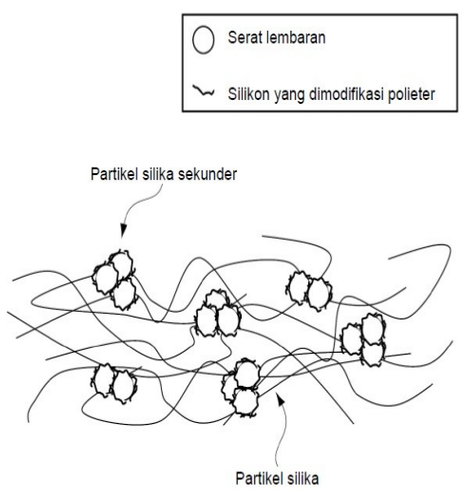

GAMBAR 1

(20) RI Permohonan Paten

(19) ID (11) No Pengumuman : 2026/04551 (13) A

(51) I.P.C : H 01M 4/62,H 01M 4/583,H 01M 4/525,H 01M 4/505,H 01M 4/36,H 01M 10/052,H 01M 4/02

(21) No. Permohonan Paten : P00202605662

(22) Tanggal Penerimaan Permohonan Paten :
13 Desember 2024

(30) Data Prioritas :

(31) Nomor	(32) Tanggal	(33) Negara
10-2023-0190456	22 Desember 2023	KR

(43) Tanggal Pengumuman Paten :
02 Juni 2026

(71) Nama dan Alamat yang Mengajukan Permohonan Paten :
LG ENERGY SOLUTION, LTD.
Tower 1, 108, Yeoui-daero Yeongdeungpo-gu Seoul 07335 Republic of Korea

(72) Nama Inventor :
PARK, Jin Young,KR
OH, Seok Jin,KR
YOUN, Hee Chang,KR
SUNG, Joo Hwan,KR
LEE, Min Wook,KR
KIM, Jong Seon,KR
PARK, Ji Min,KR

(74) Nama dan Alamat Konsultan Paten :
Maria Carola D Monintja S.H.,M.H.
Wisma 46 Kota BNI, Lantai 24, Jl. Jenderal Sudirman Kav. 1, RT. 001/ RW. 008, Kel. Karet Tengsin, Kec. Tanah Abang, Kota Jakarta Pusat

(54) Judul Invensi : BATERAI SEKUNDER LITIUM

(57) Abstrak :
Invensi ini berhubungan dengan suatu baterai sekunder litium yang memiliki karakteristik masa pakai suhu rendah yang sangat baik. Baterai sekunder litium dari invensi ini meliputi suatu elektrode negatif yang meliputi suatu lapisan komposit elektrode negatif yang meliputi suatu bahan aktif elektrode negatif pertama, suatu bahan aktif elektrode negatif kedua, suatu bahan konduktif elektrode negatif, dan suatu pengikat elektrode negatif, suatu elektrode positif yang meliputi suatu lapisan komposit elektrode positif yang meliputi suatu bahan aktif elektrode positif, suatu bahan konduktif elektrode positif, dan suatu pengikat elektrode positif, dan suatu elektrolit, dan CFC yang ditentukan oleh Persamaan 1 di bawah adalah 0,38 hingga 1,962. Persamaan 1: CFC = 100×Wc - {(D50, a1× D50, a2×L×RN/P×1010)/MWC} Dalam Persamaan 1 di atas, Wc, MWC, D50, a1, D50, a2, L, dan RN/P sama sebagaimana dijelaskan dalam deskripsi.

Gambar 1

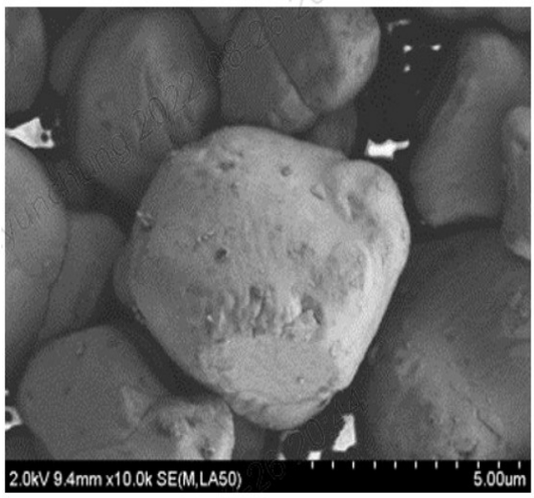

(20) RI Permohonan Paten

(19) ID (11) No Pengumuman : 2026/04618 (13) A

(51) I.P.C : A 61K 8/49,A 61K 8/33,A 61Q 19/02

(21) No. Permohonan Paten : P00202605814

(22) Tanggal Penerimaan Permohonan Paten :
12 September 2024

(30) Data Prioritas :

(31) Nomor	(32) Tanggal	(33) Negara
10 2023 210 909.3	03 November 2023	DE

(43) Tanggal Pengumuman Paten :
04 Juni 2026

(71) Nama dan Alamat yang Mengajukan Permohonan Paten :
BEIERSDORF AG
Beiersdorfstraße 1 - 9, 22529 Hamburg Germany

(72) Nama Inventor :
BÜRGER, Anette,DE
DORSCH, Sabrina,DE
HANSSON, Sylke,DE

(74) Nama dan Alamat Konsultan Paten :
Marolita Setiati
PT SPRUSON FERGUSON INDONESIA, Graha Paramita 3B Floor Zona D Jl. Denpasar Raya Blok D2 Kav.8 Kuningan

(54) Judul Invensi : KOMBINASI-KOMBINASI BAHAN AKTIF YANG HANYA TERDIRI DARI ALKILAMIDOTIAZOLA DAN SATU ATAU LEBIH ALDEHIDA BERCABANG ATAU TAK BERCABANG ALIFATIK

(57) Abstrak :
Invensi berkaitan dengan kombinasi-kombinasi bahan aktif yang hanya terdiri dari satu atau lebih alkilamidotiazola dan satu atau lebih aldehida bercabang atau tak bercabang alifatik.

(20) **RI Permohonan Paten**

(19) **ID** **(11)** **No Pengumuman : 2026/04693** **(13) A**

(51) **I.P.C : E 21B 33/129,E 21B 33/12**

(21) **No. Permohonan Paten :** P00202604626

(22) **Tanggal Penerimaan Permohonan Paten :**
17 Oktober 2024

(30) **Data Prioritas :**

(31) Nomor	(32) Tanggal	(33) Negara
63/591,065	17 Oktober 2023	US

(43) **Tanggal Pengumuman Paten :**
05 Juni 2026

(71) **Nama dan Alamat yang Mengajukan Permohonan Paten :**
TORSCH INC.
2808 Hopewell Place NE, Unit 125 Calgary, Alberta T1Y 7J7 Canada

(72) **Nama Inventor :**
BORSCHNECK, Sean,CA
MCCARTHY, Matthew,CA
LAMBERT, Mitch,CA
TAITINGER, Steve,CA
ZHANG, Zack,CA

(74) **Nama dan Alamat Konsultan Paten :**
Maulitta Pramulasari, S.Pd.
Mirandah Asia Indonesia Sudirman Plaza, Plaza Marein Lantai 10E Jalan Jenderal Sudirman Kavling 76-78

(54) **Judul Invensi :** PERANGKAT UNTUK MENYEGEL RUANG DI DALAM SUMUR, DAN SISTEM SERTA METODE TERKAIT

(57) **Abstrak :**

Suatu perangkat untuk menyegel ruang antara dinding lubang sumur atau selubung dan pipa yang ditempatkan di dalam lubang sumur atau selubung meliputi sebuah bodi yang memiliki bagian pertama, bagian kedua, dan saluran yang memanjang melalui bagian pertama dan bagian kedua. Perangkat ini juga mencakup segel yang ditempatkan di sekitar bagian kedua bodi perangkat, dan mandrel yang terletak pada posisi pertama di dalam saluran dan dapat digerakkan ke posisi kedua di dalam saluran untuk menekan segel ke dinding lubang sumur atau selubung tempat bodi perangkat berada. Ketika mandrel berada pada posisi pertama, mandrel terletak di bagian pertama bodi perangkat, dan ketika mandrel berada pada posisi kedua, mandrel terletak di bagian kedua bodi perangkat.

(20) RI Permohonan Paten

(19) ID (11) No Pengumuman : 2026/04592 (13) A

(51) I.P.C : H 01M 4/62,H 01M 4/525,H 01M 4/505,H 01M 4/36,H 01M 4/13

(21) No. Permohonan Paten : P00202605333

(22) Tanggal Penerimaan Permohonan Paten :
06 November 2024

(30) Data Prioritas :

(31) Nomor	(32) Tanggal	(33) Negara
2023-198016	22 November 2023	JP

(43) Tanggal Pengumuman Paten :
03 Juni 2026

(71) Nama dan Alamat yang Mengajukan Permohonan Paten :
PANASONIC INTELLECTUAL PROPERTY MANAGEMENT CO., LTD.
22-6, Moto-machi, Kadoma-shi, Osaka 5710057 Japan

(72) Nama Inventor :
KATOU, Daisuke,JP

(74) Nama dan Alamat Konsultan Paten :
Januar Ferry S.Si
PT. Hakindah International Gedung Gajah Unit AT Jalan Dr Saharjo No. 111 Tebet

(54) Judul Invensi : ELEKTRODE POSITIF UNTUK BATERAI SEKUNDER ELEKTROLIT BUKAN BERAIR, DAN BATERAI SEKUNDER ELEKTROLIT BUKAN BERAIR

(57) Abstrak :
ELEKTRODE POSITIF UNTUK BATERAI SEKUNDER ELEKTROLIT BUKAN BERAIR, DAN BATERAI SEKUNDER ELEKTROLIT BUKAN BERAIR Invensi ini menyediakan elektrode positif untuk baterai sekunder elektrolit bukan berair yang membuatnya mungkin untuk menekan penurunan karakteristik siklus pengisian/pengosongan bahkan ketika lembaran campuran elektrode positif memiliki porositas rendah. Elektrode positif (11) dilengkapi dengan bahan inti elektrode positif (30) dan lembaran campuran elektrode positif (32) yang terikat pada permukaan bahan inti elektrode positif (30). Lembaran campuran elektrode positif (32) mengandung bahan pengikat berserat dan bahan aktif berlapis bahan konduktif dimana bahan konduktif melekat pada permukaan bahan aktif elektrode positif. Porositas lembaran campuran elektrode positif (32) adalah 17,8-23,2%. Diameter modus lembaran campuran elektrode positif (32) yang diperoleh dengan metode intrusi merkuri lebih dari 0,19 μm dan kurang dari 0,87 μm.

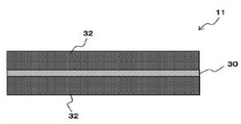

GAMBAR 2

(20) RI Permohonan Paten

(19) ID (11) No Pengumuman : 2026/04626 (13) A

(51) I.P.C : C 21D 9/46,C 21D 8/12,C 22C 38/06,C 22C 38/04,C 22C 38/02,C 22C 38/00

(21) No. Permohonan Paten : P00202605873

(22) Tanggal Penerimaan Permohonan Paten :
20 Desember 2023

(30) Data Prioritas :

(31) Nomor	(32) Tanggal	(33) Negara
10-2023-0166082	24 November 2023	KR

(43) Tanggal Pengumuman Paten :
04 Juni 2026

(71) Nama dan Alamat yang Mengajukan Permohonan Paten :
POSCO CO., LTD
6261, Donghaean-ro, Nam-gu, Pohang-si, Gyeongsangbuk-do 37859, Republic of Korea Republic of Korea

(72) Nama Inventor :
PARK, Jong Ho,KR
LEE, Seunggon,KR
CHOI, Heonjo,KR
NO, Taeyoung,KR

(74) Nama dan Alamat Konsultan Paten :
Dr. Inda Citraninda Noerhadi S.S.,M.A.
Biro Oktroi Roosseno Kantor Taman A-9 Unit C1 & C2
Jalan DR. Ide Anak Agung Gde Agung

(54) Judul Invensi : LEMBARAN BAJA LISTRIK BERORIENTASI BUTIRAN DAN METODE PEMBUATANNYA

(57) Abstrak :
Suatu metode untuk membuat lembaran baja listrik berorientasi butiran menurut suatu perwujudan dari pengungkapan ini meliputi membuat slab yang meliputi, dalam %berat, C: 0,01% sampai 0,1%, Si: 1,5% sampai 4,5%, dan Mn: 0,1% sampai 1,5%, dengan sisanya berupa Fe dan pengotor yang tidak dapat dihindari, membuat lembaran canai panas dengan mencanai panas slab tersebut, membuat lembaran canai dingin dengan mencanai dingin lembaran canai panas tersebut, menganil-nitrida lembaran canai dingin tersebut, dan melakukan penganilan rekristalisasi sekunder pada lembaran baja yang telah dianil-nitrida tersebut, dimana setelah proses penganilan-nitrida, rasio (P2/P1) dari jumlah endapan dan inklusi (P2) yang terdapat pada bagian pusat yang melebihi 30% sampai 70% dari lebar total lembaran baja, terhadap jumlah endapan dan inklusi (P1) yang terdapat pada bagian tepi atas yang membentang dari salah satu ujung lembaran baja sampai 30% dari lebar totalnya, adalah 0,6 sampai 1,0.

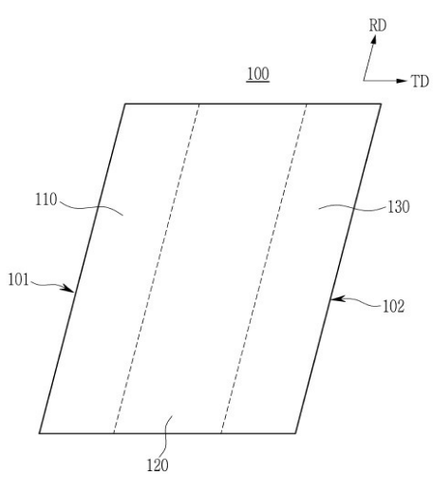

GAMBAR 1

(20) RI Permohonan Paten

(19) ID (11) No Pengumuman : 2026/04640 (13) A

(51) I.P.C : H 01M 50/383,H 01M 50/342,H 01M 50/289,H 01M 50/271,H 01M 50/262,H 01M 50/249

(21) No. Permohonan Paten : P00202605784

(22) Tanggal Penerimaan Permohonan Paten :
15 Januari 2025

(30) Data Prioritas :

(31) Nomor	(32) Tanggal	(33) Negara
10-2024-0050779	16 April 2024	KR
10-2025-0004843	13 Januari 2025	KR

(43) Tanggal Pengumuman Paten :
04 Juni 2026

(71) Nama dan Alamat yang Mengajukan Permohonan Paten :
LG ENERGY SOLUTION, LTD.
Tower 1, 108, Yeoui-daero, Yeongdeungpo-gu, Seoul 07335, Republic of Korea Republic of Korea

(72) Nama Inventor :
HWANG, Tae-Won,KR
KANG, Jong-Mo,KR
KIM, Soo-Youl,KR
MUN, Jeong-O,KR
SEO, Sung-Won,KR
JUNG, Hye-Mi,KR

(74) Nama dan Alamat Konsultan Paten :
Dr. Inda Citraninda Noerhadi S.S.,M.A.
Biro Oktroi Roosseno Kantor Taman A-9 Unit C1 & C2 Jalan DR. Ide Anak Agung Gde Agung

(54) Judul Invensi : PAKET BATERAI

(57) Abstrak :
Suatu paket baterai menurut suatu perwujudan pengungkapan ini meliputi: selubung yang menyediakan ruang internal dan yang meliputi penutup paket; sel baterai yang diposisikan di dalam selubung; dinding partisi yang mempartisi ruang internal selubung; dan baut leleh yang mengencangkan penutup paket dan dinding partisi. Baut leleh tersebut dikonfigurasi agar meleleh pada suhu yang ditentukan sebelumnya.

GAMBAR 1

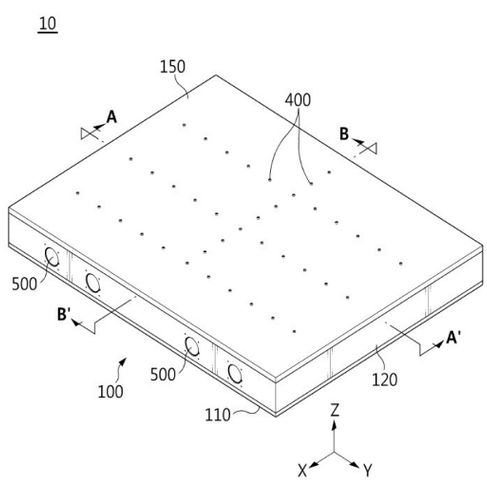

(20) RI Permohonan Paten

(19) ID (11) No Pengumuman : 2026/04588 (13) A

(51) I.P.C : A 47J 43/07

(21) No. Permohonan Paten : P00202605779

(22) Tanggal Penerimaan Permohonan Paten :
04 November 2024

(30) Data Prioritas :

(31) Nomor	(32) Tanggal	(33) Negara
23213659.8	01 Desember 2023	EP

(43) Tanggal Pengumuman Paten :
03 Juni 2026

(71) Nama dan Alamat yang Mengajukan Permohonan Paten :
Versuni Holding B.V.
Claude Debussylaan 88, 1082 MD Amsterdam Netherlands

(72) Nama Inventor :
FLOESSHOLZER, Hannes Uwe,AT

(74) Nama dan Alamat Konsultan Paten :
Arifia Jauharia Fajra S.T., S.H.
Pondok Indah Office Tower 5, Lantai 19, Kel. Pondok Pinang, Kec. Kebayoran Lama, Kota Jakarta Selatan

(54) Judul Invensi : PERANGKAT MEMASAK DAN RAKITAN MEMASAK

(57) Abstrak :
Disediakan perangkat memasak (100) untuk secara induktif memanaskan peralatan (102) dan untuk mengendalikan gerakan dari gabungan mekanis peralatan (104). Perangkat memasak terdiri atas elemen pemanasan induksi (110) untuk secara induktif memanaskan peralatan, dan komponen penyangga (114) untuk menyangga peralatan saat peralatan sedang secara induktif dipanaskan oleh elemen pemanasan induksi. Perangkat memasak juga terdiri atas rakitan motor (116), dan gabungan mekanis perangkat (118) untuk bertautan dengan gabungan mekanis peralatan untuk memungkinkan rakitan motor untuk mengendalikan gerakan dari gabungan mekanis peralatan. Perangkat memasak lebih lanjut terdiri atas setidaknya satu magnet (126) untuk secara magnetis menarik peralatan dan/atau gabungan mekanis peralatan untuk memfasilitasi penautan gabungan mekanis peralatan dengan gabungan mekanis perangkat. Lebih lanjut disediakan rakitan memasak (106) yang terdiri atas perangkat memasak dan satu atau kedua dari peralatan dan gabungan mekanis peralatan.

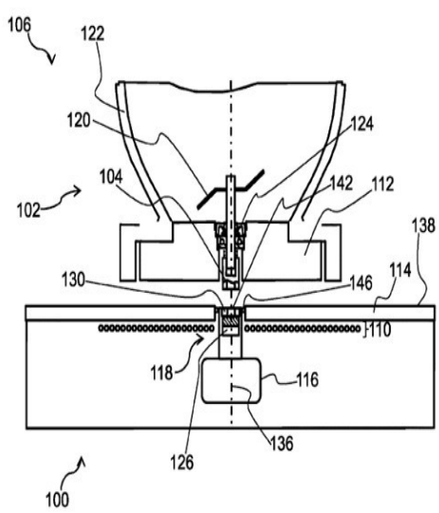

Gambar 1A

(20) RI Permohonan Paten

(19) ID (11) No Pengumuman : 2026/04687 (13) A

(51) I.P.C : C 07K 16/40,C 07K 16/18,C 07K 16/14,C 07K 16/00

(21) No. Permohonan Paten : P00202602897

(22) Tanggal Penerimaan Permohonan Paten :
25 September 2024

(30) Data Prioritas :

(31) Nomor	(32) Tanggal	(33) Negara
23199373.4	25 September 2023	EP

(43) Tanggal Pengumuman Paten :
05 Juni 2026

(71) Nama dan Alamat yang Mengajukan Permohonan Paten :
F. HOFFMANN-LA ROCHE AG
Grenzacherstrasse 124, 4070 Basel Switzerland

(72) Nama Inventor :

BERTOLDO, Davide,IT
BUTZER, Joachim,DE
FENN, Sebastian,DE
FIDLER, Alexander,AT
JOCHNER, Anton,DE
KOERTVELY, Eloed,HU
MARY, Jean-Luc,FR
PIRNER, Sebastian,DE

(74) Nama dan Alamat Konsultan Paten :
Marolita Setiati
PT SPRUSON FERGUSON INDONESIA, Graha Paramita 3B Floor Zona D Jl. Denpasar Raya Blok D2 Kav.8 Kuningan

(54) Judul Invensi : ANTIBODI YANG BERIKATAN DENGAN C3bBb

(57) Abstrak :
Invensi ini berkaitan dengan antibodi-antibodi anti-C3bBb dan metode-metode penggunaannya.

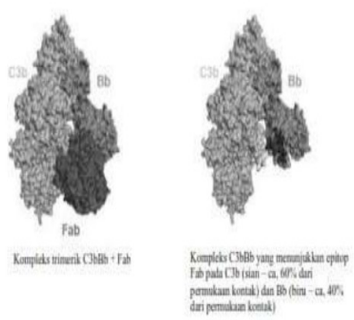

Gambar 1

(20) RI Permohonan Paten

(19) ID (11) No Pengumuman : 2026/04590 (13) A

(51) I.P.C : A 01M 7/00,A 01N 25/02,A 01N 61/02,A 01N 25/00,B 05B 17/06

(21) No. Permohonan Paten : P00202605897

(22) Tanggal Penerimaan Permohonan Paten :
06 November 2024

(30) Data Prioritas :

(31) Nomor	(32) Tanggal	(33) Negara
63/547,530	06 November 2023	US

(43) Tanggal Pengumuman Paten :
03 Juni 2026

(71) Nama dan Alamat yang Mengajukan Permohonan Paten :
EMBRIENT, INC.
9030 Carroll Way Unit 1 San Diego, California 92121 United States of America

(72) Nama Inventor :
LE, Royal, Q.,US
SON, Kyong-su,US
ROTHENBERG, Barry, E.,US

(74) Nama dan Alamat Konsultan Paten :
Emirsyah Dinar B.Com., M.H.
Graha Pratama Jl. MT Haryono Kav. 15, Building Lv 15, Kel. Tebet Barat, Kec. Tebet, Kota Jakarta Selatan

(54) Judul Invensi : PERANGKAT DAN METODE UNTUK PENGABUTAN INSEKTISIDA DENGAN PENGABUT ULTRASONIK

(57) Abstrak :
Perangkat dan metode yang disajikan memungkinkan penyebaran kabut permukaan tanah yang mengandung insektisida atau repelan serangga, terutama untuk penggunaan permukiman atau pertanian. Perangkat yang disajikan di sini sangat menguntungkan untuk memberantas atau mengendalikan secara sementara dan lokal hama Aedes aegypti, Culex spec., Dan Anopheles spec. di lingkungan permukiman, perawatan kesehatan, atau pertanian. Keuntungannya, sistem dan metode yang dipertimbangkan memungkinkan permohonan insektisida atau repelan serangga secara terarah maupun tidak terarah dengan cara yang sederhana secara konseptual dan teknis.

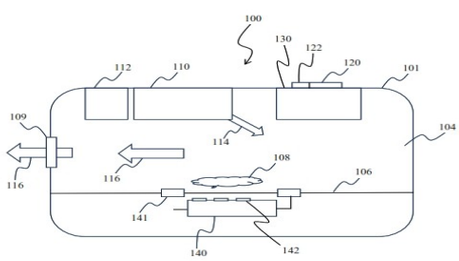

Gambar 1

(20) **RI Permohonan Paten**

(19) **ID** **(11)** **No Pengumuman : 2026/04584** **(13)** **A**

(51) **I.P.C : H 04L 1/1867,H 04L 1/1829,H 04L 1/00**

(21) **No. Permohonan Paten :** P00202601835

(22) **Tanggal Penerimaan Permohonan Paten :**
31 Mei 2024

(30) **Data Prioritas :**

(31) Nomor	(32) Tanggal	(33) Negara
20235850	31 Juli 2023	FI

(43) **Tanggal Pengumuman Paten :**
03 Juni 2026

(71) **Nama dan Alamat yang Mengajukan Permohonan Paten :**
NOKIA TECHNOLOGIES OY
Karakaari 7, 02610 Espoo Finland

(72) **Nama Inventor :**
MALKAMÄKI, Esa Mikael,FI
ELMALI, Ugur Baran,TR
NARAYANAN, Subin,IN
M. SOLEYMANI, Dariush,DE

(74) **Nama dan Alamat Konsultan Paten :**
Marolita Setiati
PT SPRUSON FERGUSON INDONESIA, Graha Paramita 3B Floor Zona D Jl. Denpasar Raya Blok D2 Kav.8 Kuningan

(54) **Judul Invensi :** PENERIMAAN TRANSMISI ULANG PTM OLEH UE PADA RRC_INACTIVE/IDLE DENGAN DRX

(57) **Abstrak :**

Yang diuraikan di sini adalah Perlengkapan Pengguna (User Equipment), UE, yang meliputi: setidaknya satu prosesor, dan setidaknya satu memori yang menyimpan instruksi yang, ketika dieksekusi oleh setidaknya satu prosesor, menyebabkan UE setidaknya untuk, selama atau sebelum sesi, Layanan Multicast / Broadcast, MBS: menerima, dari node jaringan, pesan konfigurasi yang mengonfigurasi setidaknya satu Pewaktu Transmisi Ulang; menerima, sementara UE berada dalam keadaan inaktif atau keadaan idle, transmisi, Kanal Kontrol Downlink Fisik, PDCCH, yang diasosiasikan dengan sesi MBS dan yang menjadwalkan Blok Transpor, TB, dari sesi MBS dengan pengidentifikasi kelompok yang mengidentifikasi kelompok UE yang meliputi UE dalam keadaan inaktif atau idle dan satu atau lebih UE dalam keadaan terkoneksi; menerima TB yang dijadwalkan dalam keadaan inaktif atau idle, melalui Titik ke Multititik, PTM, transmisi Kanal Berbagi Downlink Fisik, PDSCH yang diasosiasikan dengan sesi MBS; dan dalam kasus penentuan kegagalan dalam mendekode TB yang diterima: memulai setidaknya satu Pewaktu Transmisi Ulang berdasarkan pada pesan konfigurasi; dan memantau, sebelum setidaknya satu Pewaktu Transmisi Ulang kadaluarsa, PDCCH untuk setidaknya satu transmisi ulang PTM untuk TB yang gagal yang dimintakan oleh satu atau lebih UE dalam keadaan terkoneksi melalui setidaknya satu umpan balik Permintaan Ulangan Otomatis Hibrida, HARQ, ke node jaringan.

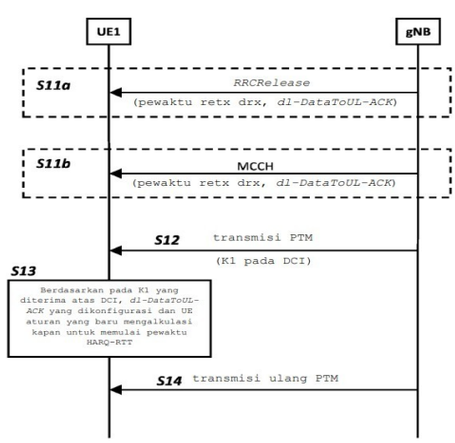

GAMBAR 1

(20) **RI Permohonan Paten**

(19) **ID** **(11)** **No Pengumuman : 2026/04562** **(13)** **A**

(51) **I.P.C : G 11C 11/419,G 11C 7/18,G 11C 7/12**

(21) **No. Permohonan Paten :** P00202602288

(22) **Tanggal Penerimaan Permohonan Paten :**
27 Agustus 2024

(30) **Data Prioritas :**

(31) Nomor	(32) Tanggal	(33) Negara
18/469,989	19 September 2023	US

(43) **Tanggal Pengumuman Paten :**
03 Juni 2026

(71) **Nama dan Alamat yang Mengajukan Permohonan Paten :**
QUALCOMM INCORPORATED
5775 Morehouse Drive, San Diego, California 92121-1714, United States of America United States of America

(72) **Nama Inventor :**
Sonia GHOSH,IN
Xiao CHEN,CN
Chi-Jui CHEN,TW

(74) **Nama dan Alamat Konsultan Paten :**
DR. Ludiyanto S.H., M.H., M.M.
Jalan Hayam Wuruk No. 3 i & j Jakarta Pusat

(54) **Judul Invensi :** ARSITEKTUR SIRKUIT MEMORI BERKECEPATAN TINGGI DENGAN EFISIENSI AREA DAN DAYA YANG DITINGKATKAN

(57) **Abstrak :**
Memori akses acak memiliki sel bitnya yang disusun menjadi pasangan pertama dari bank dan pasangan kedua dari bank. Pasangan pertama dari bank dan pasangan kedua dari bank dipisahkan oleh pengontrol pusat yang memuat amplifier pengindraan dan driver tulis untuk pasangan pertama dari bank dan untuk pasangan kedua dari bank.

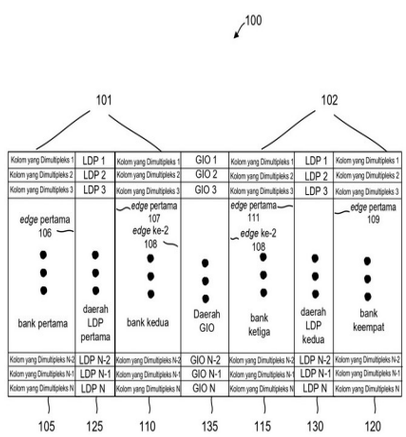

Gambar 1

(20) **RI Permohonan Paten**

(19) **ID** **(11)** **No Pengumuman : 2026/04638** **(13) A**

(51) **I.P.C : G 10L 19/22**

(21) **No. Permohonan Paten :** P00202605939

(22) **Tanggal Penerimaan Permohonan Paten :**
02 Desember 2024

(30) **Data Prioritas :**

(31) Nomor	(32) Tanggal	(33) Negara
18/538,006	13 Desember 2023	US

(43) **Tanggal Pengumuman Paten :**
04 Juni 2026

(71) **Nama dan Alamat yang Mengajukan Permohonan Paten :**
QUALCOMM INCORPORATED
5775 Morehouse Drive, San Diego, California 92121-1714 United States of America

(72) **Nama Inventor :**
RAMADAS, Pravin Kumar,IN
RAJENDRAN, Vivek,US
DEWASURENDRA, Duminda,US
VILLETTE, Stephane,US

(74) **Nama dan Alamat Konsultan Paten :**
Dora Ambadar S.Psi
Jl. Proklamasi No. 79

(54) **Judul Invensi :** CODEC AUDIO YANG DAPAT BERALIH BERBASIS KONTEN

(57) **Abstrak :**
Peranti meliputi enkoder audio pembelajaran mesin dan enkoder audio pencocokan bentuk gelombang. Peranti meliputi pengontrol yang dikonfigurasi untuk menyebabkan segmen dari data audio untuk dimasukkan ke enkoder audio pembelajaran mesin, ke enkoder audio pencocokan bentuk gelombang, atau ke keduanya, berdasarkan klasifikasi yang berkaitan dengan segmen.

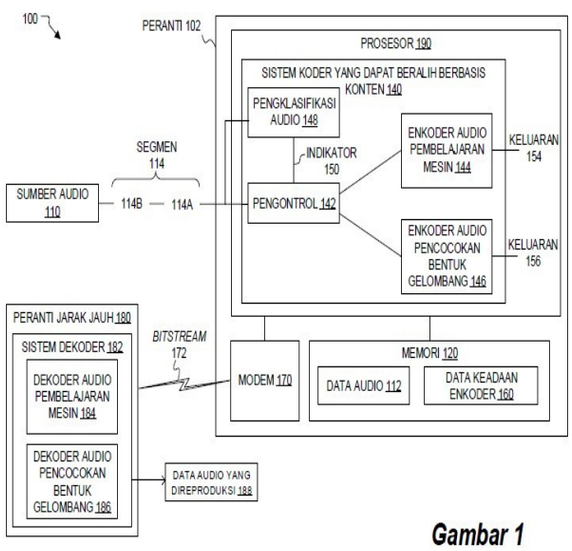

Gambar 1

(20) RI Permohonan Paten

(19) ID (11) No Pengumuman : 2026/04558 (13) A

(51) I.P.C : H 04W 52/24,H 04W 52/14

(21) No. Permohonan Paten : P00202602059

(22) Tanggal Penerimaan Permohonan Paten :
07 Agustus 2024

(30) Data Prioritas :

(31) Nomor	(32) Tanggal	(33) Negara
63/531,203	07 Agustus 2023	US

(43) Tanggal Pengumuman Paten :
03 Juni 2026

(71) Nama dan Alamat yang Mengajukan Permohonan Paten :
INTERDIGITAL PATENT HOLDINGS, INC.
200 Bellevue Parkway, Suite 300, Wilmington, Delaware 19809 United States of America

(72) Nama Inventor :
KHAN BEIGI, Nazli,CA
PARK, Jonghyun,KR
MARINIER, Paul,CA
LEE, Moon IL,KR

(74) Nama dan Alamat Konsultan Paten :
Marolita Setiati
PT SPRUSON FERGUSON INDONESIA, Graha Paramita 3B Floor Zona D Jl. Denpasar Raya Blok D2 Kav.8 Kuningan

(54) Judul Invensi : METODE UNTUK MENGAKTIFKAN/MENONAKTIFKAN TRANSMISI UNGGAH PADA SIMBOL DUPLEKS PENUH SUB-PITA DENGAN SINYAL ACUAN UNDUH BERDASARKAN PADA RELASI SPASIAL

(57) Abstrak :
Metode-metode dijelaskan untuk komunikasi dupleks penuh sub-pita oleh unit pentransmisi/penerima nirkabel (WTRU). Metode-metode tersebut meliputi penerimaan informasi konfigurasi pertama untuk satu atau lebih sinyal acuan taut-turun (DL); penerimaan informasi konfigurasi kedua yang menunjukkan informasi kendali daya pertama dan informasi kendali daya kedua, dan yang menunjukkan untuk masing-masing dari satu atau lebih sinyal acuan DL apakah sinyal acuan DL tersebut terlindungi atau tidak terlindungi dalam simbol dupleks penuh sub-pita yang tidak bertumpang-tindih (SBFD), dan untuk sinyal acuan DL yang tidak terlindungi dalam simbol SBFD, informasi konfigurasi kedua menunjukkan apakah akan menyesuaikan daya transmisi UL terkait; dan pentransmisian transmisi UL dalam sumber daya yang tumpang tindih dengan simbol SBFD yang tidak terlindungi yang meliputi sinyal acuan DL pertama dari satu atau lebih sinyal acuan DL tersebut.

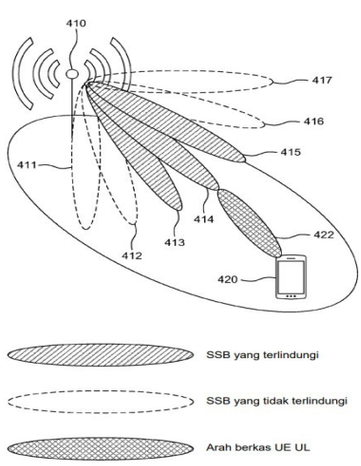

Gambar 4

(20) RI Permohonan Paten

(19) ID (11) No Pengumuman : 2026/04554 (13) A

(51) I.P.C : C 08J 9/00,E 21B 43/10,E 21B 43/08

(21) No. Permohonan Paten : P00202601748

(22) Tanggal Penerimaan Permohonan Paten :
24 Juli 2024

(30) Data Prioritas :

(31) Nomor	(32) Tanggal	(33) Negara
63/515,161	24 Juli 2023	US
63/550,716	07 Februari 2024	US
63/637,217	22 April 2024	US
63/637,543	23 April 2024	US
63/674,643	23 Juli 2024	US

(43) Tanggal Pengumuman Paten :
03 Juni 2026

(71) Nama dan Alamat yang Mengajukan Permohonan Paten :
SCHLUMBERGER TECHNOLOGY B.V.
Parkstraat 83, 2514 JG The Hague Netherlands

(72) Nama Inventor :
MACFARLAN, Luke,US
GOERTZEN, William,US
BAGIVALU PRASANNA, Pratheek,IN

(74) Nama dan Alamat Konsultan Paten :
Marolita Setiati
PT SPRUSON FERGUSON INDONESIA, Graha Paramita 3B Floor Zona D Jl. Denpasar Raya Blok D2 Kav.8 Kuningan

(54) Judul Invensi : MATERIAL TERMOSET STRUKTURAL BERPORI

(57) Abstrak :
Suatu media termoset struktural berpori diuraikan di sini. Suatu metode yang meliputi menyalurkan partikel-partikel dari material yang dapat dihilangkan ke dalam cetakan, penyaluran material termoset struktural ke dalam cetakan tersebut, mengeraskan material termoset struktural yang memiliki partikel-partikel dari material yang dapat dihilangkan yang ditempatkan di dalamnya untuk menghasilkan material termoset struktural yang telah dikeraskan yang memiliki partikel-partikel dari material yang dapat dihilangkan yang ditempatkan di dalamnya, dan menghilangkan partikel-partikel dari material yang dapat dihilangkan tersebut dari material termoset struktural yang telah dikeraskan untuk menghasilkan termoset struktural berpori tersebut.

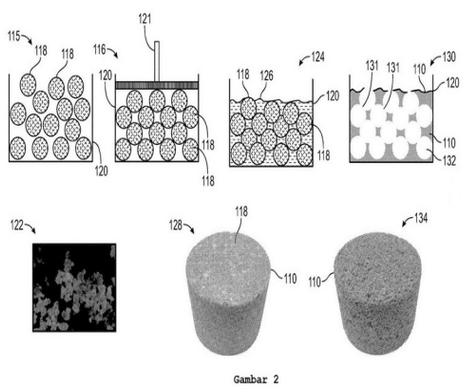

Gambar 2

(20) RI Permohonan Paten

(19) ID (11) No Pengumuman : 2026/04688 (13) A

(51) I.P.C : C 10G 3/00

(21) No. Permohonan Paten : P00202603218

(22) Tanggal Penerimaan Permohonan Paten :
04 Oktober 2024

(30) Data Prioritas :

(31) Nomor	(32) Tanggal	(33) Negara
20236107	06 Oktober 2023	FI
20236108	06 Oktober 2023	FI
20245090	31 Januari 2024	FI
20245163	14 Februari 2024	FI

(43) Tanggal Pengumuman Paten :
05 Juni 2026

(71) Nama dan Alamat yang Mengajukan Permohonan Paten :
NESTE OYJ
Keilaranta 21 02150 Espoo, Finland Finland

(72) Nama Inventor :

ALAKURTTI, Sami,FI
MALM, Annika,FI
MÄNTYNOKKA, Artturi,FI
PASANEN, Antti,FI
TAKALO, Jussi,FI
BYMAN, Olli,FI
LINDQVIST, Petri,FI
SIPPOLA, Väinö,FI
GODINA, Lidia,FI
PULKKINEN, Petri,FI
WAHLSTRÖM, Ronny,FI

(74) Nama dan Alamat Konsultan Paten :
Ir. Migni Myriasandra Noerhadi, S.H., MIP., MSEL.
Kantor Taman A-9, Unit A6-A7, Jl. Dr. Ide Anak Agung Gde Agung, Mega Kuningan, Kel. Kuningan Timur, Kec. Setiabudi, Jakarta Selatan

(54) Judul Invensi : METODE UNTUK MEMBERI PERLAKUAN STOK UMPAN LIPID KUALITAS RENDAH

(57) Abstrak :
Invensi ini berhubungan dengan suatu metode untuk memberi perlakuan suatu stok umpan lipid (a), yang mencakup i) menyediakan stok umpan lipid (a) tersebut; ii) secara bebas pilih menghilangkan air bebas dari stok umpan lipid (a) tersebut; iii) menghilangkan pengotor padat dari stok umpan lipid (a) tersebut untuk memperoleh suatu stok umpan lipid terkondisi (b); iv) memanaskan stok umpan lipid terkondisi (b) tersebut ke suhu perlakuan panas yang diinginkan; v) memberi perlakuan panas stok umpan lipid terkondisi (b) tersebut pada suhu perlakuan panas sedikitnya 150°C untuk memperoleh suatu stok umpan lipid yang diberi perlakuan panas (c); vi) secara bebas pilih memberi perlakuan lebih lanjut stok umpan lipid yang diberi perlakuan panas (c) tersebut dengan suatu asam dan/atau bahan adsorben untuk memperoleh suatu stok umpan lipid yang diberi perlakuan lebih lanjut (d); vii) memperoleh kembali stok umpan lipid yang diberi perlakuan panas (c) dan/atau stok umpan lipid yang diberi perlakuan lebih lanjut (d) tersebut melalui pemisahan fase untuk memperoleh suatu stok umpan lipid murni (e); dan viii) secara bebas pilih mengenai stok umpan lipid murni (d) tersebut ke pemrosesan hidro untuk memperoleh sedikitnya satu produk hidrokarbon terbarukan.

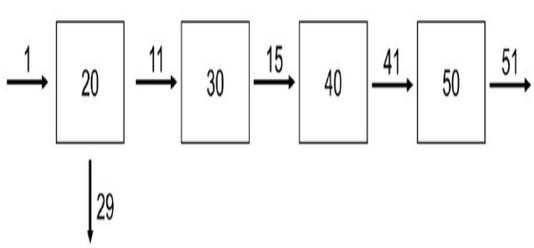

GAMBAR 1

(20) RI Permohonan Paten

(19) ID (11) No Pengumuman : 2026/04681 (13) A

(51) I.P.C : G 01R 31/396,G 01R 31/385,G 01R 31/36,G 01R 19/175,G 01R 19/165,G 01R 19/10

(21) No. Permohonan Paten : P00202605785

(22) Tanggal Penerimaan Permohonan Paten :
23 Agustus 2024

(30) Data Prioritas :

(31) Nomor	(32) Tanggal	(33) Negara
10-2023-0172719	01 Desember 2023	KR

(43) Tanggal Pengumuman Paten :
05 Juni 2026

(71) Nama dan Alamat yang Mengajukan Permohonan Paten :
LG ENERGY SOLUTION, LTD.
Tower 1, 108, Yeoui-daero Yeongdeungpo-gu Seoul 07335, Republic of Korea Republic of Korea

(72) Nama Inventor :
IN, Yong Ha,KR
LEE, Seung Hyun,KR

(74) Nama dan Alamat Konsultan Paten :
Dr. Inda Citraninda Noerhadi S.S.,M.A.
Biro Oktroi Roosseno Kantor Taman A-9 Unit C1 & C2
Jalan DR. Ide Anak Agung Gde Agung

(54) Judul Invensi : PERALATAN PENGELOLAAN BATERAI DAN METODE PENGOPERASIANNYA

(57) Abstrak :
Suatu peralatan pengelolaan baterai menurut suatu perwujudan yang diungkapkan di sini meliputi unit pemerolehan data yang dikonfigurasi untuk memperoleh data tegangan yang berhubungan dengan perubahan tegangan terhadap waktu untuk masing-masing sel baterai dalam sejumlah sel baterai, unit pemrosesan awal yang dikonfigurasi untuk memperoleh data tegangan hasil rekonstruksi dalam bagian waktu yang telah ditentukan sebelumnya dari kumpulan data yang mencakup data tegangan masing-masing sel baterai dalam sejumlah sel baterai, dengan cara menggunakan algoritma dekomposisi data, unit pemrosesan derau yang dikonfigurasi untuk membuat data sel baterai dengan cara melakukan pemrosesan derau berdasarkan pada karakteristik-karakteristik data tegangan hasil rekonstruksi, dan unit pendeteksian sel abnormal yang dikonfigurasi untuk mendeteksi sel baterai abnormal berdasarkan pada deviasi tegangan masing-masing data sel baterai.

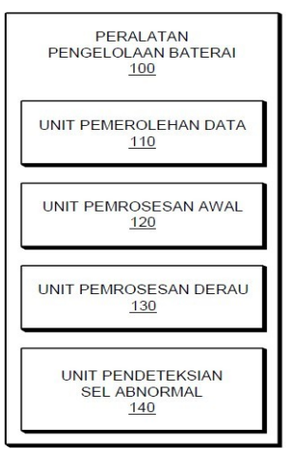

GAMBAR 2

(20) **RI Permohonan Paten**

(19) **ID** **(11)** **No Pengumuman : 2026/04591** **(13) A**

(51) **I.P.C : C 04B 14/16,C 04B 103/14,C 04B 18/14,C 04B 14/10,C 04B 18/08,C 04B 24/04,C 04B 28/02,C 04B 40/02**

(21) **No. Permohonan Paten :** P00202605353

(22) **Tanggal Penerimaan Permohonan Paten :**
06 November 2024

(30) **Data Prioritas :**

(31) Nomor	(32) Tanggal	(33) Negara
2023-202937	30 November 2023	JP

(43) **Tanggal Pengumuman Paten :**
03 Juni 2026

(71) **Nama dan Alamat yang Mengajukan Permohonan Paten :**
DENKA COMPANY LIMITED
1-1, Nihonbashi-Muromachi 2-chome, Chuo-ku, Tokyo 1038338 Japan

(72) **Nama Inventor :**
TANAKADATE, Yuto,JP
AIZAWA, Kazuhiro,JP
HIGUCHI, Takayuki,JP

(74) **Nama dan Alamat Konsultan Paten :**
Dora Ambadar S.Psi
Am Badar & Am Badar, Jl. Proklamasi No. 79, Pegangsaan, Menteng, Jakarta Pusat

(54) **Judul Invensi :** BAHAN BERKEKUATAN AWAL TINGGI, KOMPOSISI SEMEN BERKEKUATAN AWAL TINGGI, MORTAR BERKEKUATAN AWAL TINGGI, BETON BERKEKUATAN AWAL TINGGI, PRODUK HASIL PENGERASAN MORTAR BERKEKUATAN AWAL TINGGI, DAN PRODUK HASIL PENGERASAN BETON BERKEKUATAN AWAL TINGGI

(57) **Abstrak :**
Suatu bahan berkekuatan awal tinggi mengandung suatu serbuk berbasis kalsium format yang memiliki diameter partikel (D90) pada volume kumulatif sebesar 90% dalam distribusi ukuran partikel volume kumulatif yang diukur dengan metode difraksi hamburan laser sebesar 1.200 μm atau kurang.

(20) **RI Permohonan Paten**

(19) **ID** **(11)** **No Pengumuman : 2026/04567** **(13)** **A**

(51) **I.P.C : A 61K 31/47,A 61K 45/06,A 61P 35/04,A 61P 35/00,C 07K 16/28**

(21) **No. Permohonan Paten :** P00202605103

(22) **Tanggal Penerimaan Permohonan Paten :**
24 Oktober 2024

(30) **Data Prioritas :**

(31) Nomor	(32) Tanggal	(33) Negara
63/546,013	27 Oktober 2023	US

(43) **Tanggal Pengumuman Paten :**
03 Juni 2026

(71) **Nama dan Alamat yang Mengajukan Permohonan Paten :**
FLARE THERAPEUTICS INC.
400 Technology Square, Suite 501, Cambridge, MA 02139 United States of America

(72) **Nama Inventor :**
GJINI, Evisa,US
MERTZ, Jennifer, Andrea,US
WILSON, Jonathan, E.,US

(74) **Nama dan Alamat Konsultan Paten :**
Marolita Setiati
PT SPRUSON FERGUSON INDONESIA, Graha Paramita 3B Floor Zona D Jl. Denpasar Raya Blok D2 Kav.8 Kuningan

(54) **Judul Invensi :** AGONIS INVERS PPARG DAN IMUNOTERAPI UNTUK MENGOBATI KANKER

(57) **Abstrak :**
Disediakan metode untuk mengobati kanker menggunakan agonis invers PPARG dan imunoterapeutik. Juga disediakan metode untuk mengobati kanker yang tidak responsif atau resistan terhadap pengobatan dengan imunoterapeutik menggunakan agonis invers PPARG. Juga disediakan komposisi yang mengandung agonis invers PPARG dan imunoterapeutik.

(20) **RI Permohonan Paten**

(19) **ID** **(11)** **No Pengumuman : 2026/04657** **(13)** **A**

(51) **I.P.C : H 01M 4/62,H 01M 4/587,H 01M 4/134,H 01M 10/052,H 01M 4/02**

(21) **No. Permohonan Paten :** P00202605995

(22) **Tanggal Penerimaan Permohonan Paten :**
06 Desember 2024

(30) **Data Prioritas :**

(31) Nomor	(32) Tanggal	(33) Negara
10-2023-0180064	12 Desember 2023	KR

(43) **Tanggal Pengumuman Paten :**
05 Juni 2026

(71) **Nama dan Alamat yang Mengajukan Permohonan Paten :**
LG ENERGY SOLUTION, LTD.
Tower 1, 108, Yeoui-daero Yeongdeungpo-gu Seoul 07335 Republic of Korea

(72) **Nama Inventor :**
KO, Min Jin,KR
KWON, Yo Han,KR
LEE, Jae Wook,KR

(74) **Nama dan Alamat Konsultan Paten :**
Maria Carola D Monintja S.H., M.H.
Wisma 46 Kota BNI, Lantai 24, Jl. Jenderal Sudirman Kav. 1, RT. 001/ RW. 008, Kel. Karet Tengsin, Kec. Tanah Abang, Kota Jakarta Pusat

(54) **Judul Invensi :** ELEKTRODE NEGATIF DAN BATERAI SEKUNDER LITIUM YANG MELIPUTINYA

(57) **Abstrak :**
Suatu elektrode negatif meliputi suatu lapisan bahan aktif elektrode negatif yang meliputi suatu bahan aktif elektrode negatif, suatu pengikat, suatu agen konduktif pertama, dan suatu agen konduktif kedua. Dalam elektrode negatif, angka panjang rata-rata dari agen konduktif pertama yang diukur menggunakan suatu mikroskopi gaya atom (AFM) adalah 0,7 μm hingga 6,0 μm, ACA, yang didefinisikan menggunakan luas permukaan spesifik BET dan % berat dari masing-masing dari bahan aktif elektrode negatif serta agen konduktif pertama dan kedua sebagai faktor-faktor, adalah 0,5 hingga 5,0 dan CA, yang didefinisikan menggunakan luas permukaan spesifik BET dan % berat dari masing-masing dari agen konduktif pertama dan kedua sebagai faktor-faktor, adalah 0,1 hingga 8,0.

(20) RI Permohonan Paten

(19) ID

(11) No Pengumuman : 2026/04685

(13) A

(51) I.P.C : C 07C 47/263,C 11B 9/00

(21) No. Permohonan Paten : P00202603758

(22) Tanggal Penerimaan Permohonan Paten :
24 September 2024

(30) Data Prioritas :

(31) Nomor	(32) Tanggal	(33) Negara
23199452.6	25 September 2023	EP

(43) Tanggal Pengumuman Paten :
05 Juni 2026

(71) Nama dan Alamat yang Mengajukan Permohonan Paten :
GIVAUDAN SA
Chemin de la Parfumerie 5 1214 Vernier Switzerland

(72) Nama Inventor :
Nicolas COCITO ARMANINO,IT
Roger EMTER,CH

(74) Nama dan Alamat Konsultan Paten :
DR. Ludiyanto S.H., M.H., M.M.
Jalan Hayam Wuruk No. 3 i & j Jakarta Pusat

(54) Judul Invensi : KOMPOSISI PARFUM

(57) Abstrak :
(S,E)-10-hidroksi-4,8-dimetildek-4-enal dan penggunaannya dalam industri parfum.

(20) **RI Permohonan Paten**

(19) **ID** **(11)** **No Pengumuman : 2026/04679** **(13)** **A**

(51) **I.P.C : H 04M 1/72427**

(21) **No. Permohonan Paten :** P00202605885

(22) **Tanggal Penerimaan Permohonan Paten :**
15 Agustus 2024

(30) **Data Prioritas :**

(31) Nomor	(32) Tanggal	(33) Negara
202311458292.9	02 November 2023	CN

(43) **Tanggal Pengumuman Paten :**
05 Juni 2026

(71) **Nama dan Alamat yang Mengajukan Permohonan Paten :**
HONOR DEVICE CO., LTD.
Suite 3401, Unit A, Building 6, Shum Yip Sky Park, No. 8089, Hongli West Road, Xiangmihu Street, Futian District, Shenzhen, Guangdong 518040 China

(72) **Nama Inventor :**
WANG, Yuanyuan,CN
TIAN, Yutong,CN
DENG, Zhaoli,CN
HUANG, Liwei,CN
QIAN, Kai,CN

(74) **Nama dan Alamat Konsultan Paten :**
Nabila Ambadar S.H., LL.M.,
Am Badar & Am Badar, Jl. Proklamasi No. 79, Pegangsaan, Menteng, Jakarta Pusat

(54) **Judul Invensi :** METODE TAMPILAN WALLPAPER DAN PERANTI ELEKTRONIK

(57) **Abstrak :**
Perwujudan aplikasi ini menyediakan metode tampilan wallpaper dan peranti elektronik. Dalam metode tersebut, peranti elektronik dapat secara berurutan menampilkan antarmuka AOD, antarmuka layar kunci, antarmuka buka kunci, dan menampilkan wallpaper pada antarmuka AOD, antarmuka layar kunci, dan layar beranda/ desktop. Wallpaper dapat dihasilkan berdasarkan video, bingkai video yang digunakan untuk wallpaper pada antarmuka AOD, antarmuka layar kunci, dan layar beranda/ desktop disusun secara berurutan, dan gambar pemutaran wallpaper yang berkelanjutan dan dinamis terbentuk saat pengguna beralih dari antarmuka AOD ke antarmuka layar kunci dan kemudian beralih ke layar beranda/ desktop. Selain itu, wallpaper tersebut tergabung dengan baik dengan antarmuka AOD, layar kunci, dan layar beranda/ desktop, dan subjek dalam wallpaper tidak terhalang oleh elemen non-interaktif seperti waktu dalam antarmuka.

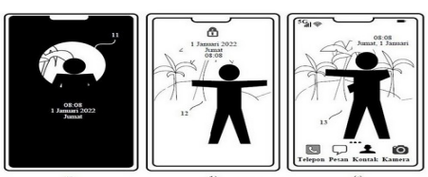

GAMBAR 3A

(20) RI Permohonan Paten

(19) ID (11) No Pengumuman : 2026/04606 (13) A

(51) I.P.C : A 43B 23/02,A 43D 3/14

(21) No. Permohonan Paten : P00202605758

(22) Tanggal Penerimaan Permohonan Paten :
17 Januari 2025

(30) Data Prioritas :

(31) Nomor	(32) Tanggal	(33) Negara
202410551531.3	06 Mei 2024	CN
202420120285.1	18 Januari 2024	CN

(43) Tanggal Pengumuman Paten :
03 Juni 2026

(71) Nama dan Alamat yang Mengajukan Permohonan Paten :
WANG, Jiao
No. 1305 Dingxin Building, No. 51 Huaxia Road, Economic and Technological Development Zone Weihai, Shandong 264400 China

(72) Nama Inventor :
SHI, Zhengao,CN
WANG, Jiao,CN
SHI, Ziyu,CN

(74) Nama dan Alamat Konsultan Paten :
Marodin Sijabat S.H.
Adastra Indonesia, Epiwalk 3rd Floor A306-307, Kawasan Rasuna Epicentrum Jl. H. R. Rasuna Said RT. 002/ RW. 005, Kel. Karet Kuningan Kec. Setiabudi ,Kota Jakarta Selatan

(54) Judul Invensi : SEPATU DENGAN BUKAAN TERBUKA UNTUK MEMUDAHKAN PEMAKAIAN

(57) Abstrak :
Invensi ini berkaitan dengan bidang teknologi pembuatan sepatu, dan mengungkapkan suatu sepatu dengan bukaan terbuka untuk memudahkan pemakaian, yang terdiri dari bagian atas sepatu, bagian sol dalam, bagian sol tengah, dan bagian sol luar, di mana bagian belakang sepatu mencakup komponen penopang bagian belakang, komponen penopang bagian belakang tersebut mencakup cangkang pembentuk, cangkang pembentuk tersebut menjulur ke arah belakang-atas membentuk bagian perluasan, bagian perluasan tersebut memiliki bagian tengah yang rendah, tepi luar yang tinggi, dan penampang memanjang tampak samping menunjukkan sedikit lengkungan yang menjulur ke arah belakang-atas, lebar horizontal bagian deformasi leher lebih kecil dari lebar tumit kaki manusia; dengan menyisipkan cangkang pembentuk di bagian tumit sepatu, ukuran ruang masuk kaki diperbesar, dan pada saat yang sama dengan menggunakan bahan resin yang elastis dan ulet, fungsi membuka-menutup bagian deformasi leher pada bagian tumit sepatu diwujudkan, sehingga masalah kemudahan pemakaian dan masalah sepatu yang mudah lepas terpecahkan, dan permintaan masyarakat yang semakin meningkat akan sepatu bebas tangan, yaitu sepatu yang dapat dikenakan dengan mudah tanpa bantuan tangan dan tidak mudah lepas, terpenuhi.

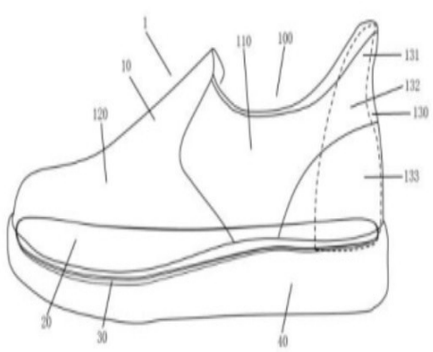

GAMBAR 1

(20) RI Permohonan Paten

(19) ID (11) No Pengumuman : 2026/04595 (13) A

(51) I.P.C : A 61K 39/395,A 61P 35/00,C 07K 16/30,C 07K 16/28,C 12N 15/85,C 12N 15/13

(21) No. Permohonan Paten : P00202605303

(22) Tanggal Penerimaan Permohonan Paten :
15 November 2024

(30) Data Prioritas :

(31) Nomor	(32) Tanggal	(33) Negara
202311518247.8	15 November 2023	CN

(43) Tanggal Pengumuman Paten :
03 Juni 2026

(71) Nama dan Alamat yang Mengajukan Permohonan Paten :
SHANGHAI SHENGDI PHARMACEUTICAL CO., LTD.
No.1288 Haike Road, Zhangjiang Town, Pudong New Area, Shanghai 201210 China

(72) Nama Inventor :
HU, Yali,CN
SHI, Jiajie,CN
CHEN, Simeng,CN
ZHANG, Wei,CN
LIAO, Cheng,US

(74) Nama dan Alamat Konsultan Paten :
Nabila Ambadar S.H., LL.M.,
Am Badar & Am Badar, Jl. Proklamasi No. 79, Pegangsaan, Menteng, Jakarta Pusat

(54) Judul Invensi : PROTEIN PENGIKAT TRGV9 DAN PENGGUNAAN MEDIS DARIPADANYA

(57) Abstrak :
Pengungkapan ini berkaitan dengan protein pengikat TRGV9 dan penggunaan medis daripadanya. Secara spesifik, pengungkapan ini berkaitan dengan protein pengikat TRGV9, protein pengikat GPC3/TRGV9, metode pengobatan kanker menggunakan protein tersebut, dan penggunaan farmasi daripadanya.

(20) RI Permohonan Paten

(19) ID (11) No Pengumuman : 2026/04608 (13) A

(51) I.P.C : H 01M 50/14,H 01M 50/103,H 01M 10/058,H 01M 10/0525

(21) No. Permohonan Paten : P00202605351

(22) Tanggal Penerimaan Permohonan Paten :
26 Februari 2025

(30) Data Prioritas :

(31) Nomor	(32) Tanggal	(33) Negara
202410353884.2	26 Maret 2024	CN

(43) Tanggal Pengumuman Paten :
03 Juni 2026

(71) Nama dan Alamat yang Mengajukan Permohonan Paten :
NINGDE AMPEREX TECHNOLOGY LIMITED
No.1 Xingang Road, Zhangwan Town, Jiaocheng District Ningde, Fujian 352100 China

(72) Nama Inventor :
GUO, Xi,CN

(74) Nama dan Alamat Konsultan Paten :
Maria Carola D Monintja S.H.,M.H.
Wisma 46 Kota BNI, Lantai 24, Jl. Jenderal Sudirman Kav. 1, RT. 001/ RW. 008, Kel. Karet Tengsin, Kec. Tanah Abang, Kota Jakarta Pusat

(54) Judul Invensi : BATERAI SEKUNDER DAN PERANTI ELEKTROKIMIA

(57) Abstrak :
Perwujudan-perwujudan dari permohonan ini menyediakan suatu baterai sekunder dan suatu peranti elektrokimia. Baterai sekunder tersebut mencakup suatu rakitan elektrode dan suatu wadah. Wadah tersebut digunakan untuk mengakomodasi rakitan elektrode, dan wadah tersebut mencakup suatu dinding pertama dan suatu dinding kedua yang berlawanan dengan satu sama lain dalam arah ketebalan dari rakitan elektrode. Dinding pertama dilengkapi dengan suatu bagian yang menonjol pertama yang menonjol keluar dari interior wadah; wadah tersebut lebih lanjut mencakup suatu dinding ketiga; dinding ketiga dihubungkan ke dinding pertama dan dinding kedua; dinding ketiga dijarakkan terpisah dari rakitan elektrode dalam suatu arah pertama; arah pertama tegak lurus terhadap arah ketebalan dari rakitan elektrode; dalam arah ketebalan dari rakitan elektrode, ukuran permukaan bagian dalam dari dinding ketiga adalah L1, ketebalan dari rakitan elektrode adalah L2, dan tinggi dari bagian yang menonjol pertama yang menonjol keluar dari permukaan bagian dalam dari dinding pertama adalah L3, dimana hubungan berikut terpenuhi: L3>L1-L2. Solusi teknis yang disediakan oleh perwujudan-perwujudan dari permohonan ini dapat meningkatkan keterandalan dan kinerja keamanan baterai sekunder.

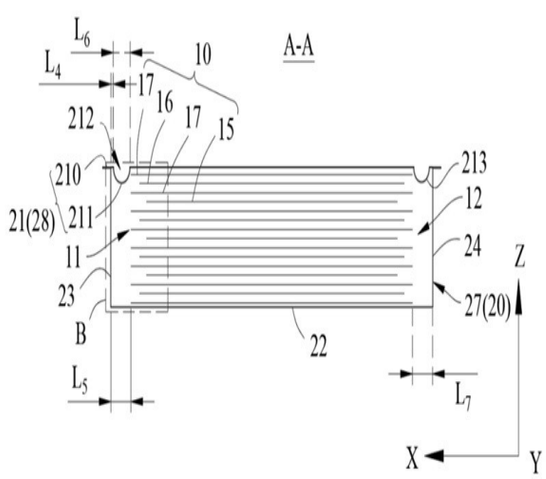

Gambar 3

(20) RI Permohonan Paten

(19) ID (11) No Pengumuman : 2026/04663 (13) A

(51) I.P.C : B 21C 23/00,B 23K 20/00,C 22C 21/02,C 22F 1/043,C 22F 1/00

(21) No. Permohonan Paten : P00202603030

(22) Tanggal Penerimaan Permohonan Paten :
08 Agustus 2024

(30) Data Prioritas :

(31) Nomor	(32) Tanggal	(33) Negara
2023-143411	05 September 2023	JP

(43) Tanggal Pengumuman Paten :
05 Juni 2026

(71) Nama dan Alamat yang Mengajukan Permohonan Paten :
UACJ CORPORATION
3-5-19, Mita, Minato-ku, Tokyo 108-0073, Japan Japan

(72) Nama Inventor :
TOMORI Ryo,JP
SUZUKI Taichi,JP
NAKAGAWA Ryogo,JP

(74) Nama dan Alamat Konsultan Paten :
Dr. Inda Citraninda Noerhadi S.S.,M.A.
Biro Oktroi Roosseno Kantor Taman A-9 Unit C1 & C2
Jalan DR. Ide Anak Agung Gde Agung

(54) Judul Invensi : STRUKTUR PADUAN ALUMINIUM, METODE PENYAMBUNGAN TERMAL, DAN BAHAN EKSTRUSI PADUAN ALUMINIUM SERTA METODE UNTUK MEMPRODUKSINYA

(57) Abstrak :
Invensi ini menyediakan suatu struktur paduan aluminium yang mencakup satu komponen yang akan disambungkan dan komponen lain yang akan disambungkan, yang disambungkan secara termal bersama-sama. Satu komponen yang akan disambungkan tersebut mencakup 1,80 sampai 3,00 %massa Si, 0,10 sampai 1,60 %massa Mn, dan 0,01 sampai 0,70 %massa Fe, dengan sisa adalah Al dan pengotor yang tidak dapat dihindari. Ukuran butiran rata-rata adalah 200 μm atau kurang pada lapisan paling luar dari satu komponen yang akan disambungkan pada bagian yang disambungkan antara satu komponen yang akan disambungkan dan komponen lain yang akan disambungkan. Ukuran butiran rata-rata adalah 400 μm atau lebih pada penampang di posisi dengan kedalaman 100 μm dari bagian yang memiliki ketebalan dinding terkecil dari satu komponen yang akan disambungkan. Invensi ini dapat menyediakan struktur paduan aluminium, dan bahan ekstrusi paduan aluminium dan metode untuk memproduksinya yang dapat menyederhanakan proses pembuatan karena dapat disambungkan dengan lapisan tunggal, struktur paduan aluminium, dan bahan ekstrusi paduan aluminium dan metode untuk memproduksinya yang memiliki kinerja penyambungan yang baik dan mampu menghambat deformasi selama penyambungan termal.

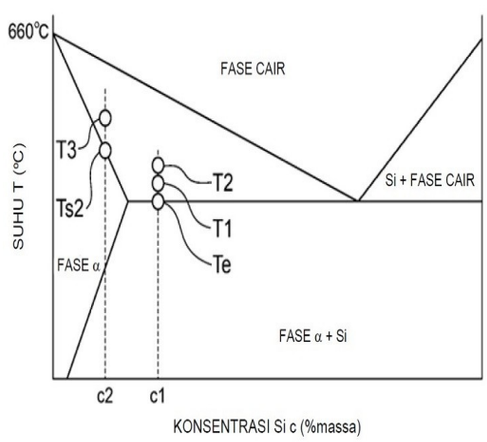

GAMBAR 1

(20) RI Permohonan Paten

(19) ID (11) No Pengumuman : 2026/04529 (13) A

(51) I.P.C : A 61K 31/7088,A 61K 9/51,A 61K 39/10,C 12N 15/62

(21) No. Permohonan Paten : P00202603133

(22) Tanggal Penerimaan Permohonan Paten :
21 November 2025

(30) Data Prioritas :

(31) Nomor	(32) Tanggal	(33) Negara
202411679928.7.	21 November 2024	CN

(43) Tanggal Pengumuman Paten :
02 Juni 2026

(71) Nama dan Alamat yang Mengajukan Permohonan Paten :
Shenzhen Rhegen Biotechnology Co.,Ltd.
Floor 4, Building 2, Shenzhen Biological Incubation Base, No.10 Gaoxin Zhongyi Road, Maling Community, Yuehai Street,Nanshan District, Shenzhen City, Guangdong Province, 518057, China China

(72) Nama Inventor :
Hao ZHANG,CN
Yafei LI,CN
Zan TANG,CN
Lianqiang XU,CN
Xincheng YUAN,CN
Yong HU,CN

(74) Nama dan Alamat Konsultan Paten :
Lucky Setiawati S.H.
GLOBOMARK INTELLECTUAL PROPERTY, DBS Bank Tower Lantai 28, Ciputra World One, Jl. Prof. Dr. Satrio, Kav. 3-5, Karet Kuningan, Setiabudi, Jakarta Selatan, 12940, DKI Jakarta, INDONESIA

(54) Judul Invensi : KOMPOSISI FARMASI mRNA UNTUK PENCEGAHAN DAN PENGOBATAN TUBERKULOSIS SERTA PENGGUNAANNYA

(57) Abstrak :
Invensi ini berkaitan dengan suatu komposisi farmasi mRNA untuk pencegahan dan pengobatan tuberkulosis serta penggunaan-penggunaannya. Komposisi farmasi mRNA tersebut meliputi: suatu molekul mRNA yang mengenkode suatu antigen Mycobacterium tuberculosis, dan suatu eksipien yang dapat diterima secara farmasi; dimana antigen Mycobacterium tuberculosis tersebut meliputi: setidaknya satu antigen yang disekresikan dini dari Mycobacterium tuberculosis atau suatu fragmennya yang aktif secara imunologis; antigen protein keluarga PE/PPE Rv3872 dari Mycobacterium tuberculosis atau suatu fragmennya yang aktif secara imunologis; dan setidaknya satu antigen terkait latensi dari Mycobacterium tuberculosis atau suatu fragmennya yang aktif secara imunologis; dimana komposisi farmasi mRNA tersebut lebih lanjut meliputi atau tidak meliputi suatu molekul mRNA yang mengenkode sitokin. Komposisi farmasi ini adalah untuk digunakan dalam pembuatan suatu vaksin tuberkulosis. Vaksin tersebut dapat digunakan sebagai suatu vaksin profilaksis untuk mencegah reaktivasi infeksi laten, dan juga dapat digunakan sebagai suatu agen terapeutik untuk mengobati penyakit-penyakit yang terkait dengan tuberkulosis aktif. Vaksin ini menunjukkan aktivitas penghambatan yang signifikan terhadap Mycobacterium tuberculosis.

(20) RI Permohonan Paten

(19) ID (11) No Pengumuman : 2026/04650 (13) A

(51) I.P.C : A 24F 40/10,H 05B 6/10

(21) No. Permohonan Paten : P00202601690

(22) Tanggal Penerimaan Permohonan Paten :
27 Juni 2024

(30) Data Prioritas :

(31) Nomor	(32) Tanggal	(33) Negara
202310903803.7	20 Juli 2023	CN

(43) Tanggal Pengumuman Paten :
05 Juni 2026

(71) Nama dan Alamat yang Mengajukan Permohonan Paten :
PHILIP MORRIS PRODUCTS S.A.
Quai Jeanrenaud 3, Neuchâtel, 2000 Switzerland

(72) Nama Inventor :
LI, Yonghai,CN
XU, Zhongli,CN
LI, Xinjun,CN
LIU, Yongqiang,CN
LI, Yinzhe,CN

(74) Nama dan Alamat Konsultan Paten :
Marolita Setiati
PT SPRUSON FERGUSON INDONESIA, Graha Paramita 3B Floor Zona D Jl. Denpasar Raya Blok D2 Kav.8 Kuningan

(54) Judul Invensi : ATOMISER, ALAT ATOMISASI ELEKTRONIK, DAN METODE PEMBUATANNYA

(57) Abstrak :
Suatu atomiser memiliki ruang penyimpanan cairan untuk menyimpan substrat cair dan elemen pemanas induksi. Elemen pemanas induksi mampu memanaskan substrat cair untuk menghasilkan aerosol dengan cara dipenetrasi dengan medan magnet bervariasi. Elemen pemanas induksi memiliki setidaknya satu takik sehingga elemen pemanas induksi bersifat dapat ditembus cairan. Elemen pemanas induksi membatasi setidaknya satu dan/atau tidak lebih dari dua bagian sirkuit magnetik yang memanjang pada arah longitudinal, menyediakan setidaknya satu dan/atau tidak lebih dari dua jalur fluks magnetik melalui elemen pemanas induksi.

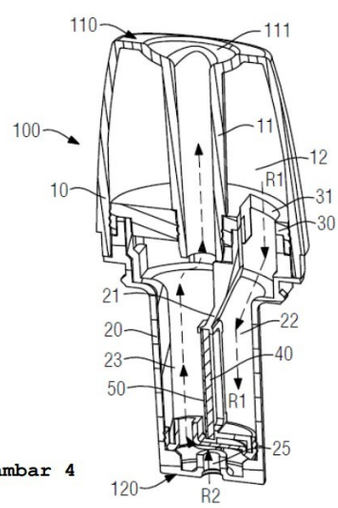

Gambar 4

(20) RI Permohonan Paten

(19) ID (11) No Pengumuman : 2026/04667 (13) A

(51) I.P.C : A 63B 69/00,E 04H 4/00

(21) No. Permohonan Paten : P00202606022

(22) Tanggal Penerimaan Permohonan Paten :
29 Oktober 2024

(30) Data Prioritas :

(31) Nomor	(32) Tanggal	(33) Negara
23383120.5	03 November 2023	EP
24383138.5	17 Oktober 2024	EP

(43) Tanggal Pengumuman Paten :
05 Juni 2026

(71) Nama dan Alamat yang Mengajukan Permohonan Paten :
INSTANT SPORT, S.L.
Zabaleta, 59, bajo 20002 DONOSTIA - SAN SEBASTIÁN Guipúzcoa Spain

(72) Nama Inventor :
ODRIOZOLA SAGASTUME, José Manuel,ES

(74) Nama dan Alamat Konsultan Paten :
Dora Ambadar S.Psi
Jl. Proklamasi No. 79

(54) Judul Invensi : SISTEM GENERATOR UNTUK PEMBANGKITAN GELOMBANG

(57) Abstrak :
Sistem generator (1) dari gelombang W selancar dalam massa air (2) yang meliputi setidaknya generator miring (20) dan sistem penggerak yang dikonfigurasi untuk memiringkan generator miring (20) di sekitar sumbu rotasi atas (40). Generator miring (20) dilengkapi dengan permukaan depan pendorong air (23) untuk pembentukan gelombang W di depan generator miring (20) dan permukaan cembung (20) yang memanjang dari permukaan depan (23) menuju permukaan atas (22) dari generator miring (20), menjadi sumbu rotasi (40) di atas permukaan depan (23). Generator miring (20) dilengkapi dengan sistem penggerak yang sederhana, mengompensasi pembentukan gelombang belakang pada belakang generator miring (20) dan memungkinkan gelombang selancar berkualitas ketika dipasang sebagai bagian dari sistem generator (1).

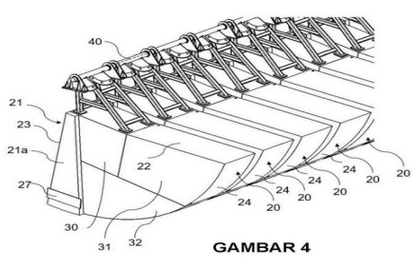

GAMBAR 4

(20) RI Permohonan Paten

(19) ID (11) No Pengumuman : 2026/04614 (13) A

(51) I.P.C : H 04W 40/22,H 04W 40/12

(21) No. Permohonan Paten : P00202602012

(22) Tanggal Penerimaan Permohonan Paten :
07 Agustus 2024

(30) Data Prioritas :

(31) Nomor	(32) Tanggal	(33) Negara
63/531,279	07 Agustus 2023	US

(43) Tanggal Pengumuman Paten :
04 Juni 2026

(71) Nama dan Alamat yang Mengajukan Permohonan Paten :
INTERDIGITAL PATENT HOLDINGS, INC.
200 Bellevue Parkway, Suite 300, Wilmington, Delaware 19809 United States of America

(72) Nama Inventor :
KINI, Ananth,US
FREDA, Martino,CA
TEYEB, Oumer,SE
HOANG, Tuong,VN
HONG, Jongwoo,KR

(74) Nama dan Alamat Konsultan Paten :
Marolita Setiati
PT SPRUSON FERGUSON INDONESIA, Graha Paramita 3B Floor Zona D Jl. Denpasar Raya Blok D2 Kav.8 Kuningan

(54) Judul Invensi : METODE DAN PERALATAN UNTUK PEMILIHAN RELAI BERBASIS CAKUPAN UNTUK KOMUNIKASI MULTILONCATAN DAN MULTILINTASAN

(57) Abstrak :
UE pertama berkomunikasi dengan UE kedua melalui tautan PC5 UE-ke-UE langsung. UE pertama menerima, dari jaringan, informasi konfigurasi yang meliputi syarat-syarat untuk memicu prosedur penambahan relai. UE pertama dapat memonitor dan mengevaluasi syarat-syarat tautan langsung dengan UE kedua. Berdasarkan pada pemonitoran tersebut, UE pertama mendeteksi syarat pemicuan untuk penambahan relai. UE pertama memonitor pesan-pesan penemuan dari relai-relai kandidat. Pesan-pesan penemuan tersebut meliputi suatu indikasi apakah relai kandidat berada di dalam cakupan jaringan (IC/ in network coverage) atau di luar cakupan jaringan (OOC/ out of network coverage). UE pertama memilih relai berdasarkan pada indikasi tersebut, memilih, dari semua relai kandidat, relai yang berada di dalam IC. UE pertama membangun tautan langsung dengan relai yang dipilih. Tautan yang baru dibangun tersebut digunakan untuk komunikasi antara UE pertama dan UE kedua.

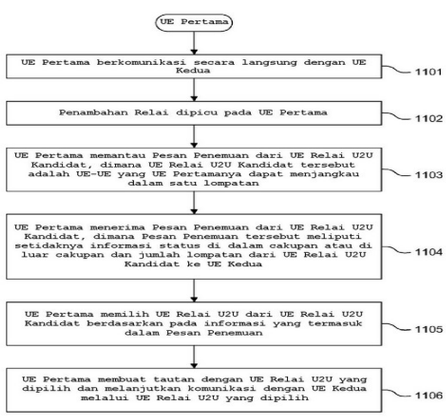

GAMBAR 11

(20) **RI Permohonan Paten**

(19) **ID** **(11)** **No Pengumuman : 2026/04615** **(13) A**

(51) **I.P.C : A 61K 47/68,A 61P 35/00,C 07D 205/04**

(21) **No. Permohonan Paten :** P00202602548

(22) **Tanggal Penerimaan Permohonan Paten :**
14 Agustus 2024

(30) **Data Prioritas :**

(31) Nomor	(32) Tanggal	(33) Negara
63/519,567	15 Agustus 2023	US
63/673,817	22 Juli 2024	US

(43) **Tanggal Pengumuman Paten :**
04 Juni 2026

(71) **Nama dan Alamat yang Mengajukan Permohonan Paten :**
ASTRAZENECA AB
SE-151 85 Södertälje Sweden

(72) **Nama Inventor :**
BEADLE, Jonathan David,GB
GALAN COCA, Albano,ES
COCCO, Mattia,IT
GOUNDRY, William Robert Fraser,GB

(74) **Nama dan Alamat Konsultan Paten :**
Lasman Sitorus S.H., M.H.
Graha Simatupang Tower 2C Lantai 3, Jalan TB. Simatupang Kavling 38

(54) **Judul Invensi :** KONJUGAT YANG TERDIRI ATAS PENAUT YANG DAPAT DIBELAH

(57) **Abstrak :**
Spesifikasi ini berkaitan dengan konjugat yang terdiri atas penaut Formula (IMA): dan garamnya yang dapat diterima secara farmasi. Spesifikasi ini juga berkaitan dengan penggunaan konjugat untuk pengobatan penyakit seperti kanker, dan intermediat yang berguna untuk sintesis konjugat tersebut.

(20) **RI Permohonan Paten**

(19) **ID** **(11)** **No Pengumuman : 2026/04619** **(13)** **A**

(51) **I.P.C : G 06N 3/0499,G 06N 3/0464,H 04N 19/82**

(21) **No. Permohonan Paten :** P00202602968

(22) **Tanggal Penerimaan Permohonan Paten :**
20 September 2024

(30) **Data Prioritas :**

(31) Nomor	(32) Tanggal	(33) Negara
18/889,977	19 September 2024	US
63/588,232	05 Oktober 2023	US

(43) **Tanggal Pengumuman Paten :**
04 Juni 2026

(71) **Nama dan Alamat yang Mengajukan Permohonan Paten :**
QUALCOMM INCORPORATED
5775 Morehouse Drive, San Diego, California 92121-1714, United States of America United States of America

(72) **Nama Inventor :**
Yun LI,SE
Dmytro RUSANOVSKYY,UA
Thomas Alexander RYDER,GB
Samuel James EADIE,AU
Marta KARCZEWICZ,US

(74) **Nama dan Alamat Konsultan Paten :**
DR. Ludiyanto S.H., M.H., M.M.
Jalan Hayam Wuruk No. 3 i & j Jakarta Pusat

(54) **Judul Invensi :** JARINGAN SARAF DENGAN ALAT PENGKODEAN VIDEO BERBASIS TRANSFORMATOR

(57) **Abstrak :**

Metode untuk memproses data video meliputi menerima gambar; dan memfilter blok saat ini dari gambar, melalui jaringan saraf dan berdasarkan korelasi lokal dari sampel yang berdekatan dan korelasi jarak jauh dan non-lokal dari sampel yang tidak berdekatan relatif terhadap blok saat ini, untuk menghasilkan blok saat ini yang difilter. Jaringan saraf mencakup satu atau lebih blok backbone dan satu atau lebih blok transformator. Setiap dari satu atau lebih blok transformator berkaitan dengan blok backbone dari satu atau lebih blok backbone. Setidaknya salah satu dari blok backbone dikonfigurasi untuk menangkap korelasi lokal, relatif terhadap blok saat ini dan sampel yang berdekatan dari blok saat ini, dan setidaknya salah satu dari blok transformator dikonfigurasi untuk menghasilkan fitur, berdasarkan penerapan mekanisme perhatian, yang menangkap korelasi jarak jauh dan non-lokal, relatif terhadap blok saat ini dan sampel yang tidak berdekatan, dalam gambar untuk pemrosesan.

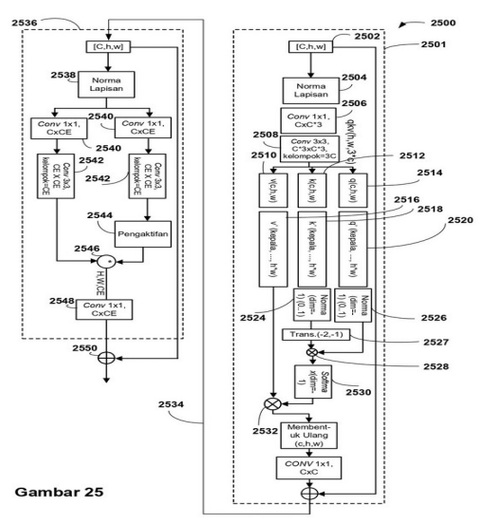

Gambar 25

(20) RI Permohonan Paten

(19) ID (11) No Pengumuman : 2026/04673 (13) A

(51) I.P.C : A 24D 3/10,A 24D 3/04

(21) No. Permohonan Paten : P00202602316

(22) Tanggal Penerimaan Permohonan Paten :
14 Agustus 2024

(30) Data Prioritas :

(31) Nomor	(32) Tanggal	(33) Negara
2312392.0	14 Agustus 2023	GB

(43) Tanggal Pengumuman Paten :
05 Juni 2026

(71) Nama dan Alamat yang Mengajukan Permohonan Paten :
FILTRONA PTE. LTD.
36 Robinson Road #17 01 Singapore 068877 Singapore

(72) Nama Inventor :
RAHMAN, Arief,ID
FAHRONI, Agus,ID
ADIMAS, Mohammad,ID
HARYO, Bambang,ID
NOVEL, Adrian,ID

(74) Nama dan Alamat Konsultan Paten :
Maulitta Pramulasari, S.Pd.
Mirandah Asia Indonesia Sudirman Plaza, Plaza Marein Lantai 10E Jalan Jenderal Sudirman Kavling 76-78

(54) Judul Invensi : PIPA ROKOK ATAU ELEMEN FILTER UNTUK ARTIKEL MEROKOK

(57) Abstrak :
Invensi berkaitan dengan pipa rokok atau elemen filter yang terdiri atas setidaknya: - inti filter, yang disusun untuk menyediakan jalur aliran untuk aerosol dan/atau asap yang akan dihantarkan ke pengguna, - pembungkus, yang mengelilingi inti filter tersebut, dimana inti filter tersebut terdiri atas: - bahan filter pertama, - bahan filter kedua.

(20) RI Permohonan Paten

(19) ID (11) No Pengumuman : 2026/04535 (13) A

(51) I.P.C : F 24H 9/02,G 05D 23/19,H 05B 1/02

(21) No. Permohonan Paten : P00202601494

(22) Tanggal Penerimaan Permohonan Paten :
17 Juli 2025

(30) Data Prioritas :

(31) Nomor	(32) Tanggal	(33) Negara
202411675330.0	21 November 2024	CN

(43) Tanggal Pengumuman Paten :
02 Juni 2026

(71) Nama dan Alamat yang Mengajukan Permohonan Paten :
SICHUAN SANLIAN NEW MATERIALS CO., LTD.
No. 66 Checheng West 2nd Road, Chengdu Economic And Technological Development Zone (Longquanyi District) , Chengdu, Sichuan 610100 China

(72) Nama Inventor :
HAN, Donglin,CN
XIE, Ying,CN
XU, Mingmei,CN
ZENG, Xianqing,CN
XIE, Li,CN
TANG, Lei,CN
ZHOU, Yunhong,CN
DENG, Yong,CN
ZHOU, Zhigang,CN

(74) Nama dan Alamat Konsultan Paten :
Emirsyah Dinar B.Com., M.H.
Graha Pratama Jl. MT Haryono Kav. 15, Building Lv 15, Kel. Tebet Barat, Kec. Tebet, Kota Jakarta Selatan

(54) Judul Invensi : METODE UNTUK MENGIDENTIFIKASI DAN MENGONTROL MODUL PEMANAS YANG KOMPATIBEL DAN DAPAT DIPERTUKARKAN DALAM PERANGKAT PEMANAS

(57) Abstrak :
Permohonan ini mengungkapkan metode untuk mengidentifikasi dan mengontrol modul pemanas yang kompatibel dan dapat dipertukarkan dalam perangkat pemanas, yang meliputi: mengaktifkan perangkat pemanas; mengukur resistansi elemen pemanas dari modul pemanas saat ini; membandingkan resistansi terukur elemen pemanas dari modul pemanas saat ini dengan resistansi elemen pemanas yang sesuai dengan berbagai tipe modul pemanas; menentukan tipe modul pemanas saat ini berdasarkan hasil perbandingan resistansi; dan melakukan pemanasan sesuai dengan tipe modul pemanas saat ini. Metode untuk mengidentifikasi dan mengontrol modul pemanas yang kompatibel dan dapat dipertukarkan dalam perangkat pemanas pada permohonan ini membedakan tipe modul pemanas berdasarkan perbedaan resistansi elemen pemanas dari modul-modul tersebut. Perangkat pemanas melakukan kurva pemanasan dan logika kontrol suhu yang sesuai berdasarkan tipe modul yang diidentifikasi, dan unit utama dapat secara otomatis mengidentifikasi modul pemanas.

(20) RI Permohonan Paten

(19) ID (11) No Pengumuman : 2026/04658 (13) A

(51) I.P.C : H 04B 7/06,H 04B 7/024,H 04L 25/02

(21) No. Permohonan Paten : P00202601470

(22) Tanggal Penerimaan Permohonan Paten :
31 Juli 2024

(30) Data Prioritas :

(31) Nomor	(32) Tanggal	(33) Negara
63/529,855	31 Juli 2023	US

(43) Tanggal Pengumuman Paten :
05 Juni 2026

(71) Nama dan Alamat yang Mengajukan Permohonan Paten :
INTERDIGITAL PATENT HOLDINGS, INC.
200 Bellevue Parkway, Suite 300, Wilmington, Delaware 19809 United States of America

(72) Nama Inventor :
LIN, Zinan,US
LOU, Hanqing,US
YANG, Rui,US
SAAD, Mahmoud,CA

(74) Nama dan Alamat Konsultan Paten :
Marolita Setiati
PT SPRUSON FERGUSON INDONESIA, Graha Paramita 3B Floor Zona D Jl. Denpasar Raya Blok D2 Kav.8 Kuningan

(54) Judul Invensi : PROTOKOL PENGUKURAN SUARA MULTI-BEAMFORMER UNTUK SISTEM WLAN

(57) Abstrak :
Metode-metode dijelaskan untuk pengujian multi-beamformer. Suatu metode dapat mencakup suatu titik akses (AP) pertama, yang merupakan suatu perangkat yang meminta proses beamformer, yang mentransmisikan suatu bingkai pengumuman paket data nol multi-beamformer yang meminta suatu AP kedua, yang merupakan suatu beamformer yang berkolaborasi untuk mentransmisikan suatu NDP AP kedua; mentransmisikan, oleh AP pertama, suatu NDP AP pertama; menerima oleh AP pertama dari suatu stasiun pertama (STA) yang terkait dengan AP pertama, suatu laporan informasi status kanal (CSI) dimana laporan CSI tersebut mencakup informasi tentang NDP AP pertama dan informasi tentang NDP AP kedua.

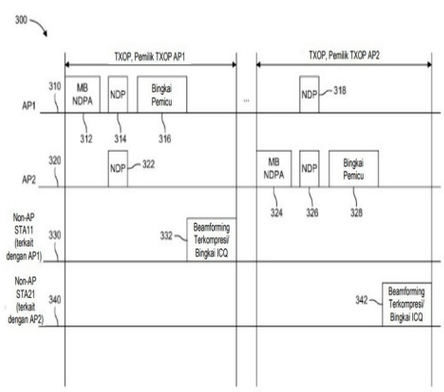

Gambar 3

(20) RI Permohonan Paten

(19) ID (11) No Pengumuman : 2026/04534 (13) A

(51) I.P.C : C 01G 51/04,C 01G 51/00,H 01M 4/525,H 01M 10/052

(21) No. Permohonan Paten : P00202602202

(22) Tanggal Penerimaan Permohonan Paten :
31 Juli 2025

(30) Data Prioritas :

(31) Nomor	(32) Tanggal	(33) Negara
202411587551.2	08 November 2024	CN

(43) Tanggal Pengumuman Paten :
02 Juni 2026

(71) Nama dan Alamat yang Mengajukan Permohonan Paten :
GUANGDONG BRUNP RECYCLING TECHNOLOGY CO., LTD.
Block 2, 7 and 9, No. 6, Zhixin Avenue, Leping Town, Sanshui District, Foshan, Guangdong 528137, China China

(72) Nama Inventor :
LU, Xinghua ,CN
RUAN, Dingshan ,CN
LIU, Genghao ,CN
XU, Xueliu ,CN
ZHOU, Siyuan ,CN
LI, Changdong ,CN

(74) Nama dan Alamat Konsultan Paten :
Prudence Jahja S.H., LL.M.
Januar Jahja and Partners, Menara Batavia lantai 19, Jalan K.H. Mas Mansyur Kavling 126, Jakarta Pusat

(54) Judul Invensi : TRIKOBALT TETRAOKSIDA DAN METODE PEMBUATANNYA, LITIUM KOBALT OKSIDA, LEMBAR KATODE DAN BATERAI

(57) Abstrak :
Invensi ini menyediakan suatu trikobalt tetraoksida dan suatu metode pembuatannya, suatu litium kobalt oksida, suatu lembaran katode dan suatu baterai, yang berkaitan dengan bidang teknis dari material katode baterai litium. Nilai Dv50, ukuran butir D(111) dari bidang kristal (111), dan luas permukaan spesifik BET dari trikobalt tetraoksida memenuhi hubungan berikut: 3,33 g-1 ≤ ≤ 6,90 g-1, dimana Dv50 dari trikobalt tetraoksida adalah 3 μm-20 μm. Trikobalt tetraoksida diperoleh melalui pra-penyinteran dan kalsinasi kobalt karbonat dengan kristalinitas 30%-80% dan ukuran partikel median Dv50 sebesar 3 μm-22 μm.

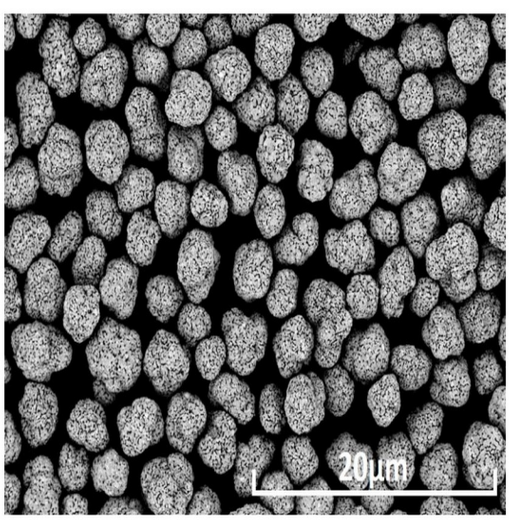

Gambar 1

(20) RI Permohonan Paten

(19) ID (11) No Pengumuman : 2026/04610 (13) A

(51) I.P.C : A 61P 37/08,C 07K 16/42

(21) No. Permohonan Paten : P00202601501

(22) Tanggal Penerimaan Permohonan Paten :
12 Juli 2024

(30) Data Prioritas :

(31) Nomor	(32) Tanggal	(33) Negara
63/526,570	13 Juli 2023	US
63/605,695	04 Desember 2023	US

(43) Tanggal Pengumuman Paten :
04 Juni 2026

(71) Nama dan Alamat yang Mengajukan Permohonan Paten :
INHIBRX BIOSCIENCES, INC.
11025 N.Torrey Pines Road, Suite 140, La Jolla, California 92037 United States of America

(72) Nama Inventor :
BECKLUND, Bryan R.,US
JONES, Kyle S.,US
ECKLES, Andrew M.,US
ECKELMAN, Brendan P.,US
YAO, Tony Dung-Ling,US

(74) Nama dan Alamat Konsultan Paten :
Marolita Setiati
PT SPRUSON FERGUSON INDONESIA, Graha Paramita 3B Floor Zona D Jl. Denpasar Raya Blok D2 Kav.8 Kuningan

(54) Judul Invensi : PROTEIN PENGIKAT IgE DAN PENGGUNAAN DARINYA

(57) Abstrak :
Disediakan di sini adalah domain VHH pengikat IgE, polipeptida, dan protein, serta metode untuk menggunakan polipeptida dan protein pengikat IgE tersebut untuk memodulasi aktivitas biologis dari IgE.

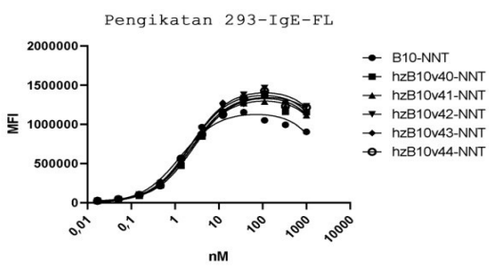

	Bmaks	Kd
B10-NNT	1170947	1,304
hzB10v40-NNT	1377017	2,621
hzB10v41-NNT	1332407	2,258
hzB10v42-NNT	1448284	2,265
hzB10v43-NNT	1424253	2,181
hzB10v44-NNT	1375810	2,372

Gambar 1G

(20) RI Permohonan Paten

(19) ID (11) No Pengumuman : 2026/04561 (13) A

(51) I.P.C : A 61K 9/48,A 61K 31/167,A 61K 31/165,A 61K 31/16

(21) No. Permohonan Paten : P00202601879

(22) Tanggal Penerimaan Permohonan Paten :
15 Agustus 2024

(30) Data Prioritas :

(31) Nomor	(32) Tanggal	(33) Negara
63/533,473	18 Agustus 2023	US

(43) Tanggal Pengumuman Paten :
03 Juni 2026

(71) Nama dan Alamat yang Mengajukan Permohonan Paten :
R.P. SCHERER TECHNOLOGIES, LLC
112 North Curry Street, Carson City, NV 89703 United States of America

(72) Nama Inventor :
SHELLEY, Rickey, Steve,US

(74) Nama dan Alamat Konsultan Paten :
Pardomuan Oloan Lubis S.T., S.H.
Plaza SUA 2nd Floor, Jl. Prof. Dr. Soepomo SH, No. 27, Kel. Tebet Barat, Kec. Tebet, Kota Jakarta Selatan

(54) Judul Invensi : KAPSUL SOFTGEL YANG MENGANDUNG OBAT ANTI-INFLAMASI NON-STEROID DAN ASETAMINOFEN

(57) Abstrak :
Dijelaskan di sini adalah kapsul softgel termasuk bahan pengisi dan komposisi cangkang. Bahan pengisi dapat mencakup garam logam alkali dari NSAID, asetaminofen dan tidak termasuk povidon. Komposisi cangkang dapat mencakup bahan pembentuk film. Kapsul softgel mungkin memiliki stabilitas pengujian setidaknya sekitar 99% pada suhu ruangan setelah 12 bulan.

(20) RI Permohonan Paten

(19) ID (11) No Pengumuman : 2026/04669 (13) A

(51) I.P.C : H 01B 1/10,H 01B 1/06,H 01B 13/00,H 01M 4/62,H 01M 10/058,H 01M 10/0562,H 01M 10/052

(21) No. Permohonan Paten : P00202605666

(22) Tanggal Penerimaan Permohonan Paten :
30 Oktober 2024

(30) Data Prioritas :

(31) Nomor	(32) Tanggal	(33) Negara
2023-186696	31 Oktober 2023	JP

(43) Tanggal Pengumuman Paten :
05 Juni 2026

(71) Nama dan Alamat yang Mengajukan Permohonan Paten :
MITSUBISHI GAS CHEMICAL COMPANY, INC.
5-2, Marunouchi 2-chome, Chiyoda-ku, Tokyo 1008324 Japan

(72) Nama Inventor :
KONYA Masashi,JP
YOSHIDA Yuto,JP

(74) Nama dan Alamat Konsultan Paten :
Melinda S.E.,S.H
PT. Tilleke & Gibbins Indonesia Lippo Kuningan Lantai 12, Unit A Jalan H.R. Rasuna Said Kavling B-12 Kuningan

(54) Judul Invensi : METODE UNTUK MEMPRODUKSI ELEKTROLIT PADAT SULFIDA DAN METODE UNTUK MEMPRODUKSI SEL KEADAAN-SELURUHNYA-PADAT

(57) Abstrak :
Invensi ini menyediakan metode untuk memproduksi elektrolit padat sulfida yang memiliki resistansi air tinggi, dan sejenisnya. Suatu metode untuk memproduksi elektrolit padat sulfida, yang meliputi langkah mengenakan elektrolit padat sulfida terhadap sedikitnya satu perlakuan yang dipilih dari kelompok yang terdiri dari perlakuan pencampuran dan perlakuan disintegrasi dalam pelarut, dimana pelarut meliputi pelarut aprotik yang mengandung atom oksigen.

(20) RI Permohonan Paten

(19) ID (11) No Pengumuman : 2026/04671 (13) A

(51) I.P.C : C 01G 53/00,H 01M 4/525,H 01M 4/505,H 01M 4/131,H 01M 10/052,H 01M 4/02

(21) No. Permohonan Paten : P00202603458

(22) Tanggal Penerimaan Permohonan Paten :
05 November 2024

(30) Data Prioritas :

(31) Nomor	(32) Tanggal	(33) Negara
10-2023-0154027	08 November 2023	KR
10-2024-0154763	04 November 2024	KR

(43) Tanggal Pengumuman Paten :
05 Juni 2026

(71) Nama dan Alamat yang Mengajukan Permohonan Paten :
LG ENERGY SOLUTION, LTD.
Tower 1, 108, Yeoui-daero Yeongdeungpo-gu Seoul 07335 Republic of Korea

(72) Nama Inventor :
YU, Jun Woo,KR
KIM, Ji Hye,KR
HEO, Jong Wook,KR
JEONG, Mi Hee,KR
YUN, So Yeong,KR
PARK, Byung Chun,KR

(74) Nama dan Alamat Konsultan Paten :
Maria Carola D Monintja S.H.,M.H.
Wisma 46 Kota BNI, Lantai 24, Jl. Jenderal Sudirman Kav. 1, RT. 001/ RW. 008, Kel. Karet Tengsin, Kec. Tanah Abang, Kota Jakarta Pusat

(54) Judul Invensi : BAHAN AKTIF ELEKTRODE POSITIF DAN METODE UNTUK MEMBUAT BAHAN AKTIF ELEKTRODE POSITIF

(57) Abstrak :
Invensi ini berkaitan dengan suatu bahan aktif elektrode positif yang meliputi suatu oksida logam transisi litium tipe partikel tunggal, yang memiliki suatu kandungan nikel sebesar 80% mol atau lebih besar di antara logam-logam selain litium dan terdiri atas 1 hingga 30 nodul, dimana suatu laju pencampuran kation, memenuhi suatu persamaan spesifik, dan suatu metode untuk membuat suatu bahan aktif elektrode positif, metode tersebut yang meliputi suatu langkah pertama yang mencampurkan suatu oksida prekursor logam transisi yang memiliki suatu kandungan nikel sebesar 80% mol atau lebih besar di antara semua logam dengan suatu bahan baku litium anhidrat untuk membuat suatu campuran, dan suatu langkah kedua yang membakar campuran tersebut untuk membuat suatu oksida logam transisi litium tipe partikel tunggal yang terdiri atas 1 hingga 30 nodul, dimana suatu rasio dari suatu D50 dari bahan baku litium anhidrat terhadap suatu D50 dari oksida prekursor logam transisi adalah 4 hingga 20.

Gambar 1

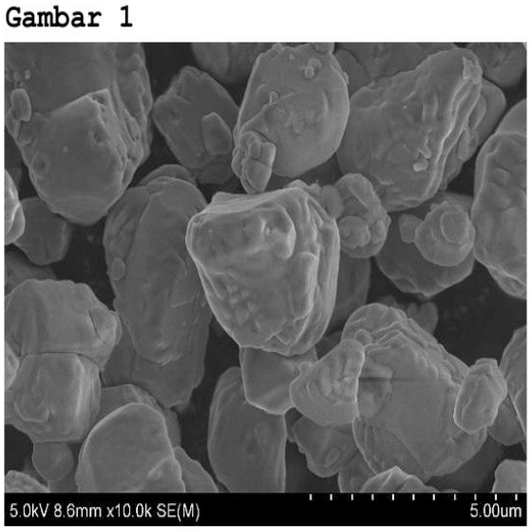

(20) RI Permohonan Paten

(19) ID (11) No Pengumuman : 2026/04666 (13) A

(51) I.P.C : H 01H 50/56,H 01H 9/44,H 01H 9/34

(21) No. Permohonan Paten : P00202605835

(22) Tanggal Penerimaan Permohonan Paten :
25 Oktober 2024

(30) Data Prioritas :

(31) Nomor	(32) Tanggal	(33) Negara
202322961719.9	01 November 2023	CN

(43) Tanggal Pengumuman Paten :
05 Juni 2026

(71) Nama dan Alamat yang Mengajukan Permohonan Paten :
XIAMEN HONGFA ELECTRIC POWER CONTROLS CO., LTD.
No. 93, Yinong Road, Haicang District, Xiamen, Fujian 361027 China

(72) Nama Inventor :
DAI, Wenguang,CN
ZHONG, Shuming,CN
LI, Fangneng,CN
HU, Jianxin,CN

(74) Nama dan Alamat Konsultan Paten :
Marodin Sijabat S.H.
Adastra Indonesia, Epiwalk 3rd Floor A306-307, Kawasan Rasuna Epicentrum Jl. H. R. Rasuna Said RT. 002/ RW. 005, Kel. Karet Kuningan Kec. Setiabudi ,Kota Jakarta Selatan

(54) Judul Invensi : PERANGKAT SAKELAR

(57) Abstrak :
Invensi ini menyajikan perangkat sakelar, yang meliputi sistem kontak. Sistem kontak tersebut meliputi dua set kontak, dimana kedua set kontak tersebut terdiri dari satu set kontak ujung tahan busur listrik dan satu set kontak ujung pembawa arus, dan masing-masing dari kedua set kontak tersebut terdiri dari paling tidak satu pasang kontak bergerak dan kontak stasioner; bila sistem kontak terputus, celah antara kontak bergerak dan kontak stasioner dari set kontak ujung tahan busur listrik lebih kecil daripada celah antara kontak bergerak dan kontak stasioner dari set kontak ujung pembawa arus, dimana bagian tepi set kontak ujung tahan busur listrik dilengkapi dengan magnet permanen. Dengan mendesain sistem kontak dengan struktur anti-sirkuit pendek paralel kontak ganda, efek teknis penghembusan magnet untuk memadamkan busur listrik dapat dicapai berdasarkan kemampuan untuk membawa arus besar tanpa menempatkan magnet permanen di bagian tepi setiap set kontak dari set kontak ganda, sehingga menyederhanakan struktur relai, menghemat bahan baku, dan membuat tata letak relai lebih kompak.

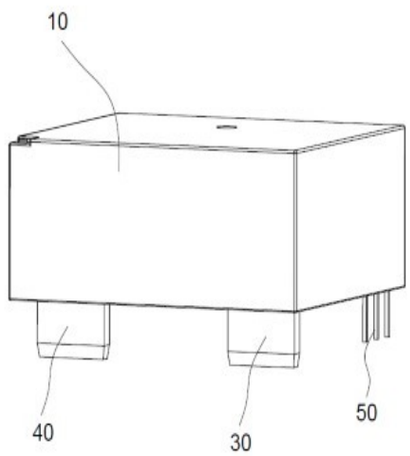

GAMBAR 1

(20) **RI Permohonan Paten**

(19) **ID** **(11)** **No Pengumuman : 2026/04593** **(13)** **A**

(51) **I.P.C : A 01N 43/80,A 01N 25/14,A 01P 7/04**

(21) **No. Permohonan Paten :** P00202605899

(22) **Tanggal Penerimaan Permohonan Paten :**
14 November 2024

(30) **Data Prioritas :**

(31) Nomor	(32) Tanggal	(33) Negara
23217620.6	18 Desember 2023	EP
63/599,237	15 November 2023	US

(43) **Tanggal Pengumuman Paten :**
03 Juni 2026

(71) **Nama dan Alamat yang Mengajukan Permohonan Paten :**
SYNGENTA CROP PROTECTION AG
Rosentalstrasse 67 4058 Basel Switzerland

(72) **Nama Inventor :**
JONES, Charles,US
VOISARD, Rachel,US

(74) **Nama dan Alamat Konsultan Paten :**
Maulitta Pramulasari, S.Pd.
Mirandah Asia Indonesia Sudirman Plaza, Plaza Marein Lantai 10E Jalan Jenderal Sudirman Kavling 76-78

(54) **Judul Invensi :** KOMPOSISI PESTISIDA

(57) **Abstrak :**
Invensi ini menyediakan komposisi-komposisi isosikloseram yang meliputi suatu pembawa absorptif. Komposisi-komposisi isosikloseram memiliki kemujaraban yang diperbaiki dan aktivitas residu terhadap hama artropoda pada permukaan berpori atau agresif.

(20) RI Permohonan Paten

(19) ID (11) No Pengumuman : 2026/04573 (13) A

(51) I.P.C : H 01M 50/536,H 01M 50/534,H 01M 50/533,H 01M 50/105

(21) No. Permohonan Paten : P00202604680

(22) Tanggal Penerimaan Permohonan Paten :
30 Oktober 2024

(30) Data Prioritas :

(31) Nomor	(32) Tanggal	(33) Negara
10-2023-0149501	01 November 2023	KR
10-2024-0148952	28 Oktober 2024	KR

(43) Tanggal Pengumuman Paten :
03 Juni 2026

(71) Nama dan Alamat yang Mengajukan Permohonan Paten :
LG ENERGY SOLUTION, LTD.
Tower 1, 108, Yeoui-daero, Yeongdeungpo-gu, Seoul 07335 Republic of Korea Republic of Korea

(72) Nama Inventor :
MOON, Jae Won,KR
HONG, Eui Jin,KR
KANG, Gyung Soo,KR

(74) Nama dan Alamat Konsultan Paten :
Dr. Inda Citraninda Noerhadi S.S.,M.A.
Biro Oktroi Roosseno Kantor Taman A-9 Unit C1 & C2
Jalan DR. Ide Anak Agung Gde Agung

(54) Judul Invensi : RAKITAN ELEKTRODE, SEL BATERAI YANG MELIPUTI RAKITAN ELEKTRODE TERSEBUT, DAN METODE PENGELASAN LEAD ELEKTRODE

(57) Abstrak :
Suatu rakitan elektrode menurut pengungkapan ini meliputi sejumlah elektrode yang memiliki tab elektrode dan lead elektrode yang digandeng ke tab elektrode, dimana sejumlah tab elektrode tersebut meliputi tab elektrode tipe pertama dan tab elektrode tipe kedua yang digandeng ke satu permukaan lead elektrode dan dibentuk agar membentang lebih panjang daripada tab elektrode tipe pertama.

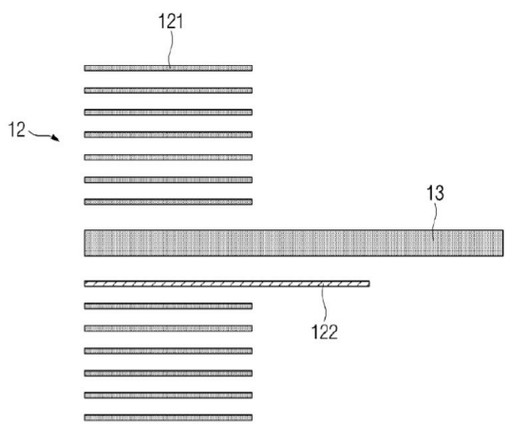

GAMBAR 2

(20) **RI Permohonan Paten**

(19) **ID** **(11)** **No Pengumuman : 2026/04636** **(13)** **A**

(51) **I.P.C : G 01R 31/3185,G 06F 1/12,H 03K 21/02,H 03K 19/003**

(21) **No. Permohonan Paten :** P00202605958

(22) **Tanggal Penerimaan Permohonan Paten :**
26 November 2024

(30) **Data Prioritas :**

(31) Nomor	(32) Tanggal	(33) Negara
18/537,583	12 Desember 2023	US

(43) **Tanggal Pengumuman Paten :**
04 Juni 2026

(71) **Nama dan Alamat yang Mengajukan Permohonan Paten :**
QUALCOMM INCORPORATED
5775 Morehouse Drive, San Diego, California 92121-1714, United States of America United States of America

(72) **Nama Inventor :**
Yimai PENG,CN
Robert Joseph VACHON,US
Daniel YINGLING,US
Keith Alan BOWMAN,US

(74) **Nama dan Alamat Konsultan Paten :**
DR. Ludiyanto S.H., M.H., M.M.
Jalan Hayam Wuruk No. 3 i & j Jakarta Pusat

(54) **Judul Invensi :** LATCH PENGUNCI UNTUK FLIP-FLOP YANG DIPICU EDGE GANDA

(57) **Abstrak :**
Peralatan, yang meliputi: flip-flop pertama yang meliputi masukan pemindaian yang dikonfigurasi untuk menerima sinyal pemindaian, masukan clock yang dikonfigurasi untuk menerima sinyal clock pertama dari domain clock pertama; latch yang meliputi masukan yang digabungkan ke keluaran dari flip-flop pertama, masukan clock yang dikonfigurasi untuk menerima sinyal kontrol; dan flip-flop kedua yang meliputi masukan pemindaian yang digabungkan ke keluaran dari latch, masukan clock yang dikonfigurasi untuk menerima sinyal clock kedua dari domain clock kedua, dan keluaran yang dikonfigurasi untuk menghasilkan sinyal pemindaian, dimana setidaknya salah satu dari flip-flop pertama atau kedua mencakup flip-flop yang dipicu edge ganda (DET) pertama.

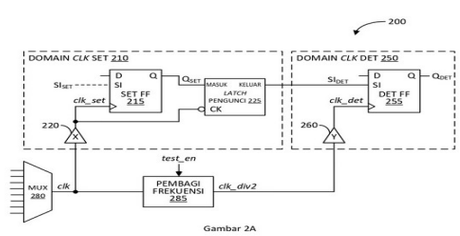

Gambar 2A

(20) RI Permohonan Paten

(19) ID (11) No Pengumuman : 2026/04572 (13) A

(51) I.P.C : H 01M 50/30,H 01M 50/211

(21) No. Permohonan Paten : P00202605275

(22) Tanggal Penerimaan Permohonan Paten :
30 Oktober 2024

(30) Data Prioritas :

(31) Nomor	(32) Tanggal	(33) Negara
10-2023-0146958	30 Oktober 2023	KR
10-2024-0148831	28 Oktober 2024	KR

(43) Tanggal Pengumuman Paten :
03 Juni 2026

(71) Nama dan Alamat yang Mengajukan Permohonan Paten :
LG ENERGY SOLUTION, LTD.
Tower 1, 108, Yeoui-daero Yeongdeungpo-gu Seoul 07335, Republic of Korea Republic of Korea

(72) Nama Inventor :

JU, Hye Yeong,KR
HWANG, Ji Young,KR
PARK, Eun Suk,KR
LEE, Yu Jin,KR
KIM, Sang Hun,KR
YU, Hyung Kyun,KR

(74) Nama dan Alamat Konsultan Paten :
Dr. Inda Citraninda Noerhadi S.S.,M.A.
Biro Oktroi Roosseno Kantor Taman A-9 Unit C1 & C2 Jalan DR. Ide Anak Agung Gde Agung

(54) Judul Invensi : FILM PENGELUARAN GAS, SELUBUNG BATERAI SEKUNDER, BATERAI SEKUNDER, METODE UNTUK MEMBUAT FILM PENGELUARAN GAS, DAN METODE UNTUK MEMBUAT SELUBUNG BATERAI SEKUNDER

(57) Abstrak :
Invensi ini berhubungan dengan suatu film pengeluaran gas yang memiliki kinerja pengeluaran gas yang unggul dan mampu dibuat secara efisien. Suatu film pengeluaran gas menurut invensi ini dikonfigurasi untuk menutupi suatu bukaan yang dibentuk pada bahan eksterior dari suatu baterai sekunder dan mengeluarkan gas internal dari bahan eksterior tersebut, dan film pengeluaran gas tersebut dapat meliputi suatu lapisan perekat yang memiliki daya rekat oleh panas dan memiliki lubang tembus yang dibentuk padanya; dan suatu lapisan permeabel yang dilaminasikan pada salah satu permukaan lapisan perekat untuk menutupi lubang tembus tersebut dan memiliki permeabilitas gas yang lebih tinggi daripada permeabilitas lapisan perekat, dimana lapisan permeabel tersebut dapat memiliki ketebalan yang sama dengan ketebalan lapisan perekat atau dapat dibentuk lebih tebal daripada lapisan perekat.

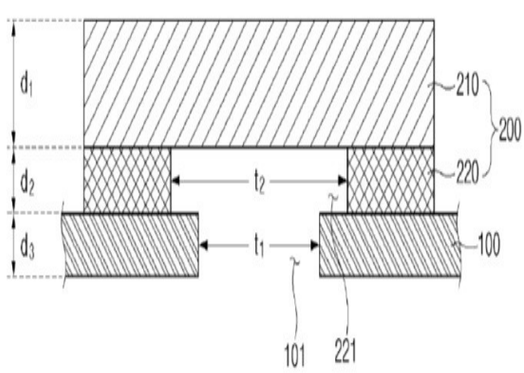

GAMBAR 2

(20) RI Permohonan Paten

(19) ID (11) No Pengumuman : 2026/04672 (13) A

(51) I.P.C : C 07C 303/44,C 07D 207/48

(21) No. Permohonan Paten : P00202605676

(22) Tanggal Penerimaan Permohonan Paten :
07 November 2024

(30) Data Prioritas :

(31) Nomor	(32) Tanggal	(33) Negara
202311506706.0	09 November 2023	CN

(43) Tanggal Pengumuman Paten :
05 Juni 2026

(71) Nama dan Alamat yang Mengajukan Permohonan Paten :
JIANGSU CAREPHAR PHARMACEUTICAL CO., LTD.
Building 1, No. 6, Xuzhuang Road, Xuanwu Nanjing, Jiangsu 210000, China China

(72) Nama Inventor :
QIN, Yinlin,CN
SU, Mei,CN
WANG, Zhiqiang,CN

(74) Nama dan Alamat Konsultan Paten :
Dr. Inda Citraninda Noerhadi S.S.,M.A.
Biro Oktroi Roosseno Kantor Taman A-9 Unit C1 & C2
Jalan DR. Ide Anak Agung Gde Agung

(54) Judul Invensi : METODE UNTUK MEMBUAT 1-[5-(2-FLUOROFENIL)-1-{[3-(3-METOKSIPROPOKSI)FENIL]SULFONIL}-1H-PIROL-3-IL]-N-METILMETILAMINA DAN HIDROKLORIDANYA

(57) Abstrak :

Invensi ini menyediakan suatu metode untuk membuat 1-[5-(2-fluorofenil)-1-{[3-(3-metoksipropoksi)fenil]sulfonil}-1 H -piroll-3-il]- N -metilmetilamina dan hidrokloridanya. Metode tersebut mencakup pascaperlakuan yang dioptimalkan dalam pembuatan 3-(3-metoksipropoksi)benzenasulfonil klorida (H2), yang menghasilkan garam natrium sulfonatnya dengan kemurnian yang tinggi melalui penghilangan pengotor sederhana dan dengan demikian 3-(3-metoksipropoksi)benzenasulfonil klorida (H2) dengan kemurnian yang tinggi dan kualitas yang stabil melalui reaksi dengan suatu zat pengklorinasi. Metode tersebut mencakup membuat 5-(2-fluorofenil)-1-{[3-(3-metoksipropoksi)fenil]sulfonil}-1 H -pirol-3-karbaldehida (H3) dalam kerja suatu basa dengan penambahan sejumlah kecil katalis, tetapi mencapai tingkat konversi reaksi yang lebih tinggi. 1-[5-(2-fluorofenil)-1-{[3-(3-metoksipropoksi)fenil]-sulfonil}-1 H -pirol-3-il]- N -metilmetilamina dan hidrokloridanya yang dibuat melalui metode ini memiliki kandungan pengotor yang rendah dan hasil yang tinggi, yang membuatnya sesuai untuk produksi industri.

(20) RI Permohonan Paten

(19) ID (11) No Pengumuman : 2026/04642 (13) A

(51) I.P.C : C 01B 13/18,C 01G 53/40,C 01G 49/00,H 01M 4/525,H 01M 4/505,H 01M 4/131,H 01M 10/054,H 01M 10/0525

(21) No. Permohonan Paten : P00202605695

(22) Tanggal Penerimaan Permohonan Paten :
23 Juli 2025

(30) Data Prioritas :

(31) Nomor	(32) Tanggal	(33) Negara
202411154444.0	21 Agustus 2024	CN

(43) Tanggal Pengumuman Paten :
04 Juni 2026

(71) Nama dan Alamat yang Mengajukan Permohonan Paten :
HUAYOU NEW ENERGY TECHNOLOGY (QUZHOU) CO., LTD.
No. 1, Building 9, No. 18, Nianxin Road, Hi-Tech Industrial Park Quzhou, Zhejiang 324000 China

(72) Nama Inventor :
XU, Wei,CN
GUO, Xing,CN
QIU, Tian,CN
HUANG, Zhenhua,CN
LIU, Zeping,CN
SHEN, Zhenlei,CN

(74) Nama dan Alamat Konsultan Paten :
Emirsyah Dinar B.Com., M.H.
Graha Pratama Jl. MT Haryono Kav. 15, Building Lv 15, Kel. Tebet Barat, Kec. Tebet, Kota Jakarta Selatan

(54) Judul Invensi : OKSIDA LOGAM DAN PENGGUNAANNYA

(57) Abstrak :
Invensi ini berkaitan dengan oksida logam dan penggunaannya. Oksida logam memiliki struktur kubik berpusat muka, grup ruang adalah Fd-3m, konstanta kisi a dari oksida logam adalah 8,32 Å sampai 8,37 Å, dan dalam oksida logam, tegangan sisa tarik F1 adalah 0,105 MPa sampai 5,51 MPa, atau tegangan sisa tekan F2 adalah 1,05 MPa sampai 8,6 MPa. Oksida logam dibuat melalui pirolisis semprot dengan laju pirolisis K yang berkisar dari 0,361 sampai 48,611. Oksida logam dari invensi ini tidak hanya memiliki tingkat kristalinitas yang lebih tinggi dan stabilitas yang tinggi, melainkan juga memiliki aktivitas yang tinggi, yang menguntungkan untuk meningkatkan interkalasi ion natrium atau ion litium ketika membuat bahan katode, sehingga meningkatkan kinerja listrik yang menyeluruh.

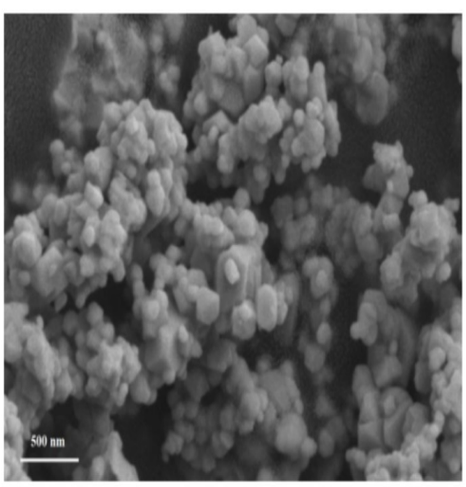

Gambar 1

(20) RI Permohonan Paten

(19) ID (11) No Pengumuman : 2026/04692 (13) A

(51) I.P.C : A 61K 31/553,A 61P 35/00,C 07D 519/00

(21) No. Permohonan Paten : P00202604960

(22) Tanggal Penerimaan Permohonan Paten :
18 Oktober 2024

(30) Data Prioritas :

(31) Nomor	(32) Tanggal	(33) Negara
63/591,871	20 Oktober 2023	US
63/638,789	25 April 2024	US
63/680,205	07 Agustus 2024	US

(43) Tanggal Pengumuman Paten :
05 Juni 2026

(71) Nama dan Alamat yang Mengajukan Permohonan Paten :
MERCK SHARP & DOHME LLC
126 East Lincoln Avenue, Rahway, New Jersey 07065 United States of America

(72) Nama Inventor :
KAWAMURA, Shuhei,JP
KOBAYAKAWA, Yu,JP
OSHIMA, Tsuyoshi,JP
UNO, Takao,JP
SCHÖPF, Patrick,GB

(74) Nama dan Alamat Konsultan Paten :
Marolita Setiati
PT SPRUSON FERGUSON INDONESIA, Graha Paramita 3B Floor Zona D Jl. Denpasar Raya Blok D2 Kav.8 Kuningan

(54) Judul Invensi : INHIBITOR MOLEKUL KECIL DARI PROTEIN KRAS

(57) Abstrak :
Senyawa Formula (I)-(VII) atau garamnya yang dapat diterima secara farmasi dapat menghambat mutan G12C, G12D, G12V, dan/atau G13D dari protein sarkoma tikus Kirsten (KRAS) dan diharapkan untuk memiliki manfaat sebagai zat terapeutik, misalnya, untuk mengobati kanker. Pengungkapan juga menyediakan komposisi farmasi yang mengandung senyawa Formula (I)-(VII) atau garam darinya yang dapat diterima secara farmasi. Pengungkapan juga berkaitan dengan metode untuk penggunaan dari senyawa atau garamnya yang dapat diterima secara farmasi dalam terapi dan profilaksis dari kanker dan untuk membuat farmasi untuk tujuan ini.

(20) RI Permohonan Paten

(19) ID (11) No Pengumuman : 2026/04605 (13) A

(51) I.P.C : D 06M 16/00

(21) No. Permohonan Paten : P00202605917

(22) Tanggal Penerimaan Permohonan Paten :
27 Desember 2024

(30) Data Prioritas :

(31) Nomor	(32) Tanggal	(33) Negara
PCT/ CN2023/142872	28 Desember 2023	CN

(43) Tanggal Pengumuman Paten :
03 Juni 2026

(71) Nama dan Alamat yang Mengajukan Permohonan Paten :
NOVOZYMES A/S
Krogshoejvej 36, Bagsvaerd, DK-2880, Denmark
Denmark

(72) Nama Inventor :
WANG, Chu,CN
XIAO, Hong,CN
DONG, Lipan,CN

(74) Nama dan Alamat Konsultan Paten :
Prudence Jahja S.H., LL.M.
Januar Jahja and Partners, Menara Batavia lantai 19, Jalan K.H. Mas Mansyur Kavling 126, Jakarta Pusat

(54) Judul Invensi : SUATU METODE UNTUK MEMBERI PERLAKUAN TEKSTIL YANG MENCAKUP SUATU POLIESTER DENGAN KRISTALINITAS RENDAH

(57) Abstrak :
Invensi ini berhubungan dengan suatu metode untuk memberi perlakuan suatu tekstil yang mencakup suatu poliester dengan kristalinitas rendah dengan mengontakkan tekstil dengan suatu kutinase, serta suatu tekstil yang dihasilkan dengan metode tersebut.

Gambar 7

(20) RI Permohonan Paten

(19) ID (11) No Pengumuman : 2026/04585 (13) A

(51) I.P.C : A 61K 31/506,A 61K 47/38,A 61K 9/32,A 61K 47/26,A 61K 9/20,A 61P 35/00

(21) No. Permohonan Paten : P00202605285

(22) Tanggal Penerimaan Permohonan Paten :
31 Oktober 2024

(30) Data Prioritas :

(31) Nomor	(32) Tanggal	(33) Negara
202311442387.1	31 Oktober 2023	CN

(43) Tanggal Pengumuman Paten :
03 Juni 2026

(71) Nama dan Alamat yang Mengajukan Permohonan Paten :
TYK MEDICINES, INC.
Room 1403-2, Floor 14, Block A, Changxing World Trade Building, No. 1278 Mingzhu Road, Changxing Economic Development Zone Huzhou, Zhejiang 313100 China

(72) Nama Inventor :

Chengshan NIU,CN	Maolin ZHENG,CN
Guohui WANG,CN	Apeng LIANG,CN
Shaoqing CHEN,US	Jun LI,US
Yusheng WU,US	Xue LI,CN
Jingwen QIU,CN	Zirui ZHEN,CN

(74) Nama dan Alamat Konsultan Paten :
George Widjojo S.H.
Jl. Kali Besar Barat No. 5, Kel. Roa Malaka, Kec. Tambora, Kota Jakarta Barat

(54) Judul Invensi : KOMPOSISI FARMASI DARI TURUNAN PIRIMIDIN

(57) Abstrak :
Diungkapkan komposisi farmasi N-(2-((2-(dimetilamino)etil)(metil)amino)-4-metoksi-5-((4-(1-deuterometil-1H-indol-3-il)pirimidin-2-il)amino)fenil)akrilamida metanesulfonat (TY-9591), metode pembuatannya, dan penggunaannya. Komposisi farmasi ini berupa tablet salut selaput, dengan inti tablet yang terdiri dari TY-9591, manitol, selulosa mikrokristalin, hidroksipropil selulosa tersubstitusi rendah, dan natrium stearil fumarat. Dengan mengoptimalkan rumus dan proses pembuatannya, komposisi ini menunjukkan stabilitas penyimpanan, stabilitas dipercepat, dan kinerja pelarutan yang sangat baik.

(20) RI Permohonan Paten

(19) ID (11) No Pengumuman : 2026/04601 (13) A

(51) I.P.C : B 23K 11/24,B 23K 11/16,B 23K 11/11,B 23K 103/04,C 22C 38/60,C 22C 18/00,C 22C 38/00

(21) No. Permohonan Paten : P00202605802

(22) Tanggal Penerimaan Permohonan Paten :
02 Desember 2024

(30) Data Prioritas :

(31) Nomor	(32) Tanggal	(33) Negara
2023-207930	08 Desember 2023	JP

(43) Tanggal Pengumuman Paten :
03 Juni 2026

(71) Nama dan Alamat yang Mengajukan Permohonan Paten :
JFE STEEL CORPORATION
2-3, Uchisaiwai-cho 2-chome, Chiyoda-ku, Tokyo 1000011 Japan Japan

(72) Nama Inventor :
Shinsuke KOMINE,JP
Chikaumi SAWANISHI,JP
Katsutoshi TAKASHIMA,JP

(74) Nama dan Alamat Konsultan Paten :
Yenny Halim S.E., S.H., M.H.
ACEMARK, Jl. Cikini Raya No. 58 G-H, Kel. Cikini, Kec. Menteng, Kota Jakarta Pusat

(54) Judul Invensi : KOMPONEN LASAN TITIK RESISTANSI DAN METODE PENGELASAN TITIK RESISTANSI UNTUK KOMPONEN TERSEBUT

(57) Abstrak :
Suatu tujuan adalah untuk menyediakan suatu komponen lasan titik resistansi dan suatu metode pengelasan titik resistansi untuk komponen tersebut. Suatu komponen lasan titik resistansi menurut invensi ini meliputi dua atau lebih lembaran baja yang saling bertumpang tindih yang dilas satu sama lain. Di komponen lasan titik resistansi, dua atau lebih lembaran baja yang saling bertumpang tindih tersebut meliputi satu atau lebih lembaran baja berlapis-Zn; di suatu pasangan atau pasangan-pasangan yang mana dua lembaran baja saling berkontak satu sama lain dalam suatu arah vertikal dengan suatu pelapis Zn berada antara lembaran-lembaran baja tersebut, pasangan yang memiliki perbedaan kekuatan tarik terbesar ditetapkan sebagai suatu pasangan lembaran pertama; pasangan lembaran pertama adalah sedemikian rupa sehingga suatu lapisan paduan Fe-Zn ada dari suatu posisi 300 μm jauh dari suatu ujung dari suatu nugget dalam arah lebar lembaran ke suatu posisi 700 μm jauh dari ujung nugget memiliki konsentrasi Fe yang memenuhi ekspresi (1) sampai (3): $98 \geq CFe$ ⋯(1) $CFe \geq \{25 \times SiHigh \times (CE1 - CE2)\} + \{\theta + (gSheet/1,2)\} + [\{(SZn \times dGB)0,5\}/30] + \{60 + (C0Fe/3)\}$ ⋯(2) $|m| \leq 0,10$ ⋯(3).

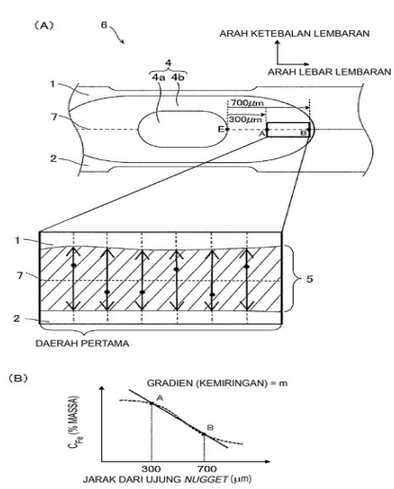

Gambar 2

(20) RI Permohonan Paten

(19) ID (11) No Pengumuman : 2026/04600 (13) A

(51) I.P.C : A 61M 5/315,A 61M 5/24,A 61M 5/20

(21) No. Permohonan Paten : P00202605918

(22) Tanggal Penerimaan Permohonan Paten :
26 November 2024

(30) Data Prioritas :

(31) Nomor	(32) Tanggal	(33) Negara
23212595.5	28 November 2023	EP
24156802.1	09 Februari 2024	EP

(43) Tanggal Pengumuman Paten :
03 Juni 2026

(71) Nama dan Alamat yang Mengajukan Permohonan Paten :
NOVO NORDISK A/S
Novo Alle 1, 2880 Bagsværd, Denmark Denmark

(72) Nama Inventor :
LARSEN, Bjørn Gullak,DK
BRUUN-JESPERSEN, Mikkel Oliver,DK
PEDERSEN, Bennie Peder Smiszek,DK

(74) Nama dan Alamat Konsultan Paten :
Prudence Jahja S.H., LL.M.
Januar Jahja and Partners, Menara Batavia lantai 19, Jalan K.H. Mas Mansyur Kavling 126, Jakarta Pusat

(54) Judul Invensi : PERANGKAT PENGANTARAN OBAT DOSIS TETAP DENGAN PENGONTROL ROTASI

(57) Abstrak :
Suatu perangkat pengantaran obat yang terdiri atas komponen penggerak yang digerakkan pegas yang diadaptasikan untuk memutar batang piston untuk mengeluarkan dosis dari kartrid. Suatu pengontrol disambungkan secara spline aksial dengan anggota penggerak dan ditahan terhadap suatu permukaan penahan pada rumah. Suatu anggota aktuator diadaptasi untuk menggerakkan pengontrol secara aksial keluar dari pengaitan dengan penahan, sehingga memungkinkan anggota penggerak diputar oleh pegas penggerak. Pengontrol tersebut saling mengait dengan komponen penggerak diputar secara heliks kembali ke posisi awal dan mengait kembali penghenti untuk menghentikan komponen penggerak.

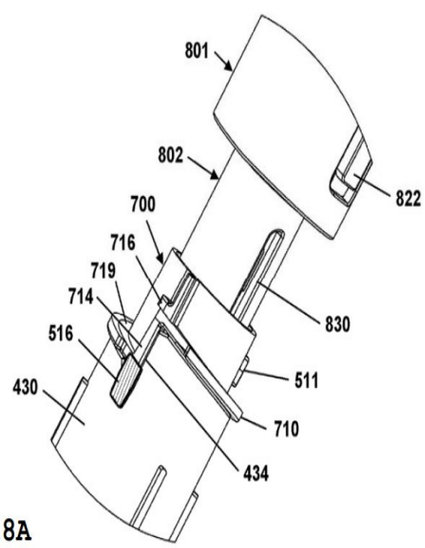

Gambar 18A

(20) RI Permohonan Paten

(19) ID (11) No Pengumuman : 2026/04684 (13) A

(51) I.P.C : A 61K 31/713,A 61K 31/7125,A 61P 9/12,A 61P 3/00,C 07H 21/00,C 12N 15/113

(21) No. Permohonan Paten : P00202603320

(22) Tanggal Penerimaan Permohonan Paten :
09 September 2024

(30) Data Prioritas :

(31) Nomor	(32) Tanggal	(33) Negara
63/581,620	08 September 2023	US
63/586,079	28 September 2023	US

(43) Tanggal Pengumuman Paten :
05 Juni 2026

(71) Nama dan Alamat yang Mengajukan Permohonan Paten :
WAVE LIFE SCIENCES LTD.
7 Straits View #12-00 Marina One East Tower Singapore 018936 Singapore

(72) Nama Inventor :

LIU, Wei,CN
YANG, Hsiu-Chiung,US
VARGEESE, Chandra,US
IWAMOTO, Naoki,JP
LUU, Khoa, Ngoc Dang,VN
SHAH, Himali, Kavin,IN
MARAPPAN, Subramanian,US
KAWAMOTO, Tomomi,US
LAMATTINA, Anthony,US
PRAKASHA, Priyanka, Shiva,IN

(74) Nama dan Alamat Konsultan Paten :
Maria Carola D Monintja S.H.,M.H.
Wisma 46 Kota BNI, Lantai 24, Jl. Jenderal Sudirman Kav. 1, RT. 001/ RW. 008, Kel. Karet Tengsin, Kec. Tanah Abang, Kota Jakarta Pusat

(54) Judul Invensi : KOMPOSISI OLIGONUKLEOTIDA BERUNTING GANDA TERKAIT INHIBIN SUBUNIT BETA E DAN METODE YANG BERKAITAN DENGANNYA

(57) Abstrak :
Pengungkapan ini menyediakan oligonukleotida berunting ganda terkait inhibin subunit beta E (INHBE), komposisi, dan metode untuk menggunakan oligonukleotida berunting ganda dan komposisi tersebut untuk mencegah dan/atau mengobati berbagai kondisi, gangguan, atau penyakit yang diasosiasikan dengan ekspresi INHBE. Dalam beberapa perwujudan, oligonukleotida berunting ganda dan komposisi yang disediakan mencakup modifikasi nukleobasa, modifikasi gula, modifikasi tautan internukleotida dan/atau pola daripadanya, dan memiliki sifat, aktivitas dan/atau selektivitas yang ditingkatkan. Dalam beberapa perwujudan, oligonukleotida berunting ganda dan komposisi yang disediakan menargetkan INHBE.

(20) RI Permohonan Paten

(19) ID (11) No Pengumuman : 2026/04689 (13) A

(51) I.P.C : E 21B 33/12,E 21B 43/08

(21) No. Permohonan Paten : P00202602030

(22) Tanggal Penerimaan Permohonan Paten :
30 Agustus 2024

(30) Data Prioritas :

(31) Nomor	(32) Tanggal	(33) Negara
63/550,716	07 Februari 2024	US
63/579,604	30 Agustus 2023	US
63/579,710	30 Agustus 2023	US
63/585,639	27 September 2023	US
63/585,651	27 September 2023	US
63/591,938	20 Oktober 2023	US
63/637,217	22 April 2024	US
63/637,543	23 April 2024	US
63/674,643	23 Juli 2024	US

(43) Tanggal Pengumuman Paten :
05 Juni 2026

(71) Nama dan Alamat yang Mengajukan Permohonan Paten :
SCHLUMBERGER TECHNOLOGY B.V.
Parkstraat 83, 2514 JG The Hague Netherlands

(72) Nama Inventor :
MACFARLAN, Luke,US
GOERTZEN, William,US
HOLZMUELLER, Jason,US
JOSHI, Vinay,IN
BAGIVALU PRASANNA, Pratheek,IN

(74) Nama dan Alamat Konsultan Paten :
Marolita Setiati
PT SPRUSON FERGUSON INDONESIA, Graha Paramita 3B Floor Zona D Jl. Denpasar Raya Blok D2 Kav.8 Kuningan

(54) Judul Invensi : SARINGAN PASIR POLIMER

(57) Abstrak :
Suatu media termoset struktural berpori dijelaskan di sini. Suatu metode meliputi mengompresi suatu bahan termoset struktural berpori yang mempunyai diameter pertama hingga diameter kedua yang lebih kecil daripada diameter pertama. Metode tersebut juga meliputi menambahkan suatu bahan penahan ke bahan termoset struktural berpori, dimana bahan penahan tersebut menyediakan suatu gaya mekanis untuk membatasi ekspansi bahan termoset struktural berpori di dalam arah radial.

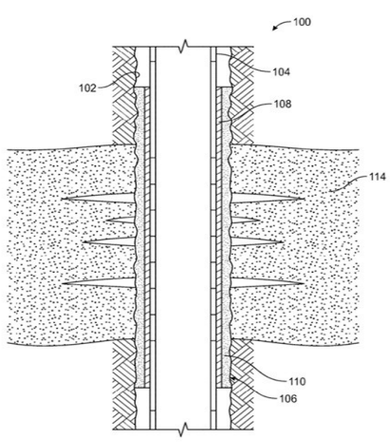

GAMBAR 1

(20) RI Permohonan Paten

(19) ID (11) No Pengumuman : 2026/04555 (13) A

(51) I.P.C : F 24F 5/00

(21) No. Permohonan Paten : P00202601688

(22) Tanggal Penerimaan Permohonan Paten :
30 Juli 2024

(30) Data Prioritas :

(31) Nomor	(32) Tanggal	(33) Negara
FR2308308	31 Juli 2023	FR

(43) Tanggal Pengumuman Paten :
03 Juni 2026

(71) Nama dan Alamat yang Mengajukan Permohonan Paten :
SUN-ICE ENERGY PTE. LTD.
16 Enterprise Road, SINGAPORE 627699 Singapore

(72) Nama Inventor :
MOUCHET, Jacques,FR

(74) Nama dan Alamat Konsultan Paten :
Marolita Setiati
PT SPRUSON FERGUSON INDONESIA, Graha Paramita 3B Floor Zona D Jl. Denpasar Raya Blok D2 Kav.8 Kuningan

(54) Judul Invensi : SISTEM PENYIMPANAN ENERGI TERMAL YANG TERDIRI ATAS BAHAN PERUBAHAN FASE

(57) Abstrak :
Invensi ini berkaitan dengan sistem penyimpanan energi termal (1) untuk loop pengondisian termal, sistem (1) tersebut yang terdiri atas setidaknya satu wadah (3) dimana bahan perubahan fase disusun dan setidaknya satu saluran fluida (5) yang terdiri atas setidaknya satu pelat pertukaran panas (7), saluran (5) dan/atau pelat (7) yang berada dalam kontak termal dengan wadah (3).

Gambar 1

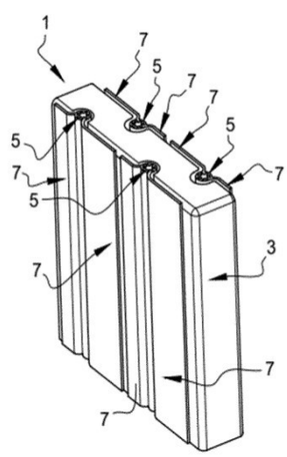

(20) RI Permohonan Paten

(19) ID (11) No Pengumuman : 2026/04527 (13) A

(51) I.P.C : A 61K 39/04,A 61K 31/00,A 61P 31/06,C 12N 15/11

(21) No. Permohonan Paten : P00202602022

(22) Tanggal Penerimaan Permohonan Paten :
21 November 2025

(30) Data Prioritas :

(31) Nomor	(32) Tanggal	(33) Negara
202411677755.5	21 November 2024	CN

(43) Tanggal Pengumuman Paten :
02 Juni 2026

(71) Nama dan Alamat yang Mengajukan Permohonan Paten :
SHENZHEN RHEGEN BIOTECHNOLOGY CO.,LTD.
Floor 4, Building 2, Shenzhen Biological Incubation Base, No.10 Gaoxin Zhongyi Road, Maling Community, Yuehai Street,Nanshan District, Shenzhen, Guangdong 518057, China China

(72) Nama Inventor :
Hao ZHANG,CN
Yafei LI,CN
Zan TANG,CN
Lianqiang XU,CN
Xincheng YUAN,CN
Yong HU,CN

(74) Nama dan Alamat Konsultan Paten :
Lucky Setiawati S.H.
DBS Bank Tower Lantai 28, Ciputra World One, Jl. Prof. Dr. Satrio, Kav. 3-5, Karet Kuningan, Setiabudi, Jakarta Selatan, 12940, DKI Jakarta, INDONESIA

(54) Judul Invensi : KOMPOSISI FARMASI mRNA UNTUK PENCEGAHAN DAN PENGOBATAN TUBERKULOSIS SERTA PENGGUNAANNYA

(57) Abstrak :
Invensi ini berkaitan dengan suatu komposisi farmasi mRNA untuk pencegahan dan pengobatan tuberkulosis serta penggunaan-penggunaannya. Komposisi farmasi mRNA tersebut meliputi: suatu molekul mRNA yang mengenkode suatu antigen Mycobacterium tuberculosis, dan suatu eksipien yang dapat diterima secara farmasi; dimana antigen Mycobacterium tuberculosis tersebut meliputi: setidaknya satu antigen yang disekresikan dini dari Mycobacterium tuberculosis atau suatu fragmen yang aktif secara imunologis daripadanya; setidaknya satu antigen protein keluarga PE/PPE dari Mycobacterium tuberculosis atau suatu fragmen yang aktif secara imunologis daripadanya; dan setidaknya satu antigen terkait latensi dari Mycobacterium tuberculosis atau suatu fragmen yang aktif secara imunologis daripadanya; dimana komposisi farmasi mRNA tersebut lebih lanjut meliputi atau tidak meliputi suatu molekul mRNA yang mengenkode sitokin. Komposisi farmasi ini adalah untuk digunakan dalam pembuatan suatu vaksin tuberkulosis. Vaksin tersebut dapat digunakan sebagai suatu vaksin profilaksis untuk mencegah reaktivasi infeksi laten, dan juga dapat digunakan sebagai suatu agen terapeutik untuk mengobati penyakit-penyakit yang terkait dengan tuberkulosis aktif. Vaksin ini menunjukkan aktivitas penghambatan yang signifikan terhadap Mycobacterium tuberculosis.

(20) RI Permohonan Paten

(19) ID (11) No Pengumuman : 2026/04611 (13) A

(51) I.P.C : A 61K 47/68,A 61P 35/00,C 07K 16/28

(21) No. Permohonan Paten : P00202601511

(22) Tanggal Penerimaan Permohonan Paten :
19 Juli 2024

(30) Data Prioritas :

(31) Nomor	(32) Tanggal	(33) Negara
63/514,782	20 Juli 2023	US

(43) Tanggal Pengumuman Paten :
04 Juni 2026

(71) Nama dan Alamat yang Mengajukan Permohonan Paten :
EXELIXIS, INC.
1851 Harbor Bay Parkway, Alameda, CA 94502 United States of America

(72) Nama Inventor :
DU, Fangyong,CN
GOGAS, Kathleen,US
HIGAKI, Jeffrey, N.,US
KANTAK, Seema,US
LI, Yan,CN
LUO, Peter, Peizhi,US
XU, Jiangchun,US

(74) Nama dan Alamat Konsultan Paten :
Marolita Setiati
PT SPRUSON FERGUSON INDONESIA, Graha Paramita 3B Floor Zona D Jl. Denpasar Raya Blok D2 Kav.8 Kuningan

(54) Judul Invensi : ZAT PENGIKATAN ROR YANG DAPAT DIAKTIFKAN DAN PENGGUNAAN DARINYA

(57) Abstrak :
Pengungkapan ini menyediakan zat pengikatan ROR yang dapat diaktifkan (misalnya, antibodi yang dapat diaktifkan, yang meliputi antibodi monospesifik dan multispesifik seperti antibodi bispesifik) dan penggunaan darinya.

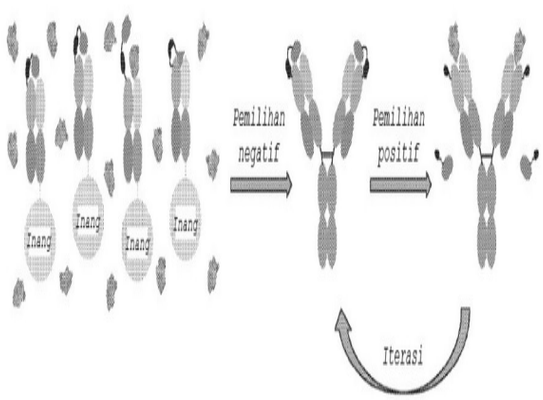

Gambar 1

(20) RI Permohonan Paten

(19) ID (11) No Pengumuman : 2026/04634 (13) A

(51) I.P.C : C 12N 15/75,C 12N 9/22

(21) No. Permohonan Paten : P00202605934

(22) Tanggal Penerimaan Permohonan Paten :
01 November 2024

(30) Data Prioritas :

(31) Nomor	(32) Tanggal	(33) Negara
10-2023-0150911	03 November 2023	KR

(43) Tanggal Pengumuman Paten :
04 Juni 2026

(71) Nama dan Alamat yang Mengajukan Permohonan Paten :
CJ CHEILJEDANG CORPORATION
330, Dongho-ro, Jung-gu, Seoul 04560 Republic of Korea

(72) Nama Inventor :
SEOK, Jong-cheol,KR
LEE, Joo Hee,KR
JI, Chang Jun,KR
CHO, A-Ra,KR
LEE, Hyo Hyoung,KR

(74) Nama dan Alamat Konsultan Paten :
Melinda S.E.,S.H
Lippo Kuningan Lantai 12 Unit A, Jl. HR Rasuna Said Kav. B-12

(54) Judul Invensi : PEPTIDA SINYAL UNTUK MEMPRODUKSI NUKLEASE YANG BERASAL DARI SERRATIA MARCESCENS DAN PENGGUNAANNYA

(57) Abstrak :
Pengungkapan invensi saat ini berkaitan dengan suatu peptida sinyal untuk memproduksi nuklease yang berasal dari Serratia marcescens dan penggunaannya.

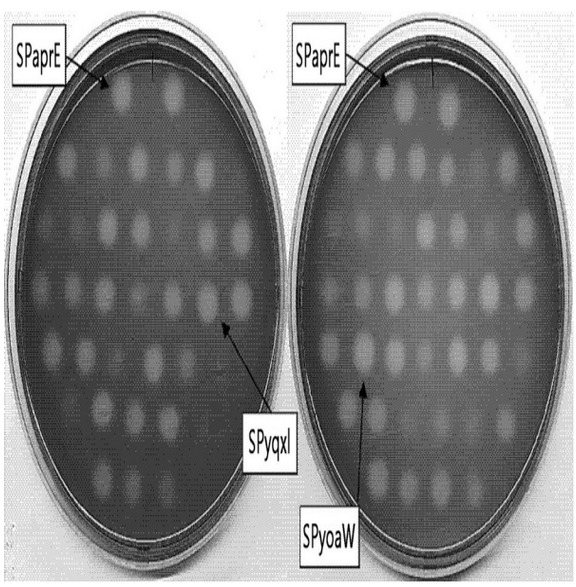

(20) RI Permohonan Paten

(19) ID (11) No Pengumuman : 2026/04616 (13) A

(51) I.P.C : B 65D 1/16

(21) No. Permohonan Paten : P00202603158

(22) Tanggal Penerimaan Permohonan Paten :
20 Agustus 2024

(30) Data Prioritas :

(31) Nomor	(32) Tanggal	(33) Negara
2023-172322	03 Oktober 2023	JP
2023-174489	06 Oktober 2023	JP

(43) Tanggal Pengumuman Paten :
04 Juni 2026

(71) Nama dan Alamat yang Mengajukan Permohonan Paten :
TOYO SEIKAN CO., LTD.
18-1, Higashi-Gotanda 2-chome, Shinagawa-ku, Tokyo 1418640, Japan Japan

(72) Nama Inventor :
NAKAMURA, Tomohiko,JP
KAMIYAMA, Kota,JP
FUKUMOTO, Hayato,JP
OKAMOTO, Kota,JP

(74) Nama dan Alamat Konsultan Paten :
Ir. Migni Myriasandra Noerhadi, S.H., MIP., MSEL.
Kantor Taman A-9, Unit A6-A7, Jl. Dr. Ide Anak Agung Gde Agung, Mega Kuningan, Kel. Kuningan Timur, Kec. Setiabudi, Jakarta Selatan

(54) Judul Invensi : KALENG LOGAM TANPA SAMBUNGAN

(57) Abstrak :
Dalam kaleng logam tanpa sambungan (10) dimana bagian bawah (5) dibentuk dari bagian naik (7) yang memanjang ke atas dari bagian kontak tanah (3) dan permukaan bawah berbentuk kubah (9), permukaan bawah berbentuk kubah (9) tersebut mencakup bagian kubah pusat (9a) dan bagian berbentuk cincin (9b), bagian berbentuk cincin (9b) kontinu dengan ujung yang lebih atas dari bagian naik (7), dan memiliki fitur (i) atau (ii) berikut, sehingga menyediakan kaleng logam tanpa sambungan yang memiliki resistansi tekanan tinggi dan secara efektif dicegah dari tekukan, atau menyediakan kaleng aluminium tanpa sambungan ultraringan dimana pecahnya bodi selama pembentukan dicegah secara efektif. (i) Bagian batas X antara bagian kubah pusat (9a) dan bagian berbentuk cincin (9b) dibentuk sebagai bagian melengkung kecil yang memiliki jari-jari kelengkungan kurang dari 3,0 mm. (ii) Ketebalan aluminium (T0) pada bagian pusat dari bagian bawah adalah 0,270 mm atau kurang, diameter D dari ujung yang lebih bawah dari bagian bodi (1a) adalah 45 hingga 75 mm, ketebalan logam (aluminium) pada bagian tertipis dari bagian bodi (1a) adalah 0,080 hingga 0,105 mm, dan berat aluminium total adalah 14 g atau kurang.

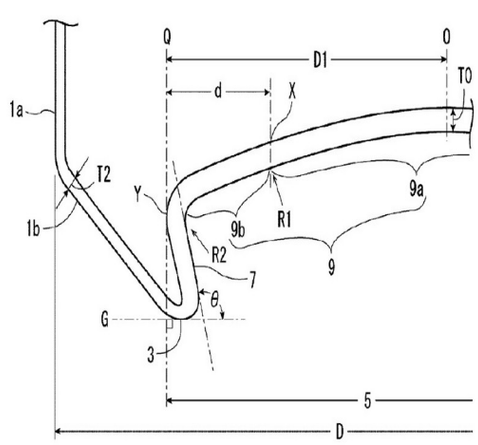

GAMBAR 2

(20) **RI Permohonan Paten**

(19) **ID** **(11)** **No Pengumuman : 2026/04678** **(13)** **A**

(51) **I.P.C : A 01C 3/00,C 05C 11/00,C 05F 11/02,C 05F 3/00**

(21) **No. Permohonan Paten :** P00202606032

(22) **Tanggal Penerimaan Permohonan Paten :**
26 November 2024

(30) **Data Prioritas :**

(31) Nomor	(32) Tanggal	(33) Negara
23215383.3	08 Desember 2023	EP

(43) **Tanggal Pengumuman Paten :**
05 Juni 2026

(71) **Nama dan Alamat yang Mengajukan Permohonan Paten :**
SOCIÉTÉ DES PRODUITS NESTLÉ S.A.
Avenue Nestlé 55 1800 Vevey Switzerland

(72) **Nama Inventor :**

WEHMEYER, Helena,CH
ARAGÃO PERALTA BÖRNER, Rosa Maria Monica,BR
SOUSSAN, Elodie Audrey,FR
MUÑOZ TORRE, Raúl,ES
TOLEDO PADRON, Manuel,ES
CANTERA RUIZ DE PELLON, Sara,ES
RICO LEMUS, Margarita Elizabeth,MX

(74) **Nama dan Alamat Konsultan Paten :**
Ir. Y.T. Widjojo
Menara Sun Life, Lt. 26, Suite A (26A), Jl. Dr. Ide Anak Agung Gde Agung Blok 6.3 Kawasan Mega Kuningan, Jakarta Selatan 12950

(54) **Judul Invensi :** METODE UNTUK MENGURANGI EMISI DARI PUPUK KANDANG

(57) **Abstrak :**
Invensi ini berkaitan dengan suatu metode untuk mengurangi emisi dari pupuk kandang dan memperbaiki pertumbuhan tanaman, metode tersebut meliputi menambahkan 1,7 - 3,5 g hidrogen peroksida (H_2O_2) per 1 kg pupuk kandang dan menambahkan 10 - 60 g bioarang per 1 kg pupuk kandang ke dalam pupuk kandang. Lebih lanjut, invensi berkaitan dengan suatu aditif pupuk kandang untuk mengurangi emisi dari pupuk kandang dan memperbaiki pertumbuhan tanaman yang meliputi H_2O_2 dan bioarang. Lebih lanjut, invensi berkaitan dengan suatu pupuk organik yang meliputi pupuk kandang dan aditif pupuk kandang.

(20) **RI Permohonan Paten**

(19) **ID** **(11)** **No Pengumuman : 2026/04589** **(13) A**

(51) **I.P.C : A 01N 43/707,A 01N 25/30,A 01N 25/14,A 01N 51/00,A 01P 7/04**

(21) **No. Permohonan Paten :** P00202605789

(22) **Tanggal Penerimaan Permohonan Paten :**
05 November 2024

(30) **Data Prioritas :**

(31) Nomor	(32) Tanggal	(33) Negara
202321078242	17 November 2023	IN

(43) **Tanggal Pengumuman Paten :**
03 Juni 2026

(71) **Nama dan Alamat yang Mengajukan Permohonan Paten :**
UPL LIMITED
Uniphos House, CD Marg, 11th Road, Madhu Park, Khar (West), Mumbai – 400052 India

(72) **Nama Inventor :**
JADHAV, Sujata Vishwas,IN
HIVARE, Manishkumar Dagulal,IN

(74) **Nama dan Alamat Konsultan Paten :**
Emirsyah Dinar B.Com., M.H.
Graha Pratama Jl. MT Haryono Kav. 15, Building Lv 15, Kel. Tebet Barat, Kec. Tebet, Kota Jakarta Selatan

(54) **Judul Invensi :** KOMPOSISI AGROKIMIA STABIL

(57) **Abstrak :**
Penjelasan ini menjelaskan komposisi agrokimia dari pimetrozina, dinotefuran, dan surfaktan anionik dan proses untuk pembuatannya. Invensi ini juga menyediakan metode untuk mencegah dan mengontrol hama padi menggunakan komposisi agrokimia ini.

(20) **RI Permohonan Paten**

(19) **ID** **(11)** **No Pengumuman : 2026/04633** **(13)** **A**

(51) **I.P.C : H 04W 4/70,H 04W 4/38,H 04W 72/121,H 04W 4/08,H 04W 4/06,H 04W 60/04,H 04W 88/04**

(21) **No. Permohonan Paten :** P00202605963

(22) **Tanggal Penerimaan Permohonan Paten :**
31 Oktober 2024

(30) **Data Prioritas :**

(31) Nomor	(32) Tanggal	(33) Negara
63/595,538	02 November 2023	US

(43) **Tanggal Pengumuman Paten :**
04 Juni 2026

(71) **Nama dan Alamat yang Mengajukan Permohonan Paten :**
INTERDIGITAL PATENT HOLDINGS, INC.
200 Bellevue Parkway, Suite 300, Wilmington, Delaware 19809 United States of America

(72) **Nama Inventor :**
ROY, Michel,CA
STARSINIC, Michael,US
WANG, Guanzhou,CA
BRUSILOVSKY, Alec,US
AHMAD, Saad,CA

(74) **Nama dan Alamat Konsultan Paten :**
Marolita Setiati
PT SPRUSON FERGUSON INDONESIA, Graha Paramita 3B Floor Zona D Jl. Denpasar Raya Blok D2 Kav.8 Kuningan

(54) **Judul Invensi :** INISIASI PEMICUAN KELOMPOK

(57) **Abstrak :**

Unit pentransmisi/penerima nirkabel (WTRU/ Wireless Transmit/Receive Unit) dapat menerima permintaan perintah yang mencakup pengidentifikasi sesi pemicuan kelompok Internet untuk Segala sekitar (aIoT/ ambient Internet of Things), pengidentifikasi kelompok aIoT, pengidentifikasi perintah kelompok aIoT, pengidentifikasi periode transmisi pertama, pengidentifikasi perintah siaran pertama, jumlah total periode, dan/atau jumlah perintah siaran per periode. WTRU dapat menentukan bahwa ia adalah anggota dari kelompok aIoT. WTRU dapat menentukan pengidentifikasi periode transmisi kedua untuk periode transmisi kedua yang terkait dengan kelompok aIoT dan pengidentifikasi perintah siaran kedua yang terkait dengan periode transmisi kedua. WTRU dapat menerima sejumlah permintaan perintah siaran dari jaringan pada sejumlah periode transmisi menurut pola pemicuan. WTRU dapat mengirimkan pesan respons perintah sebagai respons berdasarkan pada permintaan perintah siaran yang diterima dalam periode transmisi kedua.

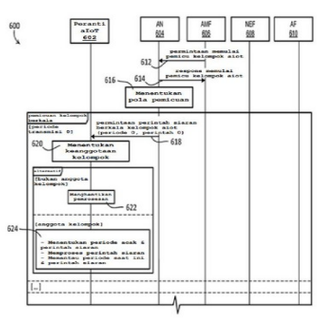

GAMBAR 6A

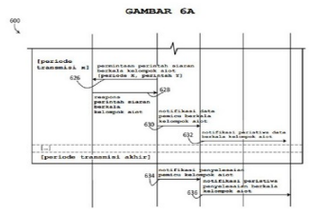

GAMBAR 6B

(20) RI Permohonan Paten

(19) ID (11) No Pengumuman : 2026/04686 (13) A

(51) I.P.C : A 61K 39/395,A 61P 27/02,A 61P 25/00,A 61P 3/00,A 61P 43/00,C 07K 16/46,C 07K 16/28,C 12N 15/63,C 12N 1/21,C 12N 1/19,C 12N 1/15,C 12N 15/13,C 12N 5/10,C 12P 21/08

(21) No. Permohonan Paten : P00202603528

(22) Tanggal Penerimaan Permohonan Paten :
24 September 2024

(30) Data Prioritas :

(31) Nomor	(32) Tanggal	(33) Negara
2023-160157	25 September 2023	JP
2023-216438	22 Desember 2023	JP

(43) Tanggal Pengumuman Paten :
05 Juni 2026

(71) Nama dan Alamat yang Mengajukan Permohonan Paten :
ASTELLAS PHARMA INC.
5-1, Nihonbashi-Honcho 2-chome, Chuo-ku, Tokyo 1038411, Japan Japan

(72) Nama Inventor :

NAKAMURA, Naoto,JP
KUBO, Satoshi,JP
SAKAMOTO, Koji,JP
TOMINAGA, Hiroaki,JP
FUJITA, Hirotada,JP
IWASAKI, Masashi,JP
SUZUKI, Kozue,JP
NAGASHIMA, Akira,JP

(74) Nama dan Alamat Konsultan Paten :
Ir. Migni Myriasandra Noerhadi, S.H., MIP., MSEL.
Kantor Taman A-9, Unit A6-A7, Jl. Dr. Ide Anak Agung Gde Agung, Mega Kuningan, Kel. Kuningan Timur, Kec. Setiabudi, Jakarta Selatan

(54) Judul Invensi : ANTIBODI AGONIS ANTI-MERTK, ANTIBODI BISPESIFIK ANTI-MERTK, DAN PENGGUNAANNYA

(57) Abstrak :
Tujuan dari invensi ini adalah untuk menyediakan antibodi anti-MerTK dan antibodi bispesifik anti-MerTK yang dapat digunakan dalam pencegahan atau pengobatan penyakit terkait fagositosis. Inventor ini telah memperoleh antibodi agonis anti-MerTK dengan mencari antibodi agonis anti-MerTK yang berikatan pada MerTK dan mengaktivasi sinyal aliran hilir. Antibodi agonis anti-MerTK ini mengaktivasi fungsi klirens fagositik sel RPE dengan mengaktivasi sinyal aliran hilir melalui MerTK yang diekspresikan pada permukaan sel RPE. Selanjutnya, antibodi bispesifik protein anti-salah lipat anti-MerTK yang dibuat berdasarkan sekuens antibodi agonis anti-MerTK mengaktivasi fungsi klirens fagositik makrofag untuk protein salah lipat. Dengan demikian, antibodi anti-MerTK atau antibodi bispesifik protein anti-salah lipat anti-MerTK diharapkan yang digunakan untuk pencegahan atau pengobatan penyakit terkait fagositik.

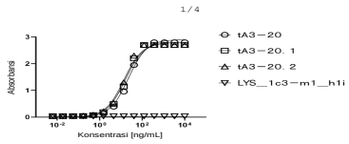

GAMBAR 1

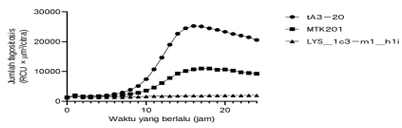

GAMBAR 2−1

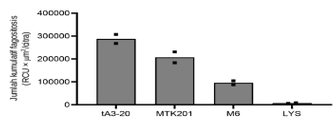

GAMBAR 2−2

(20) RI Permohonan Paten

(19) ID (11) No Pengumuman : 2026/04570 (13) A

(51) I.P.C : A 61K 9/06,A 61K 31/05,A 61P 17/08,A 61P 17/06,A 61P 17/00

(21) No. Permohonan Paten : P00202605929

(22) Tanggal Penerimaan Permohonan Paten :
30 Oktober 2024

(30) Data Prioritas :

(31) Nomor	(32) Tanggal	(33) Negara
202311442719.6	02 November 2023	CN

(43) Tanggal Pengumuman Paten :
03 Juni 2026

(71) Nama dan Alamat yang Mengajukan Permohonan Paten :
THEDERMA SHANGHAI CO., LTD.
Building 4, No.865 Zuchongzhi Road Pudong New Area, Shanghai 201203 China

(72) Nama Inventor :
JIA, Jianmin,CN
MIAO, Pengfei,CN
CHEN, Ming,CN
MA, Zhilong,CN

(74) Nama dan Alamat Konsultan Paten :
Abdul Karim S.E., S.H.
Firma Hukum Arcadianpatent, Jl. Pedati I, 06/10 No. 29, Kel. Bidaracina, Kec. Jatinegara, Jakarta Timur Jatinegara Kota Jakarta Timur DKI Jakarta 13330

(54) Judul Invensi : KOMPOSISI FARMASI TURUNAN FENOL YANG MEMILIKI STABILITAS YANG DITINGKATKAN DAN PENGGUNAANNYA

(57) Abstrak :
Suatu komposisi farmasi turunan fenol dan penggunaannya. Komposisi farmasi ini terdiri dari komponen-komponen berikut: bahan aktif, zat pengental, pengemulsi, humektan, zat pengkelat, pengatur pH, matriks fase minyak, dan air, di mana bahan aktif dipilih dari setidaknya satu senyawa formula (I) dan garamnya yang dapat diterima secara farmasi; bahan aktif tersebut terdispersi dalam bentuk tetes emulsi yang homogen dan seragam serta memiliki stabilitas fisik dan kimia yang baik. Komposisi ini cocok untuk pengobatan dermatitis atopik, psoriasis, dan dermatitis seboroik, terutama untuk pengobatan dermatitis atopik dan dermatitis seboroik pada anak-anak, dan memiliki keamanan, stabilitas, dan efektivitas yang baik, serta karakteristik morfologi yang seragam.

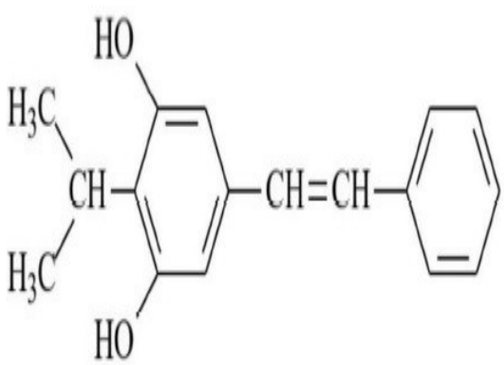

(I)

(20) RI Permohonan Paten

(19) ID (11) No Pengumuman : 2026/04571 (13) A

(51) I.P.C : A 61K 40/50,A 61K 40/42,A 61K 40/31,A 61K 40/30,A 61K 40/11,C 12N 15/90,C 12N 15/85,C 12N 15/113

(21) No. Permohonan Paten : P00202603879

(22) Tanggal Penerimaan Permohonan Paten :
30 Oktober 2024

(30) Data Prioritas :

(31) Nomor	(32) Tanggal	(33) Negara
63/594,261	30 Oktober 2023	US
63/659,501	13 Juni 2024	US

(43) Tanggal Pengumuman Paten :
03 Juni 2026

(71) Nama dan Alamat yang Mengajukan Permohonan Paten :
ALLOGENE THERAPEUTICS, INC.
210 East Grand Avenue, South San Francisco, California 94080 United States of America

(72) Nama Inventor :
LAURON, Elvin J.,US
PERTEL, Thomas Charles,US
SASU, Barbra Johnson,US
SOMMER, Cesar Adolfo,AR
JIN, Steven W.,CA
GOPALAKRISHNAN, Suhasni,US
LI, Zhe,US

(74) Nama dan Alamat Konsultan Paten :
Arifia Jauharia Fajra S.T., S.H.
Pondok Indah Office Tower 5, Lantai 19, Kel. Pondok Pinang, Kec. Kebayoran Lama, Kota Jakarta Selatan

(54) Judul Invensi : SEL YANG MENGEKSPRESIKAN RESEPTOR ANTIGEN KIMERIK ANTI-CD19 DAN METODE PENGGUNAANNYA

(57) Abstrak :
Pengungkapan ini berkaitan dengan konstruk DNA yang mengodekan reseptor antigen kimerik (CAR) spesifik CD19 dan protein rekombinan lainnya, sebagai contoh, protein pengikat CD70 atau CAR spesifik CD70, dan sel imun hasil rekayasa (misalnya, sel T CAR spesifik CD19 atau sel T CAR ganda CD19/CD70) yang mencakup konstruk DNA tersebut, metode pembuatannya, dan penggunaannya dalam penerapan terapeutik.

(20) RI Permohonan Paten

(19) ID (11) No Pengumuman : 2026/04644 (13) A

(51) I.P.C : H 01B 1/22

(21) No. Permohonan Paten : P00202604075

(22) Tanggal Penerimaan Permohonan Paten :
12 Desember 2023

(30) Data Prioritas :

(31) Nomor	(32) Tanggal	(33) Negara
202311265866.0	27 September 2023	CN

(43) Tanggal Pengumuman Paten :
05 Juni 2026

(71) Nama dan Alamat yang Mengajukan Permohonan Paten :
SOLAMET ELECTRONIC MATERIALS (DONGGUAN) CO., LTD.
One Of No.66 Hongtu Road, Nancheng Street Dongguan, Guangdong 523077 China

(72) Nama Inventor :
GUO, Qijie,US
CHANG, Wei Hsuan,CN
YIN, Chichun,CN

(74) Nama dan Alamat Konsultan Paten :
Puji Rachmawati S.H.,
Wisma Perkasa, Menara Office, Jl. Hj. Tutty Alawiyah, 21B - No. 6-7, Pejaten Barat, Pasar Minggu, Jakarta Selatan

(54) Judul Invensi : KOMPOSISI PASTA KONDUKTIF, METODE PREPARASI SEL SURYA, DAN SEL SURYA

(57) Abstrak :
Suatu komposisi pasta konduktif, suatu metode preparasi sel surya, dan suatu sel surya disediakan. Komposisi pasta konduktif mencakup 0,5% sampai 4% berat frit kaca, 80% sampai 92% berat komponen konduktif, dan 7% sampai 16% berat medium organik. Frit kaca mencakup Oksida-oksida. Berdasarkan persentase-persentase mol oksida, frit kaca mengandung 20 %mol sampai 50 %mol B_2O_3, dan frit kaca selanjutnya mengandung 15 %mol sampai 50 %mol PbO, atau 15 %mol sampai 50 %mol Bi_2O_3, atau 15 %mol sampai 50 %mol campuran PbO dan Bi_2O_3. Rasio jumlah kandungan kation PbO dan Bi_2O_3 terhadap kandungan kation B_2O_3 adalah 0,30 sampai 1,25. Setelah disinter, komposisi pasta konduktif dapat mengikis suatu lapisan pasivasi pada permukaan suatu baterai dan sekaligus mencapai efek rekombinasi pembawa-pembawa.

1/1

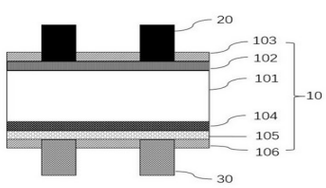

Gambar 1

(20) RI Permohonan Paten

(19) ID (11) No Pengumuman : 2026/04682 (13) A

(51) I.P.C : H 04B 7/06,H 04L 5/00

(21) No. Permohonan Paten : P00202603558

(22) Tanggal Penerimaan Permohonan Paten :
27 Agustus 2024

(30) Data Prioritas :

(31) Nomor	(32) Tanggal	(33) Negara
63/585,413	26 September 2023	US

(43) Tanggal Pengumuman Paten :
05 Juni 2026

(71) Nama dan Alamat yang Mengajukan Permohonan Paten :
NOKIA TECHNOLOGIES OY
Karakaari 7, 02610 Espoo Finland

(72) Nama Inventor :
KOSKELA, Timo,FI
GOYAL, Sanjay,IN

(74) Nama dan Alamat Konsultan Paten :
Marolita Setiati
PT SPRUSON FERGUSON INDONESIA, Graha Paramita 3B Floor Zona D Jl. Denpasar Raya Blok D2 Kav.8 Kuningan

(54) Judul Invensi : PRIORITAS PELAPORAN INFORMASI KEADAAN KANAL UNTUK MOBILITAS YANG DIPICU OLEH LAPISAN

(57) Abstrak :
Invensi ini mengungkapkan suatu sistem, metode, peralatan, dan produk program komputer untuk menentukan prioritas laporan informasi keadaan kanal (CSI) mobilitas yang dipicu oleh Lapisan 1/2 (LTM) dengan kerangka prioritas CSI. Salah satu metode dapat mencakup penentuan, oleh UE, sedikitnya satu nilai prioritas pelaporan CSI setidaknya berdasarkan pada sedikitnya satu laporan CSI yang meliputi satu atau lebih dari sedikitnya satu indikator sumber daya yang terkait dengan keadaan TCI aktif untuk LTM, sedikitnya satu indikator sumber daya yang menunjukkan PRACH mana yang telah ditransmisikan, sedikitnya satu indikator sumber daya yang menunjukkan TA berbasis UE mana yang telah diukur, sedikitnya satu indikator sumber daya yang menunjukkan sinkronisasi taut turun mana yang dipertahankan, sedikitnya satu indikator sumber daya yang terkait dengan sel spesifik, sedikitnya satu indikator sumber daya yang termasuk dalam keadaan TCI yang ditunjukkan untuk LTM sebelum peralihan sel, apakah sedikitnya satu laporan CSI tersebut meliputi laporan CSI LTM, atau sedikitnya satu tipe waktu laporan LTM. Metode ini lebih lanjut dapat mencakup pentransmisian, oleh UE, sedikitnya satu laporan CSI sesuai dengan sedikitnya satu nilai prioritas pelaporan CSI tersebut.

(20) RI Permohonan Paten

(19) ID (11) No Pengumuman : 2026/04630 (13) A

(51) I.P.C : F 24C 15/20,G 01N 15/06

(21) No. Permohonan Paten : P00202605794

(22) Tanggal Penerimaan Permohonan Paten :
29 April 2024

(30) Data Prioritas :

(31) Nomor	(32) Tanggal	(33) Negara
202311647074.X	04 Desember 2023	CN

(43) Tanggal Pengumuman Paten :
04 Juni 2026

(71) Nama dan Alamat yang Mengajukan Permohonan Paten :
GUANGDONG CHENGYI TECHNOLOGY CO., LTD
(Residence Declaration) 9-3, West Building, Block E, No.6, Keyuan 3rd Road, Xiaohuangpu Community, Ronggui Street, Shunde District Foshan, Guangdong 528000 China

(72) Nama Inventor :
REN, Yong,CN
LI, Jie,CN
CEN, Zhenzhou,CN

(74) Nama dan Alamat Konsultan Paten :
Emirsyah Dinar B.Com., M.H.
Graha Pratama Jl. MT Haryono Kav. 15, Building Lv 15, Kel. Tebet Barat, Kec. Tebet, Kota Jakarta Selatan

(54) Judul Invensi : MODUL PENGUKURAN PM 2.5 DAN PENGHISAP ASAP DENGAN PERANGKAT YANG SAMA

(57) Abstrak :
Aplikasi ini menyediakan modul pengukuran PM2.5 dan penghisap asap dengan modul yang sama. Modul pengukuran PM2.5 mencakup: bodi utama yang mencakup rongga dalam teleskopik yang dikelilingi oleh rakitan rangka dan rakitan pelat penutup; lubang pengukuran ketiga disediakan di bagian bawah rakitan rangka; rakitan panel teleskopik yang digerakkan oleh rakitan penggerak dan terhubung secara geser ke dalam rongga dalam teleskopik; lubang pengukuran pertama disediakan di bagian atas rakitan panel teleskopik, dan lubang pengukuran kedua disediakan di bagian bawah rakitan panel teleskopik; dan unit pengukuran PM2.5 yang disusun dalam suatu rongga pemasangan rakitan panel teleskopik.

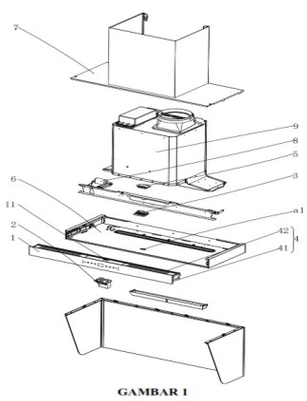

GAMBAR 1

(20) RI Permohonan Paten

(19) ID (11) No Pengumuman : 2026/04587 (13) A

(51) I.P.C : B 30B 11/20,B 30B 15/04,B 30B 3/04,H 01M 4/04

(21) No. Permohonan Paten : P00202605345

(22) Tanggal Penerimaan Permohonan Paten :
01 November 2024

(30) Data Prioritas :

(31) Nomor	(32) Tanggal	(33) Negara
10-2023-0149083	01 November 2023	KR
10-2024-0153688	01 November 2024	KR

(43) Tanggal Pengumuman Paten :
03 Juni 2026

(71) Nama dan Alamat yang Mengajukan Permohonan Paten :
LG ENERGY SOLUTION, LTD.
Tower 1, 108, Yeoui-daero Yeongdeungpo-gu Seoul 07335, Republic of Korea Republic of Korea

(72) Nama Inventor :
LIM, Dong Hun,KR
HWANG, Koo Youn,KR
CHO, Won Hak,KR
CHA, Myeong Geun,KR
JEONG, Yun Hyeock,KR

(74) Nama dan Alamat Konsultan Paten :
Dr. Inda Citraninda Noerhadi S.S.,M.A.
Biro Oktroi Roosseno Kantor Taman A-9 Unit C1 & C2
Jalan DR. Ide Anak Agung Gde Agung

(54) Judul Invensi : PERALATAN PEMBUATAN ELEKTRODE DAN METODE PENGATURANNYA

(57) Abstrak :
Suatu peralatan pembuatan elektrode menurut perwujudan pengungkapan ini meliputi sepasang rol yang disusun berdampingan dengan sela di antara pasangan rol; bantalan pertama yang menopang rol secara dapat berputar; bantalan kedua yang menghadap ke bantalan pertama pada arah aksial rol dan menopang rol secara dapat berputar; dan unit penyesuai sela yang dikonfigurasi untuk menyesuaikan sedikitnya salah satu dari sela di antara dua bantalan pertama yang menopang pasangan rol, atau sela di antara dua bantalan kedua yang menopang pasangan rol.

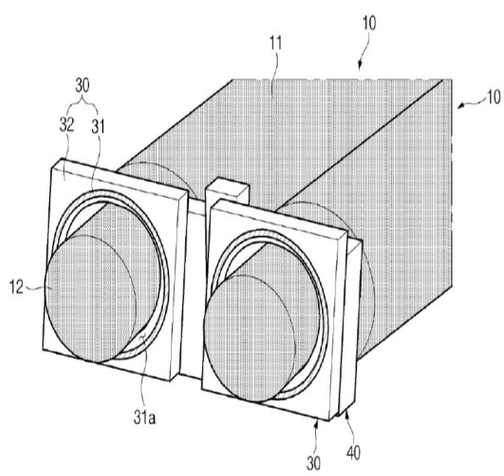

GAMBAR 2

(20) RI Permohonan Paten

(19) ID (11) No Pengumuman : 2026/04641 (13) A

(51) I.P.C : B 32B 27/28,B 32B 27/20,B 32B 27/12,B 32B 37/12,B 32B 17/10,B 32B 37/10,B 32B 37/06,B 32B 9/04,B 32B 17/02,B 32B 9/00

(21) No. Permohonan Paten : P00202605804

(22) Tanggal Penerimaan Permohonan Paten :
07 April 2025

(30) Data Prioritas :

(31) Nomor	(32) Tanggal	(33) Negara
10-2024-0059995	07 Mei 2024	KR
10-2024-0074276	07 Juni 2024	KR
10-2025-0044125	04 April 2025	KR

(43) Tanggal Pengumuman Paten :
04 Juni 2026

(71) Nama dan Alamat yang Mengajukan Permohonan Paten :
LG ENERGY SOLUTION, LTD.
Tower 1, 108, Yeoui-daero, Yeongdeungpo-gu, Seoul 07335, Republic of Korea Republic of Korea

(72) Nama Inventor :
JEONG, Jaehoon,KR
KIM, Minpyo,KR
LEE, Jegwon,KR
KIM, Minjune,KR

(74) Nama dan Alamat Konsultan Paten :
Dr. Inda Citraninda Noerhadi S.S.,M.A.
Biro Oktroi Roosseno Kantor Taman A-9 Unit C1 & C2
Jalan DR. Ide Anak Agung Gde Agung

(54) Judul Invensi : BANTALAN TAHAN API

(57) Abstrak :
Invensi ini berhubungan dengan suatu bantalan tahan api yang dapat mencakup suatu lapisan insulasi termal yang mengandung suatu komposit silikon-aerogel yang meliputi silikon dan aerogel, dimana komposit silikon-aerogel tersebut dapat mengandung aerogel dalam jumlah yang telah ditentukan.

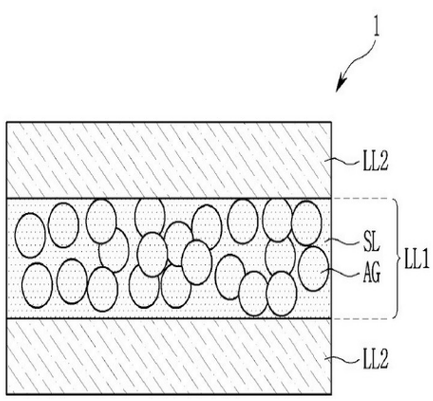

GAMBAR 1

(20) RI Permohonan Paten

(19) ID (11) No Pengumuman : 2026/04691 (13) A

(51) I.P.C : C 08G 8/38,C 08G 8/12,C 08G 61/00,C 08L 61/06

(21) No. Permohonan Paten : P00202603688

(22) Tanggal Penerimaan Permohonan Paten :
18 Oktober 2024

(30) Data Prioritas :

(31) Nomor	(32) Tanggal	(33) Negara
2315957.7	18 Oktober 2023	GB

(43) Tanggal Pengumuman Paten :
05 Juni 2026

(71) Nama dan Alamat yang Mengajukan Permohonan Paten :
SI Group-Switzerland GmbH
Kästeliweg 7, 4133 Pratteln, Switzerland Switzerland

(72) Nama Inventor :
BECKINGHAM, Oliver,CH

(74) Nama dan Alamat Konsultan Paten :
Dr. Inda Citraninda Noerhadi S.S.,M.A.
Biro Oktroi Roosseno Kantor Taman A-9 Unit C1 & C2
Jalan DR. Ide Anak Agung Gde Agung

(54) Judul Invensi : ANTIOKSIDAN FENOLIK POLIMERIK DAN PENGGUNAANNYA

(57) Abstrak :

Invensi ini mengungkapkan suatu antioksidan fenolik polimerik. Secara khusus, antioksidan fenolik polimerik tersebut merupakan produk reaksi dari suatu hidroksibenzena, suatu diena, dan suatu aldehida. Invensi ini juga ditujukan pada suatu komposisi penstabil, suatu komposisi polimer, dan suatu benda yang mencakup antioksidan fenolik polimerik tersebut. Invensi ini juga ditujukan pada suatu metode untuk membuat antioksidan fenolik polimerik tersebut, dimana metode tersebut mencakup: mereaksikan hidroksibenzena dan diena untuk memperoleh produk reaksi pertama; mereaksikan produk reaksi pertama tersebut dengan adanya hidroksibenzena dan aldehida untuk memperoleh produk reaksi mentah yang mencakup antioksidan fenolik polimerik.

(20) RI Permohonan Paten

(19) ID (11) No Pengumuman : 2026/04599 (13) A

(51) I.P.C : A 01N 43/40,A 61K 31/4412,C 07D 401/14,C 07D 401/06

(21) No. Permohonan Paten : P00202605898

(22) Tanggal Penerimaan Permohonan Paten :
21 November 2024

(30) Data Prioritas :

(31) Nomor	(32) Tanggal	(33) Negara
23214390.9	05 Desember 2023	EP

(43) Tanggal Pengumuman Paten :
03 Juni 2026

(71) Nama dan Alamat yang Mengajukan Permohonan Paten :
SYNGENTA CROP PROTECTION AG
Rosentalstrasse 67 4058 Basel Switzerland

(72) Nama Inventor :
MORRIS, James Alan,GB
GOMM, Andrew,GB
MASTANDREA, Marco, Michele,GB

(74) Nama dan Alamat Konsultan Paten :
Maulitta Pramulasari, S.Pd.
Mirandah Asia Indonesia Sudirman Plaza, Plaza Marein Lantai 10E Jalan Jenderal Sudirman Kavling 76-78

(54) Judul Invensi : TURUNAN HERBISIDA

(57) Abstrak :
Senyawa dari Rumus (I) (I) di mana substituen tersebut adalah seperti yang didefinisikan dalam klaim 1. Invensi selanjutnya berhubungan dengan komposisi herbisida yang mencakup suatu senyawa Rumus (I), dan dengan penggunaan senyawa Rumus (I) tersebut untuk pengendalian gulma, khususnya pada tanaman pangan dari tumbuhan yang bermanfaat.

(20) **RI Permohonan Paten**

(19) **ID** **(11)** **No Pengumuman : 2026/04656** **(13)** **A**

(51) **I.P.C : A 61K 8/81,A 61K 8/73,A 61K 8/34,A 61Q 19/00**

(21) **No. Permohonan Paten :** P00202604836

(22) **Tanggal Penerimaan Permohonan Paten :**
17 Desember 2024

(30) **Data Prioritas :**

(31) Nomor	(32) Tanggal	(33) Negara
24153564.0	24 Januari 2024	EP
PCT/ CN2023/140813	22 Desember 2023	CN

(43) **Tanggal Pengumuman Paten :**
05 Juni 2026

(71) **Nama dan Alamat yang Mengajukan Permohonan Paten :**
UNILEVER IP HOLDINGS B.V.
Bronland 14, 6708 WH Wageningen Netherlands

(72) **Nama Inventor :**
BIAN, Wei,CN
GONG, Suijing,CN
WAN, Kening,CN

(74) **Nama dan Alamat Konsultan Paten :**
Arifia Jauharia Fajra S.T., S.H.
Pondok Indah Office Tower 5, Lantai 19, Kel. Pondok Pinang, Kec. Kebayoran Lama, Kota Jakarta Selatan

(54) **Judul Invensi :** KOMPOSISI KOSMETIK

(57) **Abstrak :**
Diungkapkan suatu komposisi kosmetik yang mencakup resorsinol tersubstitusi yang dikomplekskan dengan siklodekstrin tersubstitusi dan peningkat kekentalan polimerik berbasis-taurat.

(20) RI Permohonan Paten

(19) ID (11) No Pengumuman : 2026/04563 (13) A

(51) I.P.C : A 24D 3/02

(21) No. Permohonan Paten : P00202603818

(22) Tanggal Penerimaan Permohonan Paten :
20 September 2024

(30) Data Prioritas :

(31) Nomor	(32) Tanggal	(33) Negara
102023000019629	25 September 2023	IT

(43) Tanggal Pengumuman Paten :
03 Juni 2026

(71) Nama dan Alamat yang Mengajukan Permohonan Paten :
I.M.A. INDUSTRIA MACCHINE AUTOMATICHE S.P.A.
Via Emilia, 428-442 40064 OZZANO DELL'EMILIA (BO) Italy

(72) Nama Inventor :
CAPORALE, Antonio,IT

(74) Nama dan Alamat Konsultan Paten :
Maria Carola D Monintja S.H.,M.H.
Wisma 46 Kota BNI, Lantai 24, Jl. Jenderal Sudirman Kav. 1, RT. 001/ RW. 008, Kel. Karet Tengsin, Kec. Tanah Abang, Kota Jakarta Pusat

(54) Judul Invensi : PERALATAN DAN METODE UNTUK SECARA OTOMATIS MEMBENTUK FILTER UNTUK ARTIKEL ROKOK

(57) Abstrak :
Peralatan (10) untuk secara otomatis membentuk filter (100) untuk benda rokok yang dimulai dari lembaran (101) yang datar yang diumpankan oleh suatu corong tuang (16) dan masing-masing yang mencakup suatu bagian (102) lipatan kipas, dibentuk dalam suatu unit pembentukan pertama (11), dan suatu bagian datar (103). Unit pembentukan pertama (11) mencakup setidaknya satu komponen penahan (22) yang dikonfigurasikan untuk menahan satu lembaran (101) yang datar satu per satu yang meninggalkan suatu porsi bebas (104) dimana bagian (102) lipatan kipas akan dibuat menonjol bebas dari komponen penahan (22), dan sepasang komponen penyusunan (25, 26) yang masing-masing memiliki tonjolan penyusunan (30, 31) yang ofset secara resiprokal yang secara progresif berkonvergen untuk melibatkan muka yang berlawanan dari porsi bebas (104) tersebut sedemikian rupa sehingga secara progresif membentuk dan mendekatkan lipatan konsekutif terhadap satu sama lain dengan kedalaman penyusunan yang secara bertahap semakin besar.

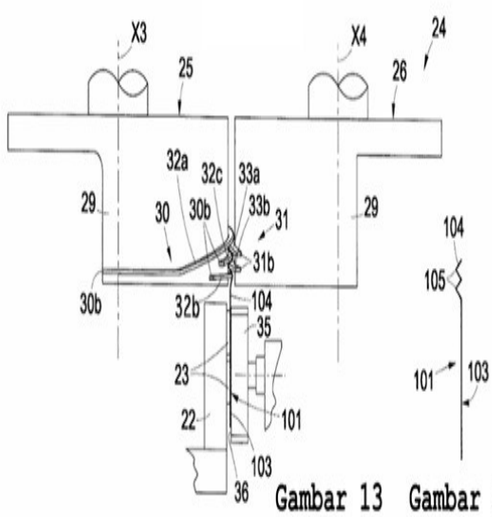

Gambar 13 Gambar 13a

(20) **RI Permohonan Paten**

(19) **ID** **(11)** **No Pengumuman : 2026/04690** **(13) A**

(51) **I.P.C : C 01C 1/04**

(21) **No. Permohonan Paten :** P00202603200

(22) **Tanggal Penerimaan Permohonan Paten :**
04 September 2024

(30) **Data Prioritas :**

(31) Nomor	(32) Tanggal	(33) Negara
23195046.0	04 September 2023	EP

(43) **Tanggal Pengumuman Paten :**
05 Juni 2026

(71) **Nama dan Alamat yang Mengajukan Permohonan Paten :**
TOPSOE A/S
Haldor Topsøes Allé 1, 2800 Kgs. Lyngby Denmark

(72) **Nama Inventor :**

SØRENSEN, Per, Aggerholm,DK
MØLLERHØJ, Martin,DK
KNUDSEN, Lari, Bjerg,DK
SPETH, Christian, Henrik,DK
GLOVER, Frances, Helena, Mary,GB
SHAW, Andrew,GB
WHITE, Vincent,GB
MINEWEASER, Jason, A.,US

(74) **Nama dan Alamat Konsultan Paten :**
Marolita Setiati
PT SPRUSON FERGUSON INDONESIA, Graha Paramita 3B Floor Zona D Jl. Denpasar Raya Blok D2 Kav.8 Kuningan

(54) **Judul Invensi :** METODE UNTUK MENGONTROL PABRIK AMONIA MENGGUNAKAN ENERGI TERBARUKAN

(57) **Abstrak :**

Invensi ini menyajikan metode pengontrolan baru untuk memungkinkan pabrik amonia untuk meningkatkan laju umpan hidrogen antara 5% dan 100%. Metode ini mencakup menyesuaikan titik setel pengontrol suhu untuk gas saluran masuk ke unggun katalis reaktor pertama (coldshot TC) dan parameter-parameter penyetelan pengontrol untuk aliran nitrogen dan hidrogen umpan serta tekanan loop reaktor, semuanya didasarkan pada laju umpan hidrogen.

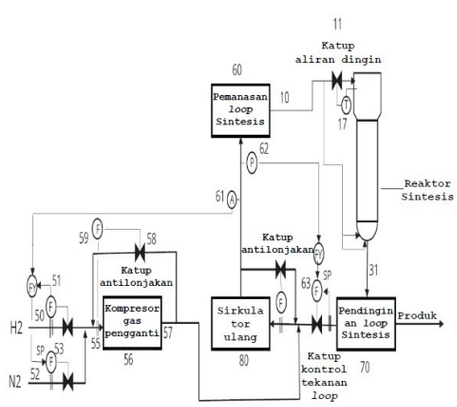

GAMBAR 1

(20) **RI Permohonan Paten**

(19) **ID** **(11)** **No Pengumuman : 2026/04586** **(13) A**

(51) **I.P.C : A 61K 31/553,A 61K 31/529,A 61P 35/00,C 07D 471/22,C 07D 498/22,C 07D 498/14,C 07D 519/00**

(21) **No. Permohonan Paten :** P00202605173

(22) **Tanggal Penerimaan Permohonan Paten :**
31 Oktober 2024

(30) **Data Prioritas :**

(31) Nomor	(32) Tanggal	(33) Negara
63/559,138	28 Februari 2024	US
63/595,640	02 November 2023	US
63/609,738	13 Desember 2023	US

(43) **Tanggal Pengumuman Paten :**
03 Juni 2026

(71) **Nama dan Alamat yang Mengajukan Permohonan Paten :**
KUMQUAT BIOSCIENCES INC.
10770 Wateridge Circle, Suite 120 San Diego, California 92121 United States of America

(72) **Nama Inventor :**

REN, Pingda,US
WU, Baogen,US
CHEN, Zhiyong,US
HE, Xiaohui,US
ZHAO, Siling,US
LIANG, Weida,US

(74) **Nama dan Alamat Konsultan Paten :**
Emirsyah Dinar B.Com., M.H.
Graha Pratama Jl. MT Haryono Kav. 15, Building Lv 15, Kel. Tebet Barat, Kec. Tebet, Kota Jakarta Selatan

(54) **Judul Invensi :** PENDEGRADASI DAN PENGGUNAANNYA

(57) **Abstrak :**
Pengungkapan ini menyediakan senyawa dan garamnya yang dapat diterima secara farmasi, dan metode penggunaannya. Senyawa dan metode memiliki berbagai utilitas sebagai terapeutik, diagnostik, dan alat penelitian. Secara khusus, komposisi dan metode subjek berguna untuk mengurangi keluaran pensinyalan protein onkogenik.

Gambar 1

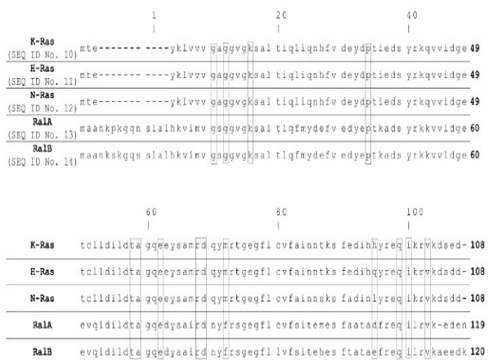

(20) **RI Permohonan Paten**

(19) **ID** **(11)** **No Pengumuman : 2026/04637** **(13) A**

(51) **I.P.C : A 61K 38/40,A 61P 25/24,A 61P 25/22,A 61P 43/00**

(21) **No. Permohonan Paten :** P00202605914

(22) **Tanggal Penerimaan Permohonan Paten :**
02 Desember 2024

(30) **Data Prioritas :**

(31) Nomor	(32) Tanggal	(33) Negara
23213532.7	30 November 2023	EP

(43) **Tanggal Pengumuman Paten :**
04 Juni 2026

(71) **Nama dan Alamat yang Mengajukan Permohonan Paten :**
SOCIÉTÉ DES PRODUITS NESTLÉ S.A.
Avenue Nestlé 55 1800 VEVEY Switzerland

(72) **Nama Inventor :**
RAJHANS, Purva,IN
MAINARDI, Fabio,IT
SCHNEIDER, Nora,DE
HAUSER, Jonas,CH

(74) **Nama dan Alamat Konsultan Paten :**
Ir. Y.T. Widjojo
Menara Sun Life, Lt. 26, Suite A (26A), Jl. Dr. Ide Anak Agung Gde Agung Blok 6.3 Kawasan Mega Kuningan, RT 005 RW 002, Kel. Kuningan Timur, Kec. Setiabudi, Jakarta Selatan

(54) **Judul Invensi :** KOMPOSISI NUTRISI UNTUK MENDORONG PERKEMBANGAN SOSIAL

(57) **Abstrak :**
Invensi ini berkaitan dengan suatu komposisi nutrisi yang meliputi laktoferin sebagai bahan aktif untuk digunakan dalam mendorong perkembangan sosial dan/atau dalam mendorong perilaku sosial pada seorang individu muda. Invensi ini lebih lanjut berkaitan dengan penggunaan dan metode untuk mendorong perkembangan sosial dan/atau untuk mendorong perilaku sosial pada seorang individu muda.

(20) RI Permohonan Paten

(19) ID (11) No Pengumuman : 2026/04582 (13) A

(51) I.P.C : A 61K 47/68,A 61K 39/395,A 61K 38/20,A 61K 39/00,A 61P 35/02,A 61P 37/02,A 61P 31/00,A 61P 33/00,A 61P 35/00,C 07K 19/00,C 12N 15/85,C 12N 15/62,C 12N 5/10,G 01N 33/68

(21) No. Permohonan Paten : P00202605759

(22) Tanggal Penerimaan Permohonan Paten :
20 Maret 2024

(30) Data Prioritas :

(31) Nomor	(32) Tanggal	(33) Negara
202311448695.5	02 November 2023	CN

(43) Tanggal Pengumuman Paten :
03 Juni 2026

(71) Nama dan Alamat yang Mengajukan Permohonan Paten :
BEIJING WISDOMAB BIOTECHNOLOGY CO., LTD.
Unit A-738, Building No.2, No. 22 Tongji North Road Beijing Economic and Technological Development Area, Daxing District Beijing 101111 China

(72) Nama Inventor :
ZHANG, Xueping,CN
LIU, Zhigang,CN
ZHOU, Xiaowei,CN
LIU, Yulan,CN
HAO, Xiaobo,CN
ZHANG, Suhua,CN
HU, Junjie,CN

(74) Nama dan Alamat Konsultan Paten :
Emirsyah Dinar B.Com., M.H.
Graha Pratama Jl. MT Haryono Kav. 15, Building Lv 15, Kel. Tebet Barat, Kec. Tebet, Kota Jakarta Selatan

(54) Judul Invensi : ANTIBODI YANG MENGIKAT KOMPLEKS HLA-A02/HBSAG DAN PENGGUNAANNYA

(57) Abstrak :
Suatu antibodi bispesifik, yang mengandung fragmen pengikat antigen pertama yang mengikat kompleks HLA-A02/HBsAg dan fragmen pengikat antigen kedua yang mengikat CD3; di dalam antibodi bispesifik tersebut, antibodi yang mengikat kompleks HLA-A02/HBsAg adalah antibodi domain tunggal. Komposisi farmasi yang mengandung antibodi bispesifik atau antibodi domain tunggal dan penggunaannya juga diungkapkan.

(20) RI Permohonan Paten

(19) ID (11) No Pengumuman : 2026/04639 (13) A

(51) I.P.C : C 21D 9/46,C 22C 38/60,C 22C 38/06,C 22C 38/00

(21) No. Permohonan Paten : P00202605842

(22) Tanggal Penerimaan Permohonan Paten :
11 Desember 2024

(30) Data Prioritas :

(31) Nomor	(32) Tanggal	(33) Negara
2024-001519	09 Januari 2024	JP

(43) Tanggal Pengumuman Paten :
04 Juni 2026

(71) Nama dan Alamat yang Mengajukan Permohonan Paten :
JFE STEEL CORPORATION
2-3, Uchisaiwai-cho 2-chome, Chiyoda-ku, Tokyo 1000011 Japan

(72) Nama Inventor :
ISHITO Ryusuke,JP
YANG Lingling,CN
TAKAJO Shigehiro,JP
TADA Masaki,JP

(74) Nama dan Alamat Konsultan Paten :
Ir., Dyah Paramitawidya Kusumawardani
Pondok Indah Office Tower 5, Floor 19th, Suite 1906
Jalan Sultan Iskandar Muda Kav. V-TA, Jakarta 12310, Indonesia

(54) Judul Invensi : LEMBARAN BAJA TERSALUT ATAU TERSEPUH SENG ATAU ALOI SENG DAN METODE UNTUK MEMPRODUKSINYA

(57) Abstrak :
Disediakan suatu lembaran baja tersalut atau tersepuh seng atau aloi seng yang memiliki ketahanan patahan tertunda yang sangat baik pada area-area yang dibentuk-flensa regang, dan suatu metode untuk memproduksinya. Lembaran baja tersalut atau tersepuh seng atau aloi seng tersebut meliputi suatu lembaran baja dasar dan suatu lapisan tersalut atau tersepuh seng atau aloi seng yang dibentuk pada permukaan dari lembaran baja dasar tersebut. Lembaran baja dasar tersebut memiliki suatu komposisi kimia yang ditentukan. Lembaran baja dasar tersebut memiliki suatu mikrostruktur yang ditentukan pada suatu posisi 1/4 ketebalan lembaran. Suatu ketebalan dari suatu bagian tereduksi konsentrasi karbon pada suatu lapisan permukaan dari lembaran baja dasar tersebut adalah 1,0 µm atau lebih dan 150,0 µm atau kurang. Suatu ketebalan dari suatu daerah pengendapan bainit tepat di bawah bagian tereduksi konsentrasi karbon tersebut adalah 10 µm atau lebih. Suatu cakupan total dari austenit sisa dan martensit segar pada batas-batas butir austenit awal tepat di bawah bagian tereduksi konsentrasi karbon tersebut adalah 30,0% atau lebih dan 60,0% atau kurang. Suatu konsentrasi karbon dari austenit sisa yang menutupi batas-batas butir austenit awal adalah kurang dari 0,60% massa. Kekuatan tarik adalah 1470 MPa atau lebih.

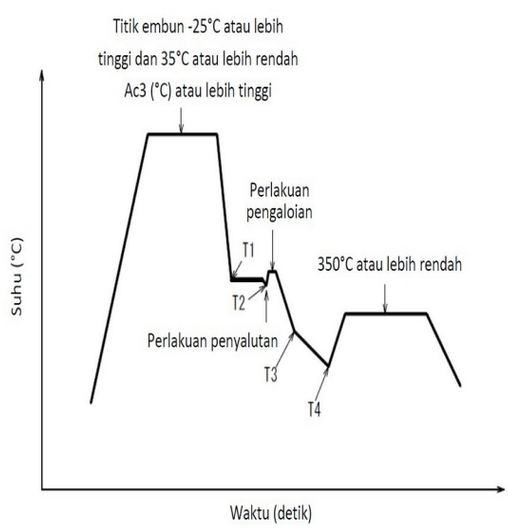

(20) RI Permohonan Paten

(19) ID (11) No Pengumuman : 2026/04675 (13) A

(51) I.P.C : A 24B 15/30,A 24B 15/14,A 24B 15/12,A 24D 1/18,A 24F 40/00

(21) No. Permohonan Paten : P00202606047

(22) Tanggal Penerimaan Permohonan Paten :
07 November 2024

(30) Data Prioritas :

(31) Nomor	(32) Tanggal	(33) Negara
23208823.7	09 November 2023	EP

(43) Tanggal Pengumuman Paten :
05 Juni 2026

(71) Nama dan Alamat yang Mengajukan Permohonan Paten :
PHILIP MORRIS PRODUCTS S.A.
Quai Jeanrenaud 3, 2000 Neuchâtel Switzerland

(72) Nama Inventor :
DUPASQUIER, Yan,CH
HENAO CADAVID, Carlos Andres,CO

(74) Nama dan Alamat Konsultan Paten :
Marolita Setiati
Graha Paramita 3B Floor Zona D, Jl. Denpasar Raya Blok D-2 Kav. 8

(54) Judul Invensi : ARTIKEL PENGHASIL AEROSOL DENGAN SUBSTRAT YANG MENGANDUNG TEMBAKAU DAN PARTIKEL CITA RASA TANAMAN NON-TEMBAKAU PERTAMA DAN KEDUA

(57) Abstrak :
Disediakan suatu artikel penghasil aerosol untuk memghasilkan aerosol yang dapat dihirup saat dipanaskan. Artikel pengghasil aerosol terdiri dari batang substrat pengghasil aerosol, di mana substrat pengghasil aerosol tersebut terdiri dari bahan tanaman terhomogenisasi yang mengandung pembentuk aerosol, pengikat, dan bahan tanaman partikulat. Bahan tanaman partikulat terdiri atas setidaknya 75 persen per bobot partikel-partikel tembakau, berdasarkan bobot kering; dan setidaknya 5 persen per bobot partikel-partikel cita rasa tanaman non-tembakau berdasarkan bobot kering, di mana partikel-partikel cita rasa tanaman non-tembakau terdiri atas partikel-partikel tanaman non-tembakau pertama dan partikel tanaman non-tembakau kedua yang berbeda dengan tanaman non-tembakau pertama, dan di mana rasio bobot partikel-partikel tanaman non-tembakau pertama terhadap partikel-partikel tanaman non-tembakau kedua adalah setidaknya 0,4. Tanaman non-tembakau pertama adalah daun sage.

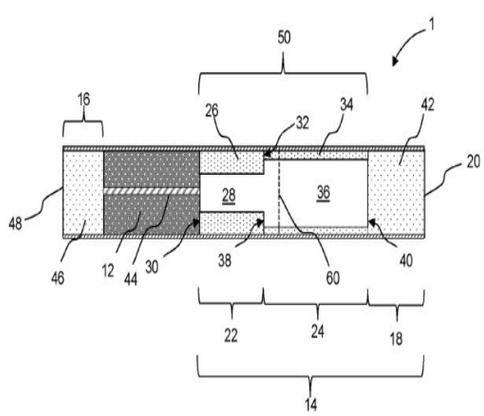

Gambar 1

(20) RI Permohonan Paten

(19) ID (11) No Pengumuman : 2026/04643 (13) A

(51) I.P.C : H 04W 72/542

(21) No. Permohonan Paten : P00202605982

(22) Tanggal Penerimaan Permohonan Paten :
03 November 2023

(30) Data Prioritas :
(31) Nomor (32) Tanggal (33) Negara

(43) Tanggal Pengumuman Paten :
05 Juni 2026

(71) Nama dan Alamat yang Mengajukan Permohonan Paten :
BEIJING XIAOMI MOBILE SOFTWARE CO., LTD.
No.018, Floor 8, Building 6, Yard 33, Middle Xierqi Road, Haidian District, Beijing 100085 China

(72) Nama Inventor :
DONG, Xiandong,CN

(74) Nama dan Alamat Konsultan Paten :
Nabila Ambadar S.H., LL.M.
Jl. Proklamasi No. 79

(54) Judul Invensi : METODE PEMBARUAN PARAMETER PENGINDRAAN MELALUI PROKSI (SBP), PERANTI TITIK AKSES, DAN PERANTI STASIUN

(57) Abstrak :

Perwujudan dari pengungkapan ini berkaitan dengan metode pembaruan parameter pengindraan melalui proksi (SBP), peranti titik akses, dan peranti stasiun. Suatu metode pembaruan parameter pengindraan melalui proksi (SBP) diterapkan pada peranti titik akses (AP), yang meliputi: dalam proses pembentukan SBP dengan peranti stasiun yang tidak terasosiasi (U-STA), atau dalam proses pengukuran pengindraan berbasis pemicu (TB) dari SBP, menentukan suatu bingkai radio pertama, U-STA berpartisipasi dalam pengukuran pengindraan TB, bingkai radio pertama tersebut membawa informasi identifikasi pertama, dan informasi identifikasi pertama tersebut meliputi bit informasi perubahan parameter dari BSS di mana peranti AP berada; dan mentransmisikan bingkai radio pertama tersebut ke U-STA. Dengan demikian, melalui bit informasi perubahan parameter dalam informasi identifikasi pertama, U-STA dapat menentukan parameter yang berubah, sehingga membantu partisipasinya dalam proses pengukuran pengindraan TB.

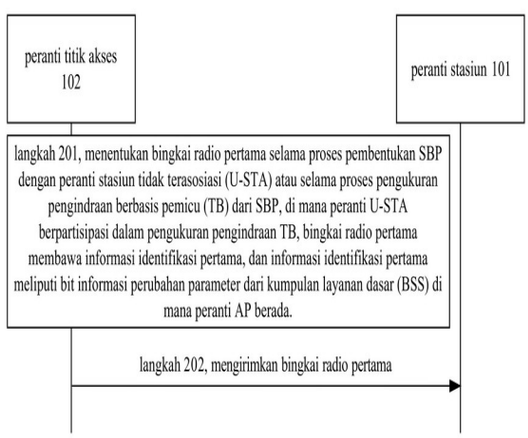

GAMBAR 2

(20) **RI Permohonan Paten**

(19) **ID** **(11)** **No Pengumuman : 2026/04625** **(13) A**

(51) **I.P.C : H 04B 7/0456**

(21) **No. Permohonan Paten :** P00202605984

(22) **Tanggal Penerimaan Permohonan Paten :**
03 Desember 2023

(30) **Data Prioritas :**
(31) Nomor (32) Tanggal (33) Negara

(43) **Tanggal Pengumuman Paten :**
04 Juni 2026

(71) **Nama dan Alamat yang Mengajukan Permohonan Paten :**
APPLE INC.
One Apple Park Way Cupertino California 95014 United States of America

(72) **Nama Inventor :**
SUN, Haitong,US
BHAMRI, Ankit,IN
YE, Chunxuan,US
ZHANG, Dawei,US
ZENG, Wei,US
NIU, Huaning,US
WU, Dan,CN

(74) **Nama dan Alamat Konsultan Paten :**
Risti Wulansari S.H.
KMO Building, Lantai 5 Suite 502, Jl. Kyai Maja No. 1

(54) **Judul Invensi :** TEKNOLOGI UNTUK MENDUKUNG TRANSMISI BERBASIS BUKU KODE

(57) **Abstrak :**
Permohonan ini berkaitan dengan perangkat dan komponen yang mencakup peralatan, sistem, dan metode untuk mendukung transmisi berbasis buku kode menggunakan lebih dari 32 porta sinyal referensi – informasi keadaan kanal.

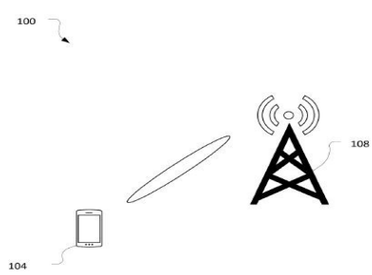

Gambar 1