ISSN : 0854-6789

BERITA RESMI PATEN SERI-A

No. BRP 946/III/2026

PENGUMUMAN PATEN TANGGAL 02 Maret 2026 s/d 06 Maret 2026

PENGUMUMAN BERLANGSUNG SELAMA 6 (ENAM) BULAN
SEJAK TANGGAL DIUMUMKANNYA PERMOHONAN
SESUAI DENGAN KETENTUAN PASAL 48 AYAT (1)
UNDANG-UNDANG PATEN NOMOR 13 TAHUN 2016

DITERBITKAN TANGGAL 06 Maret 2026

DIREKTORAT PATEN, DTLST, DAN RD
DIREKTORAT JENDERAL KEKAYAAN INTELEKTUAL
KEMENTERIAN HUKUM REPUBLIK INDONESIA

BERITA RESMI PATEN SERI-A

No. 946 TAHUN 2026

PELINDUNG
MENTERI HUKUM
REPUBLIK INDONESIA

TIM REDAKSI

Penasehat	:	**Direktur Jenderal Kekayaan Intelektual**
Penanggung Jawab	:	**Direktur Paten, DTLST, dan RD**
Ketua	:	Kepala Subdirektorat Permohonan dan Pelayanan
Sekretaris	:	Ketua Tim Kerja Publikasi Paten, DTLST, dan RD
Anggota	:	Anggota Tim Kerja Publikasi Paten, DTLST, dan RD

Penyelenggara

Direktorat Paten, DTLST, dan RD
Direktorat Jenderal Kekayaan Intelektual

Alamat Redaksi dan Tata Usaha

Jl. H.R. Rasuna Said Kav. 8-9
Jakarta Selatan 12190

Telepon: (021) 57905611 Faksimili: (021) 57905611
Website : www.dgip.go.id

INFORMASI UMUM

Berita Resmi Paten **Nomor 946 Tahun Ke-36** ini berisi segala kegiatan yang berkaitan dengan pengajuan Permintaan Paten ke Kantor Paten dan memuat lembar halaman pertama (front page) dari dokumen Paten.

Daftar Bibliografi yang tertera dalam lembar halaman pertama (front page) adalah sesuai dengan INID Code (Internationally agreed Number of the Identification of Date Code).

Penjelasan **Nomor Kode** pada halaman pertama (front page) Paten adalah sebagai berikut :

(11) : Nomor Dokumen

(20) : Jenis Publikasi (Paten atau Permohonan Paten)

(13) : Pengumuman Paten (pertama)

(19) : Negara dimana tempat diajukan Permohonan Paten

(21) : Nomor Permohonan Paten

(22) : Tanggal Penerimaan Permohonan Paten

(30) : Data Prioritas

(31) : Nomor Prioritas

(32) : Tanggal / Bulan / Tahun diberikan Hak Prioritas

(33) : Negara yang memberikan Hak Prioritas

(43) : Tanggal Pengumuman Permohonan Paten

(51) : International Patent Classification (IPC)

(54) : Judul Invensi

(57) : Abstrak atau Klaim

(71) : Nama dan Alamat yang Mengajukan Permohonan Paten

(72) : Nama Penemu (Inventor)

(74) : Nama dan Alamat Konsultan Paten

(20) **RI Permohonan Paten**

(19) **ID** **(11)** **No Pengumuman : 2026/02012** **(13) A**

(51) **I.P.C : C 07H 11/02,C 09K 8/00,C 23G 1/00**

(21) **No. Permohonan Paten :** P00202408932

(22) **Tanggal Penerimaan Permohonan Paten :**
05 September 2024

(30) **Data Prioritas :**
(31) Nomor (32) Tanggal (33) Negara

(43) **Tanggal Pengumuman Paten :**
06 Maret 2026

(71) **Nama dan Alamat yang Mengajukan Permohonan Paten :**
HENDRA BUDIMAN
Discovery Lumina DL F – 21, RT/RW 001/020, Parigi, Pondok Aren, Tangerang Indonesia

(72) **Nama Inventor :**
Hendra Budiman,ID

(74) **Nama dan Alamat Konsultan Paten :**
Decy Putri Yudianti S.Sn., M.Ba
General Paten International Jalan Hayam Wuruk No 3i,j & jj

(54) **Judul Invensi :** KOMPOSISI GARAM MONOVALENSI NITRAT-FORMAT, PROSES PEMBUATANNYA, DAN PENGGUNAANNYA SEBAGAI ZAT PENAHAN TEKANAN FORMASI DAN FLUIDA PENGEBORAN DI DALAM PENGEBORAN MINYAK DAN GAS BUMI

(57) **Abstrak :**
Invensi yang diungkapkan disini berhubungan dengan komposisi campuran garam-garam monovalensi nitrat-format yang terdiri dari: garam monovalensi nitrat 1%-50% terhadap total berat larutan; garam monovalensi format 30%-80% terhadap total berat larutan; zat penaik pH yaitu potasium hidroksida atau sodium hidroksida 0,1%-2% terhadap total berat larutan; zat aditif, yaitu zat anti korosi 0%-5%, terhadap total berat larutan; pelarut, yaitu H2O 1%-20%, terhadap total berat larutan. Larutan kombinasi garam monovalensi nitrat-format ini akan mempunyai berat jenis yang tinggi (SG 1,65) sehingga cocok untuk digunakan sebagai fluida penahan tekanan formasi, fluida komplesi, fluida killing, fluida packer, fluida workover di dalam pengeboran minyak dan gas bumi.

(20) RI Permohonan Paten

(19) ID (11) No Pengumuman : 2026/01814 (13) A

(51) I.P.C : B 05B 17/08,E 03C 1/16,G 21C 1/00

(21) No. Permohonan Paten : P00202408793

(22) Tanggal Penerimaan Permohonan Paten :
02 September 2024

(30) Data Prioritas :
(31) Nomor (32) Tanggal (33) Negara

(43) Tanggal Pengumuman Paten :
02 Maret 2026

(71) Nama dan Alamat yang Mengajukan Permohonan Paten :
Institut Pertanian Bogor
Ged. Manajemen STP IPB Jl. Taman Kencana No. 3, Babakan, Bogor - 16128 Indonesia

(72) Nama Inventor :
Frans Edvan Setiawan,ID
Ranti Teguh Wicaksono,ID
Windyarti Mustika Cakraningtyas,ID
Gian Azaria,ID
Sylvia Wardani,ID
Dr. Eng. Ir. Allen Kurniawan, S.T., M.T.,ID

(74) Nama dan Alamat Konsultan Paten :

(54) Judul Invensi : TEKNOLOGI REAKTOR AIR MANCUR UNTUK PENGELOLAAN SUNGAI TERCEMAR AKIBAT LIMBAH DOMESTIK

(57) Abstrak :
Invensi ini berhubungan dengan teknologi modifikasi reaktor air mancur untuk memperbaiki masalah pencemaran air sungai akibat limbah domestik. Lebih khusus invensi ini mengintegrasikan empat tahap pengolahan yang terdiri atas flotasi udara terlarut, filtrasi, aerasi, dan media pertumbuhan melekat. Tujuan utama dari invensi yaitu untuk mengatasi permasalahan turbiditas, kontaminan organik (BOD dan COD), total koliform, dan nilai oksigen terlarut dalam air sungai. Tujuan lain invensi ini adalah mengintegrasikan sistem sensor dan kendali otomatis pada unit pengolahan yang terdiri atas sensor turbiditas, ketinggian muka air, dan debit agar unit pengolahan dapat berjalan secara efisien sesuai dengan kandungan air. Proses pengolahan dari invensi ini didukung dengan tiga bagian utama yaitu air mancur, reaktor, dan filtrasi multimedia di dalam satu unit kompak yang memanfaatkan prinsip filtrasi dan aerasi dalam proses pengolahannya.

(20) RI Permohonan Paten

(19) ID (11) No Pengumuman : 2026/01775 (13) A

(51) I.P.C : A 47J 31/44,A 47J 31/00

(21) No. Permohonan Paten : P00202412284

(22) Tanggal Penerimaan Permohonan Paten :
01 November 2024

(30) Data Prioritas :

(31) Nomor	(32) Tanggal	(33) Negara
2024111964964	29 Agustus 2024	CN
2024111964983	29 Agustus 2024	CN

(43) Tanggal Pengumuman Paten :
02 Maret 2026

(71) Nama dan Alamat yang Mengajukan Permohonan Paten :
GUANGDONG WELLY ELECTRICAL APPLIANCES CO., LTD.
Fusha Industrial Park, Fusha Town, Zhongshan City, Guangdong Province China

(72) Nama Inventor :
Quan ZHOU ,CN

(74) Nama dan Alamat Konsultan Paten :
Marodin Sijabat S.H
Adastra An Intellectual Property Firm Epi Walk Building 3 rd Floor Jl. HR Rasuna Said No. 306, Rt 2/Rw 5 Karet Kuningan Setia Budi

(54) Judul Invensi : MEKANISME PENERIMA AIR UNTUK PEMBUAT MINUMAN DINGIN DAN PEMBUAT MINUMAN DINGIN

(57) Abstrak :
Pengungkapan ini berkaitan dengan bidang teknis pembuat minuman dingin, dan menyediakan mekanisme penerimaan air untuk pembuat minuman dingin dan pembuat minuman dingin. Mekanisme penerimaan air mencakup wadah dan komponen penerima air, di mana wadah disediakan pada kabinet pembuat minuman dingin; wadah dikonfigurasi untuk memisahkan pembuat minuman dingin menjadi daerah pengadukan dan daerah pendinginan yang disediakan di atas dan di bawah; daerah pendinginan disediakan di dalam kabinet; daerah pengadukan dilengkapi dengan ruang pengadukan minuman dingin yang ditempatkan secara horizontal; wadah dilengkapi dengan komponen penerima air di satu sisi daerah pengadukan; komponen penerima air dihubungkan secara geser ke wadah. Pengungkapan ini dapat mengumpulkan material yang mengalir keluar dari ruang pengadukan minuman dingin, sehingga mengurangi proses pembersihan, dan meningkatkan pengalaman pengguna.

(20) RI Permohonan Paten

(19) ID (11) No Pengumuman : 2026/01818 (13) A

(51) I.P.C : A 01H 4/00,A 01H 5/00

(21) No. Permohonan Paten : P00202408610

(22) Tanggal Penerimaan Permohonan Paten :
29 Agustus 2024

(30) Data Prioritas :
(31) Nomor (32) Tanggal (33) Negara

(43) Tanggal Pengumuman Paten :
02 Maret 2026

(71) Nama dan Alamat yang Mengajukan Permohonan Paten :
PT Maseng Surya Kencana
Jl. Raya Tajur No. 56, RT01/RW04, Kp. Parung Jambu, Tajur Kec. Bogor Timur Indonesia

(72) Nama Inventor :
Sustiprijatno,ID
Rossa Yunita,ID
Diana Widiastuti,ID
Surya Diantina,ID
Deden Sukmajaya,ID
Media Fitri Isma Nugraha,ID

(74) Nama dan Alamat Konsultan Paten :

(54) Judul Invensi : METODA KULTUR IN VITRO UNTUK PRODUKSI MASAL TUNAS TANAMAN BACOPA SP MENGGUNAKAN KEMASAN PLASTIK BENING EKONOMIS

(57) Abstrak :
Pemasaran tanaman hias air ke manca negara dalam bentuk produk kultur jaringan cukup diminati. Untuk memenuhi kebutuhan tersebut diperlukan metode perbanyakan dalam wadah spesifik untuk mengkulturkan tunas Bacopa sp. secara efektif dan efesien. Pengunaan wadah plastik bening merupakan salah satu inovasi yang dapat digunakan untuk mengatasi masalah ini. Proses kultur tunas tanaman aquascape Bacopa sp. pada wadah plastik bening diawali dengan menyiapkan bahan tanaman (eksplan). Eksplan yang digunakan adalan batang dua buku yang mengandung dua bakal tunas dari mother stock in vitro tanaman hias air Bacopa sp. Media tanam yang digunakan untuk perbanyakan masal adalah media MS (Murashige & Skoog) modifikasi yang mengandung komponen hara makro, hara mikro, vitamin, yang ditambahkan sumber karbon berupa gula pasir komersial sebanyak 30.000 mg/L, zat pengatur tumbuh benzil amino purin 0,1 mg/L dan komponen pemadat berupa agar komersial sebanyak 8.000 mg/l serta zat anti mikroba 0,5 ml/L. Media ditempatkan dalam wadah plastik bening dengan spesfikasi khusus berukuran 10 x 0.8 x 15 cm (panjang x lebar x tinggi). Jumlah eksplan yang ditanam pada media sebanyak 3 (tiga) eksplan dan diinkubasi pada ruang kultur dengan suhu 25 derajat Celcius selama 30 hari dengan tingkat iluminasi antara 1.000 - 1.500 lux.

(20) RI Permohonan Paten

(19) ID (11) No Pengumuman : 2026/01821 (13) A

(51) I.P.C : B 01J 23/00,B 01J 37/00

(21) No. Permohonan Paten : P00202408457

(22) Tanggal Penerimaan Permohonan Paten :
27 Agustus 2024

(30) Data Prioritas :
(31) Nomor (32) Tanggal (33) Negara

(43) Tanggal Pengumuman Paten :
02 Maret 2026

(71) Nama dan Alamat yang Mengajukan Permohonan Paten :
Yayasan Pusat Penelitian dan Pengembangan Nanoteknologi Indonesia
JL. RAYA SERPONG KO. BATAN LAMA NO. A-12, Kel. Setu, Kec. Setu, Kota Tangerang Selatan, Prov. Banten Indonesia

(72) Nama Inventor :
Muhammad Fahroji, S.Si.,ID
Nanda Hendra Pratama, S.T.,ID
Mudzakkir Dioktyanto, S.T., M.T.,ID
Bagas Haqi Arrosyid, S.Si.,ID
Alfian Noviyanto, Ph.D.,ID
Prof. Dr. Nurul Taufiqu Rochman, M.Eng., Ph.D.,ID
Dr. Akmal Zulfi M.,ID

(74) Nama dan Alamat Konsultan Paten :

(54) Judul Invensi : METODE UNTUK MENGHASILKAN STRUKTUR KRISTAL KUBIK ZIRKONIA (ZrO2)

(57) Abstrak :
Invensi ini berkaitan dengan suatu metode pengolahan pasir zirkonium silikat (ZrSiO4) untuk memperoleh zirkonia (ZrO2)yang memiliki struktur kristal kubik dengan metode hidrometalurgi dengan pelindian asam HCl serta presipitasi pada pH 3 – 11. Proses tahapan ekstraksi yang digunakan meliputi pengadukan mekanik, reaksi fusi alkali, hidrolisis, pelindian asam, presipitasi, dan kalsinasi. Melalui metode ini dapat ditentukan struktur kristal zirkonia (ZrO2) sesuai dengan kebutuhan meliputi monoklinik, tetragonal, dan kubik. Perolehan struktur kristal ZrO2 pada penggunaan HCl didominasi oleh komposisi kubik dan tetragonal dengan meningkatnya struktur kubik seiring dengan kenaikan pH. Diperoleh pada pH 11 berupa 100% struktur kristal kubik zirkonia pada puncak 2θ berturut-turut 30.24°, 50.41°, 59.98°, 35.07°, 82.84°, 63.10°, dan 74.26°.

(20) RI Permohonan Paten

(19) ID (11) No Pengumuman : 2026/01817 (13) A

(51) I.P.C : B 64D 7/00,F 42B 30/02,F 42B 7/00

(21) No. Permohonan Paten : P00202408669

(22) Tanggal Penerimaan Permohonan Paten :
30 Agustus 2024

(30) Data Prioritas :
(31) Nomor (32) Tanggal (33) Negara

(43) Tanggal Pengumuman Paten :
02 Maret 2026

(71) Nama dan Alamat yang Mengajukan Permohonan Paten :
PT Pindad
Jln. Jenderal Gatot Subroto No. 517 Indonesia

(72) Nama Inventor :
Denny Lesmana,ID
Ragil Pamungkas,ID
Deny Laksana M. Munisi,ID

(74) Nama dan Alamat Konsultan Paten :

(54) Judul Invensi : Sistem Amunisi dengan Ring Polyamide untuk Penggunaan di Dalam Air

(57) Abstrak :
Invensi ini mengenai Sistem Amunisi Dengan Ring Polyamide Untuk Penggunaan Di Dalam Air yang mampu dioperasikan pada kedalaman 0–5 meter menggunakan senjata amphibious kaliber 5.56x45. Invensi ini terdiri dari: Suatu longsong, Suatu penggalak, Suatu propellant, Suatu proyektil, Suatu bush/ring yang dicirikan dengan adanya cincin elastis berbahan polyamide di antara proyektil dan ujung longsong dengan tambahan cairan perekat sehingga amunisi kedap air dan udara. Namun, ketika ditembakkan bush/ring akan terbelah di ujung laras.

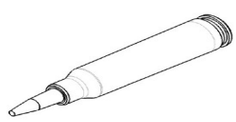

Gambar 1

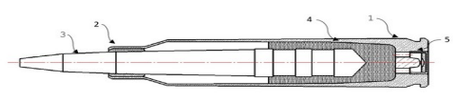

Gambar 2

(20) RI Permohonan Paten

(19) ID (11) No Pengumuman : 2026/01950 (13) A

(51) I.P.C : B 42D 15/00,D 01F 2/00,D 01F 6/00,D 06P 1/00,D 21H 21/48,D 21H 21/44,D 21H 15/02

(21) No. Permohonan Paten : P00202408905

(22) Tanggal Penerimaan Permohonan Paten :
04 September 2024

(30) Data Prioritas :
(31) Nomor (32) Tanggal (33) Negara

(43) Tanggal Pengumuman Paten :
05 Maret 2026

(71) Nama dan Alamat yang Mengajukan Permohonan Paten :
PT PURA BARUTAMA
Jalan AKBP R. Agil Kusumadya 203 Indonesia

(72) Nama Inventor :
SUNARTO,ID
ALI MAHMUDI,ID

(74) Nama dan Alamat Konsultan Paten :

(54) Judul Invensi : MATERIAL PENGAMAN BERUPA SERAT DENGAN MULTI WARNA

(57) Abstrak :
Invensi ini bertujuan untuk membuat material pengaman yang dapat digunakan pada dokumen atau surat berharga lain dengan bentuk serat fiber yang sulit ditiru sehingga terhindar dari tindak pemalsuan. Material pengaman ini terbuat dari bahan selulosa atau kertas atau polymer lain dengan bentuk seperti serat kertas dengan kombinasi berbagai warna dalam satu serat fiber. Kombinasi warna yang muncuk sangat beragam sehingga menghasilkan keamanan yang bertingkat.

(20) RI Permohonan Paten

(19) ID

(11) No Pengumuman : 2026/01952

(13) A

(51) I.P.C : A 24D 1/02,A 24D 1/00

(21) No. Permohonan Paten : P00202408907

(22) Tanggal Penerimaan Permohonan Paten :
04 September 2024

(30) Data Prioritas :
(31) Nomor (32) Tanggal (33) Negara

(43) Tanggal Pengumuman Paten :
05 Maret 2026

(71) Nama dan Alamat yang Mengajukan Permohonan Paten :
PT PURA BARUTAMA
Jalan AKBP R. Agil Kusumadya 203 Indonesia

(72) Nama Inventor :
OCTAVIANUS PARLINDUNGAN HULU,ID
BAYU BRAHMANTARA,ID
WILLTRI SITANGGANG,ID
BELLAROSE N.K.P,ID

(74) Nama dan Alamat Konsultan Paten :

(54) Judul Invensi : KERTAS ROKOK DAN KERTAS TEMBAKAU DENGAN AROMA DAN MOTIF

(57) Abstrak :
Invensi yang dilakukan berkaitan dengan inovasi terbaru dalam industri rokok yang berfokus pada pengembangan kertas atau pembungkus tembakau rokok. Invensi yang diajukan ini dimaksudkan untuk mengatasi permasalahan yakni kertas rokok HTL memiliki aroma tembakau yang sangat kuat, sedangkan kertas rokok biasa tidak memiliki aroma. Inovasi dilakukan dengan cara dikembangkan suatu invensi penambahan aroma pada kertas tembakau rokok dengan memiliki tampilan yang menarik dengan proses cetak dalam yang menggunakan alat mesin roller silinder. Tujuan utama invensi ini untuk meningkatkan daya tarik visual kertas rokok dengan desain yang unik dan aroma yang menyenangkan.

(20) RI Permohonan Paten

(19) ID (11) No Pengumuman : 2026/01779 (13) A

(51) I.P.C : A 23C 1/12,B 01D 1/00,C 23C 14/24,F 25B 39/02

(21) No. Permohonan Paten : P00202500436

(22) Tanggal Penerimaan Permohonan Paten :
15 Januari 2025

(30) Data Prioritas :

(31) Nomor	(32) Tanggal	(33) Negara
2024221219431	29 Agustus 2024	CN

(43) Tanggal Pengumuman Paten :
02 Maret 2026

(71) Nama dan Alamat yang Mengajukan Permohonan Paten :
GUANGDONG WELLY ELECTRICAL APPLIANCES CO., LTD.
Fusha Industrial Park, Fusha Town, Zhongshan City, Guangdong Province, 528400 China

(72) Nama Inventor :
Quan, ZHOU ,CN

(74) Nama dan Alamat Konsultan Paten :
Marodin Sijabat S.H
Adastra An Intellectual Property Firm Epi Walk Building 3 rd Floor Jl. HR Rasuna Said No. 306, Rt 2/Rw 5 Karet Kuningan Setia Budi

(54) Judul Invensi : RAKITAN PENYEGELAN UNTUK EVAPORATOR

(57) Abstrak :
Permohonan ini mengungkapkan suatu rakitan penyegelan untuk evaporator, yang berkaitan dengan bidang teknis perangkat dispenser minuman dingin. Evaporator mencakup selubung evaporator dan tabung aksial dalam, dengan poros berputar yang diletakkan di dalam tabung aksial dalam. Ujung depan selubung evaporator dilengkapi dengan bukaan depan dimana rakitan penyegelan dipasang di atas permukaan poros berputar; rakitan penyegelan mencakup selongsong luar yang bersentuhan dengan poros berputar, selongsong tembus yang disematkan di sekitar selongsong luar, dan selongsong tetap yang dipasang pada dinding dalam selubung evaporator; selongsong tembus melewati bukaan depan dan disematkan pada selongsong tetap. Rakitan penyegelan untuk evaporator menurut permohonan ini memiliki efek daya tahan yang kuat serta kinerja penyegelan yang kuat.

(20) **RI Permohonan Paten**

(19) **ID** **(11)** **No Pengumuman : 2026/01778** **(13) A**

(51) **I.P.C : B 67D 1/08,F 25C 5/20,F 25C 5/187**

(21) **No. Permohonan Paten :** P00202500437

(22) **Tanggal Penerimaan Permohonan Paten :**
15 Januari 2025

(30) **Data Prioritas :**

(31) Nomor	(32) Tanggal	(33) Negara
2024112029733	29 Agustus 2024	CN
2024221209270	29 Agustus 2024	CN

(43) **Tanggal Pengumuman Paten :**
02 Maret 2026

(71) **Nama dan Alamat yang Mengajukan Permohonan Paten :**
GUANGDONG WELLY ELECTRICAL APPLIANCES CO., LTD.
Fusha Industrial Park, Fusha Town, Zhongshan City, Guangdong Province, 528400 China

(72) **Nama Inventor :**
ZHOU, Quan,CN

(74) **Nama dan Alamat Konsultan Paten :**
Marodin Sijabat S.H
Adastra An Intellectual Property Firm Epi Walk Building 3 rd Floor Jl. HR Rasuna Said No. 306, Rt 2/Rw 5 Karet Kuningan Setia Budi

(54) **Judul Invensi :** MEKANISME PENGADUK DAN PEMBUAT MINUMAN DINGIN

(57) **Abstrak :**
Pengungkapan ini menyediakan mekanisme pengaduk dan pembuat minuman dingin. Mekanisme pengadukan mencakup wadah penyimpanan es dan kayuh pengaduk spiral, dimana wadah penyimpanan es dilengkapi dengan saluran keluar es; sepasang bilah pengaduk dihubungkan ke poros pengaduk tengah, dan mengelilingi poros pengaduk tengah secara spiral dan secara bergantian di sepanjang arah panjang poros pengaduk tengah; ujung ekor bilah pengaduk berada dekat dengan saluran keluar es; dan dengan kontur luar yang dekat dengan dinding bagian dalam wadah penyimpanan es, bilah pengaduk dikonfigurasi untuk mengangkut bahan ke saluran keluar es selama putaran. Kayuh pengaduk spiral dapat mengatasi masalah penggumpalan bahan yang mudah di area setempat karena pengadukan yang tidak memadai dan jangkauan pengadukan yang kecil dari pembuat es yang ada.

(20) RI Permohonan Paten

(19) ID (11) No Pengumuman : 2026/01820 (13) A

(51) I.P.C : A 01K 67/033,A 01K 47/02

(21) No. Permohonan Paten : P00202408543

(22) Tanggal Penerimaan Permohonan Paten :
28 Agustus 2024

(30) Data Prioritas :
(31) Nomor (32) Tanggal (33) Negara

(43) Tanggal Pengumuman Paten :
02 Maret 2026

(71) Nama dan Alamat yang Mengajukan Permohonan Paten :
Institut Teknologi Bandung
Kantor LPIK ITB, Jl. Ganesa No. 10 Gd. CRCS ITB Lt. 7
Bandung 40132 Indonesia

(72) Nama Inventor :
Ramadhani Eka Putra, S.Si., M.Si., Ph.D,ID
Ida Kinasih, Ph.D.,ID
Tiwi Nurhasanah ,ID

(74) Nama dan Alamat Konsultan Paten :

(54) Judul Invensi : KANDANG ISOLASI RATU UNTUK PERBANYAKAN KOLONI LEBAH TANPA SENGAT DARI SPESIES TETRAGONULA LAEVICEPS SERTA METODE PENGGUNAANNYA

(57) Abstrak :
Invensi ini berkaitan dengan suatu kandang isolasi ratu untuk perbanyakan koloni lebah madu tanpa sengat dari spesies Tetragonula laeviceps. Invensi ini berhubungan dengan metoda isolasi ratu dari koloni induk pada kandang isolasi ratu yang didesain untuk menyerupai kandang alami dengan ukuran yang sesuai bagi ratu yang memiliki jumlah pekerja terbatas. Metode perbanyakan dilakukan dengan memindahkan ratu lama beserta ¼ - ½ dari total telur muda, telur tua, dan cadangan madu. Metode ini meningkatkan kesuksesan pembentukan koloni lebah tanpa sengat baru hingga 80%.

(20) RI Permohonan Paten

(19) ID (11) No Pengumuman : 2026/01954 (13) A

(51) I.P.C : B 44F 1/08,D 01F 2/00,D 01F 6/00,D 06P 1/00,D 21H 21/48,D 21H 21/44,D 21H 15/02

(21) No. Permohonan Paten : P00202408909

(22) Tanggal Penerimaan Permohonan Paten :
04 September 2024

(30) Data Prioritas :
(31) Nomor (32) Tanggal (33) Negara

(43) Tanggal Pengumuman Paten :
05 Maret 2026

(71) Nama dan Alamat yang Mengajukan Permohonan Paten :
PT PURA BARUTAMA
Jalan AKBP R. Agil Kusumadya 203 Indonesia

(72) Nama Inventor :
SUANRTO,ID
ALI MAHMUDI,ID

(74) Nama dan Alamat Konsultan Paten :

(54) Judul Invensi : MATERIAL SERAT PENGAMAN YANG BERPENDAR DENGAN WARNA BERBEDA PADA KEDUA SISI

(57) Abstrak :
Invensi ini bertujuan untuk membuat material serat pengaman pada dokumen berharga atau surat berharga lain dengan bentuk serat yang sulit ditiru sehingga terhindar dari tindak pemalsuan. Material pengaman ini terbuat dari bahan dasar selulosa atau bahan lainnya dan berbentuk seperti serat dan dapat berpendar dengan warna berbeda jika disinari dengan lampu ultra violet dari dua sisi yang berbeda. Warna pada serat ini dapat berpendar dengan kombinasi warna lebih dari 1 sehingga menghasilkan keamanan yang lebih tinggi.

(20) RI Permohonan Paten

(19) ID (11) No Pengumuman : 2026/01816 (13) A

(51) I.P.C : A 01C 1/00,B 01D 11/00,C 11B 1/10,G 06N 3/00

(21) No. Permohonan Paten : P00202408645

(22) Tanggal Penerimaan Permohonan Paten :
30 Agustus 2024

(30) Data Prioritas :
(31) Nomor (32) Tanggal (33) Negara

(43) Tanggal Pengumuman Paten :
02 Maret 2026

(71) Nama dan Alamat yang Mengajukan Permohonan Paten :
MUAR BAN LEE TECHNOLOGY SDN. BHD.
JR52, Lot 1818, Jalan Raja, Kawasan Perindustrian Bukit Pasir, 84300 Muar, Johor Malaysia

(72) Nama Inventor :
Chua Heok Wee,MY

(74) Nama dan Alamat Konsultan Paten :
Marodin Sijabat S.H
Adastra An Intellectual Property Firm Epi Walk Building 3 rd Floor Jl. HR Rasuna Said No. 36, Rt 2/Rw 5 Karet Kuningan Setia Budi

(54) Judul Invensi : PERALATAN UNTUK MENGEKSTRAKSI MINYAK DARI BIJI DAN METODE EKSTRAKSINYA

(57) Abstrak :
Invensi ini mengungkapkan peralatan (100) untuk mengekstraksi minyak dari biji. Peralatan (100) mencakup corong tuang umpan (102), ruang pengepres (104) dengan poros pemroses (106) yang dikelilingi oleh susunan kerah cacing untuk penghancuran biji dan ekstraksi minyak. Lebih lanjut, rakitan cuk (108) yang mengatur tekanan, dan rakitan penggerak (112, 110) yang memberikan gerak putar yang dikendalikan oleh modul cerdas, juga diungkapkan. Peralatan (100) juga mengungkapkan blok rumahan (114) dan rakitan penguat (116) yang menopang ruang pengepres dengan batang yang dapat dilepas (116a) dan pelat rusuk (116b). Invensi ini juga mengungkapkan suatu metode (500) untuk ekstraksi minyaknya. Metode (500) meliputi mengumpan biji ke dalam corong tuang (502), memasukkan biji ke dalam ruang pengepres (504), memutar poros dengan rakitan penggerak (506), menghancurkan biji dengan susunan kerah cacing (508), dan mengatur tekanan dengan rakitan cuk (510), dan mengoptimalkan kecepatan motor oleh modul cerdas (512).

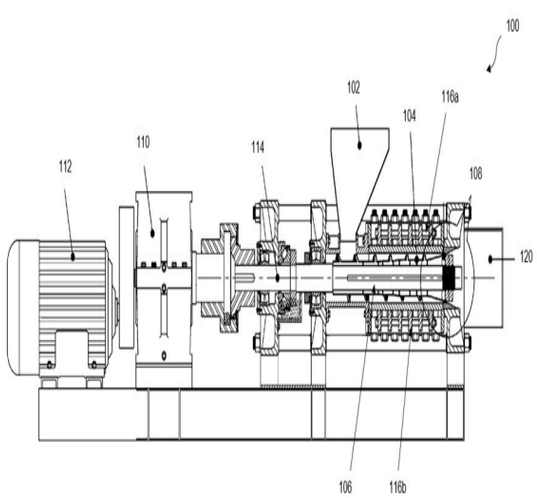

Gambar 1

(20) RI Permohonan Paten

(19) ID (11) No Pengumuman : 2026/01812 (13) A

(51) I.P.C : B 62D 1/00

(21) No. Permohonan Paten : P00202408746

(22) Tanggal Penerimaan Permohonan Paten :
02 September 2024

(30) Data Prioritas :

(31) Nomor	(32) Tanggal	(33) Negara
1234	29 Agustus 2024	ID

(43) Tanggal Pengumuman Paten :
02 Maret 2026

(71) Nama dan Alamat yang Mengajukan Permohonan Paten :
Universitas Nusantara PGRI Kediri
Jl. KH. Ahmad Dahlan, No 76 Indonesia

(72) Nama Inventor :
HESTI ISTIQLALIYAH,ID
HARIS MAHMUDI,ID

(74) Nama dan Alamat Konsultan Paten :

(54) Judul Invensi : MESIN PERAJANG LONTONGAN KERUPUK

(57) Abstrak :
Invensi ini mengungkapkan suatu mesin perajang lontongan kerupuk yang dirancang untuk meningkatkan efisiensi dan konsistensi dalam produksi kerupuk. Mesin ini terdiri dari beberapa komponen utama, yaitu rangka mesin yang kokoh dan stabil, meja lontongan kerupuk yang terbuat dari stainless steel SS 316 untuk daya tahan dan kebersihan, serta pisau perajang berbentuk silinder dari baja karbon ATS-34 SS yang mampu menghasilkan irisan kerupuk dengan cepat dan presisi. Mesin ini juga dilengkapi dengan tuas ulir dan penjepit untuk memastikan lontongan kerupuk tetap pada posisinya selama proses perajangan, serta limit switch yang berfungsi sebagai sistem pemutus otomatis aliran listrik untuk mencegah kerusakan dan kecelakaan. Rangkaian sistem transmisi yang terdiri dari beberapa pulley dan motor listrik berdaya 0,5 HP memastikan semua komponen mesin dapat beroperasi dengan sinkronisasi yang tepat. Selain itu, invensi ini juga mencakup sistem pemotongan otomatis yang menggunakan sensor panjang, kontroler elektronik, aktuator mekanis, dan unit tampilan digital untuk memonitor dan mengatur proses pemotongan secara real-time. Dengan demikian, mesin perajang lontongan kerupuk ini tidak hanya meningkatkan produktivitas dan kualitas produksi kerupuk tetapi juga memberikan keamanan dan kemudahan operasional bagi pengguna.

(20) RI Permohonan Paten

(19) ID (11) No Pengumuman : 2026/01960 (13) A

(51) I.P.C : A 23K 10/00,A 23K 20/00,A 23K 30/00

(21) No. Permohonan Paten : P00202408865

(22) Tanggal Penerimaan Permohonan Paten :
04 September 2024

(30) Data Prioritas :
(31) Nomor (32) Tanggal (33) Negara

(43) Tanggal Pengumuman Paten :
05 Maret 2026

(71) Nama dan Alamat yang Mengajukan Permohonan Paten :
Universitas Mahaputra Muhammad Yamin
Jl. Sudirman No 6 Indonesia

(72) Nama Inventor :
Dr. Tri Astuti, S.Pt.,MP,ID
Prof. Dr. Ir. Syahro Ali Akbar.,MP,ID
Fajri Basyirun, S.Pd., M.PdE.,ID
Dr. Gusri Yanti, S.P.,MP,ID

(74) Nama dan Alamat Konsultan Paten :

(54) Judul Invensi : FORMULASI RANSUM KAMBING PERANAKAN ETAWA

(57) Abstrak :

Invensi ini mengenai formulasi ransum kambing etawa yang menggunakan hijauan fermentasi limbah serai wangi yang diperkaya dengan ekstrak antioksidan daun kelor . Formulasi dan proses produksi ransum kambing etawa yang menggunakan hijauan limbah serai wangi fermentasi, dan konsentrat, yang disusun dengan komposisiransum terdiri dari hijauan limbah serai wangi fermentasi 50% berat, Ampas tahu 18% berat, Dedak padi 13,5% berat, Bungkil inti sawit 16,5% berat, mineral/premiks 1% berat, Garam 1% berat. Kemudian di suplemetasikan 0,25% berat ekstrak daun kelor yang merupakan antioksidan alami. Setelah diketahui kandangan gizi bahan-bahan penyusun ransum tersebut, kemudian dihitung persentase penggunaan dalam ransum untuk memenuhi standar gizi yang diinginkan yaitu protein ransum 12 - 14 % dan TDN ransum 65-70%.

(20) RI Permohonan Paten

(19) ID (11) No Pengumuman : 2026/01949 (13) A

(51) I.P.C : A 23G 9/50,B 65D 85/78

(21) No. Permohonan Paten : P00202408877

(22) Tanggal Penerimaan Permohonan Paten :
04 September 2024

(30) Data Prioritas :
(31) Nomor (32) Tanggal (33) Negara

(43) Tanggal Pengumuman Paten :
05 Maret 2026

(71) Nama dan Alamat yang Mengajukan Permohonan Paten :
I-Ming CHEN
3F., No. 366-9, Sec. 4, Linghang N. Rd., Dayuan Dist., Taoyuan City, Taiwan, Republic of China

(72) Nama Inventor :
I-Ming CHEN ,TW

(74) Nama dan Alamat Konsultan Paten :
Dr., Inda Citraninda Noerhadi S.S.,M.A.,
Biro Oktroi Roosseno Kantor Taman A-9 Unit C1 & C2
Jalan DR. Ide Anak Agung Gde Agung

(54) Judul Invensi : WADAH ES KRIM ANTI-TERGULING

(57) Abstrak :
Invensi ini berhubungan dengan suatu wadah es krim anti-terguling, meliputi bodi wadah yang dapat dimakan yang memiliki ruang penyimpanan di dalamnya untuk es krim, dan satu atau beberapa bagian sayap yang dapat dimakan yang disusun pada sisi atas bodi wadah, setiap bagian sayap memiliki permukaan penopang yang dibentuk pada sisi dalam agar berkontak dengan tepi luar es krim yang disimpan di dalam ruang penyimpanan untuk meningkatkan gaya adsorpsi, sehingga es krim tidak terpengaruh dengan mudah oleh kemiringan bodi wadah yang akan menyebabkannya tergelingsir atau terjatuh.

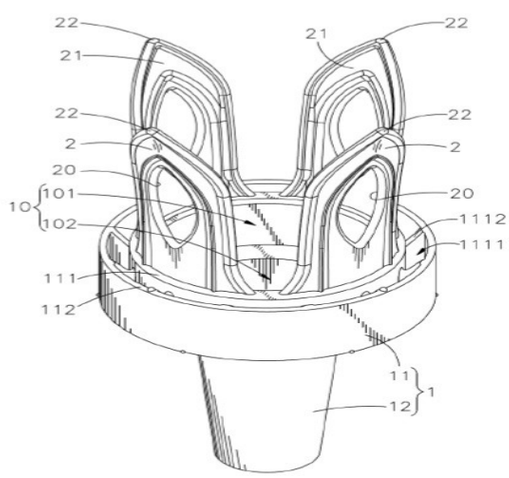

GAMBAR 1

(20) RI Permohonan Paten

(19) ID (11) No Pengumuman : 2026/01776 (13) A

(51) I.P.C : A 43D 25/20,A 43D 95/10

(21) No. Permohonan Paten : P00202412559

(22) Tanggal Penerimaan Permohonan Paten :
07 November 2024

(30) Data Prioritas :

(31) Nomor	(32) Tanggal	(33) Negara
113132648	29 Agustus 2024	TW

(43) Tanggal Pengumuman Paten :
02 Maret 2026

(71) Nama dan Alamat yang Mengajukan Permohonan Paten :
ABBOVI CO., LTD.
9F., No.36, Sec. 1, Chang'an E. Rd., Zhongshan Dist., Taipei City 104, Taiwan, R.O.C. Taiwan, Republic of China

(72) Nama Inventor :
Sheng-Lung Chung,TW
Kun-Chi Liao,TW
Hsuan-Chu Lin,TW
Chun-Hsien Lin,TW
Tzu-Hao Chao,TW

(74) Nama dan Alamat Konsultan Paten :
Mutiara Suseno LL.B., M.H.
Mutiara Patent Gedung Nilakandi Lantai 5 Jl. Roa Malaka Utara No. 1-3, Jakarta Barat

(54) Judul Invensi : PERANTI PEMANAS UNTUK PEMBUATAN SEPATU

(57) Abstrak :
Suatu peranti pemanas mencakup suatu oven, paling tidak dua unit pemindah dan suatu unit pemuat. Oven tersebut mencakup suatu lampu pemanas. Lampu pemanas digunakan untuk mengendalikan suatu temperatur dari suatu ruang pemanas dalam oven. Unit-unit pemindah masing-masing digunakan untuk mengangkut suatu benda yang akan dipanaskan ke dalam dan keluat oven. Unit pemuat digunakan untuk memuat benda yang akan dipanaskan ke permukaan unit-unit pemindah, dan setelah benda tersebut dipanaskan, menurunkan benda dari unit-unit pemindah.

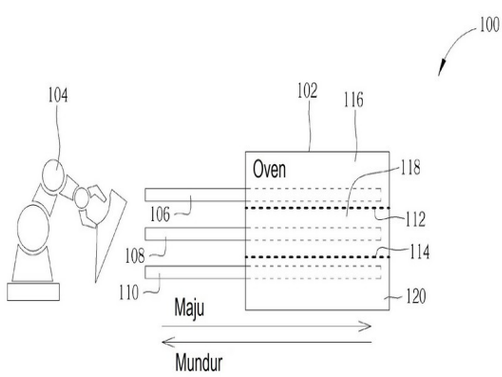

Gb. 1A

(20) RI Permohonan Paten

(19) ID (11) No Pengumuman : 2026/01815 (13) A

(51) I.P.C : B 01D 11/00,C 11B 1/10

(21) No. Permohonan Paten : P00202408641

(22) Tanggal Penerimaan Permohonan Paten :
30 Agustus 2024

(30) Data Prioritas :
(31) Nomor (32) Tanggal (33) Negara

(43) Tanggal Pengumuman Paten :
02 Maret 2026

(71) Nama dan Alamat yang Mengajukan Permohonan Paten :
MUAR BAN LEE TECHNOLOGY SDN. BHD.
JR52, Lot 1818, Jalan Raja, Kawasan Perindustrian Bukit Pasir, 84300 Muar, Johor Malaysia

(72) Nama Inventor :
Chua Heok Wee,MY

(74) Nama dan Alamat Konsultan Paten :
Marodin Sijabat S.H
Adastra An Intellectual Property Firm Epi Walk Building 3 rd Floor Jl. HR Rasuna Said No. 36, Rt 2/Rw 5 Karet Kuningan Setia Budi

(54) Judul Invensi : PERALATAN EKSTRAKSI MINYAK DAN METODE EKSTRAKSINYA

(57) Abstrak :
Invensi ini mengungkap suatu peralatan (100) untuk mengekstraksi minyak dari biji. Peralatan tersebut meliputi suatu corong umpan (102), suatu ruang pengeluaran (104) dengan poros pemrosesan (106), dan suatu rakitan motor listrik (108) untuk pemrosesan biji. Suatu modul choke (110) dengan suatu elemen kepala tirus (112) disambungkan ke ruang pengeluaran, dikontrol oleh modul aktuator (114) untuk pengaturan tekanan. Peralatan (100) juga mencakup suatu modul kontrol cerdas (200) yang disambungkan ke modul aktuator (114) dan suatu elemen kepala tirus (112) untuk gerakan linier seketika dan terus-menerus ke elemen kepala tirus (112). Lebih lanjut, invensi ini juga mencakup metode (600) untuk ekstraksi minyak dari biji, yang meliputi memasukkan biji ke dalam hopper, memproses di ruang pengeluaran dengan gerakan putar dari rakitan motor, dan memberikan gerakan linier dari modul aktuator guna menyesuaikan modul choke untuk mengontrol tekanan.

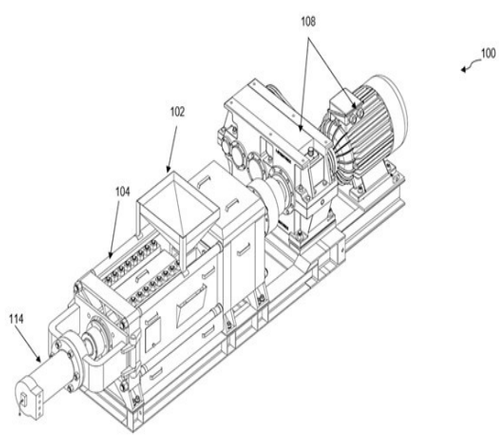

GAMBAR 1a

(20) RI Permohonan Paten

(19) ID (11) No Pengumuman : 2026/01777 (13) A

(51) I.P.C : B 67D 1/14,F 25D 31/00,G 07F 13/00

(21) No. Permohonan Paten : P00202500438

(22) Tanggal Penerimaan Permohonan Paten :
15 Januari 2025

(30) Data Prioritas :

(31) Nomor	(32) Tanggal	(33) Negara
2024221207222	29 Agustus 2024	CN

(43) Tanggal Pengumuman Paten :
02 Maret 2026

(71) Nama dan Alamat yang Mengajukan Permohonan Paten :
GUANGDONG WELLY ELECTRICAL APPLIANCES CO., LTD.
Fusha Industrial Park, Fusha Town, Zhongshan City, Guangdong Province, 528400 China

(72) Nama Inventor :
ZHOU, Quan,CN

(74) Nama dan Alamat Konsultan Paten :
Marodin Sijabat S.H
Adastra An Intellectual Property Firm Epi Walk Building 3 rd Floor Jl. HR Rasuna Said No. 306, Rt 2/Rw 5 Karet Kuningan Setia Budi

(54) Judul Invensi : MEKANISME PENGELUARAN DISPENSER MINUMAN DINGIN

(57) Abstrak :
Permohonan ini mengungkapkan mekanisme pengeluaran baru untuk dispenser minuman dingin, yang terdiri dari baki pengeluaran, casing, dan pegangan; baki pengeluaran dipasang pada casing, pegangan dipasang pada baki pengeluaran, baki pengeluaran dilengkapi dengan outlet pemakaian kedua, bagian bawah baki pengeluaran dilengkapi dengan tudung pengeluaran, tudung pengeluaran dilengkapi dengan outlet pemakaian pertama; bagian bawah pegangan dilengkapi dengan bagian penyegelan dan komponen transmisi, komponen transmisi menghubungkan pegangan dan bagian penyegelan, komponen transmisi digunakan untuk mengontrol pergerakan bagian penyegelan, Dalam permohonan ini, secara efektif menghindari masalah es krim atau minuman es yang terciprat ke mana-mana saat didorong keluar dari silinder pembekuan di dispenser minuman dingin tradisional.

(20) **RI Permohonan Paten**

(19) **ID** (11) **No Pengumuman : 2026/01951** (13) **A**

(51) **I.P.C : B 44F 1/00,D 01F 2/00,D 01F 6/00,D 06P 1/00,D 21H 21/48,D 21H 21/44,D 21H 15/02**

(21) **No. Permohonan Paten :** P00202408906

(22) **Tanggal Penerimaan Permohonan Paten :**
04 September 2024

(30) **Data Prioritas :**
(31) Nomor (32) Tanggal (33) Negara

(43) **Tanggal Pengumuman Paten :**
05 Maret 2026

(71) **Nama dan Alamat yang Mengajukan Permohonan Paten :**
PT PURA BARUTAMA
Jalan AKBP R. Agil Kusumadya 203 Indonesia

(72) **Nama Inventor :**
SUNARTO,ID
ALI MAHMUDI,ID

(74) **Nama dan Alamat Konsultan Paten :**

(54) **Judul Invensi :** MATERIAL PENGAMAN BERBENTUK BULATAN KECIL YANG MEMILIKI WARNA TERTENTU

(57) **Abstrak :**

Invensi ini bertujuan untuk membuat material pengaman pada dokumen atau surat berharga lain dengan bentuk bulatan-bulatan kecil yang sulit ditiru sehingga terhindar dari tindak pemalsuan. Material pengaman ini terbuat dari bahan kertas atau selulosa atau akrilik atau polymer lain dengan bentuk bulatan kecil yang hampir seragam dengan ukuran mikron. Material pengaman ini dapat menggunakan warna sensitif terhadap sinar ultra violet sehingga berpendar saat disinari ultra violet.

(20) RI Permohonan Paten

(19) ID (11) No Pengumuman : 2026/01781 (13) A

(51) I.P.C : A 47J 31/44

(21) No. Permohonan Paten : P00202500422

(22) Tanggal Penerimaan Permohonan Paten :
15 Januari 2025

(30) Data Prioritas :

(31) Nomor	(32) Tanggal	(33) Negara
2024221223935	29 Agustus 2024	CN

(43) Tanggal Pengumuman Paten :
02 Maret 2026

(71) Nama dan Alamat yang Mengajukan Permohonan Paten :
GUANGDONG WELLY ELECTRICAL APPLIANCES CO., LTD.
Fusha Industrial Park, Fusha Town, Zhongshan City, Guangdong Province China

(72) Nama Inventor :
Quan, ZHOU ,CN

(74) Nama dan Alamat Konsultan Paten :
Marodin Sijabat S.H
Adastra An Intellectual Property Firm Epi Walk Building 3 rd Floor Jl. HR Rasuna Said No. 306, Rt 2/Rw 5 Karet Kuningan Setia Budi

(54) Judul Invensi : BADAN PENGGERAK UNTUK PEMBUAT MINUMAN DINGIN

(57) Abstrak :
Pengungkapan ini menyajikan rangka penggerak untuk mesin pembuat minuman dingin, yang meliputi rumah penggerak dan penutup ujung evaporator, dimana port evaporator yang memungkinkan komponen internal evaporator untuk melewati dibentuk pada penutup ujung evaporator; rumah penggerak meliputi bagian kepala dan bagian kontrol; untuk menyematkan penutup ujung evaporator, alur penutup ujung dibentuk di bagian kepala; port komponen yang sesuai dengan port evaporator dibentuk di bagian bawah alur penutup ujung; penutup ujung evaporator dilengkapi dengan bagian depan cembung; sakelar kontak disediakan di bagian depan cembung; bagian depan cembung dilengkapi dengan lubang jalur pemicu yang sesuai dengan sakelar kontak. Pengungkapan ini dirakit dengan mudah, memiliki struktur yang stabil, dan keamanan yang tinggi saat digunakan.

(20) RI Permohonan Paten

(19) ID (11) No Pengumuman : 2026/01819 (13) A

(51) I.P.C : A 01K 61/80,A 01K 61/00,A 01K 71/00,A 01K 75/00,G 16Y 10/15,G 16Y 40/10

(21) No. Permohonan Paten : P00202408524

(22) Tanggal Penerimaan Permohonan Paten :
28 Agustus 2024

(30) Data Prioritas :
(31) Nomor (32) Tanggal (33) Negara

(43) Tanggal Pengumuman Paten :
02 Maret 2026

(71) Nama dan Alamat yang Mengajukan Permohonan Paten :
UNIVERSITAS DIPONEGORO
Jl. Prof. Soedarto, SH Tembalang, Semarang Indonesia

(72) Nama Inventor :
Prof. Drs. Sapto Purnomo Putro, M.Si., Ph.D.,ID
Dr. Muhammad Helmi, S.Si., M.Si,ID
Erwin Adriono, S.T., M.T,ID
Muhamad Dafiq Al Haqi, S.Si,ID

(74) Nama dan Alamat Konsultan Paten :

(54) Judul Invensi : SMART ROBOTIC IMTA CAGE (KERAMBA JARING APUNG) UNTUK MENDUKUNG EFISIENSI DAN PRODUKTIVITAS BUDIDAYA PERIKANAN

(57) Abstrak :

Invensi ini merupakan pengembangan KJA- Robotic IMTA Cage dengan tujuan untuk mempermudah pengoperasian dan pemantauan. KJA tanpa sistem memerlukan manusia untuk pengoperasian dan pemantauannya. Kegiatan ini juga memerlukan biaya karena lokasi KJA- Robotic IMTA pada umumnya berlokasi di tengah laut dan jauh dari daratan sehingga memerlukan transportasi kapal. Invensi ini dapat membantu pemilik KJA- Robotic IMTA untuk dapat mengurangi biaya operasional karena mengurangi keterlibatan manusia. Invensi ini dapat mengurangi biaya operasional melalui sistem penggunaan pakan otomatis, sistem pemantauan cuaca dan air berbasis IoT. Keseluruhan sistem dapat dipantau melalui laman website. Pengguna dapat memantau kualitas air dan cuaca dengan membuka laman website. Data-data dapat diunduh untuk keperluan penelitian maupun analisa melalui laman tersebut. Selanjutnya Invensi yang diajukan ini dimaksudkan untuk mengatasi permasalahan yang dikemukakan diatas dengan cara membuat peralatan untuk mendukung kegiatan operasional KJA Robotic IMTA seperti pengukuran kualitas air, pengukuran kondisi cuaca dan pemberian pakan otomatis. Invensi ini juga dimaksudkan untuk mengatasi masalah yang ada pada invensi sebelumnya, serta dilengkapi dengan berbagai sistem dan perangkat teknologi tepat guna yang bertujuan menjadi invensi yang lebih prospektif dalan bidang budidaya berkelanjutan berkaca dari beberapa invensi yang telah ada. Bentuk bulat dengan bahan HDPE dinilai lebih unggul dalam menahan gelombang karena dapat menyebarkan beban yang didapat, sehingga umur teknis KJA Robotic IMTA bisa mencapai lebih dari 50 tahun dengan perawatan ringan secara berkala.

Gambar 1

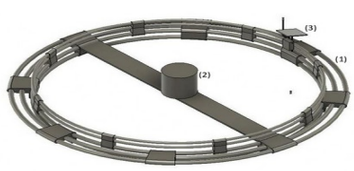

Gambar 2

(20) RI Permohonan Paten

(19) ID (11) No Pengumuman : 2026/01953 (13) A

(51) I.P.C : A 24D 1/02,A 24F 27/04

(21) No. Permohonan Paten : P00202408908

(22) Tanggal Penerimaan Permohonan Paten :
04 September 2024

(30) Data Prioritas :
(31) Nomor (32) Tanggal (33) Negara

(43) Tanggal Pengumuman Paten :
05 Maret 2026

(71) Nama dan Alamat yang Mengajukan Permohonan Paten :
PT PURA BARUTAMA
Jalan AKBP R. Agil Kusumadya 203 Indonesia

(72) Nama Inventor :
PUTU CANDRA ADIANTA,ID

(74) Nama dan Alamat Konsultan Paten :

(54) Judul Invensi : KANTONG IRISAN TEMBAKAU SIAP LINTING PADA ROKOK SKT DENGAN BAHAN METALIZE

(57) Abstrak :
Invensi yang dilakukan berkaitan dengan inovasi terbaru dalam industri rokok SKT yang berfokus pada kemasan tembakau rokok, yakni kantong lipat ber-zipper yang dirancang khusus untuk rokok SKT. Bahan yang digunakan yakni laminasi kombinasi kertas (paper), cello metalize, dan film LLDPE untuk memberikan kemasan kantong lipat yang premium dan melindungi tembakau dari kelembaban. Pengaplikasian kantong tradisional sangat mudah yakni membukanya hanya dengan zipper kemudian masukkan tembakau kedalam kantong.

(20) RI Permohonan Paten

(19) ID (11) No Pengumuman : 2026/01946 (13) A

(51) I.P.C : C 09D 11/324,C 09D 11/037

(21) No. Permohonan Paten : P00202408826

(22) Tanggal Penerimaan Permohonan Paten :
03 September 2024

(30) Data Prioritas :
(31) Nomor (32) Tanggal (33) Negara

(43) Tanggal Pengumuman Paten :
05 Maret 2026

(71) Nama dan Alamat yang Mengajukan Permohonan Paten :
Aris Sandi, S.ST, M.Eng
Citran Bodon, RT 06, Jagalan Banguntapan Bantul Yogyakarta Indonesia

(72) Nama Inventor :
Aris Sandi, S.ST., M.Eng ,ID
Lestari Hetalesi Saputri, S.T., M.Eng,ID
Dandi Syahrul Gunawan,ID
Ridho Pardosi,ID
Timbul Widodo,ID
Muhammad Iqbal,ID
Nabillah Dwi Africia,ID

(74) Nama dan Alamat Konsultan Paten :

(54) Judul Invensi : TIPSAM: TINTA PRINTER SAWIT ALAMI DARI TANDAN KOSONG KELAPA SAWIT

(57) Abstrak :
TIPSAM: TINTA PRINTER SAWIT ALAMI DARI TANDAN KOSONG KELAPA SAWIT Invensi ini mengenai inovasi TIPSAM: tinta printer sawit alami dari tandan kosong kelapa sawit hasil olahan dari pabrik kelapa sawit (PKS) yang umumnya hanya dimanfaatkan sebagai pupuk tambahan tanaman kelapa sawit. Proses pembuatan tinta printer ini dimulai dari persiapan bahan baku, proses karbonisasi (pengarangan), pengayakan dan pembuatan tinta printer. Tinta yang dihasilkan telah dilakukan pengujian viskositas, transmitansi cahaya, uji adhesi, uji densitas dan uji performa tinta. Formula tinta printer terbaik didapatkan pada komposisi waktu karbonisasi selama 7 jam, 2 gram karbon dengan 5 mL alkohol, yang dicampur dengan bahan perekat berupa gum arab 3,5 gram dalam 15 mL aquadest. Secara keseluruhan produk tinta printer alami yang dihasilkan telah memiliki sifat kimia dan fisis yang mendekati SNI No. 06-1567-1999 dan SNI ISO 2846- 2:2017.

(20) **RI Permohonan Paten**

(19) **ID** **(11)** **No Pengumuman : 2026/01859** **(13) A**

(51) **I.P.C : B 62D 21/02**

(21) **No. Permohonan Paten :** P00202512804

(22) **Tanggal Penerimaan Permohonan Paten :**
31 Mei 2024

(30) **Data Prioritas :**

(31) Nomor	(32) Tanggal	(33) Negara
202441005372	25 Januari 2024	IN

(43) **Tanggal Pengumuman Paten :**
03 Maret 2026

(71) **Nama dan Alamat yang Mengajukan Permohonan Paten :**
TVS MOTOR COMPANY LIMITED
TVS Motor Company Limited “Chaitanya”, No.12 Khader Nawaz Khan Road, Nungambakkam, Chennai 600 006 India

(72) **Nama Inventor :**
DINAKAR, Sivalingam,IN
VENKATESAN, Somesh Mittapalli,IN
SHAH, Suraj Kiran,IN

(74) **Nama dan Alamat Konsultan Paten :**
Emirsyah Dinar B.Com., M.H.
Graha Pratama Jl. MT Haryono Kav. 15, Building Lv 15, Kel. Tebet Barat, Kec. Tebet, Kota Jakarta Selatan

(54) **Judul Invensi :** KENDARAAN

(57) **Abstrak :**

Penemuan ini berkaitan dengan rakitan rangka kendaraan. Rakitan rangka tersebut terdiri dari rangka utama (11) dan rangka belakang (18). Rangka utama (11) terdiri dari satu atau lebih tabung utama (12). Masing-masing tabung utama (12) memiliki bagian ujung depan (12a) dan bagian ujung belakang (12b). Bagian ujung depan (12a) dari masing-masing tabung utama (12) dirancang untuk terhubung ke pipa kepala (10) dan bagian ujung belakang (12b) dari setidaknya satu dari satu atau lebih tabung utama (12) tersebut terintegrasi dengan braket (16). Rangka belakang (18) terdiri dari satu atau lebih tabung belakang (20) yang dirancang untuk menerima satu atau lebih braket (16). Satu atau lebih braket (16) tersebut diikat ke setidaknya satu dari satu atau lebih tabung belakang (20) dengan satu atau lebih pengencang (F).

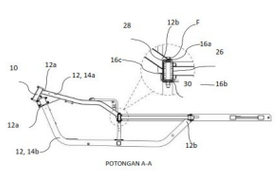

GAMBAR 4

(20) **RI Permohonan Paten**

(19) **ID** (11) **No Pengumuman : 2026/01975** (13) **A**

(51) **I.P.C : H 04W 72/0457**

(21) **No. Permohonan Paten :** P00202513384

(22) **Tanggal Penerimaan Permohonan Paten :**
12 Juni 2023

(30) **Data Prioritas :**
(31) Nomor (32) Tanggal (33) Negara

(43) **Tanggal Pengumuman Paten :**
05 Maret 2026

(71) **Nama dan Alamat yang Mengajukan Permohonan Paten :**
HUAWEI TECHNOLOGIES CO., LTD.
Huawei Administration Building Bantian, Longgang District Shenzhen, Guangdong 518129 China

(72) **Nama Inventor :**
WANG, Xiaolu,CN
LUO, Hejia,CN
LI, Rong,CN
WANG, Jun,CN

(74) **Nama dan Alamat Konsultan Paten :**
Gianna Larenta S.H.
Gandaria City, Gedung Perkantoran Gandaria 8, Lantai 3 Unit D, Jl. Sultan Iskandar Muda (Arteri Pondok Indah), Kel. Kebayoran Lama Utara, Kec. Kebayoran Lama, Kota Jakarta Selatan

(54) **Judul Invensi :** METODE DAN PERALATAN KOMUNIKASI, SISTEM CHIP, MEDIA PENYIMPANAN, DAN PRODUK PROGRAM KOMPUTER

(57) **Abstrak :**

METODE DAN PERALATAN KOMUNIKASI, SISTEM CHIP, MEDIA PENYIMPANAN, DAN PRODUK PROGRAM KOMPUTER
Metode dan peralatan komunikasi, sistem chip, media penyimpanan, dan produk program komputer disediakan untuk meningkatkan penguatan pengenkodean dalam proses transmisi data, sehingga meningkatkan kinerja pendekodean. Dalam permohonan ini, peralatan komunikasi pertama menerima data pertama, dan memperoleh data kedua dan ketiga dari data pertama. Data pertama mencakup blok transportasi pertama. Blok transportasi pertama mencakup data kedua dan data ketiga. Data kedua dipetakan ke simbol domain waktu ke-r pada slot pertama. Data ketiga dipetakan ke simbol domain waktu ke-s pada slot kedua. r dan s adalah bilangan bulat positif, dan r tidak sama dengan s. Karena data dalam blok transportasi yang sama didiskritisasi ke dua simbol domain waktu yang berbeda dalam paling sedikit dua slot untuk transmisi, ketika suatu slot dipengaruhi oleh pemblokiran kanal dalam proses transmisi data, hanya sebagian data dari satu blok transportasi yang dipetakan ke slot tersebut. Oleh karena itu, blok transportasi hanya terpengaruh oleh pemblokiran kanal secara minimal dalam proses pendekodean, dan tingkat keberhasilan pendekodean blok transportasi tinggi.

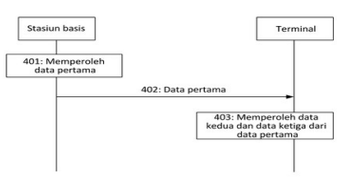

GAMBAR 4

(20) RI Permohonan Paten

(19) ID (11) No Pengumuman : 2026/01792 (13) A

(51) I.P.C : C 02F 1/14,C 02F 3/08,C 02F 1/04

(21) No. Permohonan Paten : P00202509515

(22) Tanggal Penerimaan Permohonan Paten :
27 September 2025

(30) Data Prioritas :
(31) Nomor (32) Tanggal (33) Negara

(43) Tanggal Pengumuman Paten :
02 Maret 2026

(71) Nama dan Alamat yang Mengajukan Permohonan Paten :
Universitas Muhammadiyah Prof Dr. Hamka
Jl. Raya Jakarta-Bogor No.KM.23 No.99, RT.4/RW.5, Rambutan, Kec. Ciracas, Kota Jakarta Timur, Daerah Khusus Ibukota Jakarta 13830 Indonesia

(72) Nama Inventor :
Dan Mugisidi,,ID
Oktarina Heriyani,ID
Rifky,ID
Akhmad Rizal Dzikrillah,ID

(74) Nama dan Alamat Konsultan Paten :

(54) Judul Invensi : Unit Desalinasi Air Laut Berbasis Panas Buang Air Conditioner (AC)

(57) Abstrak :
Invensi ini mengenai Unit Desalinasi Air Laut Berbasis Panas Buang Air Conditioner (AC), yang termasuk dalam bidang teknik desalinasi termal skala kecil. Unit ini dirancang untuk memanfaatkan panas buang dari sistem pendingin udara (AC) sebagai sumber energi utama dalam proses penguapan dan kondensasi air laut guna menghasilkan air tawar. Sistem terdiri atas cover luar dengan bukaan ventilasi, heat exchanger yang menerima panas buang AC, ruang penguapan (evaporator chamber), vortex generators yang menciptakan aliran turbulen untuk meningkatkan efisiensi perpindahan panas, kondensor untuk mengubah uap menjadi air tawar, bak penampung air bersih, serta sistem kendali berbasis Internet of Things (IoT) yang dilengkapi sensor temperatur, kelembaban, dan ketinggian air laut. IoT memungkinkan pemantauan dan pengendalian real time melalui perangkat elektronik. Unit ini dicirikan dengan integrasi komponen dalam satu sistem terintegrasi, hemat energi, dan praktis untuk aplikasi rumah tangga, komunitas kecil, maupun daerah pesisir yang memiliki keterbatasan pasokan air bersih. Invensi ini memberikan penyempurnaan signifikan dibanding teknologi sebelumnya dengan memanfaatkan energi panas buang yang umumnya terbuang, sehingga mendukung efisiensi energi dan keberlanjutan lingkungan

(20) **RI Permohonan Paten**

(19) **ID** **(11)** **No Pengumuman : 2026/01947** **(13) A**

(51) **I.P.C : B 29B 11/08,B 29C 44/00,B 29C 45/00**

(21) **No. Permohonan Paten :** P00202508053

(22) **Tanggal Penerimaan Permohonan Paten :**
25 Agustus 2025

(30) **Data Prioritas :**

(31) Nomor	(32) Tanggal	(33) Negara
63/689,862	03 September 2024	US
19/208,537	14 Mei 2025	US

(43) **Tanggal Pengumuman Paten :**
05 Maret 2026

(71) **Nama dan Alamat yang Mengajukan Permohonan Paten :**
KING STEEL MACHINERY CO., LTD.
NO. 22 7TH RD., INDUSTRIAL PARK TAICHUNG, TAICHUNG CITY 407, TAIWAN (R.O.C.) Taiwan, Republic of China

(72) **Nama Inventor :**
CHEN, CHING-HAO,TW
YEH, LIANG-HUI,TW

(74) **Nama dan Alamat Konsultan Paten :**
Yenny Halim S.E., S.H., M.H.
ACEMARK, Jl. Cikini Raya No. 58 G-H, Jakarta 10330, Indonesia

(54) **Judul Invensi :** SISTEM PENCETAKAN INJEKSI DAN METODE UNTUK MEMBERSIHKAN UNIT PEMASOK FLUIDA

(57) **Abstrak :**
Disediakan suatu sistem pencetakan injeksi. Suatu unit pencampur dikonfigurasi untuk mencampur suatu bahan polimerik yang dapat mengalir dengan suatu zat peniup untuk membentuk suatu campuran. Suatu unit pemasok fluida dikonfigurasi untuk memberikan zat peniup ke unit pencampur. Unit pemasok fluida meliputi suatu saluran keluar injeksi yang dirangkai ke unit pencampur, suatu kompresor yang dikonfigurasi untuk menghasilkan zat peniup, suatu katup injeksi yang ditempatkan di antara saluran keluar injeksi dan kompresor dan dikonfigurasi untuk menerima zat peniup dari kompresor melalui suatu saluran pertama, dan suatu mekanisme pembersihan yang dikonfigurasi untuk membersihkan katup injeksi. Mekanisme pembersihan tersebut meliputi suatu katup kontrol yang dirangkai ke kompresor melalui suatu saluran kedua dan yang dirangkai ke katup injeksi melalui suatu saluran ketiga yang dihubungkan ke saluran pertama, dan suatu alat penggerak yang dikonfigurasi untuk membuka katup kontrol. Zat peniup dapat mengalir ke katup injeksi melalui katup kontrol.

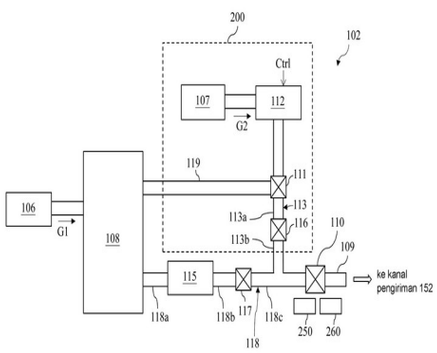

Gambar 3

(20) RI Permohonan Paten

(19) ID (11) No Pengumuman : 2026/01811 (13) A

(51) I.P.C : G 05B 23/02

(21) No. Permohonan Paten : P00202513349

(22) Tanggal Penerimaan Permohonan Paten :
09 Mei 2024

(30) Data Prioritas :

(31) Nomor	(32) Tanggal	(33) Negara
23172852.8	11 Mei 2023	EP

(43) Tanggal Pengumuman Paten :
02 Maret 2026

(71) Nama dan Alamat yang Mengajukan Permohonan Paten :
GEA GROUP AKTIENGESELLSCHAFT
Ulmenstraße 99 40476 Düsseldorf Germany

(72) Nama Inventor :
YAZDI, Hassan,DK
FELDMANN, Kevin,DK
THEISEN, Lukas Roy Svane,DK

(74) Nama dan Alamat Konsultan Paten :
Maulitta Pramulasari, S.Pd.
Mirandah Asia Indonesia Sudirman Plaza, Plaza Marein Lantai 10E Jalan Jenderal Sudirman Kavling 76-78

(54) Judul Invensi : SISTEM INDUSTRI

(57) Abstrak :
Salah satu aspek dari invensi ini berkaitan dengan menentukan tindakan untuk meningkatkan operasi sistem industri. Data referensi yang menunjukkan satu atau lebih keadaan sistem industri diperoleh, dan ditentukan apakah terdapat deviasi dalam data referensi tersebut. Jika terdapat deviasi, dampak deviasi tersebut terhadap sistem industri dievaluasi, dan satu atau lebih tindakan pengendalian mitigasi dipilih dari sejumlah tindakan pengendalian yang telah ditentukan sebelumnya berdasarkan evaluasi dampak deviasi tersebut. Representasi dampak dari pelaksanaan satu atau lebih tindakan pengendalian mitigasi ditampilkan pada antarmuka pengguna, memungkinkan pengguna dari antarmuka pengguna untuk memilih operasi untuk memulai satu atau lebih tindakan pengendalian mitigasi guna mengubah satu atau lebih proses sistem industri.

(20) RI Permohonan Paten

(19) ID (11) No Pengumuman : 2026/01891 (13) A

(51) I.P.C : B 65H 75/44,E 21B 7/02,E 21B 19/00,H 02G 1/06,H 02G 11/02

(21) No. Permohonan Paten : P00202513583

(22) Tanggal Penerimaan Permohonan Paten :
05 Juni 2024

(30) Data Prioritas :

(31) Nomor	(32) Tanggal	(33) Negara
63/471,233	05 Juni 2023	US

(43) Tanggal Pengumuman Paten :
04 Maret 2026

(71) Nama dan Alamat yang Mengajukan Permohonan Paten :
FLANDERS ELECTRIC MOTOR SERVICE, LLC
8101Baumgart Road, Evansville, Indiana 47725 United States of America United States of America

(72) Nama Inventor :
OLIVER, John,US
FINDLAY, Graeme,AU
SUMCAD, Gustavo,US

(74) Nama dan Alamat Konsultan Paten :
Dr. Inda Citraninda Noerhadi S.S.,M.A.
Biro Oktroi Roosseno Kantor Taman A-9 Unit C1 & C2
Jalan DR. Ide Anak Agung Gde Agung

(54) Judul Invensi : SISTEM MANAJEMEN KABEL-PENGGERAK PENGEBORAN

(57) Abstrak :
Suatu perangkat yang mencakup suatu anjungan dan suatu bor yang terhubung ke anjungan. Perangkat tersebut juga mencakup suatu sumber daya untuk menyalakan bor. Perangkat tersebut juga mencakup suatu kabel yang terhubung ke suatu kumparan kabel dan ke bor. Perangkat tersebut juga mencakup suatu penjulur yang memiliki suatu ujung pertama terhubung ke anjungan dan suatu ujung kedua berlawanan dengan ujung pertama. Penjulur tersebut mencakup suatu balok yang memanjang keluar dari anjungan. Ujung kedua penjulur terhubung ke kabel. Penjulur dikonfigurasikan untuk memandu suatu posisi kabel, relatif terhadap anjungan, saat kabel bergerak relatif terhadap anjungan dan relatif terhadap penjulur.

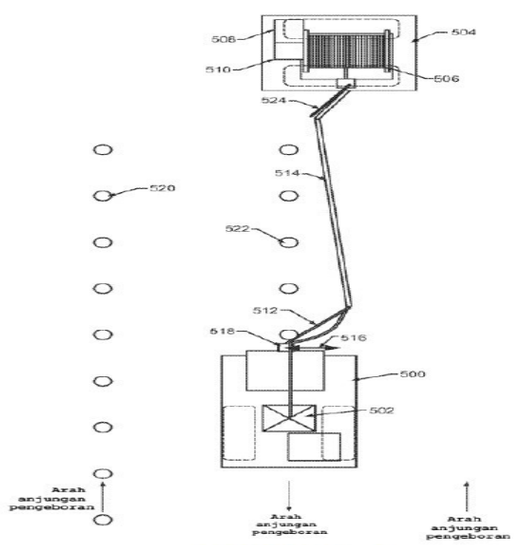

GAMBAR 5

(20) RI Permohonan Paten

(19) ID (11) No Pengumuman : 2026/01940 (13) A

(51) I.P.C : A 61K 39/12,C 07K 14/00

(21) No. Permohonan Paten : P00202512965

(22) Tanggal Penerimaan Permohonan Paten :
30 April 2024

(30) Data Prioritas :

(31) Nomor	(32) Tanggal	(33) Negara
63/499,381	01 Mei 2023	US

(43) Tanggal Pengumuman Paten :
05 Maret 2026

(71) Nama dan Alamat yang Mengajukan Permohonan Paten :
UNIVERSITY OF WASHINGTON
1100 NE Campus Parkway, Suite 200 Seattle, WA 98195
United States of America

(72) Nama Inventor :
KING, Neil, P.,US
DOWLING, Quinton, M.,US
ELLIS, Daniel,US
VEESLER, David,US
WALLS, Alexandra, C.,US

(74) Nama dan Alamat Konsultan Paten :
Emirsyah Dinar B.Com., M.H.
Graha Pratama Jl. MT Haryono Kav. 15, Building Lv 15,
Kel. Tebet Barat, Kec. Tebet, Kota Jakarta Selatan

(54) Judul Invensi : PRA-FUSI-STABILISASI CMV GB NANOSTRUKTUR PROTEIN

(57) Abstrak :
Di sini disediakan komposisi dan metode yang terkait dengan protein CMV gB di mana substitusi asam amino telah dilakukan untuk mengganggu keadaan paskafusi dan/atau menstabilkan keadaan prafusi.

(20) RI Permohonan Paten

(19) ID (11) No Pengumuman : 2026/01976 (13) A

(51) I.P.C : H 04W 76/15

(21) No. Permohonan Paten : P00202600213

(22) Tanggal Penerimaan Permohonan Paten :
02 Agustus 2023

(30) Data Prioritas :
(31) Nomor (32) Tanggal (33) Negara

(43) Tanggal Pengumuman Paten :
05 Maret 2026

(71) Nama dan Alamat yang Mengajukan Permohonan Paten :
GUANGDONG OPPO MOBILE TELECOMMUNICATIONS CORP., LTD.
No. 18, Haibin Road, Wusha, Chang'an, Dongguan, Guangdong 523860 China

(72) Nama Inventor :
LU, Liuming,CN
LUO, Chaoming,CN
ZHANG, Jun,CN

(74) Nama dan Alamat Konsultan Paten :
Emirsyah Dinar B.Com., M.H.
Graha Pratama Jl. MT Haryono Kav. 15, Building Lv 15, Kel. Tebet Barat, Kec. Tebet, Kota Jakarta Selatan

(54) Judul Invensi : METODE KOMUNIKASI NIRKABEL, DAN PERANGKAT DAN MEDIA PENYIMPANAN

(57) Abstrak :
Disediakan dalam perwujudan aplikasi ini adalah metode komunikasi nirkabel, serta perangkat dan media penyimpanan. Metode tersebut mencakup: perangkat multi-tautan non-akses poin yang menerima atau mengirimkan bingkai pertama, di mana bingkai pertama digunakan oleh perangkat multi-tautan non-akses poin untuk beralih antara perangkat multi-tautan akses poin pertama dan perangkat multi-tautan akses poin kedua, perangkat multi-tautan akses poin pertama dan perangkat multi-tautan akses poin kedua termasuk dalam perangkat multi-tautan akses poin ketiga yang sama atau perangkat multi-tautan akses poin ketiga yang berbeda, dan perangkat multi-tautan titik akses ketiga merupakan perangkat multi-tautan titik akses logika.

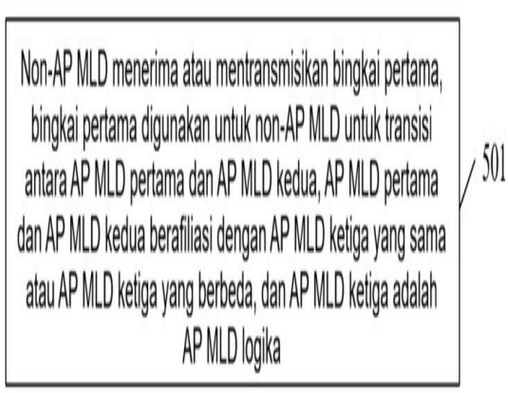

GAMBAR 5

(20) RI Permohonan Paten

(19) ID (11) No Pengumuman : 2026/01986 (13) A

(51) I.P.C : A 61K 47/68,A 61K 39/395,A 61P 31/16,C 07K 16/10,C 12N 15/13,G 01N 33/569

(21) No. Permohonan Paten : P00202512915

(22) Tanggal Penerimaan Permohonan Paten :
25 April 2024

(30) Data Prioritas :

(31) Nomor	(32) Tanggal	(33) Negara
2023-072516	26 April 2023	JP

(43) Tanggal Pengumuman Paten :
06 Maret 2026

(71) Nama dan Alamat yang Mengajukan Permohonan Paten :
JAPAN INSTITUTE FOR HEALTH SECURITY
21-1, Toyama 1-chome, Shinjuku-ku, Tokyo 1628655 Japan

(72) Nama Inventor :
TAKAHASHI, Yoshimasa,JP
ADACHI, Yu,JP
TONOUCHI, Keisuke,JP
NAKAKO, Mayumi,JP

(74) Nama dan Alamat Konsultan Paten :
Dora Ambadar S.Psi
Am Badar & Am Badar, Jl. Proklamasi No. 79, Pegangsaan, Menteng, Jakarta Pusat

(54) Judul Invensi : ANTIBODI ANTI-INFLUENZA

(57) Abstrak :
Aplikasi saat ini menyediakan antibodi monoklonal atau fragmen antibodi daripadanya, dimana antibodi monoklonal atau fragmen antibodi daripadanya mengikat daerah batang hemaglutinin (daerah batang HA) dari virus influenza A.

(20) RI Permohonan Paten

(19) ID (11) No Pengumuman : 2026/01833 (13) A

(51) I.P.C : B 44C 5/06,B 44C 3/00

(21) No. Permohonan Paten : P00202505462

(22) Tanggal Penerimaan Permohonan Paten :
17 Juni 2025

(30) Data Prioritas :

(31) Nomor	(32) Tanggal	(33) Negara
2024111956332	28 Agustus 2024	CN
2025101215297	24 Januari 2025	CN

(43) Tanggal Pengumuman Paten :
02 Maret 2026

(71) Nama dan Alamat yang Mengajukan Permohonan Paten :
Polygroup Plastic Products (Guangxi) Company Limited
Wulin Town (Near Wulin Port), Pingnan County, Guigang City, Guangxi, China China

(72) Nama Inventor :
Ee Teak LEE,MY
Lam Tim Simon CHOW,HK
Heng LIN,CN

(74) Nama dan Alamat Konsultan Paten :
DR. Ludiyanto S.H., M.H., M.M.
Jalan Hayam Wuruk No. 3 i & j Jakarta Pusat

(54) Judul Invensi : TUMBUHAN ARTIFISIAL DAN METODE UNTUK MEMBUATNYA

(57) Abstrak :
Pengungkapan ini berkaitan dengan tumbuhan artifisial dan metode untuk membuatnya. Metode untuk membuat tumbuhan artifisial yang dijelaskan dalam pengungkapan ini mencakup: menyiapkan film poliester berorientasi biaksial dengan warna yang diinginkan; memotong film poliester berorientasi biaksial dengan warna yang diinginkan menjadi bentuk yang diinginkan untuk dirakit menjadi organ tumbuhan artifisial; dan merakit organ tumbuhan artifisial menjadi tumbuhan artifisial. Metode untuk membuat tumbuhan artifisial yang disediakan dalam pengungkapan ini dapat meningkatkan efisiensi produksi tumbuhan artifisial, dan meningkatkan tingkat simulasi dan durabilitas tumbuhan artifisial. Selain itu, tumbuhan artifisial yang dibuat dengan metode ini lebih ramah lingkungan dan lebih aman.

(20) RI Permohonan Paten

(19) ID (11) No Pengumuman : 2026/01912 (13) A

(51) I.P.C : B 02C 2/10,D 21D 1/22

(21) No. Permohonan Paten : P00202600862

(22) Tanggal Penerimaan Permohonan Paten :
05 Juli 2024

(30) Data Prioritas :

(31) Nomor	(32) Tanggal	(33) Negara
20235809	10 Juli 2023	FI

(43) Tanggal Pengumuman Paten :
04 Maret 2026

(71) Nama dan Alamat yang Mengajukan Permohonan Paten :
REEDGED OY
Husupyölintie 187 49510 Husula Finland

(72) Nama Inventor :
ANDBERG, Janne,FI
GÅSMAN, Teemu,FI

(74) Nama dan Alamat Konsultan Paten :
Marodin Sijabat S.H.
Adastra Indonesia, Epiwalk 3rd Floor A306-307, Kawasan Rasuna Epicentrum Jl. H. R. Rasuna Said RT. 002/ RW. 005, Kel. Karet Kuningan Kec. Setiabudi ,Kota Jakarta Selatan

(54) Judul Invensi : ELEMEN PEMURNIAN, STRUKTUR PENDUKUNG UNTUK ELEMEN PEMURNIAN DAN PEMURNI KERUCUT

(57) Abstrak :
Tujuan invensi ini adalah elemen pemurnian yang dapat diganti (52, 62, 72, 82), struktur pendukung (31, 41) untuk elemen pemurnian (52, 62, 72, 82) dan pemurni kerucut untuk persiapan pulp kertas. Pemurni kerucut terdiri dari stator dan rotor yang dibentuk oleh serangkaian elemen pemurnian yang dapat diganti (52, 62, 72, 82), stator dan/atau rotor tersebut terdiri dari struktur pendukung (31, 41) yang dipasang pada rotor dan/atau stator tempat struktur pendukung (31, 41) tersebut dipasangi elemen pemurnian (52, 62, 72, 82). Struktur pendukung (31, 41) terdiri dari elemen pendukung (34, 44) yang memiliki permukaan pendukung kerucut poligonal beraturan (35, 45) untuk elemen pemurnian yang dapat diganti (52, 62, 72, 82). Elemen pemurnian (52, 62, 72, 82) untuk rotor dan/atau stator pemurni kerucut terdiri dari permukaan pemasangan planar.

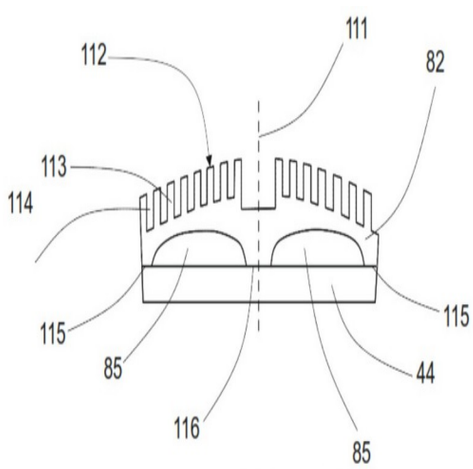

GAMBAR 11

(20) RI Permohonan Paten

(19) ID (11) No Pengumuman : 2026/01892 (13) A

(51) I.P.C : E 03C 1/04,F 16K 11/00

(21) No. Permohonan Paten : P00202600705

(22) Tanggal Penerimaan Permohonan Paten :
25 Juni 2024

(30) Data Prioritas :

(31) Nomor	(32) Tanggal	(33) Negara
202310752636.0	25 Juni 2023	CN
202311652533.3	04 Desember 2023	CN
202410160396.X	04 Februari 2024	CN
202410210868.8	26 Februari 2024	CN
202410486947.1	22 April 2024	CN
63/511,017	29 Juni 2023	US
63/552,220	12 Februari 2024	US
63/558,166	27 Februari 2024	US
63/607,619	08 Desember 2023	US
63/640,935	01 Mei 2024	US

(43) Tanggal Pengumuman Paten :
04 Maret 2026

(71) Nama dan Alamat yang Mengajukan Permohonan Paten :
XIAMEN LOTA INTERNATIONAL CO., LTD.
No. 61 Xingnan Road, Jimei District Xiamen, Fujian 361022 China

(72) Nama Inventor :
ZHU, Chuanbao,CN
YE, Liming,CN
HUANG, Qiang,CN
ZHANG, Yan,CN
WANG, Yanyan,CN

(74) Nama dan Alamat Konsultan Paten :
Dr. Nadya Prita Gemala Djajadiningrat S.H., M.Hum.
Harvespat IP Services Ruko Fyandhas 110 Kav. B, RT.001/RW.009, Kel. Limo, Kec. Limo, Kota Depok

(54) Judul Invensi : SISTEM PLATFORM SALURAN AIR INTERNAL UNIVERSAL UNTUK KERAN AIR PEGANGAN TUNGGAL

(57) Abstrak :
Pengungkapan ini berkaitan dengan sistem platform saluran air internal universal untuk pemasangan dalam berbagai macam keran air pegangan tunggal yang dipasang di atas. Sistem platform saluran air internal universal dirancang dan dikonfigurasikan secara modular untuk memastikan pemasangan yang cepat, akurat, dan mudah dalam berbagai konfigurasi sambungan yang ditemukan di berbagai jenis keran air pegangan tunggal, yang termasuk keran kamar mandi atau keran dapur. Sistem platform saluran air universal mencakup: (i) rakitan bodi katup, (ii) kelompok saluran-masuk dan saluran-keluar air, (iii) susunan tabung, yaitu tabung pembuangan air, tabung pembuangan keran, tabung pembuangan air, dan tabung pembuangan air, (iv) konektor air campuran, dan (v) penggandeng kelompok air. Komponen-komponen ini memungkinkan sistem platform saluran air internal universal untuk dipasang di lebih dari 80% keran dapur dan kamar mandi dengan pegangan tunggal, terlepas dari perbedaan geometri dan tata letak komponennya.

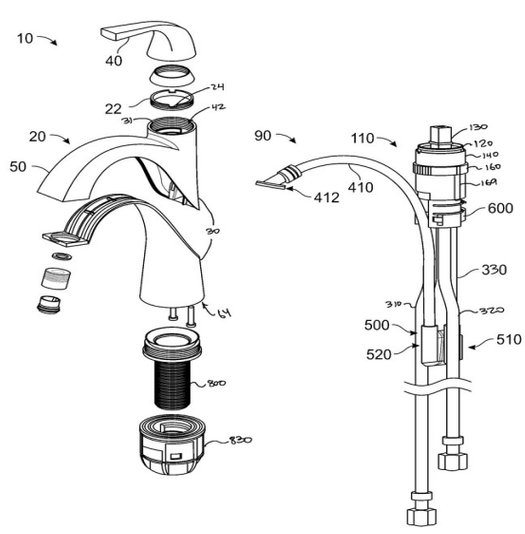

(20) **RI Permohonan Paten**

(19) **ID** **(11)** **No Pengumuman : 2026/01875** **(13) A**

(51) **I.P.C : B 62K 21/22**

(21) **No. Permohonan Paten :** P00202513058

(22) **Tanggal Penerimaan Permohonan Paten :**
26 Juli 2024

(30) **Data Prioritas :**

(31) Nomor	(32) Tanggal	(33) Negara
202441026813	31 Maret 2024	IN

(43) **Tanggal Pengumuman Paten :**
03 Maret 2026

(71) **Nama dan Alamat yang Mengajukan Permohonan Paten :**
TVS MOTOR COMPANY LIMITED
TVS Motor Company Limited “Chaitanya”, No.12 Khader Nawaz Khan Road, Nungambakkam, Chennai 600 006 India

(72) **Nama Inventor :**
BALAKRISHNAN, Kendhapadi Mothilal,IN
SRINIVASAN, Venkatasalapathi Manikka,IN
VELAGAPUDI, Sai Praveen,IN
SHETTY, Pratap Babu,IN

(74) **Nama dan Alamat Konsultan Paten :**
Emirsyah Dinar B.Com., M.H.
Graha Pratama Jl. MT Haryono Kav. 15, Building Lv 15, Kel. Tebet Barat, Kec. Tebet, Kota Jakarta Selatan

(54) **Judul Invensi :** RAKITAN RANGKA

(57) **Abstrak :**
Aspek dari invensi ini berkaitan dengan rakitan rangka (100) untuk kendaraan. Rakitan rangka (100) ini memiliki sepasang komponen depan (111, 121). Sepasang komponen depan (111, 121) dikonfigurasi untuk dipasang pada satu atau lebih braket (110, 112), setidaknya satu struktur penahan (114). Dalam satu perwujudan, setidaknya satu struktur penahan (114) dikonfigurasi untuk bergerak di atas satu atau lebih rel pemandu (118a, 118b). Dalam satu perwujudan, setidaknya satu struktur penahan (114) bergerak pada posisi yang telah ditentukan berdasarkan masukan dari pengguna kendaraan.

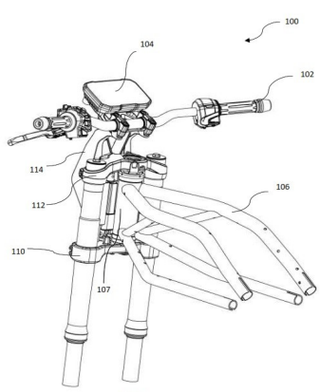

Gb. 1

(20) **RI Permohonan Paten**

(19) **ID** **(11)** **No Pengumuman : 2026/01850** **(13) A**

(51) **I.P.C : B 60L 53/00,B 62J 45/00**

(21) **No. Permohonan Paten :** P00202512884

(22) **Tanggal Penerimaan Permohonan Paten :**
01 Oktober 2024

(30) **Data Prioritas :**

(31) Nomor	(32) Tanggal	(33) Negara
202441018939	15 Maret 2024	IN

(43) **Tanggal Pengumuman Paten :**
03 Maret 2026

(71) **Nama dan Alamat yang Mengajukan Permohonan Paten :**
TVS MOTOR COMPANY LIMITED
TVS Motor Company Limited “Chaitanya”, No.12 Khader Nawaz Khan Road, Nungambakkam, Chennai 600 006 India

(72) **Nama Inventor :**
SRINIVASAN, Sivaram,IN
KUMAR, Shailesh,IN
PANCHAL, Jai,IN
PATIL, Anand Motilal,IN
KANDREGULA, Srinivasa Rao,IN

(74) **Nama dan Alamat Konsultan Paten :**
Emirsyah Dinar B.Com., M.H.
Graha Pratama Jl. MT Haryono Kav. 15, Building Lv 15, Kel. Tebet Barat, Kec. Tebet, Kota Jakarta Selatan

(54) **Judul Invensi :** RAKITAN KOTAK UNTUK KENDARAAN

(57) **Abstrak :**
Materi pokok bahasan ini berkaitan dengan rakitan kotak (120) yang terdapat di dalam kendaraan (100). Kendaraan (100) terdiri dari rakitan rangka (130) dengan rakitan kotak (120) tersebut terdapat di area yang telah ditentukan sebelumnya pada rakitan rangka (130). Rakitan kotak (120) terdiri dari satu atau lebih komponen dan dikonfigurasi untuk terhubung secara komunikatif antara satu atau lebih port pengisian daya (108) yang terdapat di dalam kendaraan (100) dan satu atau lebih unit penyimpanan energi (110) pada kendaraan (100). Rakitan kotak (120) juga berkomunikasi antara sejumlah komponen dan subsistem kendaraan.

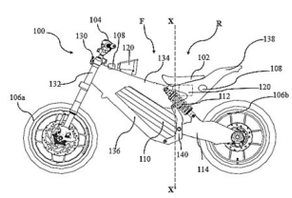

GAMBAR 1(a)

(20) **RI Permohonan Paten**

(19) **ID** **(11)** **No Pengumuman : 2026/01787** **(13) A**

(51) **I.P.C : B 60L 53/60,G 01R 31/52,H 02J 13/00**

(21) **No. Permohonan Paten :** P00202510333

(22) **Tanggal Penerimaan Permohonan Paten :**
16 Oktober 2025

(30) **Data Prioritas :**
(31) Nomor (32) Tanggal (33) Negara

(43) **Tanggal Pengumuman Paten :**
02 Maret 2026

(71) **Nama dan Alamat yang Mengajukan Permohonan Paten :**
Badan Riset dan Inovasi Nasional - BRIN
Gedung B.J. Habibie Jalan M.H. Thamrin Nomor 8
Indonesia

(72) **Nama Inventor :**

Erwin Nashrullah,ID
Eka Rakhman Priandana,ID
Prasetyo Aji,ID
Riza,ID
Khotimatul Fauziah,ID
Junanto Prihantoro,ID
Heri Nugraha,ID
Arief Kurniawan,ID
Supriono Agung Wibowo,ID
Panca Kurniawan,ID
Herdi Affrizal,ID
Ganesha Tri Chandrasa,ID
Imaduddin Haq,ID

(74) **Nama dan Alamat Konsultan Paten :**

(54) **Judul Invensi :** METODE KENDALI SISTEM PENGISIAN DAYA PADA STASIUN PENGISIAN KENDARAAN LISTRIK RODA EMPAT BERBASIS INTERNET OF THINGS

(57) **Abstrak :**

Invensi ini menyajikan metode kendali sistem pengisian daya pada stasiun pengisian kendaraan listrik roda empat berbasis Internet of Things (IoT) menggunakan protokol Message Queuing Telemetry Transport (MQTT). Sistem ini menggantikan pengendalian terpusat dengan pendekatan terdesentralisasi yang lebih efisien dengan mengatur pengisian menjadi lima kondisi kerja (state) yaitu Available, Preparing, Charging, Finishing, dan Faulted. Transisi antar state ditentukan berdasarkan pembacaan dan evaluasi sejumlah parameter sistem, termasuk kebocoran arus, status tombol darurat, tegangan PWM, dan perintah yang diterima melalui MQTT. Metode ini memastikan pengisian daya kendaraan berjalan aman dan efisien, dengan pengawasan real-time terhadap status keamanan dan konsumsi daya. Penerapan penerapan metode ini meningkatkan keandalan pengisian daya, megurangi biaya produksi hingga 75%, serta mendukung konsep smart charging untuk pengelolaan energi yang lebih optimal

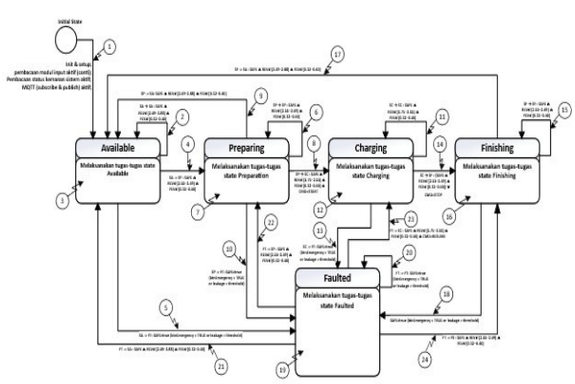

Keterangan Simbol dan Singkatan :

Format transisi	: <Asal> ⊕ <T>[guard] : <Sparat>
A	: logika AND
V	: logika OR
SA	: State Available
SP	: State Preparing
SC	: State Charging
SF	: State Finishing
FT	: State Faulted
SAFE	: Sistem dalam kondisi amun
SAFEtrue	: Sistem dalam kondisi tidak aman (tombol emergency ditekan atau ana bocor melebihi batas)
REV	: Nilai risingEdgeVoltage (V)
FEV	: Nilai fallingEdgeVoltage (V)
CMD=START	: Perintah start diterima via MQTT
CMD=STOP	: Perintah stop diterima via MQTT
CMD=RESUME	: Perintah resume diterima via MQTT

(20) RI Permohonan Paten

(19) ID (11) No Pengumuman : 2026/01827 (13) A

(51) I.P.C : H 04L 1/1607,H 04L 5/00,H 04W 84/12

(21) No. Permohonan Paten : P00202600172

(22) Tanggal Penerimaan Permohonan Paten :
08 Juli 2024

(30) Data Prioritas :

(31) Nomor	(32) Tanggal	(33) Negara
18/356,141	20 Juli 2023	US

(43) Tanggal Pengumuman Paten :
02 Maret 2026

(71) Nama dan Alamat yang Mengajukan Permohonan Paten :
QUALCOMM INCORPORATED
5775 Morehouse Drive, San Diego, California 92121-1714, United States of America United States of America

(72) Nama Inventor :
Jialing Li CHEN,US
Lin YANG,US
Bin TIAN,US

(74) Nama dan Alamat Konsultan Paten :
DR. Ludiyanto S.H., M.H., M.M.
Jalan Hayam Wuruk No. 3 i & j Jakarta Pusat

(54) Judul Invensi : UMPAN BALIK BANDWIDTH PARSIAL UNTUK TRANSMISI 480/640 MHz DALAM WI-FI

(57) Abstrak :
Pengungkapan ini menyediakan metode, komponen, peranti dan sistem untuk umpan balik bandwidth parsial untuk transmisi 480 dan 640 MHz dalam Wi-Fi. Beberapa aspek secara lebih spesifik berkaitan dengan penyertaan bidang informasi bandwidth parsial dalam frame pemberitahuan paket data null (NDP) yang mengindikasikan untuk bagian frekuensi dari bandwidth kanal 480 atau 640 MHz untuk menghasilkan umpan balik informasi kanal. Dalam beberapa contoh, peranti penerima (sebagai contoh, stasiun (STA)) dapat melakukan estimasi kanal pada NDP dan mentransmisikan laporan pembentukan beam ke peranti transmisi (sebagai contoh, titik akses (AP)) berdasarkan NDP tersebut. Peranti transmisi menjadwalkan NDP menggunakan frame pemberitahuan NDP, yang meliputi bidang informasi bandwidth parsial. Bidang informasi bandwidth parsial dalam frame pemberitahuan NDP dapat meliputi bidang resolusi frekuensi dan bitmap dengan nilai dan panjang berdasarkan bandwidth kanal yang berupa 480 atau 640 MHz.

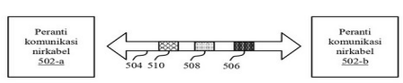

Gambar 5

(20) RI Permohonan Paten

(19) ID (11) No Pengumuman : 2026/01831 (13) A

(51) I.P.C : B 67D 1/08,B 67D 1/07,F 25D 3/08

(21) No. Permohonan Paten : P00202502771

(22) Tanggal Penerimaan Permohonan Paten :
24 Maret 2025

(30) Data Prioritas :

(31) Nomor	(32) Tanggal	(33) Negara
2024221207576	29 Agustus 2024	CN

(43) Tanggal Pengumuman Paten :
02 Maret 2026

(71) Nama dan Alamat yang Mengajukan Permohonan Paten :
Guangdong Welly Electrical Appliances Co., Ltd.
Fusha Industrial Park, Fusha Town, Zhongshan City, Guangdong Province, 528400 China

(72) Nama Inventor :
ZHOU, Quan,CN

(74) Nama dan Alamat Konsultan Paten :
Marodin Sijabat S.H
Adastra An Intellectual Property Firm Epi Walk Building 3 rd Floor Jl. HR Rasuna Said No. 306, Rt 2/Rw 5 Karet Kuningan Setia Budi

(54) Judul Invensi : ALAT PENGELUARAN YANG DAPAT DILEPAS UNTUK MINUMAN DINGIN DAN MESIN MINUMAN DINGIN

(57) Abstrak :
Aplikasi ini mengungkap perangkat pengeluaran yang dapat dilepas untuk minuman dingin dan mesin minuman dingin. Perangkat pengeluaran untuk minuman dingin terdiri dari baki pengeluaran, rumah, dan pegangan; rumah dilengkapi dengan outlet pengeluaran pertama, baki pengeluaran dilengkapi dengan outlet pengeluaran kedua, baki pengeluaran dipasang secara dapat dilepas pada sisi luar outlet pengeluaran pertama rumah, outlet pengeluaran pertama dihubungkan ke outlet pengeluaran kedua, dan baki pengeluaran dikonfigurasi untuk menyegel outlet pengeluaran pertama. Dalam aplikasi ini, baki pengeluaran dapat diganti atau dibersihkan secara terpisah, yang mengurangi kesulitan mengganti baki pengeluaran dan memecahkan masalah kesulitan dalam membersihkan peralatan karena baki pengeluaran tradisional sulit dibongkar.

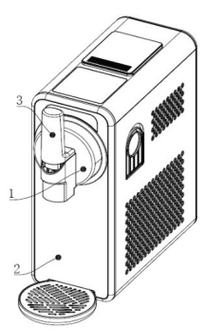

GAMBAR 1

(20) RI Permohonan Paten

(19) ID (11) No Pengumuman : 2026/01990 (13) A

(51) I.P.C : B 23K 31/02,B 23K 101/00,B 23K 33/00,B 65G 45/12

(21) No. Permohonan Paten : P00202600765

(22) Tanggal Penerimaan Permohonan Paten :
15 Juli 2024

(30) Data Prioritas :

(31) Nomor	(32) Tanggal	(33) Negara
2023902268	15 Juli 2023	AU

(43) Tanggal Pengumuman Paten :
06 Maret 2026

(71) Nama dan Alamat yang Mengajukan Permohonan Paten :
CLIMACO, Francelino Jose De Sousa
4 Railway Parade Kurri Kurri, New South Wales 2327 Australia

(72) Nama Inventor :
CLIMACO, Francelino Jose De Sousa,AU

(74) Nama dan Alamat Konsultan Paten :
Maulitta Pramulasari, S.Pd.
Mirandah Asia Indonesia Sudirman Plaza, Plaza Marein Lantai 10E Jalan Jenderal Sudirman Kavling 76-78

(54) Judul Invensi : ALAT PENGIKIS SABUK KONVEYOR

(57) Abstrak :

Suatu alat pengikis (60) atau ujung pembersih untuk sabuk (11) dari mesin sabuk konveyor (10) memiliki bodi penahan (62) yang terbuat dari logam pertama atau bahan paduan. Bodi penahan dikonfigurasi atau diadaptasi untuk dihubungkan ke rakitan pemasangan (20) dari mesin sabuk konveyor. Alat pengikis juga memiliki elemen alat pengikis (64) yang disambungkan ke bodi penahan. Elemen alat pengikis dikonfigurasi atau diadaptasi untuk mengikis dari sabuk setiap bahan yang diangkut (12) yang telah menempel pada sabuk. Elemen alat pengikis memiliki satu bilah karbida tungsten (70) yang disambung dengan cara dipatri ke pelat pendukung (66). Pelat pendukung terbuat dari logam kedua atau bahan paduan yang sama atau serupa dalam sifat termalnya dengan logam pertama atau bahan paduan dari bodi penahan. Pelat pendukung dari elemen alat pengikis (64) yang telah dirakit tersebut kemudian disambungkan ke bodi penahan. Alat pengikis yang disediakan di sini sedemikian rupa sehingga bilah karbida tungsten tunggal membentang hampir sepanjang bodi penahan.

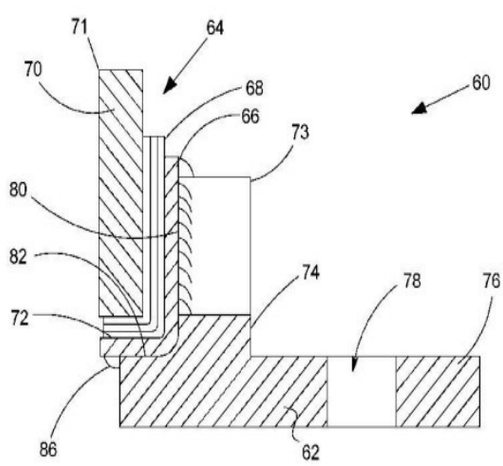

GAMBAR 15

(20) **RI Permohonan Paten**

(19) **ID** **(11)** **No Pengumuman : 2026/01995** **(13) A**

(51) **I.P.C : B 60K 1/04,B 62K 11/04,B 62M 7/02**

(21) **No. Permohonan Paten :** P00202513119

(22) **Tanggal Penerimaan Permohonan Paten :**
27 September 2024

(30) **Data Prioritas :**

(31) Nomor	(32) Tanggal	(33) Negara
202441016574	07 Maret 2024	IN

(43) **Tanggal Pengumuman Paten :**
06 Maret 2026

(71) **Nama dan Alamat yang Mengajukan Permohonan Paten :**
TVS MOTOR COMPANY LIMITED
TVS Motor Company Limited "Chaitanya", No.12 Khader Nawaz Khan Road, Nungambakkam, Chennai 600 006 India

(72) **Nama Inventor :**
SRINIVASAN, Sivaram,IN
PATIL, Anand Motilal,IN
RAO, Kandregula Srinivasa,IN

(74) **Nama dan Alamat Konsultan Paten :**
Emirsyah Dinar B.Com., M.H.
Graha Pratama Jl. MT Haryono Kav. 15, Building Lv 15, Kel. Tebet Barat, Kec. Tebet, Kota Jakarta Selatan

(54) **Judul Invensi :** KENDARAAN TIPE PELANA

(57) **Abstrak :**
Invensi ini berkaitan dengan kendaraan tipe sadel (10). Kendaraan tipe sadel ini terdiri dari rakitan rangka, satu atau lebih unit baterai (16), dan satu unit motor (18). Rakitan rangka tersebut terdiri dari tabung kepala (12) dan tabung utama (14) yang memanjang ke belakang dan ke bawah dari tabung kepala (12). Kelima unit baterai (16) atau lebih tersebut terpasang setidaknya sebagian pada tabung utama (14). Unit motor (18) terpasang pada rakitan rangka di area di bawah satu atau lebih unit baterai (16).

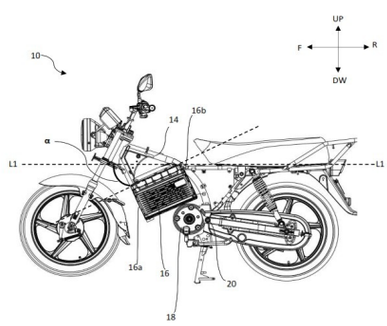

GAMBAR 1

(20) **RI Permohonan Paten**

(19) **ID** **(11)** **No Pengumuman : 2026/01899** **(13) A**

(51) **I.P.C : G 06F 3/01,H 04S 7/00**

(21) **No. Permohonan Paten :** P00202515495

(22) **Tanggal Penerimaan Permohonan Paten :**
03 Juli 2024

(30) **Data Prioritas :**

(31) Nomor	(32) Tanggal	(33) Negara
18/762,253	02 Juli 2024	US
63/513,290	12 Juli 2023	US

(43) **Tanggal Pengumuman Paten :**
04 Maret 2026

(71) **Nama dan Alamat yang Mengajukan Permohonan Paten :**
QUALCOMM INCORPORATED
5775 Morehouse Drive, San Diego, California 92121-1714, United States of America United States of America

(72) **Nama Inventor :**
Isaac Garcia MUNOZ,US
Shankar THAGADUR SHIVAPPA,IN

(74) **Nama dan Alamat Konsultan Paten :**
DR. Ludiyanto S.H., M.H., M.M.
Jalan Hayam Wuruk No. 3 i & j Jakarta Pusat

(54) **Judul Invensi :** PENYESUAIAN BIDANG BUNYI

(57) **Abstrak :**
Peranti meliputi memori yang dikonfigurasi untuk menyimpan data audio yang berkaitan dengan lingkungan audio imersif. Peranti juga meliputi satu atau lebih prosesor yang dikonfigurasi untuk memperoleh pose pendengar dalam lingkungan audio imersif. Satu atau lebih prosesor dikonfigurasi untuk menentukan apakah aset yang berkaitan dengan pose pendengar disimpan secara lokal pada memori. Satu atau lebih prosesor dikonfigurasi untuk, berdasarkan penentuan, memilih apakah akan mengambil aset dari memori atau akan memperoleh aset dari peranti jarak jauh. Satu atau lebih prosesor juga dikonfigurasi untuk menghasilkan sinyal audio keluaran berdasarkan aset.

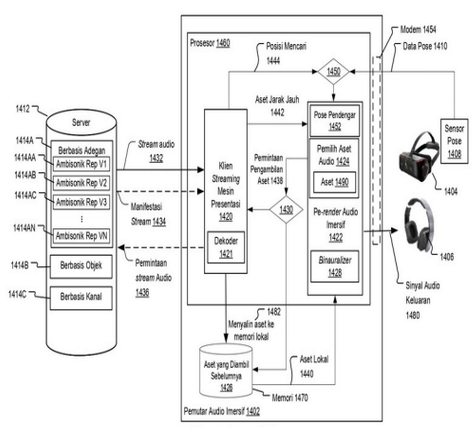

Gambar 14

(20) RI Permohonan Paten

(19) ID (11) No Pengumuman : 2026/01974 (13) A

(51) I.P.C : H 04W 28/18

(21) No. Permohonan Paten : P00202513673

(22) Tanggal Penerimaan Permohonan Paten :
07 Juni 2023

(30) Data Prioritas :
(31) Nomor (32) Tanggal (33) Negara

(43) Tanggal Pengumuman Paten :
05 Maret 2026

(71) Nama dan Alamat yang Mengajukan Permohonan Paten :
HUAWEI TECHNOLOGIES CO., LTD.
Huawei Administration Building, Bantian, Longgang District Shenzhen, Guangdong 518129 China

(72) Nama Inventor :
XIN, Yan,CA
DU, Rui,CN
ABOUL-MAGD, Osama,CA
SUH, Jung Hoon,KR
AU, Kwok Shum,CN

(74) Nama dan Alamat Konsultan Paten :
Gianna Larenta S.H.
Gandaria City, Gedung Perkantoran Gandaria 8, Lantai 3 Unit D, Jl. Sultan Iskandar Muda (Arteri Pondok Indah), Kel. Kebayoran Lama Utara, Kec. Kebayoran Lama, Kota Jakarta Selatan

(54) Judul Invensi : SISTEM DAN METODE UNTUK KOMUNIKASI, SERTA PENGINDERAAN DALAM PENGINDERAAN MULTI-STATIS

(57) Abstrak :
Peralatan komunikasi, metode komunikasi, dan media untuk komunikasi serta penginderaan dalam penginderaan multistatis dapat disediakan. Berdasarkan suatu aspek, metode 800 untuk mentransmisikan PPDU penginderaan multistatis dapat disediakan. Metode 800 ini mencakup menghasilkan, melalui pemrosesan elektronik dalam inisiator (801), sebuah PPDU penginderaan multistatis (804). PPDU penginderaan multistatis (804) dapat berupa PPDU penginderaan multistatis IEEE 802.11, misalnya, PPDU (300). PPDU penginderaan multistatis IEEE 802.11 dapat mencakup bidang data, bidang sinkronisasi yang mengikuti bidang data, bidang pelatihan (TRN) yang mengikuti bidang sinkronisasi, dan bidang Panjang PSDU yang termasuk dalam EDMG-Header-A PPDU. Bidang Panjang PSDU dapat diatur oleh peralatan agar memiliki nilai sesuai dengan persamaan dan spesifikasi tertentu yang telah dijelaskan.

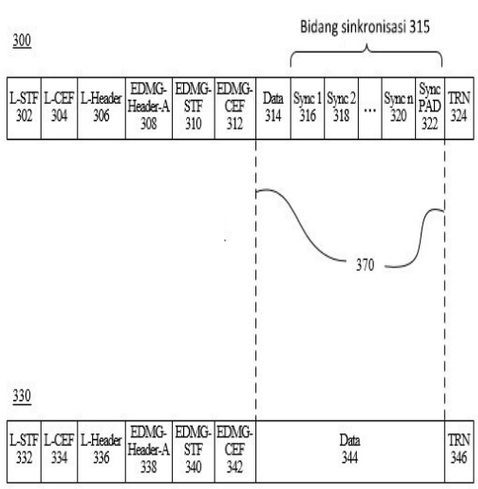

GAMBAR 3

(20) RI Permohonan Paten

(19) ID (11) No Pengumuman : 2026/02006 (13) A

(51) I.P.C : A 61K 47/40,A 61K 38/26,A 61K 38/22,A 61K 38/00,A 61K 9/00,A 61P 25/28,A 61P 3/10,A 61P 9/00

(21) No. Permohonan Paten : P00202600273

(22) Tanggal Penerimaan Permohonan Paten :
14 Juni 2024

(30) Data Prioritas :

(31) Nomor	(32) Tanggal	(33) Negara
23179381.1	15 Juni 2023	EP
23180629.0	21 Juni 2023	EP

(43) Tanggal Pengumuman Paten :
06 Maret 2026

(71) Nama dan Alamat yang Mengajukan Permohonan Paten :
NOVO NORDISK A/S
Novo Alle 1, 2880 Bagsværd, Denmark Denmark

(72) Nama Inventor :
KJELDSEN, Benjamin, Troest,DK
HANSEN, Rosa, Rebecca, Erritzøe,DK
CHRISTOFFERSEN, Stig,DK

(74) Nama dan Alamat Konsultan Paten :
Prudence Jahja S.H., LL.M.
Januar Jahja and Partners, Menara Batavia lantai 19, Jalan K.H. Mas Mansyur Kavling 126, Jakarta Pusat

(54) Judul Invensi : FORMULASI FARMASI AGONIS RESEPTOR AMILIN DAN AGONIS RESEPTOR GLP-1 YANG TERDIRI ATAS SIKLODEKSTRIN

(57) Abstrak :
Diungkapkan di sini adalah formulasi farmasi cair yang diawetkan yang terdiri atas agonis reseptor amilin, agonis reseptor GLP-1, siklodekstrin yang terdiri atas substitusi hidroksipropil, dan satu atau lebih pengawet. Ko-formulasi tersebut dapat digunakan untuk pengobatan medis pada subjek dengan kelebihan berat badan atau obesitas, dengan atau tanpa komorbiditas terkait; diabetes, dengan atau tanpa komorbiditas terkait; dan penyakit kardiovaskular.

(20) **RI Permohonan Paten**

(19) **ID** **(11)** **No Pengumuman : 2026/01904** **(13) A**

(51) **I.P.C : H 04W 36/16,H 04W 4/021,H 04W 4/02,H 04W 48/00**

(21) **No. Permohonan Paten :** P00202600515

(22) **Tanggal Penerimaan Permohonan Paten :**
19 Juli 2024

(30) **Data Prioritas :**

(31) Nomor	(32) Tanggal	(33) Negara
63/528,192	21 Juli 2023	US

(43) **Tanggal Pengumuman Paten :**
04 Maret 2026

(71) **Nama dan Alamat yang Mengajukan Permohonan Paten :**
INTERDIGITAL PATENT HOLDINGS, INC.
200 Bellevue Parkway, Suite 300, Wilmington, DE 19809 United States of America

(72) **Nama Inventor :**
SETHI, Anuj,GB
SON, Jung, Je,KR
AHMAD, Saad,CA
ABBAS, Taimoor,SE
WANG, Zhibi,US

(74) **Nama dan Alamat Konsultan Paten :**
Marolita Setiati
PT SPRUSON FERGUSON INDONESIA, Graha Paramita 3B Floor Zona D Jl. Denpasar Raya Blok D2 Kav.8 Kuningan

(54) **Judul Invensi :** MEKANISME UNTUK MENGINDRA KONTINUITAS LAYANAN

(57) **Abstrak :**
Invensi ini menyediakan suatu sistem, metode, alat, dan instrumentalitas yang berhubungan dengan pengindraan kontinuitas layanan. Unit pentransmisi/penerima nirkabel (WTRU) dapat terhubung dengan sel pertama. WTRU dapat mengirimkan pesan pertama ke simpul jaringan yang mengindikasikan pengindraan dan informasi terkait lokasi. WTRU dapat menerima pesan kedua dari simpul jaringan yang mengindikasikan layanan pengindraan yang berhubungan dengan daftar pembatasan area layanan pengindraan (SSAR). WTRU dapat menentukan bahwa layanan pengindraan diaktifkan. WTRU dapat melakukan prosedur pemilihan dan pemilihan ulang sel mode siaga berdasarkan layanan pengindraan yang berhubungan dengan daftar SSAR. WTRU dapat menentukan kualitas sel pertama berada di bawah ambang. WTRU dapat terhubung dengan sel kedua untuk pemilihan ulang berdasarkan daftar SSAR dan penentuan kualitas sel pertama yang berada di bawah ambang.

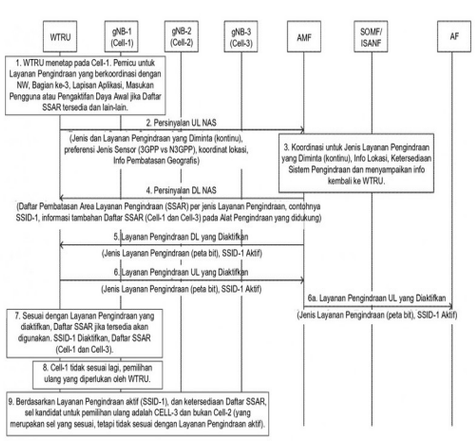

Gambar 5

(20) RI Permohonan Paten

(19) ID (11) No Pengumuman : 2026/01783 (13) A

(51) I.P.C : A 47J 31/44,G 01D 5/26

(21) No. Permohonan Paten : P00202502797

(22) Tanggal Penerimaan Permohonan Paten :
24 Maret 2025

(30) Data Prioritas :

(31) Nomor	(32) Tanggal	(33) Negara
202422120855X	29 Agustus 2024	CN

(43) Tanggal Pengumuman Paten :
02 Maret 2026

(71) Nama dan Alamat yang Mengajukan Permohonan Paten :
GUANGDONG WELLY ELECTRICAL APPLIANCES CO., LTD.
Fusha Industrial Park, Fusha Town, Zhongshan City, Guangdong Province, China, 528400 China

(72) Nama Inventor :
Xiangan WU,CN
Linjun MAI,CN
Yangyang MA,CN
Wenzhan HU,CN

(74) Nama dan Alamat Konsultan Paten :
Marodin Sijabat S.H
Adastra An Intellectual Property Firm Epi Walk Building 3 rd Floor Jl. HR Rasuna Said No. 306, Rt 2/Rw 5 Karet Kuningan Setia Budi

(54) Judul Invensi : PEMBUAT MINUMAN DINGIN DENGAN PENGINDERAAN INFRAMERAH

(57) Abstrak :
Pengungkapan berikut menyediakan pembuat minuman dingin dengan penginderaan inframerah, termasuk perangkat pembuangan, perangkat penginderaan, rakitan pengaduk pendingin, dan penggerak yang dipasang pada badan, di mana perangkat pembuangan dilengkapi dengan pegangan; perangkat penginderaan berada di seberang pegangan; perangkat penginderaan terhubung secara elektrik ke penggerak; dan perangkat penginderaan dikonfigurasi untuk mengidentifikasi status penggunaan pegangan, sehingga dapat menyesuaikan status pengoperasian penggerak. Pengungkapan saat ini memecahkan masalah bahwa sistem pengadukan dalam pembuat minuman dingin konvensional sering beroperasi terus-menerus bahkan jika tidak ada persyaratan pembuangan yang mengakibatkan kerusakan es krim atau smoothie karena pengadukan yang lama.

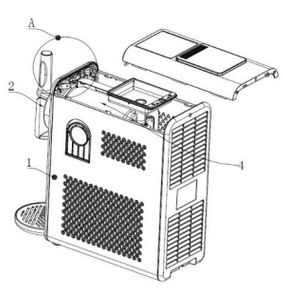

GAMBAR 1

(20) RI Permohonan Paten

(19) ID (11) No Pengumuman : 2026/01785 (13) A

(51) I.P.C : A 47J 31/44,F 25D 31/00

(21) No. Permohonan Paten : P00202502795

(22) Tanggal Penerimaan Permohonan Paten :
24 Maret 2025

(30) Data Prioritas :

(31) Nomor	(32) Tanggal	(33) Negara
2024221190096	29 Agustus 2024	CN

(43) Tanggal Pengumuman Paten :
02 Maret 2026

(71) Nama dan Alamat yang Mengajukan Permohonan Paten :
GUANGDONG WELLY ELECTRICAL APPLIANCES CO., LTD.
Fusha Industrial Park, Fusha Town, Zhongshan City, Guangdong Province, China, 528400 China

(72) Nama Inventor :
ZHOU, Quan,CN

(74) Nama dan Alamat Konsultan Paten :
Marodin Sijabat S.H
Adastra An Intellectual Property Firm Epi Walk Building 3 rd Floor Jl. HR Rasuna Said No. 306, Rt 2/Rw 5 Karet Kuningan Setia Budi

(54) Judul Invensi : MESIN MINUMAN DINGIN DENGAN SILINDER PEMBEKUAN YANG DAPAT DICUCI

(57) Abstrak :
Mesin minuman dingin dengan silinder pembeku yang dapat dicuci meliputi rumah, silinder pembeku, rakitan pengumpan, rakitan pengeluaran, rangka pemasangan penggerak, penggerak, pengaduk, dan rakitan pendingin. Rakitan pengumpan disusun pada ujung belakang silinder pembeku, rakitan pengeluaran disusun secara dapat dilepas pada ujung depan silinder pembeku, rangka pemasangan penggerak disusun pada rakitan pengumpan, penggerak dipasang pada rangka pemasangan penggerak, dan pengaduk dipasang pada ujung penggerak dari penggerak.

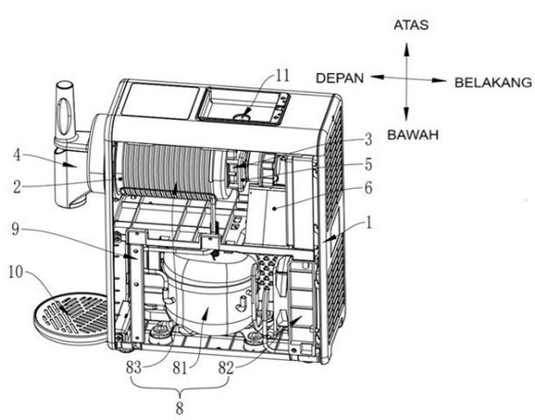

GAMBAR 1

(20) RI Permohonan Paten

(19) ID (11) No Pengumuman : 2026/01860 (13) A

(51) I.P.C : A 41H 43/04,A 41H 43/02,B 65H 3/16,B 65H 5/16,B 65H 3/08,D 05B 33/02

(21) No. Permohonan Paten : P00202600020

(22) Tanggal Penerimaan Permohonan Paten :
06 Juni 2024

(30) Data Prioritas :

(31) Nomor	(32) Tanggal	(33) Negara
10 2023 114 959.8	07 Juni 2023	DE

(43) Tanggal Pengumuman Paten :
03 Maret 2026

(71) Nama dan Alamat yang Mengajukan Permohonan Paten :
SILANA GMBH
Neustiftgasse 78/23 1070 Wien Austria

(72) Nama Inventor :
MAYR, Michael,AT
HOFMANNRICHTER, Michael,AT
WOHLGEMUTH, Anton,AT
HUNZIKER, Urs,CH

(74) Nama dan Alamat Konsultan Paten :
Marodin Sijabat S.H.
Adastra Indonesia, Epiwalk 3rd Floor A306-307, Kawasan Rasuna Epicentrum Jl. H. R. Rasuna Said RT. 002/ RW. 005, Kel. Karet Kuningan Kec. Setiabudi ,Kota Jakarta Selatan

(54) Judul Invensi : SISTEM UNTUK MEMPOSISIKAN DAN MEMASANG SEJUMLAH LAPISAN KAIN UNTUK PENYAMBUNGAN OTOMATIS

(57) Abstrak :
Invensi ini berkaitan dengan sistem untuk menangani dan memproses lapisan kain. Sistem ini terdiri dari robot penanganan (100) dengan efektor (101) untuk menangani lapisan kain, mekanisme penanganan (120) yang diatur setidaknya sebagian pada efektor (101), dimana mekanisme penanganan (120) dikonfigurasikan untuk menempatkan lapisan kain pertama (111) secara rata pada lapisan kain kedua (112) yang diletakkan di atas permukaan kerja (102) dari meja kerja (103), dan mekanisme pemasangan (130) yang diatur setidaknya sebagian pada efektor (101). Mekanisme pemasangan (130) dikonfigurasikan untuk mengikat lapisan kain pertama (111) dan lapisan kain kedua (112) satu sama lain untuk membentuk tumpukan lapisan kain (113) sedemikian rupa sehingga daerah penyambungan (114) dari lapisan kain pertama (111) bertumpu pada daerah penyambungan lebih lanjut (115) dari lapisan kain kedua (112), dimana mekanisme penanganan (120) selanjutnya dapat dikontrol sedemikian rupa sehingga lapisan kain pertama dan kedua (111, 112) yang bertumpu satu sama lain dapat diangkut ke unit penyambungan (140) untuk memproses daerah penyambungan.

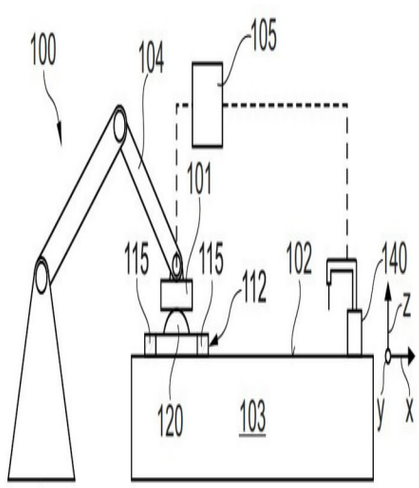

Gambar 1

(20) RI Permohonan Paten

(19) ID (11) No Pengumuman : 2026/01930 (13) A

(51) I.P.C : G 06F 9/451,H 04L 51/10

(21) No. Permohonan Paten : P00202515332

(22) Tanggal Penerimaan Permohonan Paten :
30 Mei 2024

(30) Data Prioritas :

(31) Nomor	(32) Tanggal	(33) Negara
202310629026.1	30 Mei 2023	CN

(43) Tanggal Pengumuman Paten :
05 Maret 2026

(71) Nama dan Alamat yang Mengajukan Permohonan Paten :
BEIJING ZITIAO NETWORK TECHNOLOGY CO., LTD.
0207, 2/F, Building 4, Zijin Digital Park, Haidian District, Beijing 100190 China

(72) Nama Inventor :
LIU, Fujia,CN
WANG, Ruifeng,CN

(74) Nama dan Alamat Konsultan Paten :
Nabila Ambadar S.H., LL.M.,
Am Badar & Am Badar, Jl. Proklamasi No. 79, Pegangsaan, Menteng, Jakarta Pusat

(54) Judul Invensi : METODE DAN PERALATAN UNTUK MENGIRIM INFORMASI INTERAKSI, PERANGKAT ELEKTRONIK, DAN MEDIA PENYIMPANAN

(57) Abstrak :
Perwujudan dari pengungkapan ini menyediakan metode dan perangkat untuk mengirimkan informasi interaktif, perangkat elektronik, dan media penyimpanan. Metode ini meliputi langkah-langkah berikut: menampilkan antarmuka tampilan aliran objek yang sesuai dengan konten media target, dimana antarmuka tampilan aliran objek digunakan untuk menampilkan setidaknya satu objek terkait dari setidaknya sebagian informasi interaksi konten media target, informasi objek terkait tersebut terkandung dalam informasi interaksi yang sesuai, dan antarmuka tampilan aliran objek mendukung tampilan setidaknya satu objek terkait berdasarkan pengalihan operasi pemicu; sebagai tanggapan terhadap operasi pembangkitan informasi yang bekerja di dalam antarmuka tampilan aliran objek, menampilkan antarmuka pembangkitan informasi untuk menghasilkan informasi interaktif pertama dari konten media target; dan sebagai tanggapan terhadap operasi pengiriman informasi, mengirimkan informasi interaksi pertama tersebut sebagai informasi interaksi dari konten media target. Dengan memanfaatkan skema teknis ini, perwujudan dari pengungkapan ini dapat memperkaya mode interaksi antarmuka tampilan aliran objek.

1/13

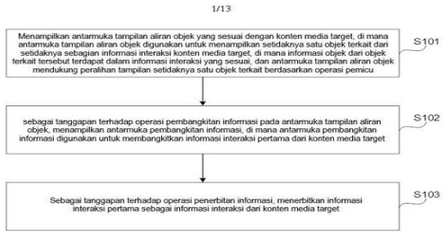

Gambar 1

(20) **RI Permohonan Paten**

(19) **ID** **(11)** **No Pengumuman : 2026/01942** **(13) A**

(51) **I.P.C : G 06F 18/21,G 06V 40/16**

(21) **No. Permohonan Paten :** P00202512184

(22) **Tanggal Penerimaan Permohonan Paten :**
11 April 2024

(30) **Data Prioritas :**

(31) Nomor	(32) Tanggal	(33) Negara
202341049102	20 Juli 2023	IN

(43) **Tanggal Pengumuman Paten :**
05 Maret 2026

(71) **Nama dan Alamat yang Mengajukan Permohonan Paten :**
TVS MOTOR COMPANY LIMITED
"Chaitanya" No.12 Khader Nawaz Khan Road, Nungambakkam Chennai Tamil Nadu - 600006 India Chennai 600006 India

(72) **Nama Inventor :**

SHEKHAR, Sumeet,IN
SIPPY, Rajan,IN
ADEPU, Naresh,IN
KADETHANKAR, Atharva,IN
SHARMA, Manish,IN
NAGARAJU PRASHANTH, Siddapura,IN

(74) **Nama dan Alamat Konsultan Paten :**
Emirsyah Dinar B.Com., M.H.
Graha Pratama Jl. MT Haryono Kav. 15, Building Lv 15, Kel. Tebet Barat, Kec. Tebet, Kota Jakarta Selatan

(54) **Judul Invensi :** SISTEM UNTUK MENGENALI PENGGUNA DAN METODE UNTUK MENGENALI PENGGUNA

(57) **Abstrak :**

Penemuan ini menyediakan sistem (100) dan metode (200) untuk mengenali pengguna. Sistem (100) terdiri dari satu atau lebih sensor gambar (110) yang dikonfigurasi untuk menangkap gambar waktu nyata (real-time) dari area di sekitar satu atau lebih sensor gambar (110); dan unit pemrosesan (120) yang memiliki satu atau lebih modul pemrosesan yang dikonfigurasi untuk menerima gambar waktu nyata (real-time) dari satu atau lebih sensor gambar (110) dan dikonfigurasi untuk menentukan wajah pengguna utama yang berwenang dari sejumlah wajah dalam gambar waktu nyata berdasarkan serangkaian fungsi yang telah ditentukan sebelumnya.

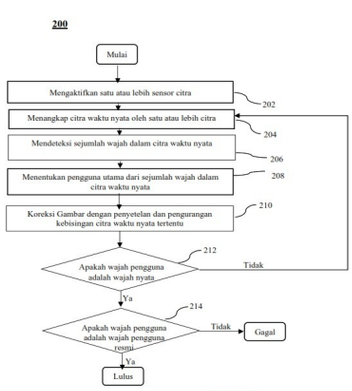

Gambar 2

(20) RI Permohonan Paten

(19) ID (11) No Pengumuman : 2026/01989 (13) A

(51) I.P.C : A 61K 31/444,A 61K 31/4439,A 61P 13/12,C 07D 487/10

(21) No. Permohonan Paten : P00202600701

(22) Tanggal Penerimaan Permohonan Paten :
11 Juli 2024

(30) Data Prioritas :

(31) Nomor	(32) Tanggal	(33) Negara
63/513,599	14 Juli 2023	US

(43) Tanggal Pengumuman Paten :
06 Maret 2026

(71) Nama dan Alamat yang Mengajukan Permohonan Paten :
CRINETICS PHARMACEUTICALS, INC.
6055 Lusk Blvd., San Diego, California 92121 United States of America

(72) Nama Inventor :
KIM, Sun Hee,KR
ZHAO, Jian,US
ZHU, Yunfei,US

(74) Nama dan Alamat Konsultan Paten :
Marolita Setiati
PT SPRUSON FERGUSON INDONESIA, Graha Paramita 3B Floor Zona D Jl. Denpasar Raya Blok D2 Kav.8 Kuningan

(54) Judul Invensi : AGONIS SOMATOSTATIN SUBTIPE RESEPTOR 3 (SSTR3) DAN PENGGUNAANNYA

(57) Abstrak :
Dijelaskan di sini adalah senyawa-senyawa yang merupakan agonis somatostatin subtipe reseptor 3 (SSTR3), metode-metode untuk membuat senyawa-senyawa tersebut, komposisi farmaseutikal dan medikamen yang mencakup senyawa-senyawa tersebut, dan metode-metode untuk menggunakan senyawa-senyawa tersebut dalam pengobatan kondisi, penyakit, atau gangguan yang akan mendapat manfaat dari modulasi aktivitas SSTR3.

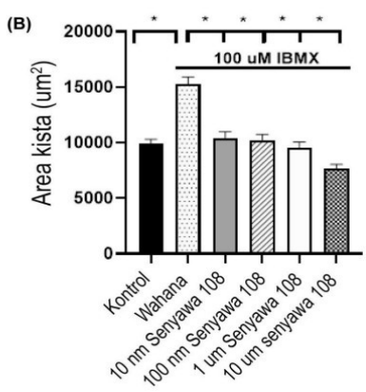

Gambar 5

(20) **RI Permohonan Paten**

(19) **ID** **(11)** **No Pengumuman : 2026/01848** **(13) A**

(51) **I.P.C : B 60K 35/60,B 60K 35/28,B 60K 35/10,B 60W 50/14**

(21) **No. Permohonan Paten :** P00202513062

(22) **Tanggal Penerimaan Permohonan Paten :**
26 September 2024

(30) **Data Prioritas :**

(31) Nomor	(32) Tanggal	(33) Negara
202441011700	20 Februari 2024	IN

(43) **Tanggal Pengumuman Paten :**
03 Maret 2026

(71) **Nama dan Alamat yang Mengajukan Permohonan Paten :**
TVS MOTOR COMPANY LIMITED
TVS Motor Company Limited “Chaitanya”, No.12 Khader Nawaz Khan Road, Nungambakkam Chennai 600 006 India

(72) **Nama Inventor :**
PANDA, Samarpita,IN
SUBRAMANIUM, Rithika,IN
PUSHPARAJ, Sowntharya,IN
THATAVARTHI, Prakasam Suresh,IN
SAGARE, Datta Rajaram,IN

(74) **Nama dan Alamat Konsultan Paten :**
Emirsyah Dinar B.Com., M.H.
Graha Pratama Jl. MT Haryono Kav. 15, Building Lv 15, Kel. Tebet Barat, Kec. Tebet, Kota Jakarta Selatan

(54) **Judul Invensi :** SISTEM UNTUK MENGKOMUNIKASIKAN INFORMASI KEPADA PENGENDARA DI DALAM KENDARAAN DAN METODE PENGOLAHNYA

(57) **Abstrak :**
Penemuan ini berkaitan dengan sistem (100) dan metode (200) untuk mengomunikasikan informasi kepada pengendara di dalam kendaraan (10). Sistem (100) ini memiliki unit kontrol (110) yang dikonfigurasi untuk menentukan apakah kecepatan kendaraan (10) lebih rendah dari atau sama dengan kecepatan pertama yang telah ditentukan untuk periode waktu pertama yang telah ditentukan. Sistem (100) selanjutnya memiliki unit tampilan (112) yang dikonfigurasi untuk menampilkan informasi kepada pengendara ketika unit kontrol (110) menentukan bahwa kecepatan kendaraan (10) lebih rendah dari atau sama dengan kecepatan pertama yang telah ditentukan untuk periode waktu pertama yang telah ditentukan, dengan informasi yang ditampilkan terkait dengan satu atau lebih parameter kendaraan atau satu atau lebih parameter eksternal.

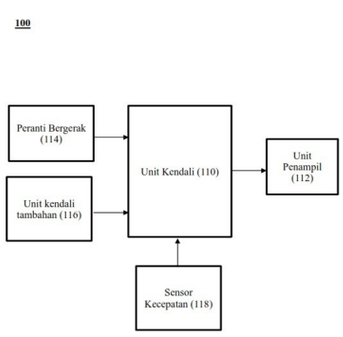

Gambar 2

(20) **RI Permohonan Paten**

(19) **ID** (11) **No Pengumuman : 2026/01988** (13) **A**

(51) **I.P.C : F 16C 27/04**

(21) **No. Permohonan Paten :** P00202600645

(22) **Tanggal Penerimaan Permohonan Paten :**
08 Juli 2024

(30) **Data Prioritas :**

(31) Nomor	(32) Tanggal	(33) Negara
LU504772	20 Juli 2023	LU

(43) **Tanggal Pengumuman Paten :**
06 Maret 2026

(71) **Nama dan Alamat yang Mengajukan Permohonan Paten :**
SAURER SPINNING SOLUTIONS GMBH & CO. KG
Carlstr. 60 52531 Übach-Palenberg Germany

(72) **Nama Inventor :**
MÄNNEL, Constantin,DE
STOCKER, Frank,DE
SENDLER, Pia,DE
HABERKORN, Dieter,DE

(74) **Nama dan Alamat Konsultan Paten :**
Yenny Halim S.E., S.H., M.H.
ACEMARK, Jl. Cikini Raya No. 58 G-H, Jakarta 10330, Indonesia

(54) **Judul Invensi :** PERALATAN PENGENCANG UNTUK MESIN TEKSTIL

(57) **Abstrak :**
Invensi ini berkaitan dengan peralatan pengencang, khususnya penyangga, yang dirancang dan dikonfigurasi untuk menerima bantalan mesin tekstil, khususnya mesin pemintal rotor, yang memiliki setidaknya satu daerah cincin bagian dalam dan setidaknya satu daerah cincin bagian luar. Untuk meningkatkan keamanan pengoperasian mesin tekstil, untuk memperpanjang umur pengoperasian mesin tekstil, dan dengan demikian untuk menghemat sumber daya serta untuk meningkatkan pengoperasian mesin tekstil, ditentukan bahwa daerah cincin bagian dalam dan daerah cincin bagian luar dibentuk dalam satu potongan.

(20) RI Permohonan Paten

(19) ID (11) No Pengumuman : 2026/02010 (13) A

(51) I.P.C : C 01G 49/10,C 01G 37/04,C 01G 49/00,C 22B 3/42,C 22B 3/10,C 22B 61/00,H 01M 8/18

(21) No. Permohonan Paten : P00202601065

(22) Tanggal Penerimaan Permohonan Paten :
27 Juni 2024

(30) Data Prioritas :

(31) Nomor	(32) Tanggal	(33) Negara
2023/06769	03 Juli 2023	ZA

(43) Tanggal Pengumuman Paten :
06 Maret 2026

(71) Nama dan Alamat yang Mengajukan Permohonan Paten :
REDOX ONE LIMITED
Office 109, Sofoklis Pittokopitis Business Centre, 17 Neophyto Nicolaides and Kilkis Streets, 8011, Paphos, Republic of Cyprus Cyprus

(72) Nama Inventor :
CHENNELLS, Peter, Maurice,ZA
ROOPA, Shriya,ZA
BIJZET, Johannes, Ferdinand,ZA
BRUINSMA, Odolphus, Simon, Leo,ZA

(74) Nama dan Alamat Konsultan Paten :
Nabila Ambadar S.H., LL.M.,
Am Badar & Am Badar, Jl. Proklamasi No. 79, Pegangsaan, Menteng, Jakarta Pusat

(54) Judul Invensi : ELEKTROLIT BESI KROMIUM

(57) Abstrak :
Suatu proses untuk menghasilkan elektrolit besi kromium, proses tersebut meliputi melindikan besi dan kromium dari suatu paduan ferokrom pada suatu suhu pelindian yang ditingkatkan dengan menggunakan asam klorida. Suatu elektrolit besi kromium mentah yang mencakup besi terlarut dan kromium terlarut dihasilkan. Elektrolit mentah tersebut dimurnikan dan disesuaikan untuk menghasilkan suatu elektrolit besi kromium yang fungsional.

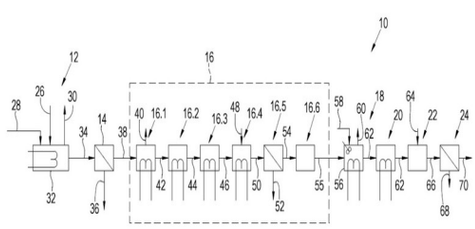

GAMBAR 1

(20) RI Permohonan Paten

(19) ID (11) No Pengumuman : 2026/01823 (13) A

(51) I.P.C : C 12N 9/80,C 12N 9/54,C 12N 9/52

(21) No. Permohonan Paten : P00202600232

(22) Tanggal Penerimaan Permohonan Paten :
14 Juni 2024

(30) Data Prioritas :

(31) Nomor	(32) Tanggal	(33) Negara
2023-098146	14 Juni 2023	JP

(43) Tanggal Pengumuman Paten :
02 Maret 2026

(71) Nama dan Alamat yang Mengajukan Permohonan Paten :
AMANO ENZYME INC.
2-7, Nishiki 1-chome, Naka-ku, Nagoya-shi, Aichi 4608630 Japan

(72) Nama Inventor :
YACHI, Hiroyuki,JP

(74) Nama dan Alamat Konsultan Paten :
Gianna Larenta S.H.
Gandaria City, Gedung Perkantoran Gandaria 8, Lantai 3 Unit D, Jl. Sultan Iskandar Muda (Arteri Pondok Indah), Kel. Kebayoran Lama Utara, Kec. Kebayoran Lama, Kota Jakarta Selatan

(54) Judul Invensi : SEDIAAN ENZIM CAIR

(57) Abstrak :
SEDIAAN ENZIM CAIR Invensi ini menyediakan sediaan enzim cair yang mengandung protein deamidase dan memiliki stabilitas aktivitas yang sangat baik, sediaan enzim cair tersebut terdiri dari protein deamidase bersama dengan enzim lain. Sediaan enzim cair yang terdiri dari protein deamidase dan protease sangat baik dalam hal stabilitas aktivitas protein deamidase.

(20) RI Permohonan Paten

(19) ID (11) No Pengumuman : 2026/01913 (13) A

(51) I.P.C : A 61K 31/765,A 61K 47/34,A 61L 27/58,A 61L 27/56,A 61L 27/54,A 61L 27/18,A 61P 19/00

(21) No. Permohonan Paten : P00202601304

(22) Tanggal Penerimaan Permohonan Paten :
10 Juli 2024

(30) Data Prioritas :

(31) Nomor	(32) Tanggal	(33) Negara
202310853821.9	12 Juli 2023	CN

(43) Tanggal Pengumuman Paten :
04 Maret 2026

(71) Nama dan Alamat yang Mengajukan Permohonan Paten :
CHANGCHUN SINOBIOMATERIALS CO., LTD.
No. 666A, Chaoqun Street, High-Tech District, Changchun, Jilin 130000, China China

(72) Nama Inventor :
WANG, Jinyue,CN
ZHUANG, Xiuli,CN
ZHANG, Tianhui,CN

(74) Nama dan Alamat Konsultan Paten :
Prudence Jahja S.H., LL.M.
Januar Jahja and Partners, Menara Batavia lantai 19, Jalan K.H. Mas Mansyur Kavling 126, Jakarta Pusat

(54) Judul Invensi : PENGGUNAAN ASAM POLILAKTAT DAN KOPOLIMER DARINYA UNTUK MENDORONG PERTUMBUHAN JARINGAN TULANG DAN JARINGAN TULANG RAWAN

(57) Abstrak :
Penggunaan asam polilaktat dan kopolimer darinya atau mikrosfer darinya dalam pembuatan obat untuk mendorong pertumbuhan jaringan tulang dan jaringan tulang rawan. Berat molekul dari asam polilaktat dan kopolimer darinya adalah 400 Da hingga 300 kDa. Ditemukan untuk pertama kali bahwa asam polilaktat dan kopolimer darinya atau mikrosfer darinya memiliki efek mendorong pertumbuhan jaringan tulang dan jaringan tulang rawan, sehingga menyediakan cara baru untuk mendorong pertumbuhan jaringan tulang dan jaringan tulang rawan.

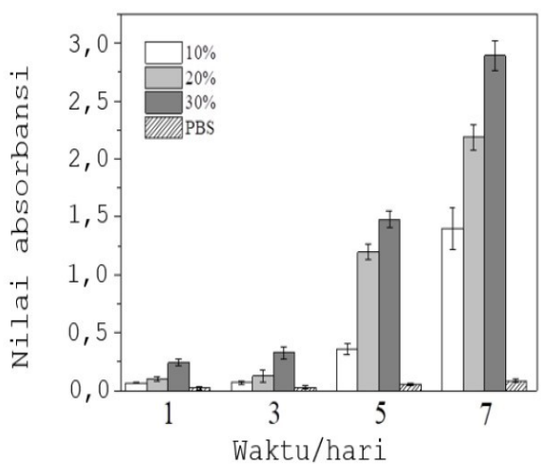

Gambar 3

(20) RI Permohonan Paten

(19) ID (11) No Pengumuman : 2026/01794 (13) A

(51) I.P.C : A 23K 10/30,A 23K 40/20,A 23K 30/18

(21) No. Permohonan Paten : P00202509931

(22) Tanggal Penerimaan Permohonan Paten :
07 Oktober 2025

(30) Data Prioritas :
(31) Nomor (32) Tanggal (33) Negara

(43) Tanggal Pengumuman Paten :
02 Maret 2026

(71) Nama dan Alamat yang Mengajukan Permohonan Paten :
LPPM UNIVERSITAS ISLAM KALIMANTAN MUHAMMAD ARSYAD AL BANJARI BANJARMASIN
Jl. Adhyaksa No. 2 Kayu Tangi Indonesia

(72) Nama Inventor :
Prof. Dr. Tintin Rostini, S.Pt., M.P.,ID
Prof. Dr. Achmad Jaelani, S.Pt., M.Si.,ID
Dr. Suharlina, S.Pt., M.Si.,ID
Prof. Dr. Ir. Danang Biyatmoko, M.Si.,ID

(74) Nama dan Alamat Konsultan Paten :

(54) Judul Invensi : Proses Produksi Biskuit Biosuplemen Berbasis Bungkil Inti Sawit untuk Ternak Ruminansia

(57) Abstrak :

Invensi ini berkaitan dengan proses produksi biskuit biosuplemen berbasis bungkil inti sawit (Palm Kernel Cake, PKC) yang diformulasikan sebagai pakan tambahan padat untuk ternak ruminansia. PKC merupakan hasil samping industri kelapa sawit dengan kandungan protein kasar yang cukup tinggi (14-18%), namun penggunaannya sebagai bahan pakan langsung terbatas karena kadar serat kasar dan antinutrisi yang tinggi. Proses produksi biskuit biosuplemen ini meliputi langkah-langkah fermentasi PKC menggunakan mikroba probiotik terpilih seperti Lactobacillus sp., Aspergillus niger, atau Saccharomyces cerevisiae pada suhu 30–35°C selama 48–72 jam, pengeringan hasil fermentasi hingga kadar air 12-14%, pencampuran dengan bahan tambahan berupa dedak halus, tepung jagung, molases, bahan pengikat alami, mineral, dan vitamin, pencetakan adonan pada tekanan ton/cm² dan suhu 60–70°C, serta pengeringan akhir hingga kadar air ≤12%. Produk akhir berupa biskuit biosuplemen padat memiliki padat ukuran 10 x 20 cm, warna coklat, kerapatan (0,65g/cm3), mengandung nilai nutrisi memiliki kadar protein kasar 20–22%, serat kasar 12–14%, dan lemak 8–10%,, NDF 72,24%,ADF 52,56%, Ca 0,67% dan P 0,65% serta dapat disimpan hingga enam bulan pada suhu ruang tanpa penurunan mutu signifikan. Invensi ini menghasilkan produk suplemen pakan yang stabil, mudah ditangani, dan meningkatkan kecernaan serta performa pertumbuhan ternak ruminansia dibandingkan PKC mentah atau pakan suplemen konvensional.

(20) RI Permohonan Paten

(19) ID (11) No Pengumuman : 2026/01856 (13) A

(51) I.P.C : B 60K 1/04

(21) No. Permohonan Paten : P00202512490

(22) Tanggal Penerimaan Permohonan Paten :
14 Mei 2024

(30) Data Prioritas :

(31) Nomor	(32) Tanggal	(33) Negara
202341040686	14 Juni 2023	IN

(43) Tanggal Pengumuman Paten :
03 Maret 2026

(71) Nama dan Alamat yang Mengajukan Permohonan Paten :
TVS MOTOR COMPANY LIMITED
TVS Motor Company Limited “Chaitanya”, No.12 Khader Nawaz Khan Road, Nungambakkam, Chennai 600006 India

(72) Nama Inventor :
PATIL, Lohit Vishwanath,IN
RAMAKRISHNA, Naraharisetti,IN
REDDY ANU KARTHICK, Narayana,IN
RAO, Kandregula Srinivasa,IN
SURENDIRAN, Kumar,IN
VADDI, Parthiv,IN

(74) Nama dan Alamat Konsultan Paten :
Emirsyah Dinar B.Com., M.H.
Graha Pratama Jl. MT Haryono Kav. 15, Building Lv 15, Kel. Tebet Barat, Kec. Tebet, Kota Jakarta Selatan

(54) Judul Invensi : UNIT PENYIMPANAN ENERGI DAN RAKITAN PEMASANGANNYA

(57) Abstrak :
Pokok bahasan ini secara umum berkaitan dengan rakitan dudukan (200) untuk satu atau lebih unit penyimpanan energi (300a, 300b) pada kendaraan. Rakitan dudukan (200) terdiri dari setidaknya satu anggota penahan pertama (201), setidaknya satu anggota penahan kedua (202), dan satu anggota penyangga (203). Penemuan yang diungkapkan ini meningkatkan kemampuan penjepitan, stabilitas, perakitan, dan kemudahan servis dari satu atau lebih unit penyimpanan energi (300a, 300b) tanpa menyebabkan hambatan apa pun terhadap pendinginan alami dari satu atau lebih unit penyimpanan energi (300a, 300b).

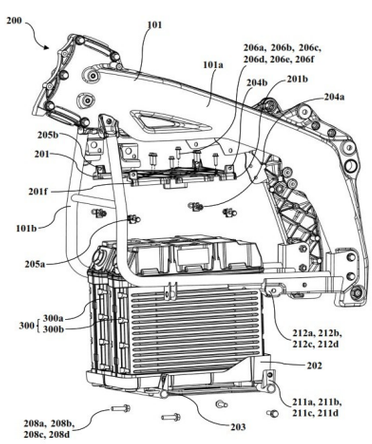

Gb. 1

(20) RI Permohonan Paten

(19) ID (11) No Pengumuman : 2026/01881 (13) A

(51) I.P.C : B 60R 25/30,B 60R 25/24,B 60R 25/102

(21) No. Permohonan Paten : P00202512885

(22) Tanggal Penerimaan Permohonan Paten :
31 Juli 2024

(30) Data Prioritas :

(31) Nomor	(32) Tanggal	(33) Negara
202441006156	30 Januari 2024	IN

(43) Tanggal Pengumuman Paten :
03 Maret 2026

(71) Nama dan Alamat yang Mengajukan Permohonan Paten :
TVS MOTOR COMPANY LIMITED
TVS Motor Company Limited, "Chaitanya", No. 12 Khader Nawaz Khan Road, Nungambakkam, Chennai 600 006 India

(72) Nama Inventor :
GANESAN, Arulkarthick,IN
KUMAR, Mukesh Vinayag,IN
THATAVARTHI, Prakasam Suresh,IN
SAGARE, Datta Rajaram,IN

(74) Nama dan Alamat Konsultan Paten :
Emirsyah Dinar B.Com., M.H.
Graha Pratama Jl. MT Haryono Kav. 15, Building Lv 15, Kel. Tebet Barat, Kec. Tebet, Kota Jakarta Selatan

(54) Judul Invensi : SISTEM KEAMANAN KENDARAAN

(57) Abstrak :
Invensi ini berkaitan dengan sistem keamanan (200) kendaraan (100). Sistem keamanan (200) ini terdiri dari unit kontrol (201) dan sejumlah komponen penginderaan (204). Sejumlah komponen penginderaan (204) ditempatkan dalam konfigurasi yang telah ditentukan sebelumnya pada kendaraan (100), dan dikonfigurasi untuk mendeteksi satu atau lebih parameter waktu nyata (206), dan dikonfigurasi untuk mengomunikasikan satu atau lebih parameter waktu nyata (206) dengan unit kontrol (201). Unit kontrol (201) dikonfigurasi untuk menyimpan satu atau lebih parameter yang telah ditetapkan sebelumnya (203) dan secara asosiatif memicu satu atau lebih sinyal (205) berdasarkan satu atau lebih parameter waktu nyata (206) yang diterima. Satu atau lebih sinyal (205) yang terdiri dari setidaknya sejumlah sinyal keamanan (207) dan sejumlah sinyal kondisi (208), sejumlah sinyal kondisi (208) dipicu sesuai dengan status kesehatan satu atau lebih komponen (104) kendaraan (100).

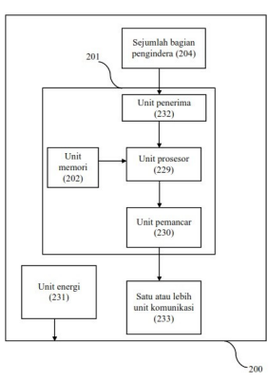

Gambar – 1 (b)

(20) RI Permohonan Paten

(19) ID (11) No Pengumuman : 2026/01993 (13) A

(51) I.P.C : G 01S 5/02,H 04W 76/28,H 04W 52/02,H 04W 64/00

(21) No. Permohonan Paten : P00202600658

(22) Tanggal Penerimaan Permohonan Paten :
24 Juli 2024

(30) Data Prioritas :

(31) Nomor	(32) Tanggal	(33) Negara
63/528,542	24 Juli 2023	US

(43) Tanggal Pengumuman Paten :
06 Maret 2026

(71) Nama dan Alamat yang Mengajukan Permohonan Paten :
INTERDIGITAL PATENT HOLDINGS, INC.
200 Bellevue Parkway, Suite 300, Wilmington, DE 19809 United States of America

(72) Nama Inventor :
FARIS, Alfarhan,CA
HASEGAWA, Fumihiro,JP
RAO, Jaya,CA
SALIM, Umer,FR
TEYEB, Oumer,SE
MARINIER, Paul,CA

(74) Nama dan Alamat Konsultan Paten :
Marolita Setiati
PT SPRUSON FERGUSON INDONESIA, Graha Paramita 3B Floor Zona D Jl. Denpasar Raya Blok D2 Kav.8 Kuningan

(54) Judul Invensi : PEMOSISIAN DALAM JARINGAN PENGHEMATAN ENERGI YANG TERKAIT DENGAN DAMPAK DOMAIN WAKTU DARI SEL DINAMIS DTX/PENONAKTIFAN SEL PADA PENGUKURAN-PENGUKURAN PRS

(57) Abstrak :
Sistem-sistem, metode-metode, dan instrumentalitas diuraikan di sini untuk pemosisian dalam jaringan-jaringan penghematan energi yang terkait dengan dampak domain waktu dari transmisi pemutusan sel dinamis (DTX)/penonaktifan sel pada pengukuran-pengukuran sinyal acuan pemosisian (PRS). Konfigurasi-konfigurasi pengukuran PRS dapat berubah, sebagai contoh, berdasarkan pada suatu sel yang memasuki suatu keadaan penghematan energi jaringan aktif (NES). Sebagai contoh, suatu konfigurasi pengukuran PRS yang terkait dengan suatu keadaan NES aktif dapat digunakan (misalnya, dialihkan pada) berdasarkan pada suatu sel yang memasuki keadaan NES aktif (misalnya, indikasi dari suatu sel yang memasuki suatu keadaan NES). Konfigurasi pengukuran PRS yang terkait dengan keadaan NES aktif dapat digunakan untuk memastikan pengukuran PRS yang benar dan/atau memastikan pelaporan yang benar dari pengukuran-pengukuran PRS yang terkait dengan keadaan NES aktif.

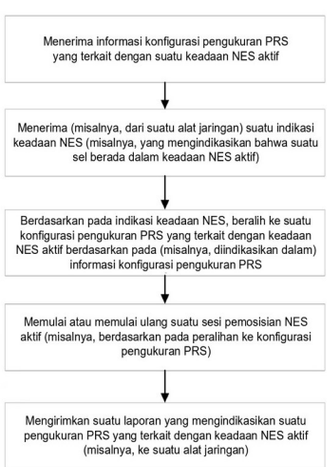

Gambar 2

(20) RI Permohonan Paten

(19) ID (11) No Pengumuman : 2026/01839 (13) A

(51) I.P.C : B 60K 6/28,B 60L 50/60,B 60W 20/20

(21) No. Permohonan Paten : P00202508162

(22) Tanggal Penerimaan Permohonan Paten :
26 Agustus 2025

(30) Data Prioritas :

(31) Nomor	(32) Tanggal	(33) Negara
2024-147280	29 Agustus 2024	JP

(43) Tanggal Pengumuman Paten :
02 Maret 2026

(71) Nama dan Alamat yang Mengajukan Permohonan Paten :
TOYOTA JIDOSHA KABUSHIKI KAISHA
1, Toyota-cho, Toyota-shi,, Aichi-ken, 471-8571, Japan
Japan

(72) Nama Inventor :

Michio YOSHIDA ,JP
Tomoaki YANAGIDA ,JP
Taku SEGAWA ,JP
Yoshiteru INAMOTO ,JP
Takumi JINMON ,US
Taesoo KIM ,US
Jason CREMER ,US
Juan VELASCO ,US
Takehito YODA ,JP
David NAKAYAMA ,US
Ryan HARRIS ,US

(74) Nama dan Alamat Konsultan Paten :
Ir. Migni Myriasandra Noerhadi, S.H., MIP., MSEL.
PT. BIRO OKTROI ROOSSENO Kantor Taman A-9, Unit A6 & A7 Jl. Dr. Ide Anak Agung Gde Agung (Mega Kuningan) Jakarta 12950, INDONESIA

(54) Judul Invensi : TRUK PIKAP

(57) Abstrak :
Invensi ini menyediakan suatu kendaraan listrik hibrid plug-in jenis truk pikap yang meliputi, dari bagian depan, bagian kompartemen mesin yang memiliki kompartemen mesin dimana mesin disusun secara longitudinal, bagian kabin yang memiliki kompartemen penumpang, dan bagian kargo yang memiliki bak truk yang terbuka ke atas. Kursi baris depan dan kursi baris belakang yang ditempatkan ke arah belakang dari kursi baris depan dipasang pada kompartemen penumpang. Truk pikap lebih lanjut meliputi baterai pertama dan baterai kedua. Baterai pertama dipasang pada daerah dalam bagian kabin yang berada di bawah kursi baris belakang. Baterai kedua dipasang pada bagian kargo. Baterai pertama dan baterai kedua adalah sumber daya untuk motor.

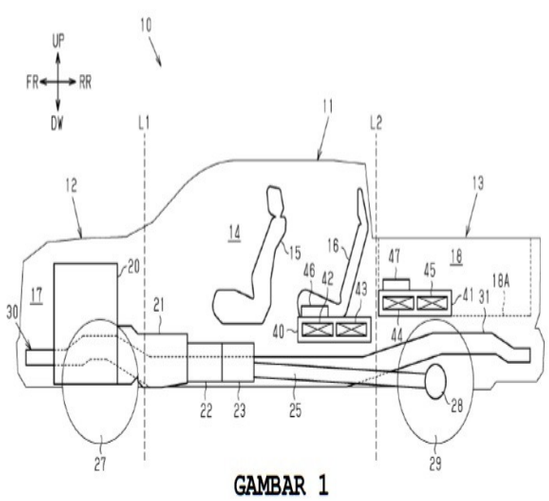

GAMBAR 1

(20) RI Permohonan Paten

(19) ID (11) No Pengumuman : 2026/01807 (13) A

(51) I.P.C : C 11D 3/37,C 11D 3/34,C 11D 3/22,C 11D 3/20,C 11D 3/00

(21) No. Permohonan Paten : P00202510668

(22) Tanggal Penerimaan Permohonan Paten :
04 April 2024

(30) Data Prioritas :

(31) Nomor	(32) Tanggal	(33) Negara
23169600.6	24 April 2023	EP

(43) Tanggal Pengumuman Paten :
02 Maret 2026

(71) Nama dan Alamat yang Mengajukan Permohonan Paten :
UNILEVER IP HOLDINGS B.V.
Bronland 14 6708 WH Wageningen, Netherlands
Netherlands

(72) Nama Inventor :

DAS, Ishita,IN
KIZHAKE VEETIL, Sreejesh,IN
MAHAPATRA, Samiran,IN
MOHAPATRA, Namisha,IN
MEDEPALLI, Srilaxmi, Venkata,IN
REDDY, Yugandhar, Bommaihpalle, Sudhakar,IN
SADAGOPAN, Sripradha,IN
SAMPATH KUMAR, Ramya,IN
VARMA, Sandeep,IN

(74) Nama dan Alamat Konsultan Paten :
Dr. Inda Citraninda Noerhadi S.S.,M.A.
Biro Oktroi Roosseno Kantor Taman A-9 Unit C1 & C2
Jalan DR. Ide Anak Agung Gde Agung

(54) Judul Invensi : KOMPOSISI PENATU PADAT

(57) Abstrak :
Invensi ini berhubungan dengan suatu komposisi penatu padat untuk mengurangi bau tidak sedap. Secara khusus, invensi ini berhubungan dengan suatu komposisi detergen penatu padat; yang memastikan bahwa permukaan kain tetap segar dan bebas dari bau tidak sedap. Hal tersebut dipastikan dengan menggunakan suatu komposisi yang mencakup suatu surfaktan, polisakarida yang dipilih dan suatu hidrotrop.

(20) RI Permohonan Paten

(19) ID (11) No Pengumuman : 2026/01798 (13) A

(51) I.P.C : B 82Y 40/00,C 01B 25/37,C 08B 1/00,C 08B 15/00

(21) No. Permohonan Paten : P00202510338

(22) Tanggal Penerimaan Permohonan Paten :
16 Oktober 2025

(30) Data Prioritas :
(31) Nomor (32) Tanggal (33) Negara

(43) Tanggal Pengumuman Paten :
02 Maret 2026

(71) Nama dan Alamat yang Mengajukan Permohonan Paten :
Badan Riset dan Inovasi Nasional (BRIN)
Gedung B.J. Habibie Jalan M.H. Thamrin Nomor 8
Indonesia

(72) Nama Inventor :
Holilah,ID
Didik Prasetyoko,ID
Asranudin,ID
Lisman Suryanegara,ID
Agus Wedi Pramata,ID
Prasetya,ID
Putri Apriliani Khorely,ID

(74) Nama dan Alamat Konsultan Paten :

(54) Judul Invensi : METODE FABRIKASI NANOSELULOSA DARI KULIT EDAMAME (Glycin max (l) Merrill) MENGGUNAKAN ASAM PADAT ZIRKONIUM FOSFAT

(57) Abstrak :
Invensi ini berhubungan dengan fabrikasi nanoselulosa dari kulit kacang edamame (Glycin max (l) Merrill). Metode hidrolisis selulosa menjadi nanoselulosa dilakukan melalui beberapa tahapan yakni sintesis asam heterogen zirkonium fosfatdengan berbagai variasi konsentrasi asam phosphate menggunakan metode sol-gel. Proses selanjutnya yakni hidrolisis selulosa menjadi nanoselulosa menggunakan asam heterogen zirkonium fosfathasil sintesis. NCC yang dihasilkan dari masing-masing variasi konsentrasi asam memiliki karakteristik sebagai berikut : NCC-ZrP1 sebesar 12,72 nm; NCC-ZrP2 sebesar 13,76 nm; NCC-ZrP3 sebesar 21,64 nm; NCC-ZrP4 sebesar 22,53 nm, NC dengan bentuk batang panjang pada NCC-ZrP1; NCC-ZrP2; dan NCC-ZrP3 serta batang pendek untuk NCC-ZrP4. Dengan demikian, invensi ini diharapkan dapat menjadi metode alternatif untuk isolasi nanoselulosa dengan asam food grade yang ramah lingkungan dan kulit edamame merupakan salah satu sumber potensial untuk bisa dikonversi menjadi nanoselulosa.

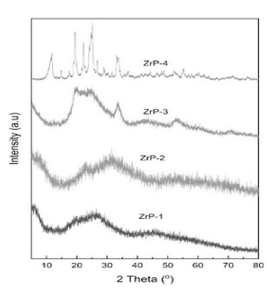

Gambar 1.

(20) RI Permohonan Paten

(19) ID (11) No Pengumuman : 2026/01784 (13) A

(51) I.P.C : A 47J 31/44

(21) No. Permohonan Paten : P00202502796

(22) Tanggal Penerimaan Permohonan Paten :
24 Maret 2025

(30) Data Prioritas :

(31) Nomor	(32) Tanggal	(33) Negara
2024221189120	29 Agustus 2024	CN

(43) Tanggal Pengumuman Paten :
02 Maret 2026

(71) Nama dan Alamat yang Mengajukan Permohonan Paten :
GUANGDONG WELLY ELECTRICAL APPLIANCES CO., LTD.
Fusha Industrial Park, Fusha Town, Zhongshan City, Guangdong Province, China, 528400 China

(72) Nama Inventor :
Xiangan WU,CN
Linjun MAI,CN
Yangyang MA,CN
Wenzhan HU,CN

(74) Nama dan Alamat Konsultan Paten :
Marodin Sijabat S.H
Adastra An Intellectual Property Firm Epi Walk Building 3 rd Floor Jl. HR Rasuna Said No. 306, Rt 2/Rw 5 Karet Kuningan Setia Budi

(54) Judul Invensi : PERANGKAT PEMBUANGAN DENGAN STRUKTUR PEMICU PENGUNCI UNTUK PEMBUAT MINUMAN DINGIN DAN PEMBUAT MINUMAN DINGIN

(57) Abstrak :
Pengungkapan saat ini menyediakan perangkat pembuangan dengan struktur pemicu pengunci untuk pembuat minuman dingin dan pembuat minuman dingin. Perangkat pembuangan dengan struktur pemicu pengunci untuk pembuat minuman dingin mencakup rumah dan cakram pembuangan, di mana rumah dilengkapi dengan port pembuangan pertama; cakram pembuangan dilengkapi dengan port pembuangan kedua; cakram pembuangan dipasang pada rumah melalui struktur penjepit; rumah dilengkapi dengan sakelar mikro di bagian atas port pembuangan pertama; dan struktur penjepit dikonfigurasi untuk mengunci cakram pembuangan dan rumah secara lepas. Pengungkapan saat ini mencegah kebocoran atau kerusakan yang tidak disengaja karena cakram pembuangan tidak terkunci, dan sangat meningkatkan keselamatan pengoperasian.

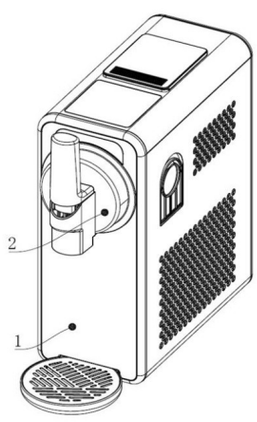

GAMBAR 1

(20) RI Permohonan Paten

(19) ID (11) No Pengumuman : 2026/01802 (13) A

(51) I.P.C : A 01G 13/00,A 01G 7/00,A 01H 4/00

(21) No. Permohonan Paten : P00202510334

(22) Tanggal Penerimaan Permohonan Paten :
16 Oktober 2025

(30) Data Prioritas :
(31) Nomor (32) Tanggal (33) Negara

(43) Tanggal Pengumuman Paten :
02 Maret 2026

(71) Nama dan Alamat yang Mengajukan Permohonan Paten :
Badan Riset dan Inovasi Nasional (BRIN)
Gedung B.J. Habibie, Jl. M.H. Thamrin No. 8 Indonesia

(72) Nama Inventor :

Irni Furnawanthi Hindaningrum, S.P., M.Si.,ID	Linda Novita, S.Si., M.Si.,ID
Kasandra Budiarni, S.Si.,ID	Roni Kartiman, S.P., M.Si.,ID
Mardoni Elya, S.TP.,ID	Rusmanto, S.Hut.,ID
Restu Siwi Muharromah, S.P.,ID	Dra. Yelnititis, M.Si.,ID
Lani Hardiany, S.P.,ID	Dra. Marfuah Wardani, M.P.,ID
Muhammad Imam Surya, Ph.D.,ID	Wahyu Mustaqim,ID
Dwi Setyanti, S.P., M.Si.,ID	Usman,ID

(74) Nama dan Alamat Konsultan Paten :

(54) Judul Invensi : METODE PERBANYAKAN MANGGA KASTURI (Mangifera casturi Kosterm) DENGAN TEKNIK EX VITRO

(57) Abstrak :
Invensi ini berkaitan dengan metode perbanyakan mangga kasturi dengan teknik ex vitro. Khususnya, perbanyakan tanaman mangga kasturi dengan teknik ex vitro menggunakan larutan penyegar, sterilan, penginduksi akar, penginduksi tunas, dan media tertentu sedemikian hingga diperoleh bibit tanaman mangga kasturi dengan mutu seragam dan sesuai dengan tanaman induk. Metode perbanyakan mangga mangga kasturi menurut invensi ini dilakukan melalui tahapan - tahapan menyiapkan rumah peneduh, menyiapkan inkubator untuk pengkondisian agroklimat, iapkan media tanam, memasukkan media tanam, menyiapkan formula larutan penyegar, larutan sterilan, larutan induksi akar, dan larutan induksi tunas, menyiapkan duplikat tanaman induk mangga kasturi, dan melakukan produksi massal bibit mangga kasturi. Metode menurut invensi ini menghasilkan tanaman mangga kasturi dengan ketinggian 15 - 20 cm dalam jumlah banyak, seragam, dan sifat yang sesuai dengan tanaman induk. Metode perbanyakan menurut invensi ini tidak tergantung musim dan fase generatif maupun vegetatif tanaman.

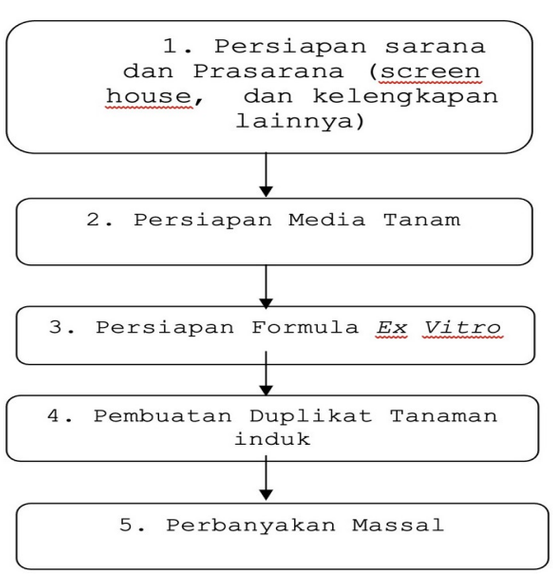

(20) **RI Permohonan Paten**

(19) **ID** **(11)** **No Pengumuman : 2026/01834** **(13) A**

(51) **I.P.C : A 41G 1/00,C 08G 18/00**

(21) **No. Permohonan Paten :** P00202505460

(22) **Tanggal Penerimaan Permohonan Paten :**
17 Juni 2025

(30) **Data Prioritas :**

(31) Nomor	(32) Tanggal	(33) Negara
2024111956332	28 Agustus 2024	CN

(43) **Tanggal Pengumuman Paten :**
02 Maret 2026

(71) **Nama dan Alamat yang Mengajukan Permohonan Paten :**
Polygroup Plastic Products (Guangxi) Company Limited
Wulin Town (Near Wulin Port), Pingnan County, Guigang City, Guangxi, China China

(72) **Nama Inventor :**
Ee Teak LEE,MY
Lam Tim Simon CHOW,HK
Heng LIN,CN

(74) **Nama dan Alamat Konsultan Paten :**
DR. Ludiyanto S.H., M.H., M.M.
Jalan Hayam Wuruk No. 3 i & j Jakarta Pusat

(54) **Judul Invensi :** DAUN ARTIFISIAL DAN METODE PEMBUATANNYA

(57) **Abstrak :**
Pengungkapan ini berkaitan dengan daun artifisial dan metode pembuatannya. Metode untuk membuat daun artifisial mencakup dua langkah sebagai berikut: menyiapkan film poliester berorientasi biaksial dengan warna yang diinginkan; dan memotong film poliester berorientasi biaksial menjadi bentuk daun. Metode pembuatan daun artifisial yang disediakan dalam pengungkapan ini dapat meningkatkan efisiensi produksi daun artifisial, dan meningkatkan tingkat simulasi dan durabilitas daun artifisial, dan daun artifisial yang dibuat dengan metode ini lebih ramah lingkungan dan aman.

(20) RI Permohonan Paten

(19) ID (11) No Pengumuman : 2026/01786 (13) A

(51) I.P.C : F 25C 1/12,F 25C 1/00,F 25D 3/00

(21) No. Permohonan Paten : P00202502793

(22) Tanggal Penerimaan Permohonan Paten :
24 Maret 2025

(30) Data Prioritas :

(31) Nomor	(32) Tanggal	(33) Negara
202422120703X	29 Agustus 2024	CN

(43) Tanggal Pengumuman Paten :
02 Maret 2026

(71) Nama dan Alamat yang Mengajukan Permohonan Paten :
GUANGDONG WELLY ELECTRICAL APPLIANCES CO., LTD.
Fusha Industrial Park, Fusha Town, Zhongshan City, Guangdong Province, China, 528400 China

(72) Nama Inventor :
ZHOU, Quan,CN

(74) Nama dan Alamat Konsultan Paten :
Marodin Sijabat S.H
Adastra An Intellectual Property Firm Epi Walk Building 3 rd Floor Jl. HR Rasuna Said No. 306, Rt 2/Rw 5 Karet Kuningan Setia Budi

(54) Judul Invensi : MESIN MINUMAN DINGIN DAN STRUKTUR SILINDER PEMBEKUANNYA

(57) Abstrak :
Mesin minuman dingin dan struktur silinder pembekuannya, struktur silinder pembekuan tersebut meliputi: wadah penyimpanan es dan mekanisme pendinginan; cangkang penyimpanan es dilengkapi dengan ruang penyimpanan es; bagian pendingin dari mekanisme pendinginan terpasang pada dinding sisi luar dari ruang penyimpanan es dan memanjang dari bagian ruang penyimpanan es menjauhi bukaan ke tengah ruang penyimpanan es, yang membentuk celah peleburan antara bagian pendingin dan bukaan ruang penyimpanan es. Solusi ini memungkinkan pembentukan celah peleburan antara bagian pendingin dan bukaan ruang penyimpanan es, menciptakan dua daerah dengan temperatur berbeda di dalam ruang penyimpanan es, sehingga memecahkan masalah aliran es yang tidak mencukupi karena temperatur tunggal dipertahankan dalam zona pendinginan mesin minuman dingin konvensional.

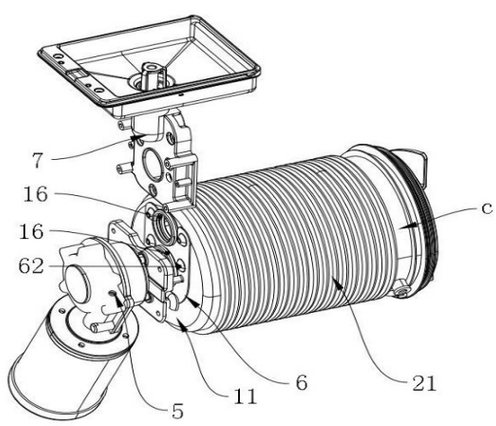

GAMBAR 1

(20) RI Permohonan Paten

(19) ID (11) No Pengumuman : 2026/01782 (13) A

(51) I.P.C : A 61L 9/013,A 61P 19/10,C 04B 28/02

(21) No. Permohonan Paten : P00202505567

(22) Tanggal Penerimaan Permohonan Paten :
19 Juni 2025

(30) Data Prioritas :
(31) Nomor (32) Tanggal (33) Negara

(43) Tanggal Pengumuman Paten :
02 Maret 2026

(71) Nama dan Alamat yang Mengajukan Permohonan Paten :
UNIVERSITAS AIRLANGGA
Gedung AUP Lantai 2, Kampus C Universitas Airlangga, Mulyorejo, Surabaya, Jawa Timur Indonesia

(72) Nama Inventor :
Prof. Dr. apt. Aniek Setiya Budiatin, M.Si,ID
Dra. apt. Toetik Aryani, M.Si,ID
apt. Mareta Rindang Andarsari, S.Farm., M.Farm.Klin,ID
Dr. apt. Samirah, S.Si., Sp.FRS,ID
Prof. apt. Junaidi Khotib, S.Si., M.Kes., PhD,ID
Sakinato Mazidda, S.Pt., M.Si,ID

(74) Nama dan Alamat Konsultan Paten :

(54) Judul Invensi : PROSES DAN PRODUKSI INJEKTABEL KOMPOSIT BOVINE HYDROXYAPATITE-GELATIN-KALSIUM SULFAT SEBAGAI SISTEM PENGHANTARAN GENTAMISIN PADA CELAH (DEFFECT) TULANG

(57) Abstrak :

Invensi ini berkaitan dengan komposisi, proses pembuatannya (formulasi) serta fungsinya sebagai bone filler/pengisi celah tulang dan sistem penghantaran gentamisin. Celah tulang terjadi pada fraktur tulang, osteoporosis, rekonstruksi tulang dan debridement dari tumor/kanker tulang, osteomielitis, gangren. Komposisi invensi mirip dengan komponen tulang (kolagen dan hidroksiapatit) terdiri gelatin (turunan kolagen), hidroksiapatit dari tulang sapi (disebut Bovine Hydroxyapatite=BHA), kalsium sulfat, serta bahan aktif gentamisin (GEN) dan bahan tambahan hydroxyl propyl methyl cellulose (HPMC), Natrium hidrogen fosfat (Na2HPO4). Tujuan dari invensi ini adalah menghasilkan produk sebagai bone filler pada celah tulang dan penghantaran bahan aktif gentamisin secara lokal. Formulasi dilakukan dengan cara mencampur BHA-GEN dan larutan (gelatin+HPMC) dalam mortar hingga terbentuk massa kalis. Selanjutnya disaring dengan mesh 1 mm menghasilkan granul dan dikeringkan dalam lemari pemanas. Granul kering hasil invensi dihaluskan menjadi serbuk, selanjutnya ditambahkan serbuk kalsium sulfat dengan berat yang sama dari serbuk yang dihaluskan, dicampur sampai homogen. Selanjutnya serbuk ditimbang 1,000 gram dan dimasukkan ke dalam vial. Serbuk dibuat menjadi pasta dengan menambahkan cairan Na2HPO4 , selanjutnya dimasukkan ke dalam spuit injeksi dan siap diinjeksikan ke dalam celah tulang. Keuntungan penggunaan bentuk injektabel adalah produk dapat mengisi/ menutup celah sesuai bentuk celah tulang.

(20) RI Permohonan Paten

(19) ID (11) No Pengumuman : 2026/01790 (13) A

(51) I.P.C : A 23K 50/30,A 23K 20/174,A 61K 33/00,A 61K 36/00,A 61P 39/00

(21) No. Permohonan Paten : P00202509502

(22) Tanggal Penerimaan Permohonan Paten :
26 September 2025

(30) Data Prioritas :
(31) Nomor (32) Tanggal (33) Negara

(43) Tanggal Pengumuman Paten :
02 Maret 2026

(71) Nama dan Alamat yang Mengajukan Permohonan Paten :
UNIVERSITAS AIRLANGGA
LPJPHKI, Gedung AUP Lt. 2, Kampus C Universitas Airlangga, Jl. Ir. Soekarno, Mulyorejo, Surabaya, Jawa Timur Indonesia

(72) Nama Inventor :
Erma Safitri,ID
Aprilia Kurnia Dewi,ID
Supriyadi,ID
Gabriel Sampe Pasang,ID
Hery Purnobasuki,ID
Tita Damayanti Lestari,ID
Tri Wahyu Suprayogi,ID
Suzanita Utama,ID
Pradita Iustitia Sitaresmi,ID

(74) Nama dan Alamat Konsultan Paten :

(54) Judul Invensi : FORMULASI DAN PENGGUNAAN MYCOTOXIN DETOXIFIERS UNTUK MENGURANGI KERUSAKAN HISTOPATOLOGIS PADA BURSA FABRISIUS AYAM BROILER BETINA YANG MENGONSUMSI PAKAN TERKONTAMINASI AFLATOKSIN DAN OKRATOKSIN

(57) Abstrak :
Invensi ini mengenai bidang teknologi pakan ternak, khususnya formulasi mycotoxin detoxifier agents multikomponen yang efektif dalam menurunkan efek negatif paparan mikotoksin campuran (aflatoksin dan okratoksin) pada bursa fabrisius ayam betina. Invensi ini terdiri dari 4 kelompok perlakuan dengan 5 ulangan. Kelompok kontrol (K-) diberikan pakan komersial, kelompok K+ diberikan pakan komersial yang dicampurkan mikotoksin aflatoksin dan okratoksin masing-masing 0,16 mg/kg pakan. Kelompok perlakuan P1 diberikan pakan komersial bercampur mikotoksin kombinasi dengan pemberian mycotoxin detoxifiers 2 g/kg pakan, serta kelompok perlakuan P2 dengan pemberian pakan komersial bercampur mikotoksin kombinasi dan mycotoxin detoxifiers 2,5 g/kg pakan. Pemeliharaan dilaksanakan selama 35 hari dan koleksi sampel dilakukan dengan eutanasi. Berdasarkan hasil pengamatan terdapat perbedaan yang signifikan pada total skor kerusakan histopatologi bursa fabrisius termasuk infiltrasi sel radang mononuklear pada interstitial folikel, deplesi folikel, bentukan kista, nekrosis sel, serta fibrosis jaringan. Kesimpulan invensi ini adalah mycotoxin detoxifiers efekti dalam mengurangi kerusakan histopatologi bursa fabrisius yang terpapar mikotoksin kombinasi.

(20) **RI Permohonan Paten**

(19) **ID** **(11)** **No Pengumuman : 2026/02013** **(13) A**

(51) **I.P.C : A 47J 31/00,B 67D 1/08,B 67D 1/00**

(21) **No. Permohonan Paten :** P00202504818

(22) **Tanggal Penerimaan Permohonan Paten :**
27 Mei 2025

(30) **Data Prioritas :**

(31) Nomor	(32) Tanggal	(33) Negara
202422184804.3	05 September 2024	CN
202520163298.1	23 Januari 2025	CN

(43) **Tanggal Pengumuman Paten :**
06 Maret 2026

(71) **Nama dan Alamat yang Mengajukan Permohonan Paten :**
GUANGZHOU XIN'AN TRADING CO., LTD
West side of Building 3,818 South Guangzhou Avenue, Haizhu District, Guangzhou City, Guangdong Province, 510000 China

(72) **Nama Inventor :**
Quan, ZHOU,CN

(74) **Nama dan Alamat Konsultan Paten :**
Marodin Sijabat S.H
Adastra An Intellectual Property Firm Epi Walk Building 3 rd Floor Jl. HR Rasuna Said No. 306, Rt 2/Rw 5 Karet Kuningan Setia Budi

(54) **Judul Invensi :** MEKANISME PEMBUANGAN DISPENSER MINUMAN DINGIN

(57) **Abstrak :**
Permohonan ini mengungkapkan mekanisme pengeluaran baru untuk dispenser minuman dingin, yang terdiri dari baki pengeluaran, casing, dan pegangan; baki pengeluaran dilengkapi dengan pengeluaran dilengkapi dengan saluran keluar pengeluaran kedua, bagian bawah baki pengeluaran dilengkapi dengan tudung pengeluaran, tudung pengeluaran dilengkapi dengan saluran keluar pengeluaran pertama; bagian bawah pegangan dilengkapi dengan bagian penyegelan dan komponen transmisi, komponen transmisi menghubungkan pegangan dan bagian penyegelan. Dalam permohonan ini, menghindari secara efektif masalah es krim atau minuman es yang terciprat ke mana-mana saat didorong keluar dari silinder pembekuan di dispenser minuman dingin tradisional.

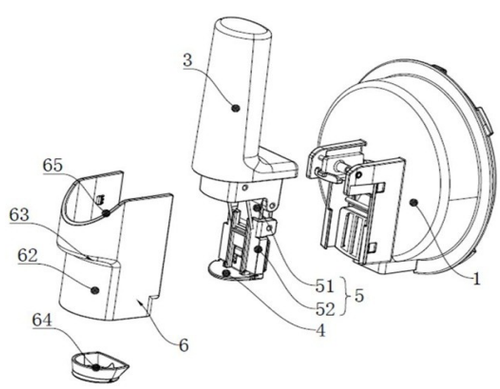

GAMBAR 2

(20) RI Permohonan Paten

(19) ID (11) No Pengumuman : 2026/01791 (13) A

(51) I.P.C : A 23K 50/75,A 23K 10/00,A 61K 36/9066

(21) No. Permohonan Paten : P00202509501

(22) Tanggal Penerimaan Permohonan Paten :
26 September 2025

(30) Data Prioritas :
(31) Nomor (32) Tanggal (33) Negara

(43) Tanggal Pengumuman Paten :
02 Maret 2026

(71) Nama dan Alamat yang Mengajukan Permohonan Paten :
UNIVERSITAS AIRLANGGA
LPJPHKI, Gedung AUP Lt. 2, Kampus C Universitas Airlangga, Jl. Ir. Soekarno, Mulyorejo, Surabaya, Jawa Timur Indonesia

(72) Nama Inventor :
Prof. Dr. Tita Damayanti Lestari, drh., M.Sc. ,ID
Drh. Gabriel Sampe Pasang, S.KH., M.Si. ,ID
Sharvesvar Gunasegara., S.KH.,MY
Yulianna Puspitasari, drh., M. VSc., Ph.D,ID
Prof. Dr. Ir. Sri Hidanah, drh., MS,ID
Prof. Dr. Widya Paramita Lokapirnasari, drh., MP,ID
Prof. Dr. Moh. Anam Al Arif, drh., MP,ID

(74) Nama dan Alamat Konsultan Paten :

(54) Judul Invensi : FORMULASI SUPLEMEN PAKAN FITOGENIK BERBASIS EKSTRAK CURCUMA LONGA DAN THYMUS VULGARIS UNTUK MENINGKATKAN PERFORMA AYAM BROILER

(57) Abstrak :
Invensi ini berkaitan dengan bidang nutrisi dan teknologi pakan unggas, khususnya penggunaan suplemen pakan fitogenik berbasis ekstrak herbal alami. Invensi ini mengungkap formulasi suplemen pakan yang terdiri dari ekstrak kering Curcuma longa (6 g/kg), Thymus vulgaris (6 g/kg), serta kombinasi keduanya (masing-masing 3 g/kg) yang ditambahkan ke dalam pakan basal ayam broiler. Sebanyak 24 ekor ayam broiler dibagi ke dalam empat kelompok perlakuan dan diuji selama lima minggu. Parameter konsumsi pakan (FI), pertambahan bobot badan (BWG), dan rasio konversi pakan (FCR) dicatat dan dianalisis menggunakan ANOVA dan uji Duncan ($p<0,05$). Hasil menunjukkan bahwa pemberian thyme tunggal (P2) menghasilkan peningkatan FI, BWG, dan penurunan FCR secara signifikan dibandingkan kontrol. Kombinasi kunyit dan thyme (P3), serta kunyit tunggal (P1), juga memberikan perbaikan performa pertumbuhan. Invensi ini memberikan solusi efektif dan alami sebagai alternatif pengganti antibiotik pemacu pertumbuhan (AGP) dalam industri peternakan ayam broiler.

(20) RI Permohonan Paten

(19) ID (11) No Pengumuman : 2026/01797 (13) A

(51) I.P.C : B 01D 47/06,B 01D 50/00,B 04C 3/00

(21) No. Permohonan Paten : P00202510279

(22) Tanggal Penerimaan Permohonan Paten :
15 Oktober 2025

(30) Data Prioritas :
(31) Nomor (32) Tanggal (33) Negara

(43) Tanggal Pengumuman Paten :
02 Maret 2026

(71) Nama dan Alamat yang Mengajukan Permohonan Paten :
CV. Dwitura Trade Engineering
Dusun Parengan, RT.18, RW.04, Kraton, Krian, Sidoarjo Indonesia

(72) Nama Inventor :
Muchamad Hadi Khustanto,ID

(74) Nama dan Alamat Konsultan Paten :

(54) Judul Invensi : SCRUBBER BASAH TIPE PUSARAN MULTI-TAHAP

(57) Abstrak :
Invensi ini menyediakan suatu scrubber basah tipe pusaran multi-tahap (100) untuk membersihkan gas buang, metode untuk membersihkan gas buang dengan menggunakan suatu scrubber basah tipe pusaran multi-tahap (100) dan Suatu sistem pembersihan gas buang yang mencakup suatu scrubber basah tipe pusaran multi-tahap (100) untuk membersihkan gas buang. S crubber basah tipe pusaran multi-tahap (100) untuk membersihkan gas buang, yang mencakup: suatu bodi utama (101) yang memiliki ruang kontak (102) untuk menyediakan media interaksi antara gas buang dengan cairan pembersih, sejumlah sirip pengarah aliran gas (101.1, 101.2, 101.3, 101.4, 101.5, 101.6, 101.7, dan 101.8) yang disusun sedemikian rupa di dalam ruang kontak (102), suatu port gas masuk (103), suatu port gas keluar (104), suatu port cairan pembersih masuk (105), suatu port cairan pembersih keluar (106), dan suatu perangkat kontrol level cairan pembersih (107). [Gambar 1]

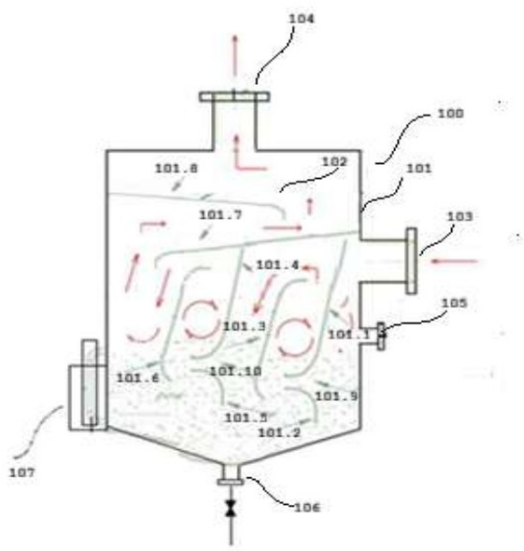

(20) **RI Permohonan Paten**

(19) **ID** **(11)** **No Pengumuman : 2026/01801** **(13) A**

(51) **I.P.C : B 29C 45/00,B 29C 48/00,C 08K 5/00,C 08L 23/06,C 08L 97/02**

(21) **No. Permohonan Paten :** P00202510335

(22) **Tanggal Penerimaan Permohonan Paten :**
16 Oktober 2025

(30) **Data Prioritas :**
(31) Nomor (32) Tanggal (33) Negara

(43) **Tanggal Pengumuman Paten :**
02 Maret 2026

(71) **Nama dan Alamat yang Mengajukan Permohonan Paten :**
Badan Riset dan Inovasi Nasional (BRIN)
Gd. B.J. Habibie, Jl. M.H. Thamrin no 8 Indonesia

(72) **Nama Inventor :**
Firda Aulya Syamani,ID
Widya Fatriasari,ID
Maya Ismayati,ID
Deni Purnomo,ID
Ismadi,ID
Kurnia Wiji Prasetiyo,ID
Lilik Astari,ID
Ignasia Maria Sulastiningsih,ID
Bambang Subiyanto,ID

(74) **Nama dan Alamat Konsultan Paten :**

(54) **Judul Invensi :** FORMULA DAN PROSES PEMBUATAN BIOKOMPOSIT BERBAHAN LOW DENSITY POLYETHYLENE (LDPE), AMPAS TEH, DAN POLY (ETHYLENE-alt-MALEIC ANHYDRIDE)

(57) **Abstrak :**
Invensi ini berhubungan dengan suatu formula biokomposit, terdiri dari low density polyethylene (LDPE) sebanyak 70-85%, ampas teh sebanyak 15-30%, dan poly(ethylene-alt-maleic anhydride) sebanyak 10% dari berat ampas teh. Proses pencampuran bahan dilakukan dalam suatu alat pencampur (twin screw extruder), pada suhu 120-170 ^{0}C, dan kecepatan rotor 20 rpm. Selanjutnya, proses pembuatan biokomposit dilanjutkan dengan proses pencetakan dengan metode pengempaan panas untuk menghasilkan lembaran biokomposit. Berdasarkan invensi ini, biokomposit yang diperoleh memiliki karakteristik kuat tarik berkisar 12,46-14,51 MPa, modulus elastisitas berkisar 255-505 MPa, dan suhu degradasi 468^{0}C-476 ^{0}C.

Gambar 1

(20) **RI Permohonan Paten**

(19) **ID** **(11)** **No Pengumuman : 2026/01799** **(13) A**

(51) **I.P.C : G 01N 33/18,G 06F 17/18,G 06Q 50/00**

(21) **No. Permohonan Paten :** P00202510337

(22) **Tanggal Penerimaan Permohonan Paten :**
16 Oktober 2025

(30) **Data Prioritas :**
(31) Nomor (32) Tanggal (33) Negara

(43) **Tanggal Pengumuman Paten :**
02 Maret 2026

(71) **Nama dan Alamat yang Mengajukan Permohonan Paten :**
Badan Riset dan Inovasi Nasional (BRIN)
Gedung B.J. Habibie, Jl. M.H. Thamrin No. 8 Indonesia

(72) **Nama Inventor :**

Suhendar Indrakoesmaya S,ID
Teguh Prayogo,ID
Doni Fernando,ID
Arief Rachman,ID
Winarno,ID
Ratu Siti Aliah,ID
Yudi Soetrisno Garno,ID
Agung Riyadi,ID
Joko Prayitno Susanto,ID
Diswandi,ID
Haryanti,ID
Lestario Widodo,ID
Riardi Pratista,ID
Nurul Fitriya,ID
Faisal Hamzah,ID
Yuliadi Zamroni,ID
Hilman Ahyadi,ID
Rahman,ID
Setiarti Sukotjo,ID
Shinta Leonita,ID
Syaefudin,ID
Akira Lusia,ID
Rizky Pratama Adhi,ID
IVluhammad Iqbal Habibie,ID
lif IMiftahul Ihsan,ID
Iskandar,ID
Dwi Rustam Kendarto,ID

(74) **Nama dan Alamat Konsultan Paten :**

(54) **Judul Invensi :** METODE ANALISIS RISIKO BENCANA EKOLOGI CIGUATERA FISH POISONING (CFP) DAN HARMFUL ALGAE BLOOMS (HABs) BERBASIS MODEL DETERMINISTIK

(57) **Abstrak :**

Invensi ini mengenai metode analisis risiko bencana ekologi Ciguatera Fish Poisoning (CFP) dan Harmful Algae Blooms (HABs), lebih khusus lagi, invensi ini berhubungan dengan metode yang ditujukan untuk membantu menyediakan analisis yang andal untuk mengevaluasi Risiko Bencana Ekologi CFP dan HABs, keluaran yang diperoleh menjadi dasar pengendalian berbasis model deterministik dalam mengatasi masalah Bencana Ekologi CFP dan HABs, sehingga berguna dalam memberikan tindakan pengendalian dan pencegahan yang tepat. Adapun metode analisis yang dimaksud terdiri dari beberapa tahapan: menerima nilai aktual parameter kehadiran wabah di suatu lingkungan perairan dari suatu antarmuka digital mesin elektronik pengolah data; menganalisis nilai aktual parameter tersebut berdasarkan logika numerik dengan menggunakan nilai ambang batas; mengategorikan hasil analisis ke dalam sejumlah kategori tingkat risiko; mengonversi kategori tingkat risiko sebagaimana dimaksud menjadi skor numerik; menjumlahkan skor dari sebagian atau seluruh parameter yang tersimpan pada memori mesin elektronik pengolah data tersebut; memproses jumlah skor menggunakan model deterministik; mengategorikan kembali jumlah skor ke dalam rentang nilai tertentu danmenampilkan representasi hasil kategorisasi dalam bentuk visual adaptif yang mencakup teks, warna, dan informasi berbasis bahasa natural. Metode dalam invensi ini terbuka untuk pengembangan lanjutan ke sistem berbasis web atau kecerdasan buatan menjadi keunggulan utama invensi ini.

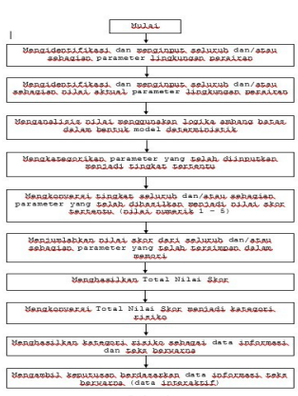

Gambar 1.

(20) RI Permohonan Paten

(19) ID (11) No Pengumuman : 2026/01835 (13) A

(51) I.P.C : B 62D 25/04,B 62D 25/02,B 62D 21/00,B 62D 39/00

(21) No. Permohonan Paten : P00202507641

(22) Tanggal Penerimaan Permohonan Paten :
13 Agustus 2025

(30) Data Prioritas :

(31) Nomor	(32) Tanggal	(33) Negara
2024-148037	29 Agustus 2024	JP

(43) Tanggal Pengumuman Paten :
02 Maret 2026

(71) Nama dan Alamat yang Mengajukan Permohonan Paten :
TOYOTA JIDOSHA KABUSHIKI KAISHA
1, Toyota-cho, Toyota-shi, Aichi-ken 471-8571 Japan

(72) Nama Inventor :
Yukihiro HAMADA,JP
Shizuma UJU,JP

(74) Nama dan Alamat Konsultan Paten :
Irene Kurniati Djalim, BSChE, MAk
Jalan Raya Penggilingan No 99

(54) Judul Invensi : STRUKTUR BAGIAN SAMPING KENDARAAN

(57) Abstrak :

Invensi ini mengungkapkan suatu struktur bagian samping kendaraan, yang meliputi pilar yang disediakan di sisi belakang rumah roda pada kerangka kendaraan di sisi depan kendaraan, pilar yang memanjang pada arah vertikal kendaraan dan meliputi: bagian dinding samping yang memanjang pada arah vertikal kendaraan; sejumlah rusuk yang menonjol dari bagian dinding samping ke sisi luar pada arah lebar kendaraan; bagian dinding vertikal yang menonjol dari bagian dinding samping lebih jauh ke sisi luar, pada arah lebar kendaraan, daripada sejumlah rusuk, dan yang memanjang pada arah vertikal kendaraan; dan permukaan penyambungan yang memanjang pada arah depan-belakang kendaraan dari ujung distal bagian dinding vertikal, dengan panel luar yang mengonfigurasi pelat luar pilar yang disambungkan ke permukaan penyambungan.

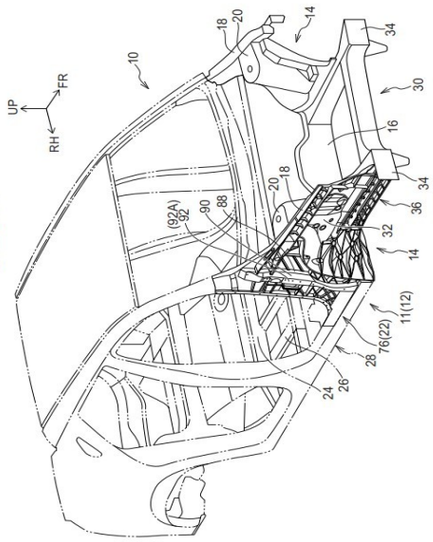

GAMBAR 1

(20) **RI Permohonan Paten**

(19) **ID** **(11)** **No Pengumuman : 2026/01795** **(13) A**

(51) **I.P.C : B 60W 30/19,B 60W 30/184,B 60W 40/09,G 07C 5/00**

(21) **No. Permohonan Paten :** P00202510120

(22) **Tanggal Penerimaan Permohonan Paten :**
11 Oktober 2025

(30) **Data Prioritas :**
(31) Nomor (32) Tanggal (33) Negara

(43) **Tanggal Pengumuman Paten :**
02 Maret 2026

(71) **Nama dan Alamat yang Mengajukan Permohonan Paten :**
PT BERKARYA SINERGI MANDIRI
VIVO BUSINESS PARK BLOK I.17 JL. PEMBANGUNAN 3 Indonesia

(72) **Nama Inventor :**
IBNU WIDODO,ID

(74) **Nama dan Alamat Konsultan Paten :**
Deddy Firdaus Yulianto S.H., LL.M.
AFJ Counselors At Law, Setiabudi Building 2, 2nd Floor (207 B-C) Jl. H. R. Rasuna Said Kav. 62

(54) **Judul Invensi :** SISTEM PERINGATAN ELEKTRONIK DAN PENGEMBANGAN DATA EVALUASI TERHADAP PERILAKU PENGEMUDI UNTUK PENGOPERASIAN UNIT ALAT BERAT

(57) **Abstrak :**

Invensi ini berhubungan dengan suatu sistem untuk perilaku pengemudi pada pengoperasian unit alat berat, khususnya sistem peringatan elektronik dan pengembangan data evaluasi terhadap perilaku pengemudi untuk pengoperasian unit alat berat. Hal ini diperlukan untuk mengakomodasi beberapa poin kesalahan standar yang harus diketahui oleh pengemudi ketika menjalankan tugas, yang mana banyaknya poin kesalahan standar ini memungkinkan pengemudi untuk mengabaikan dan perlu untuk mengontrol melalui melakukan pengendalian dan penyesuaian kembali untuk meminimalisir kesalahan pengemudi kembali melalui pengembangan data evaluasi untuk pelatihan yang tepat dan suatu peringatan langsung di dalam kabin sehubungan dengan perilaku pengemudi pada pengoperasian unit alat berat.

Gambar 1

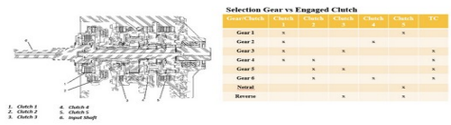

Selection Gear vs Engaged Clutch

Gear/Clutch	Clutch 1	Clutch 2	Clutch 3	Clutch 4	Clutch 5	TC
Gear 1	x				x	
Gear 2	x			x		
Gear 3	x		x			x
Gear 4	x	x				x
Gear 5		x	x			x
Gear 6		x		x		x
Netral					x	
Reverse			x		x	

1. Clutch 1
2. Clutch 2
3. Clutch 3
4. Clutch 4
5. Clutch 5
6. input Shaft

Gambar 2

(20) RI Permohonan Paten

(19) ID (11) No Pengumuman : 2026/01836 (13) A

(51) I.P.C : H 01R 4/00,H 01R 43/00,H 02H 3/00,H 05K 7/00

(21) No. Permohonan Paten : P00202507630

(22) Tanggal Penerimaan Permohonan Paten :
13 Agustus 2025

(30) Data Prioritas :

(31) Nomor	(32) Tanggal	(33) Negara
JP2024-146930	28 Agustus 2024	JP

(43) Tanggal Pengumuman Paten :
02 Maret 2026

(71) Nama dan Alamat yang Mengajukan Permohonan Paten :
DAIHATSU MOTOR CO., LTD.
1-1, Daihatsucho, Ikeda-shi, Osaka 5638651 Japan
Japan

(72) Nama Inventor :
Hiroaki TADA,JP
Musashi YAKURA,JP
Masaya TASHIRO,JP

(74) Nama dan Alamat Konsultan Paten :
Ir. Migni Myriasandra Noerhadi, S.H., MIP., MSEL.
PT. BIRO OKTROI ROOSSENO Kantor Taman A-9, Unit A6 & A7 Jl. Dr. Ide Anak Agung Gde Agung (Mega Kuningan) Jakarta 12950, INDONESIA

(54) Judul Invensi : UNIT LISTRIK

(57) Abstrak :
Invensi ini mengungkapkan suatu konektor bertegangan-tinggi kedua (30) yang dipasang tetap ke selubung (20) oleh komponen pengencang pertama, dalam keadaan terhubung ke konektor bertegangan-tinggi pertama (27), braket (62) yang dipasang tetap ke selubung (20) oleh komponen pengencang kedua, sehingga menghadap komponen pengencang pertama, dan konektor bertegangan-rendah kedua (90) yang dapat dipasang ke atau dilepas dari konektor bertegangan-rendah pertama (82) disertakan. Ketika konektor bertegangan-rendah pertama (82) dan konektor bertegangan-rendah kedua (90) dipisahkan, aliran listrik pada sirkuit bertegangan-tinggi diputus, dan ketika konektor bertegangan-rendah kedua (90) dihubungkan ke konektor bertegangan-rendah pertama (82), konektor bertegangan-rendah kedua (90) menghadap komponen pengencang kedua.

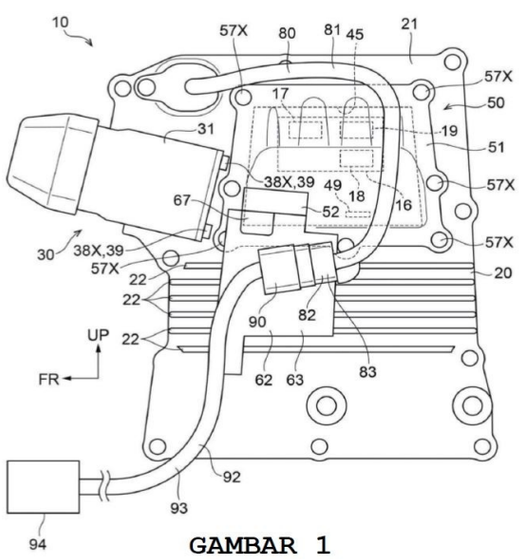

GAMBAR 1

(20) RI Permohonan Paten

(19) ID (11) No Pengumuman : 2026/01981 (13) A

(51) I.P.C : G 16H 10/60,G 16H 30/00,G 16H 40/00,G 16Y 10/60

(21) No. Permohonan Paten : P00202508731

(22) Tanggal Penerimaan Permohonan Paten :
11 September 2025

(30) Data Prioritas :
(31) Nomor (32) Tanggal (33) Negara

(43) Tanggal Pengumuman Paten :
06 Maret 2026

(71) Nama dan Alamat yang Mengajukan Permohonan Paten :
Sentra HKI Universitas Sriwijaya
Jl. Raya Palembang - Prabumulih No.KM. 32 Indonesia

(72) Nama Inventor :

Siti Nurmaini,ID
Muhammad Naufal Rachmatullah,ID
Annisa Darmawahyuni,ID
Firdaus,ID
Bambang Tutuko,ID
Ade Iriani Sapitri,ID
Anggun Islami,ID
Akhiar Wista Arum,ID

(74) Nama dan Alamat Konsultan Paten :

(54) Judul Invensi : APLIKASI TeleOTIVA: TELEMEDISIN DAN OTOMATISASI IVA

(57) Abstrak :

Invensi ini mengusulkan produk teknologi berupa aplikasi TeleOTIVA: Telemedicine dan Otomasi IVA, untuk skrining deteksi dini lesi pra-kanker serviksi otomatis berbasis kecerdasan buatan/AI. Invensi ini mengintegrasikan teknologi modern dengan standar medis untuk meningkatkan efisiensi dan akurasi proses skrining, sekaligus memberikan fasilitas komunikasi antara tenaga medis dan dokter spesialis (onko). Teknik invensi ini pun sudah diuji dan menghasilkan performa deteksi objek yang sangat baik. Lebih khusus lagi, invensi ini berhubungan dengan proses skrining IVA yang menggunakan kamera dari mobile phone. Detail fitur aplikasi TeleOTIVA terdiri: (1) menampilkan halaman utama aplikasi TeleOTIVA, yang berisi username dan password, (2) meregistrasi data Tenaga Kesehatan (nakes), yang berisi data pribadi nakes, (3) menginput rekam medis subjek skrining IVA, (4) nakes memilih onkologi yang tersedia untuk memvalidasi proses skrining IVA, (4) memproses pengambilan gambar sebelum IVA, (5) memproses pengambilan gambar setelah IVA, (6) menampilkan hasil prediksi AI terhadap hasil gambar sebelum dan sesudah IVA berupa deteksi Area Columnar, Serviks, dan Lesi Pra-Kanker dengan AI, (7) memvalidasi hasil skrining subjek IVA dengan adanya fitur chat nakes dengan onkologi, dan (8) mengirimkan notifikasi segera untuk pasien yang terindikasi memiliki lesi pra-kanker, serta memberikan visualisasi prioritas dalam daftar pasien berdasarkan tingkat urgensi

(20) RI Permohonan Paten

(19) ID (11) No Pengumuman : 2026/01796 (13) A

(51) I.P.C : A 23B 9/02,A 23L 7/196,A 23L 7/10

(21) No. Permohonan Paten : P00202510315

(22) Tanggal Penerimaan Permohonan Paten :
15 Oktober 2025

(30) Data Prioritas :
(31) Nomor (32) Tanggal (33) Negara

(43) Tanggal Pengumuman Paten :
02 Maret 2026

(71) Nama dan Alamat yang Mengajukan Permohonan Paten :
Direktorat Inovasi dan KI UNHAS
Gedung Rektorat lt. 6 Kantor HKI Jl. Perintis Kemerdekaan KM.10 Indonesia

(72) Nama Inventor :
Prof Dr. Ir. Abu Bakar Tawali,ID
Prof Dr. Ir. Meta Mahendradatta,ID
Arfina Sukmawati Arifin, S.TP., M.Si.,ID
Muhpidah, S.TP, M.Si,ID
Andi Nur Fajri Suloi, S.TP., M.T.P,ID
Azzahra Nabilah, S.TP,ID
Dwi Soemo Astuti,ID

(74) Nama dan Alamat Konsultan Paten :

(54) Judul Invensi : PRODUK JAGUNG KERING TANAK (DRIED COOKED CORN) SEBAGAI BAHAN BAKU PRAKTIS MAKANAN NUSANTARA BERBASIS JAGUNG

(57) Abstrak :
Invensi ini adalah produk inovatif berupa jagung kering tanak beserta proses pembuatannya sebagai bahan baku praktis untuk makanan tradisional Indonesia berbasis jagung. Produk jagung kering tanak dihasilkan melalui serangkaian proses terintegrasi, yaitu penyosohan, perendaman, pengukusan, dan pengeringan biji jagung hingga mencapai kadar air optimal ≤12%. Hasilnya adalah bahan setengah jadi yang tahan lama, siap simpan, dan siap pakai tanpa memerlukan proses perendaman atau pemasakan ulang yang panjang. Invensi ini menghadirkan solusi praktis yang menjawab kebutuhan masyarakat modern akan kemudahan dan kecepatan dalam menyiapkan makanan berbasis jagung. Selain itu, produk ini berperan penting dalam mendukung pelestarian kuliner tradisional Nusantara serta memperkaya diversifikasi pangan nasional. Dengan jagung kering tanak, proses pembuatan makanan tradisional/ Nusantara berbasis jagung menjadi lebih efisien, praktis, dan mampu menghasilkan hidangan yang autentik serta menarik, sehingga membuka peluang baru bagi pengembangan industri pengolahan jagung skala kecil dan menengah.

(20) RI Permohonan Paten

(19) ID (11) No Pengumuman : 2026/01948 (13) A

(51) I.P.C : B 01J 37/34,B 01J 37/08,C 10G 45/16,C 10G 47/02

(21) No. Permohonan Paten : P00202503980

(22) Tanggal Penerimaan Permohonan Paten :
30 April 2025

(30) Data Prioritas :

(31) Nomor	(32) Tanggal	(33) Negara
2024112236682	03 September 2024	CN

(43) Tanggal Pengumuman Paten :
05 Maret 2026

(71) Nama dan Alamat yang Mengajukan Permohonan Paten :
REZEL ENGINEERING CO.,LTD
4F, Building 36, No. 1-42, Lane 83, HongxiangNorth Road, Lingang New Zone, China(Shanghai)Pilot Free Trade Zone China

(72) Nama Inventor :
Zhuo Runsheng,CN
Shi Zhongbo,CN
Wang Gang,CN
Zhang Mingyuan ,CN

(74) Nama dan Alamat Konsultan Paten :
Muhammad Faisal S.H.,
ACACIA Octrooibureau Kemang Swatama Blok B-18 Rt/002 Rw/008

(54) Judul Invensi : METODE PROSES DAN SISTEM REAKSI UNTUK MENGKONVERSI RESIDU MINYAK

(57) Abstrak :
Metode proses dan sistem reaksi untuk mengkonversi residu minyak termasuk dalam bidang pemrosesan penyulingan minyak. Metode tersebut meliputi langkah-langkah berikut: mencampur bahan baku residu minyak berat dan berkualitas rendah dengan katalis yang mengandung molibdenum terdispersi dan produk pecahan berat yang didaur ulang sebagian; setelah pertukaran panas dan kenaikan suhu, pengolahan awal campuran dengan peralatan ultrasonik 10-30 KHz; setelah pemanasan awal, memasukkan campuran yang dipanaskan awal ke dalam reaktor hidrogenasi lapisan sluri untuk reaksi hidrokonversi dalam kondisi atmosfer hidrogen, 380-500°C dan 5-18 MPa; setelah proses selanjutnya dan pemisahan perangkat, memasukkan bagian hidrokarbon cair berat ke dalam peralatan perengkahan katalitik untuk reaksi kontak dengan katalis perengkahan residu minyak yang mengandung zeolit Y penghilang aluminium dan suplemen silikon pada suhu 500-540°C dan rasio katalis-minyak 5-15; dan memasukkan produk ke dalam menara fraksinasi untuk fraksinasi. Sistem reaksi terdiri dari peralatan pengolahan awal ultrasonik, reaktor lapisan sluri, peralatan perengkahan katalitik, menara fraksinasi produk, dan perangkat pertukaran panas, pemisahan, dan sirkulasi. Invensi sekarang ini meningkatkan efisiensi konversi dan stabilitas proses bahan baku residu minyak yang berat dan berkualitas rendah, menghasilkan lebih banyak bensin fraksi ringan, mengurangi konsumsi daya, dan memiliki kinerja ekonomi dan kepraktisan yang baik.

(20) **RI Permohonan Paten**

(19) **ID** **(11)** **No Pengumuman : 2026/01800** **(13) A**

(51) **I.P.C : A 61K 8/98,A 61Q 19/08,A 61Q 19/02**

(21) **No. Permohonan Paten :** P00202510336

(22) **Tanggal Penerimaan Permohonan Paten :**
16 Oktober 2025

(30) **Data Prioritas :**
(31) Nomor (32) Tanggal (33) Negara

(43) **Tanggal Pengumuman Paten :**
02 Maret 2026

(71) **Nama dan Alamat yang Mengajukan Permohonan Paten :**
Badan Riset dan Inovasi Nasional (BRIN)
Gd. B.J. Habibie, Jl. M.H. Thamrin no 8 Indonesia

(72) **Nama Inventor :**

Pamungkas Rizki Ferdian,ID
Tri Hadi Handayani,ID
Rizki Rabeca Elfirta,ID
Sinta Maharani,ID
Rini Rachmatika,ID
Herjuno Ari Nugroho,ID
R. Taufiq Purna Nugraha,ID
Wanda Kuswanda,ID
M. Ridwan,ID
Ukhradiya Magharaniq Safira Purwanto,ID
Dimas Andrianto,ID
Rini Madyastuti Purwono,ID
Paradisica,ID
Aulia Ardyaningtyas,ID

(74) **Nama dan Alamat Konsultan Paten :**

(54) **Judul Invensi :** FORMULA DAN PROSES PEMBUATAN SERUM WAJAH BERBAHAN AKTIF LENDIR KEONG DARAT (Hemiplecta humphreysiana)

(57) **Abstrak :**

Invensi ini berkaitan dengan formula dan proses pembuatan serum wajah berbahan aktif lendir liofob keong darat Hemiplecta humphreysiana dengan aktivitas antioksidan, aktivitas pencerah wajah, dan aktivitas antikerut. Formula serum wajah pada invensi ini terdiri dari air suling 71,40-87,28 bagian; propilena glikol 10,00-20,00 bagian; lendir liofob Hemiplecta humphreysiana 2,50-5,00 bagian; karbopol 0,10-1,00 bagian; xanthan gum 0,10-0,50 bagian; asam sorbat 0,01-0,05 bagian; asam benzoat 0,01-0,05 bagian; dan parfum 0,00-2,00 bagian. Proses pembuatan serum wajah pada invensi yang diajukan meliputi: 1) membuat sediaan pertama dengan mencampurkan karbopol dan xanthan gum, kemudian melarutkannya dengan air suling panas, selanjutnya menambahkan parfum; 2) membuat sediaan kedua dengan melarutkan lendir liofob Hemiplecta humphreysiana dengan propilena glikol; 3) membuat sediaan ketiga dengan melarutkan asam sorbat dan asam benzoat; 4) mencampurkan sediaan pertama, sediaan kedua, sediaan ketiga, dan air suling. Serum wajah memiliki karakteristik: 1)berbobot jenis 0,977±0,051 g/mL; 2)pH 6,0-7,0; 3)tekstur homogen; 4)daya sebar 6,58±0,28 cm; 5)menangkal radikal bebas 60-90%; 6)mencerahkan kulit 50-100%; 7)mencegah munculnya kerutan 95-100%; 8)memiliki 24 senyawa penghambat elastase; dan 9 memiliki 17 senyawa penghambat tirosinase.

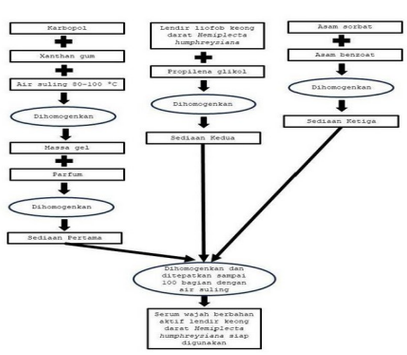

Gambar 1

(20) **RI Permohonan Paten**

(19) **ID** **(11)** **No Pengumuman : 2026/01832** **(13)** **A**

(51) **I.P.C : A 61K 38/00,A 61K 9/00**

(21) **No. Permohonan Paten :** P00202503986

(22) **Tanggal Penerimaan Permohonan Paten :**
02 Mei 2025

(30) **Data Prioritas :**

(31) Nomor	(32) Tanggal	(33) Negara
10202402699R	30 Agustus 2024	SG

(43) **Tanggal Pengumuman Paten :**
02 Maret 2026

(71) **Nama dan Alamat yang Mengajukan Permohonan Paten :**
Singapore Health Services Pte Ltd
10 Hospital Boulevard, #19-01 Outram Community Hospital, Singapore 168582 Singapore

(72) **Nama Inventor :**
Rajamani LAKSHMINARAYANAN,IN
Jodhbir Singh MEHTA,GB
Tun Aung THET,SG

(74) **Nama dan Alamat Konsultan Paten :**
Marolita Setiati
PT SPRUSON FERGUSON INDONESIA, Graha Paramita 3B Floor Zona D Jl. Denpasar Raya Blok D2 Kav.8 Kuningan

(54) **Judul Invensi :** POLIMER-POLIMER POLIHOMOARGININ (PHA) DAN PENGGUNAAN-PENGGUNAAN DARINYA

(57) **Abstrak :**
Invensi saat ini berkaitan dengan penggunaan dari polihomoarginin yang mencakup 6-26 residu homoarginin atau suatu garam darinya yang dapat diterima secara farmasi, dalam pengobatan dari suatu infeksi, dimana infeksi adalah suatu infeksi jamur, suatu infeksi bakteri atau suatu kombinasi darinya. Invensi saat ini juga berkaitan dengan penggunaan dari polihomoarginin yang mencakup 6-26 residu homoarginin atau suatu garam darinya yang dapat diterima secara farmasi dalam suatu formulasi atau dalam suatu lensa kontak.

(20) RI Permohonan Paten

(19) ID (11) No Pengumuman : 2026/01822 (13) A

(51) I.P.C : A 61F 2/18,A 61L 27/58,A 61L 27/14

(21) No. Permohonan Paten : P00202504880

(22) Tanggal Penerimaan Permohonan Paten :
21 Agustus 2024

(30) Data Prioritas :
(31) Nomor (32) Tanggal (33) Negara

(43) Tanggal Pengumuman Paten :
02 Maret 2026

(71) Nama dan Alamat yang Mengajukan Permohonan Paten :
YOO, Sung Sig
(Dogok-dong, Dogoklexle Apt) 408dong 2002ho, 221 Seolleung-ro, Gangnam-gu, Seoul 06276 Republic of Korea

(72) Nama Inventor :
YOO, Sung Sig,KR

(74) Nama dan Alamat Konsultan Paten :
Maria Carola D Monintja S.H.,M.H.
Wisma 46, Lantai 24 Jl. Jenderal Sudirman Kav. 1 Jakarta Pusat

(54) Judul Invensi : PROSTESIS HIDUNG DAN METODE RINOPLASTI YANG MENGGUNAKANNYA

(57) Abstrak :
Suatu prostesis hidung (50) yang akan disisipkan ke dalam batang hidung dari tubuh manusia, yang meliputi: ujung penyisipan (51) yang memiliki ujung runcing; bagian bodi berbentuk kerucut (52) yang diameternya secara bertahap meningkat ke arah belakang; bagian ujung belakang (53) yang disediakan di belakang bagian bodi berbentuk kerucut (52); dan bagian penyesuaian posisi (54) yang memanjang dari bagian ujung belakang (53) pada bagian bodi berbentuk kerucut (52) untuk menyesuaikan posisi prostesis hidung (50), dimana bagian ujung belakang (53) dibentuk dalam bentuk setengah bola atau kerucut, dan alur berlekuk (54a) dibentuk secara sirkumferensial pada bagian sambungan dari bagian ujung belakang (53) dan bagian penyesuaian posisi (54).

Gambar 5

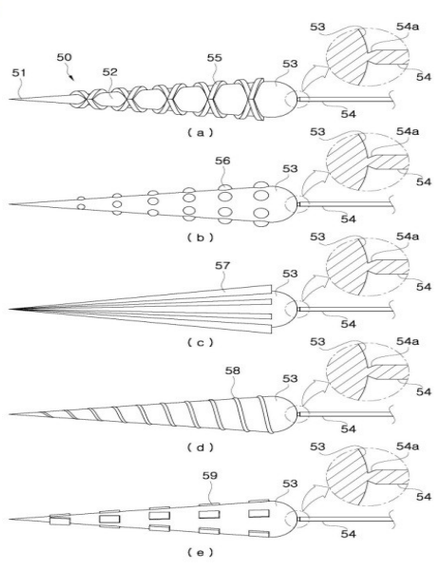

(20) RI Permohonan Paten

(19) ID (11) No Pengumuman : 2026/01789 (13) A

(51) I.P.C : A 01K 67/027,A 01K 67/02

(21) No. Permohonan Paten : P00202509503

(22) Tanggal Penerimaan Permohonan Paten :
26 September 2025

(30) Data Prioritas :
(31) Nomor (32) Tanggal (33) Negara

(43) Tanggal Pengumuman Paten :
02 Maret 2026

(71) Nama dan Alamat yang Mengajukan Permohonan Paten :
UNIVERSITAS AIRLANGGA
LPJPHKI, Gedung AUP Lt. 2, Kampus C Universitas Airlangga, Jl. Ir. Soekarno, Mulyorejo, Surabaya, Jawa Timur Indonesia

(72) Nama Inventor :
Prof. Dr. Tita Damayanti Lestari, drh., M.Sc.,ID
Drh. Gabriel Sampe Pasang, S.KH., M.Si.,ID
Natalie Lovena Pramono Putri, S.KH.,ID
Dr. Dadik Rahardjo, drh., M.Kes.,ID
Prof. Dr. Imam Mustofa, M.Kes., drh.,ID
Dr. Rimayanti, drh., M.Kes.,ID
Prof. Dr. Erma Safitri, M.Si., drh.,ID

(74) Nama dan Alamat Konsultan Paten :

(54) Judul Invensi : METODE EVALUASI DAN OPTIMASI REPRODUKSI SAPI BETINA AFKIR BERDASARKAN VARIASI BANGSA DAN SKOR KONDISI TUBUH TERHADAP BERAT OVARIUM, JUMLAH FOLIKEL, DAN KUALITAS OOSIT

(57) Abstrak :
Invensi ini berkaitan dengan bidang reproduksi ternak, khususnya metode penentuan BCS optimal yang disesuaikan dengan bangsa sapi untuk meningkatkan performa reproduksi sapi betina afkir. Metode ini memanfaatkan data berat ovarium, jumlah folikel, dan kualitas oosit pada tiga bangsa sapi, yaitu Peranakan Friesian Holstein (PFH), Peranakan Ongole (PO), dan Limousin Peranakan (LP), yang dianalisis berdasarkan variasi BCS. Hasil menunjukkan bahwa PFH memiliki berat ovarium dan folikel besar optimal pada BCS 3, PO menghasilkan kualitas oosit terbaik pada BCS 4, dan LP memperoleh jumlah folikel total tertinggi pada BCS 4. Penentuan BCS dilakukan melalui pengamatan visual dan palpasi, kemudian diikuti penyesuaian manajemen nutrisi untuk mencapai target BCS sesuai algoritme rekomendasi. Metode ini memberikan pendekatan berbasis data yang praktis diterapkan di lapangan, meningkatkan keberhasilan reproduksi melalui penyesuaian strategi spesifik bangsa, serta berpotensi meningkatkan produktivitas sapi betina afkir yang sebelumnya kurang optimal secara reproduktif.

(20) **RI Permohonan Paten**

(19) **ID** **(11)** **No Pengumuman : 2026/02014** **(13) A**

(51) **I.P.C : A 47K 7/00**

(21) **No. Permohonan Paten :** P00202515449

(22) **Tanggal Penerimaan Permohonan Paten :**
20 Agustus 2024

(30) **Data Prioritas :**

(31) Nomor	(32) Tanggal	(33) Negara
202311070831.1	23 Agustus 2023	CN

(43) **Tanggal Pengumuman Paten :**
06 Maret 2026

(71) **Nama dan Alamat yang Mengajukan Permohonan Paten :**
UNICHARM CORPORATION
182, Shimobun, Kinsei-cho, Shikokuchuo-City, Ehime 7990111 Japan

(72) **Nama Inventor :**
MU, Qinyi,CN
CAO, Jing,CN
YIN, Yiling,CN
ZHANG, Jiawen,CN

(74) **Nama dan Alamat Konsultan Paten :**
Arifia Jauharia Fajra S.T., S.H.
Pondok Indah Office Tower 5, Lantai 19, Kel. Pondok Pinang, Kec. Kebayoran Lama, Kota Jakarta Selatan

(54) **Judul Invensi :** LEMBARAN PEMBERSIH WAJAH

(57) **Abstrak :**
Suatu lembaran pembersih wajah (1) memiliki suatu arah memanjang dan suatu arah lateral dan mencakup kain bukan-tenunan dimana sejumlah serat terjalin. Kain bukan-tenunan tersebut memiliki suatu struktur lapisan tunggal dan mengandung suatu zat pelembap. Nilai rata-rata dari koefisien gesekan permukaan pada masing-masing dari arah memanjang dan arah lateral adalah 0,18 atau kurang.

		A	B	C	D	E	F	CONTOH KOMPARATIF 1	CONTOH KOMPARATIF 2
GRAMATUR (gsm)		67	76	73	77	81	80	53,17	62,29
JUMLAH SALUTAN PELEMBAP		0%	3,8%	4,8%	7,6%	11,0%	15,1%	–	–
KETEBALAN (mm)		0,61	0,67	0,65	0,58	0,66	0,72	0,23	0,26
KOEFISIEN GESEKAN PERMUKAAN MU	MD	0,214	0,166	0,179	0,160	0,165	0,167	0,260	0,270
	CD	0,205	0,189	0,180	0,172	0,163	0,188	0,242	0,254
UJI SENSORI	MD	×	○	○	○	○	○	×	×
	CD	×	×	○	○	○	×	×	×
PANJANG PELENTUKAN (cm) KELEMBUTAN (standar GB)	MD	2,8	2,5	2,1	2,1	2,3	2,2		
	CD	1,6	1,4	1,4	1,3	1,4	1,3		
KEKUATAN TARIK N/50mm	MD	119,0	97,6	83,4	69,8	73,6	44,2		
	CD	69,0	41,7	47,4	45,1	43,3	17,8		
KUALITAS *FUZZING*		3,5	3,5	3,5	3–3,5	3	2		
CITRA *FUZZING*		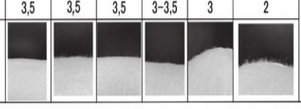							

Gambar 4

(20) **RI Permohonan Paten**

(19) **ID** **(11)** **No Pengumuman : 2026/01964** **(13) A**

(51) **I.P.C : B 60T 11/10,B 60T 7/10**

(21) **No. Permohonan Paten :** P00202513060

(22) **Tanggal Penerimaan Permohonan Paten :**
24 Juli 2024

(30) **Data Prioritas :**

(31) Nomor	(32) Tanggal	(33) Negara
202441025174	28 Maret 2024	IN

(43) **Tanggal Pengumuman Paten :**
05 Maret 2026

(71) **Nama dan Alamat yang Mengajukan Permohonan Paten :**
TVS MOTOR COMPANY LIMITED
TVS Motor Company Limited “Chaitanya”, No.12 Khader Nawaz Khan Road, Nungambakkam, Chennai 600 006 India

(72) **Nama Inventor :**
SHANMUGAN, Mohan,IN

(74) **Nama dan Alamat Konsultan Paten :**
Emirsyah Dinar B.Com., M.H.
Graha Pratama Jl. MT Haryono Kav. 15, Building Lv 15, Kel. Tebet Barat, Kec. Tebet, Kota Jakarta Selatan

(54) **Judul Invensi :** RAKITAN REM

(57) **Abstrak :**
Penemuan ini menyediakan rakitan rem (100) yang memiliki tuas (102). Tuas (102) dikonfigurasi untuk terhubung melalui rakitan penghubung (222) dengan rakitan master silinder (110). Dalam satu perwujudan, rakitan penghubung (222) dikonfigurasi untuk memiliki beberapa komponen (106, 202, 214, 218, 212, 206, 204, 216, 208). Rakitan penghubung (222) dikonfigurasi untuk mempertahankan kekakuan nol dari kemampuan pengembalian sendiri tuas (102).

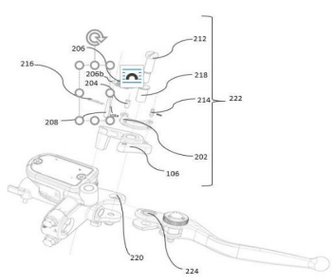

GAMBAR 5

(20) RI Permohonan Paten

(19) ID (11) No Pengumuman : 2026/01888 (13) A

(51) I.P.C : A 63B 22/20,A 63B 21/00,A 63B 22/00

(21) No. Permohonan Paten : P00202513596

(22) Tanggal Penerimaan Permohonan Paten :
09 Mei 2024

(30) Data Prioritas :

(31) Nomor	(32) Tanggal	(33) Negara
18/588,743	27 Februari 2024	US
63/465,391	10 Mei 2023	US

(43) Tanggal Pengumuman Paten :
04 Maret 2026

(71) Nama dan Alamat yang Mengajukan Permohonan Paten :
BALANCED BODY, INC.
5909 88th Street Sacramento, California 95828-1111 United States of America

(72) Nama Inventor :
SINGH, Harbir,US
CANALES, Trent,US

(74) Nama dan Alamat Konsultan Paten :
Emirsyah Dinar B.Com., M.H.
Graha Pratama Jl. MT Haryono Kav. 15, Building Lv 15, Kel. Tebet Barat, Kec. Tebet, Kota Jakarta Selatan

(54) Judul Invensi : BATANG JANGKAR DAN RAKITAN PENGHENTI KERETA

(57) Abstrak :
Reformer memiliki jalur paralel yang memanjang antara ujung kepala dan ujung kaki dan batang jangkar dan rakitan penghenti kereta yang dikencangkan ke rangka di dekat ujung kaki rangka. Rakitan ini mencakup batang jangkar yang mudah geser ke sepasang pelat memanjang yang masing-masing dikencangkan ke salah satu lintasan. Setiap pelat memiliki slot tertutup memanjang di dalamnya yang memanjang paralel dengan dan di bawah salah satu lintasan. Batang jangkar memiliki ujung berlawanan, setiap ujung memanjang melalui salah satu slot memanjang dan melalui komponen pemisah memanjang yang secara pivot dikencangkan ke ujung batang jangkar. Setiap komponen pemisah memanjang memiliki ujung distal yang membawa pin yang dikencangkan ke dalamnya yang memanjang melalui slot memanjang, dimana pin memiliki penghenti kereta yang dikencangkan ke pin.

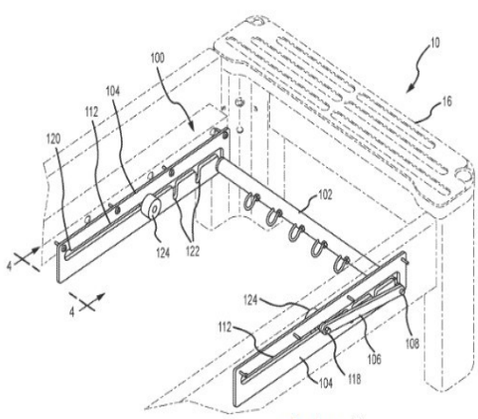

Gambar 2

(20) **RI Permohonan Paten**

(19) **ID** **(11)** **No Pengumuman : 2026/01917** **(13) A**

(51) **I.P.C : B 62K 21/22**

(21) **No. Permohonan Paten :** P00202512973

(22) **Tanggal Penerimaan Permohonan Paten :**
24 Juli 2024

(30) **Data Prioritas :**

(31) Nomor	(32) Tanggal	(33) Negara
202441021930	21 Maret 2024	IN

(43) **Tanggal Pengumuman Paten :**
04 Maret 2026

(71) **Nama dan Alamat yang Mengajukan Permohonan Paten :**
TVS MOTOR COMPANY LIMITED
TVS Motor Company Limited “Chaitanya”, No.12 Khader Nawaz Khan Road, Nungambakkam, Chennai 600 006 India

(72) **Nama Inventor :**
KUMAR, Nallu Yaswanth,IN
SWAMINATHAN, Arunajadeswar,IN
SUBASH, Manickam,IN
VENKATESH, Lavanya,IN
PRASHANTH, Siddapura Nagaraju,IN

(74) **Nama dan Alamat Konsultan Paten :**
Emirsyah Dinar B.Com., M.H.
Graha Pratama Jl. MT Haryono Kav. 15, Building Lv 15, Kel. Tebet Barat, Kec. Tebet, Kota Jakarta Selatan

(54) **Judul Invensi :** RAKITAN STANG KENDARAAN

(57) **Abstrak :**
Invensi ini menghubungkan rakitan stang untuk kendaraan yang terdiri dari stang 109, di mana stang tersebut terhubung ke rakitan suspensi untuk menggerakkan stang 110 secara selektif dan geser ke arah pertama F1-F1. Dalam satu perwujudan, rakitan stang terdiri dari pemandu kiri 102, pemandu kanan 104, stang 109 yang terdiri dari dudukan stang 110, dan pengatur ketinggian 120. Pemandu kiri 102 dan pemandu kanan 104 diadaptasi untuk dipasang pada garpu depan kiri 106 dan garpu depan kanan 108 dari rakitan suspensi. Dudukan stang 110 diadaptasi untuk meluncur pada pemandu kiri 102 dan pemandu kanan 104 melalui pengatur ketinggian 120 ke arah pertama F1-F1.

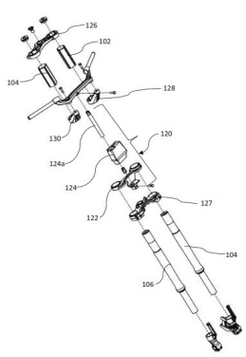

Gambar 3

(20) RI Permohonan Paten

(19) ID (11) No Pengumuman : 2026/01922 (13) A

(51) I.P.C : G 10L 19/008

(21) No. Permohonan Paten : P00202509953

(22) Tanggal Penerimaan Permohonan Paten :
07 April 2024

(30) Data Prioritas :

(31) Nomor	(32) Tanggal	(33) Negara
202310437643.1	13 April 2023	CN

(43) Tanggal Pengumuman Paten :
04 Maret 2026

(71) Nama dan Alamat yang Mengajukan Permohonan Paten :
HUAWEI TECHNOLOGIES CO., LTD.
Huawei Administration Building, Bantian, Longgang District, Shenzhen, Guangdong 518129 China

(72) Nama Inventor :
LIU, Shuai,CN
GAO, Yuan,CN
XIA, Bingyin,CN
WANG, Zhe,CN

(74) Nama dan Alamat Konsultan Paten :
Gianna Larenta S.H.
Gandaria City, Gedung Perkantoran Gandaria 8, Lantai 3 Unit D, Jl. Sultan Iskandar Muda (Arteri Pondok Indah), Kel. Kebayoran Lama Utara, Kec. Kebayoran Lama, Kota Jakarta Selatan

(54) Judul Invensi : METODE DAN PERALATAN PENDEKODEAN SINYAL AUDIO ADEGAN

(57) Abstrak :
Metode pendekodean sinyal audio adegan disediakan, meliputi: memperoleh pengidentifikasi transien dari kanal pertama dalam sinyal audio adegan yang akan direkonstruksi, di mana sinyal audio adegan yang akan direkonstruksi mencakup kanal C, kanal C mencakup kanal tempat pendekodean langsung dilakukan dan kanal tempat pendekodean langsung tidak dilakukan, kanal pertama adalah kanal tempat pendekodean langsung tidak dilakukan, pengidentifikasi transien menunjukkan keberadaan sinyal transien pada kanal yang sesuai, dan C adalah bilangan bulat positif; dan memperoleh sinyal yang direkonstruksi dengan kanal pertama ketika pengidentifikasi transien menunjukkan keberadaan sinyal transien pada kanal pertama. Dengan metode ini, sinyal transien dalam sinyal audio adegan dapat diproses untuk meningkatkan kualitas sinyal audio adegan yang direkonstruksi dan pengalaman pendengaran pengguna.

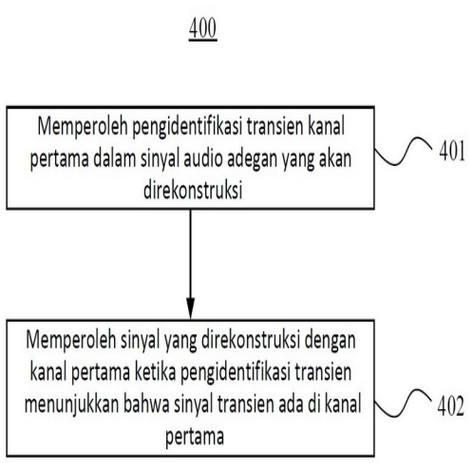

GAMBAR 4

(20) RI Permohonan Paten

(19) ID (11) No Pengumuman : 2026/01793 (13) A

(51) I.P.C : G 06Q 20/40,G 06Q 40/08,G 06V 30/40

(21) No. Permohonan Paten : P00202509800

(22) Tanggal Penerimaan Permohonan Paten :
03 Oktober 2025

(30) Data Prioritas :
(31) Nomor (32) Tanggal (33) Negara

(43) Tanggal Pengumuman Paten :
02 Maret 2026

(71) Nama dan Alamat yang Mengajukan Permohonan Paten :
Ir. Amri Arifin Abbas
Jl. K.H. Mas Mansyur Kav. 126, Apartemen Batavia, Tower 2 Lt. 07 No. 06 , RT/RW 013/003, Kelurahan Karet Tengsin, Kec. Tanah Abang Indonesia

(72) Nama Inventor :
Ir. Amri Arifin Abbas,ID

(74) Nama dan Alamat Konsultan Paten :

(54) Judul Invensi : METODE PENGAJUAN ASURANSI DAN KLAIM ASURANSI PETI KEMAS SECARA TERINTEGRASI DAN ONLINE

(57) Abstrak :
Diungkapkan suatu metode autentifikasi pengajuan asuransi dan klaim asuransi peti kemas yang dapat menyatukan seluruh proses asuransi peti kemas, mulai dari pengajuan polis hingga klaim, dalam satu ekosistem terpadu dan untuk mengatasi masalah inefisiensi dan keterlambatan yang sering terjadi dalam prosedur konvensional. Metode menurut invensi ini bekerja dengan mengintegrasikan data dari berbagai pihak terkait, seperti pemilik kargo, perusahaan yang mewakili / kuasa kargo (forwarder), perusahaan pelayaran, depo peti kemas dan pihak asuransi. Hal ini mempercepat proses verifikasi dan administrasi, sehingga SLA transaksi ekspor-impor dan SLA bongkar muat dapat dipersingkat secara signifikan. Dengan demikian, invensi ini dapat mengurangi biaya operasional, menghilangkan antrian di terminal peti kemas, dan memberikan kepastian jaminan serta transparansi bagi semua pihak.

(20) RI Permohonan Paten

(19) ID (11) No Pengumuman : 2026/01809 (13) A

(51) I.P.C : C 21B 11/02,C 21B 13/02,C 21B 11/00,F 27B 1/02,F 27B 1/00

(21) No. Permohonan Paten : P00202510568

(22) Tanggal Penerimaan Permohonan Paten :
15 April 2024

(30) Data Prioritas :

(31) Nomor	(32) Tanggal	(33) Negara
1020230075517	20 April 2023	BR

(43) Tanggal Pengumuman Paten :
02 Maret 2026

(71) Nama dan Alamat yang Mengajukan Permohonan Paten :
TECNORED DESENVOLVIMENTO TECNOLOGICO S.A.
Avenida Doutor Francisco Lessa Júnior, nº 2373, salas 01 a 06 Residencial Campos Maia 12422-281, Pindamonhangaba, SP Brazil

(72) Nama Inventor :
POTTER, Stephen Michael,BR
DE OLIVEIRA, Ronald, Lopes,BR
GONÇALVES, Guilherme Francisco,BR
AGRA, Anderson, Azevedo,BR
GONÇALVES, Manoel Vítor, Borel,BR

(74) Nama dan Alamat Konsultan Paten :
Gianna Larenta S.H.
Gandaria City, Gedung Perkantoran Gandaria 8, Lantai 3 Unit D, Jl. Sultan Iskandar Muda (Arteri Pondok Indah), Kel. Kebayoran Lama Utara, Kec. Kebayoran Lama, Kota Jakarta Selatan

(54) Judul Invensi : TUNGKU METALURGI

(57) Abstrak :
Invensi ini berkaitan dengan proses dan peralatan metalurgi, dan lebih khusus lagi, tungku metalurgi yang mampu beroperasi dengan beragam bahan baku dan bahan bakar. Untuk tujuan ini, tungku metalurgi dari invensi ini terdiri dari (i) setidaknya satu cangkang atas (1); (ii) setidaknya satu cangkang bawah (2); (iii) setidaknya satu saluran masuk bahan bakar (10) yang diposisikan di antara setidaknya satu cangkang atas (1) dan setidaknya satu cangkang bawah (2); (iv) setidaknya satu saluran masuk muatan (3) yang diposisikan pada setidaknya satu cangkang atas (1); (v) setidaknya satu sarana fisik (5) pemisah internal cangkang atas (1) yang memanjang secara longitudinal dari atasnya ke bawah, sarana fisik (5) ini cocok untuk membagi cangkang atas (1) menjadi bagian tengah (6) dan bagian perifer (7); dan (vi) setidaknya satu saluran keluar gas (4) yang diposisikan di bagian atas bagian perifer (7) dari setidaknya satu cangkang atas (1). Saluran keluar gas (4) berfungsi untuk menghasilkan daerah pre-pemanasan muatan (7) yang meningkatkan fleksibilitas operasional tungku.

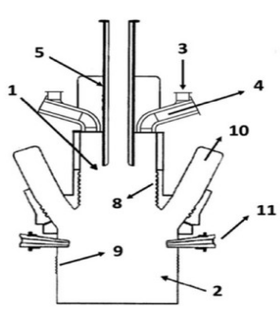

GAMBAR 1

(20) RI Permohonan Paten

(19) ID (11) No Pengumuman : 2026/01872 (13) A

(51) I.P.C : B 62J 50/22

(21) No. Permohonan Paten : P00202512890

(22) Tanggal Penerimaan Permohonan Paten :
30 Agustus 2024

(30) Data Prioritas :

(31) Nomor	(32) Tanggal	(33) Negara
202441019945	18 Maret 2024	IN

(43) Tanggal Pengumuman Paten :
03 Maret 2026

(71) Nama dan Alamat yang Mengajukan Permohonan Paten :
TVS MOTOR COMPANY LIMITED
TVS Motor Company Limited “Chaitanya”, No.12 Khader Nawaz Khan Road, Nungambakkam, Chennai 600 006 India

(72) Nama Inventor :
PATIL, Lohit Vishwanath,IN
RAMAKRISHNA, Naraharisetti,IN
RAO, Kandregula Srinivasa,IN

(74) Nama dan Alamat Konsultan Paten :
Emirsyah Dinar B.Com., M.H.
Graha Pratama Jl. MT Haryono Kav. 15, Building Lv 15, Kel. Tebet Barat, Kec. Tebet, Kota Jakarta Selatan

(54) Judul Invensi : RAKITAN KLUSTER INSTRUMEN DAN KENDARAANNYA

(57) Abstrak :
Invensi ini berkaitan dengan kendaraan (10). Kendaraan (10) memiliki rakitan stang (110) dan rakitan kluster instrumen (100). Rakitan kluster instrumen (100) dikonfigurasi untuk ditempatkan di antara sepasang rakitan stang (110). Kendaraan (10) juga memiliki engsel putar (140) yang dikonfigurasi untuk dihubungkan ke rakitan stang (110). Engsel putar (140) dikonfigurasi untuk memasang rakitan kluster instrumen (100), sehingga memungkinkan pergerakan putar rakitan kluster instrumen (100) antara posisi pertama (100a) dan posisi kedua (100c) sepanjang sumbu pusat (X-X’) dalam arah naik-turun kendaraan.

10

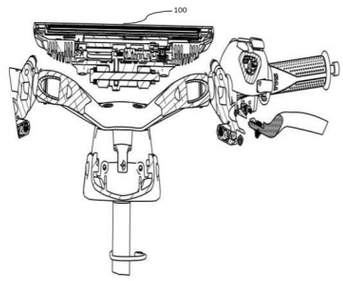

Gambar 10

(20) RI Permohonan Paten

(19) ID (11) No Pengumuman : 2026/01939 (13) A

(51) I.P.C : A 01N 37/36,A 01N 25/22,A 01N 25/04,A 01N 25/02

(21) No. Permohonan Paten : P00202513352

(22) Tanggal Penerimaan Permohonan Paten :
02 Mei 2024

(30) Data Prioritas :

(31) Nomor	(32) Tanggal	(33) Negara
63/463,454	02 Mei 2023	US

(43) Tanggal Pengumuman Paten :
05 Maret 2026

(71) Nama dan Alamat yang Mengajukan Permohonan Paten :
ISP INVESTMENTS LLC
1011 Centre Road, Suite 315, Wilmington, DE 19805
United States of America

(72) Nama Inventor :
MUSA, Osama, M.,US
CHENAULT, Henry, Keith,US
MOORE, Kiel, Trenton,US
GHOSH, Mousumi,US
PATEL, Drupesh,US

(74) Nama dan Alamat Konsultan Paten :
Marolita Setiati
PT SPRUSON FERGUSON INDONESIA, Graha Paramita 3B Floor Zona D Jl. Denpasar Raya Blok D2 Kav.8 Kuningan

(54) Judul Invensi : MINYAK ALAMI TERMALEASI YANG DIMODIFIKASI HIDROFOBIK DAN HIDROFILIK, GARAM DAN KOMPOSISI PERTANIANNYA DAN METODE PENGGUNAAN

(57) Abstrak :
Invensi ini menyediakan komposisi pertanian yang mengandung produk reaksi dari (a) minyak alami termaleasi, yang mencakup minyak alami dengan fungsionalitas termaleasi; dan (b) basa. Invensi ini juga menyediakan komposisi pertanian yang mengandung produk reaksi dari (a) minyak alami termaleasi dengan fungsionalitas termaleasi; (b) basa; dan (c) moietas terfungsionalisasi atau tidak terfungsionalisasi yang dipilih dari kelompok yang hanya terdiri dari moietas hidrofobik, moietas hidrofilik, dan kombinasi darinya.

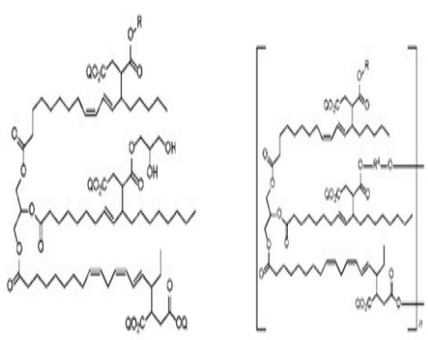

(I) (II)

(20) **RI Permohonan Paten**

(19) **ID** **(11)** **No Pengumuman : 2026/01961** **(13) A**

(51) **I.P.C : B 60J 10/25,B 60S 1/00,B 62D 25/20**

(21) **No. Permohonan Paten :** P00202508397

(22) **Tanggal Penerimaan Permohonan Paten :**
02 September 2025

(30) **Data Prioritas :**

(31) Nomor	(32) Tanggal	(33) Negara
JP 2024-151905	04 September 2024	JP

(43) **Tanggal Pengumuman Paten :**
05 Maret 2026

(71) **Nama dan Alamat yang Mengajukan Permohonan Paten :**
SUZUKI MOTOR CORPORATION
300 Takatsuka-cho, Chuo-ku, Hamamatsu-shi, Shizuoka 432-8611 Japan Japan

(72) **Nama Inventor :**
Katsuya TAKEO,JP
Hiroyuki KAWASHIMA,JP
Tsubasa YAMASHITA,JP

(74) **Nama dan Alamat Konsultan Paten :**
Poppy S.H., M.Hum.
Cluster Fiordini 3 No. 77, Illago, Kel. Curug Sangereng, Kec. Kelapa Dua, Kabupaten Tangerang

(54) **Judul Invensi :** STRUKTUR DRAINASE KENDARAAN

(57) **Abstrak :**
STRUKTUR DRAINASE KENDARAAN : Diberikan suatu struktur drainase kendaraan yang dapat mencegah penyumbatan jalur aliran bahkan ketika komponen elastis yang terpasang pada permukaan bawah komponen di dalam kendaraan melorot. Struktur drainase kendaraan (100) mencakup komponen elastis (104a), (104b) yang terpasang pada permukaan bawah komponen dalam kendaraan, jalur aliran (110) yang terletak di bawah komponen dalam kendaraan dengan ruang di antaranya untuk mengalirkan cairan yang menetes dari komponen dalam kendaraan ke arah yang telah ditentukan, dan bagian tonjolan (114a) hingga (114d) yang menonjol dari jalur aliran (110) ke arah komponen elastis (104a), (104b). Gambar 4

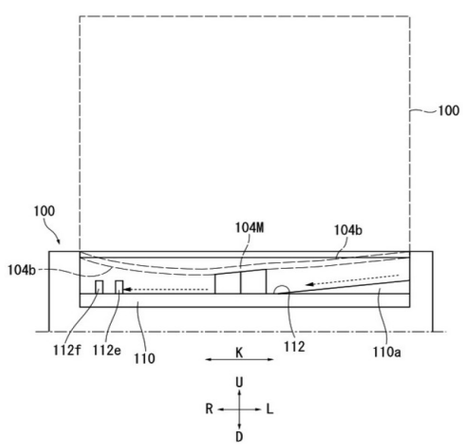

(20) RI Permohonan Paten

(19) ID (11) No Pengumuman : 2026/01920 (13) A

(51) I.P.C : G 06F 16/48,G 06F 16/41

(21) No. Permohonan Paten : P00202513603

(22) Tanggal Penerimaan Permohonan Paten :
28 Februari 2024

(30) Data Prioritas :

(31) Nomor	(32) Tanggal	(33) Negara
202310675278.8	08 Juni 2023	CN

(43) Tanggal Pengumuman Paten :
04 Maret 2026

(71) Nama dan Alamat yang Mengajukan Permohonan Paten :
HUAWEI TECHNOLOGIES CO., LTD.
Huawei Administration Building, Bantian, Longgang District Shenzhen, Guangdong 518129 China

(72) Nama Inventor :
KANG, Xin,CN
HU, Ziyuan,CN
ZHOU, Haibo,CN
CHU, Cheng Kang,SG
LI, Tieyan,SG

(74) Nama dan Alamat Konsultan Paten :
Gianna Larenta S.H.
Gandaria City, Gedung Perkantoran Gandaria 8, Lantai 3 Unit D, Jl. Sultan Iskandar Muda (Arteri Pondok Indah), Kel. Kebayoran Lama Utara, Kec. Kebayoran Lama, Kota Jakarta Selatan

(54) Judul Invensi : METODE PEMBUATAN METADATA, METODE PENGENALAN, DAN PERANGKAT ELEKTRONIK

(57) Abstrak :
Perwujudan dari aplikasi ini menyediakan metode pembuatan metadata, metode pengenalan, dan perangkat elektronik. Metode ini meliputi: pertama, memperoleh konten media; kemudian, pembuatan metadata konten media tersebut. Metadata konten media ini mencakup pengidentifikasi AIGC konten yang dibuat oleh kecerdasan buatan, dan pengidentifikasi AIGC tersebut mengindikasikan apakah konten media tersebut AIGC. Selanjutnya, identifikasi AIGC dalam metadata konten media dapat dilakukan berdasarkan pengidentifikasi AIGC. Dengan demikian, hal ini dapat membantu pengguna menentukan keaslian konten media, dan meningkatkan kewaspadaan pengguna dalam menggunakan (sebagai contoh, meneruskan) konten media tersebut.

GAMBAR 2

(20) RI Permohonan Paten

(19) ID (11) No Pengumuman : 2026/01810 (13) A

(51) I.P.C : A 61K 39/395,A 61P 35/00,C 07K 16/30

(21) No. Permohonan Paten : P00202512839

(22) Tanggal Penerimaan Permohonan Paten :
23 April 2024

(30) Data Prioritas :

(31) Nomor	(32) Tanggal	(33) Negara
63/497,863	24 April 2023	US

(43) Tanggal Pengumuman Paten :
02 Maret 2026

(71) Nama dan Alamat yang Mengajukan Permohonan Paten :
ELPIS BIOPHARMACEUTICALS
128 Spring Street Lexington, Massachusetts 02421
United States of America

(72) Nama Inventor :
CHEN, Yan,US
ZHANG, Keming,US
ZHAO, Kehao,US
O'CALLAGHAN, Katie,US
JIANG, Ning,US

(74) Nama dan Alamat Konsultan Paten :
Maulitta Pramulasari, S.Pd.
Mirandah Asia Indonesia Sudirman Plaza, Plaza Marein Lantai 10E Jalan Jenderal Sudirman Kavling 76-78

(54) Judul Invensi : SEL CAR-T ANTI-B7H3 YANG DIPERKUAT (ARMORED) DAN PENGGUNAANNYA DALAM TERAPI KANKER

(57) Abstrak :
Suatu reseptor antigen kimerik (CAR) yang berikatan dengan protein B7 homolog 3 (B7H3) (CAR anti-B7H3), yang terdiri dari: (a) suatu moietas pengikat antigen ekstraseluler spesifik terhadap B7H3 manusia; (b) suatu domain pensinyalan stimulatori bersama; dan (c) suatu domain sinyal sitoplasmik. Disediakan juga di sini adalah sel-sel imun yang mengekspresikan CAR anti-B7H3, secara opsional dalam kombinasi dengan suatu polipeptida pelindung, dan penggunaannya dalam terapi kanker.

(20) **RI Permohonan Paten**

(19) **ID** **(11)** **No Pengumuman : 2026/02018** **(13) A**

(51) **I.P.C : G 01B 21/04,H 01M 4/04**

(21) **No. Permohonan Paten :** P00202600809

(22) **Tanggal Penerimaan Permohonan Paten :**
06 Agustus 2024

(30) **Data Prioritas :**

(31) Nomor	(32) Tanggal	(33) Negara
10-2023-0103722	08 Agustus 2023	KR

(43) **Tanggal Pengumuman Paten :**
06 Maret 2026

(71) **Nama dan Alamat yang Mengajukan Permohonan Paten :**
LG ENERGY SOLUTION, LTD.
Tower 1, 108, Yeoui-daero, Yeongdeungpo-gu, Seoul 07335, Republic of Korea Republic of Korea

(72) **Nama Inventor :**
LEE, Jae Hwan,KR
KIM, Min Su,KR
CHOI, Ee Beom,KR

(74) **Nama dan Alamat Konsultan Paten :**
Dr. Inda Citraninda Noerhadi S.S.,M.A.
Biro Oktroi Roosseno Kantor Taman A-9 Unit C1 & C2 Jalan DR. Ide Anak Agung Gde Agung

(54) **Judul Invensi :** SISTEM PEMBUATAN PETA ROL

(57) **Abstrak :**

Invensi ini menyediakan suatu sistem pembuatan peta rol untuk serangkaian proses rol-ke-rol dimana elektrode yang dilepas lilitannya dari pelepas lilitan, dililitkan pada pelilit ulang, sistem pembuatan peta rol tersebut meliputi peranti pembuat peta rol untuk membuat peta rol untuk setiap proses, peta rol tersebut dibentuk pada bidang koordinat yang meliputi arah longitudinal elektrode dan arah lebar elektrode, dan posisi elektrode pada setiap proses direpresentasikan oleh nilai koordinat dari bidang koordinat. Peranti pembuat peta rol meliputi bagian pencocokan peta rol untuk mencocokkan nilai koordinat peta rol dari setiap proses sebelum proses akhir dengan nilai koordinat peta rol dari proses akhir, sedemikian sehingga elektrode yang direpresentasikan oleh peta rol dari proses akhir dicocokkan dengan elektrode yang direpresentasikan oleh peta rol dari setiap proses sebelum proses akhir pada serangkaian proses rol-ke-rol. Bagian pencocokan peta rol dikonfigurasi untuk membalikkan koordinat pada arah lebar peta rol dari proses rol-ke-rol kedua dalam kondisi tertentu.

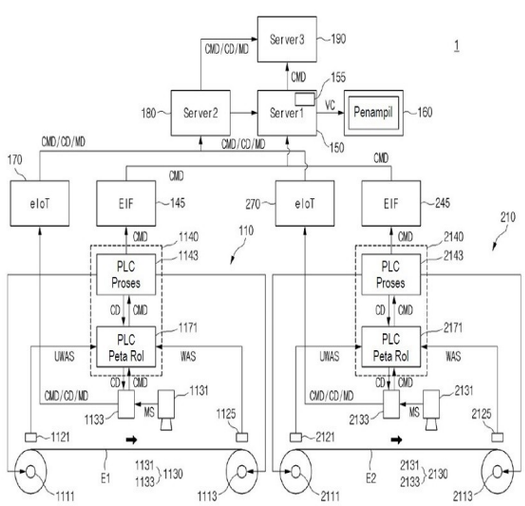

GAMBAR 7

(20) **RI Permohonan Paten**

(19) **ID** **(11)** **No Pengumuman : 2026/01984** **(13) A**

(51) **I.P.C : B 65D 65/42,D 21H 21/52,D 21H 19/40,D 21H 21/16,D 21H 27/10,D 21H 17/00**

(21) **No. Permohonan Paten :** P00202510792

(22) **Tanggal Penerimaan Permohonan Paten :**
22 Maret 2024

(30) **Data Prioritas :**

(31) Nomor	(32) Tanggal	(33) Negara
63/454,558	24 Maret 2023	US

(43) **Tanggal Pengumuman Paten :**
06 Maret 2026

(71) **Nama dan Alamat yang Mengajukan Permohonan Paten :**
SPECIALTY MINERALS (MICHIGAN) INC.
40600 Ann Arbor Rd., Suite 201, Plymouth, Michigan 48170 United States of America

(72) **Nama Inventor :**
RAO, Pradnya, Dilip,US
COX, Sherman, David,US

(74) **Nama dan Alamat Konsultan Paten :**
Marolita Setiati
PT SPRUSON FERGUSON INDONESIA, Graha Paramita 3B Floor Zona D Jl. Denpasar Raya Blok D2 Kav.8 Kuningan

(54) **Judul Invensi :** PENYALUTAN PENGHALANG BERBASIS AIR YANG MENGANDUNG TANAH LIAT YANG DAPAT MENGEMBANG DAN METODE MEMBUAT PENYALUTAN TERSEBUT

(57) **Abstrak :**
Suatu penyalutan penghalang berair untuk produk kertas dapat meliputi suatu tanah liat yang dapat mengembang yang tidak termodifikasi secara kimia yang didispersikan dalam bahan pengikat, dimana tanah liat yang dapat mengembang yang didispersikan dalam kondisi geser tinggi sehingga tanah liat yang dapat mengembang terdapat dalam bentuk taktoid.

(20) **RI Permohonan Paten**

(19) **ID** **(11)** **No Pengumuman : 2026/01931** **(13) A**

(51) **I.P.C : A 61K 31/7088,A 61P 35/00,C 12N 15/113**

(21) **No. Permohonan Paten :** P00202600016

(22) **Tanggal Penerimaan Permohonan Paten :**
05 Juni 2024

(30) **Data Prioritas :**

(31) Nomor	(32) Tanggal	(33) Negara
63/471,168	05 Juni 2023	US
63/535,431	30 Agustus 2023	US
63/567,406	19 Maret 2024	US

(43) **Tanggal Pengumuman Paten :**
05 Maret 2026

(71) **Nama dan Alamat yang Mengajukan Permohonan Paten :**
GMP BIOTECHNOLOGY LIMITED
Unit 2212, 22/F, CC Wu Building, 302-308 Hennessy Road Wanchai, Hong Kong, Hong Kong China

(72) **Nama Inventor :**
TRIEU, Vuong,US

(74) **Nama dan Alamat Konsultan Paten :**
Marolita Setiati
PT SPRUSON FERGUSON INDONESIA, Graha Paramita 3B Floor Zona D Jl. Denpasar Raya Blok D2 Kav.8 Kuningan

(54) **Judul Invensi :** TERAPI TGFB2-IRF5 UNTUK KANKER

(57) **Abstrak :**
Invensi ini berkaitan dengan agen, penggunaan, dan metode untuk mengobati kanker dengan agen untuk menekan ekspresi IRF5. Terapi sinergis lebih lanjut meliputi agen, penggunaan, dan metode untuk mengobati kanker dengan agen untuk menekan ekspresi IRF5 dalam kombinasi dengan agen untuk menekan ekspresi TGF-β2. Satu atau lebih biomarker dapat digunakan untuk memilih subjek yang mendapatkan manfaat dari metode, agen atau penggunaan, termasuk IFNGR2, JAK1, dan STAT1, serta TGF-β2 dan satu atau lebih IRF5, TLR9, FOXP3, CCL22, CREB5, CD8a, CD86, CC14, CD163, ITGAX, dan CD11c. Agen dan komposisi dapat digunakan dalam kombinasi dengan kemoterapi dan terapi perawatan standar lainnya.

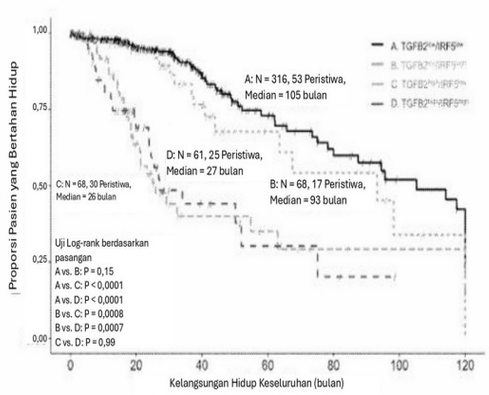

Gambar 3

(20) RI Permohonan Paten

(19) ID (11) No Pengumuman : 2026/01844 (13) A

(51) I.P.C : H 01M 10/6567,H 01M 10/6556,H 01M 10/6555,H 01M 10/6551,H 01M 10/65,H 01M 10/64,H 01M 10/625,H 01M 10/613

(21) No. Permohonan Paten : P00202512320

(22) Tanggal Penerimaan Permohonan Paten :
09 Agustus 2024

(30) Data Prioritas :

(31) Nomor	(32) Tanggal	(33) Negara
202341055122	17 Agustus 2023	IN

(43) Tanggal Pengumuman Paten :
03 Maret 2026

(71) Nama dan Alamat yang Mengajukan Permohonan Paten :
TVS MOTOR COMPANY LIMITED
TVS Motor Company Limited "Chaitanya", No. 12 Khader Nawaz Khan Road, Nungambakkam, Chennai 600 006 India

(72) Nama Inventor :
GAVHANE, Santosh,IN
KUSHWAHA, Sudhir Kumar,IN
POREDDY, Kambi Reddy,IN
GARG, Manish,IN

(74) Nama dan Alamat Konsultan Paten :
Emirsyah Dinar B.Com., M.H.
Graha Pratama Jl. MT Haryono Kav. 15, Building Lv 15, Kel. Tebet Barat, Kec. Tebet, Kota Jakarta Selatan

(54) Judul Invensi : PERANGKAT PENYIMPANAN ENERGI

(57) Abstrak :
Sebuah perangkat penyimpanan energi (100) dengan sistem pendingin aktif disediakan. Perangkat penyimpanan energi (100) ini terdiri dari beberapa sel (106), interkonektor listrik 108, dan satu atau lebih pelat pendingin. Pelat pendingin dikonfigurasikan dengan urat pendingin (104) di dalamnya, yang memungkinkan aliran pendingin melalui urat pendingin (104). Satu atau lebih lengan (107) memanjang dari pelat pendingin (104) sepanjang panjang yang telah ditentukan pada masing-masing sel (106).

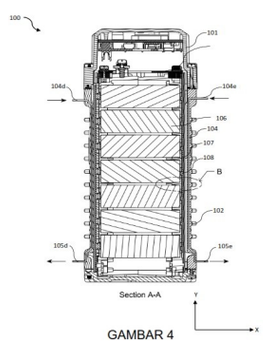

GAMBAR 4

(20) RI Permohonan Paten

(19) ID (11) No Pengumuman : 2026/01838 (13) A

(51) I.P.C : B 60K 6/28,B 60L 50/60,B 60W 20/20

(21) No. Permohonan Paten : P00202508163

(22) Tanggal Penerimaan Permohonan Paten :
26 Agustus 2025

(30) Data Prioritas :

(31) Nomor	(32) Tanggal	(33) Negara
2024-147281	29 Agustus 2024	JP

(43) Tanggal Pengumuman Paten :
02 Maret 2026

(71) Nama dan Alamat yang Mengajukan Permohonan Paten :
TOYOTA JIDOSHA KABUSHIKI KAISHA
1, Toyota-cho, Toyota-shi, Aichi-ken 471-8571, Japan
Japan

(72) Nama Inventor :

Michio YOSHIDA,JP
Tomoaki YANAGIDA,JP
Taku SEGAWA,JP
Yoshiteru INAMOTO,JP
Takumi JINMON,US
Taesoo KIM,US
Jason CREMER,US
Juan VELASCO,US
Takehito YODA,JP
David NAKAYAMA,US
Ryan HARRIS,US

(74) Nama dan Alamat Konsultan Paten :
Ir. Migni Myriasandra Noerhadi, S.H., MIP., MSEL.
PT. BIRO OKTROI ROOSSENO Kantor Taman A-9, Unit A6 & A7 Jl. Dr. Ide Anak Agung Gde Agung (Mega Kuningan) Jakarta 12950, INDONESIA

(54) Judul Invensi : TRUK PIKAP

(57) Abstrak :
Invensi ini menyediakan suatu truk pikap yang dikonfigurasi sebagai kendaraan listrik hibrid plug-in. Truk pikap meliputi bagian kabin yang dilengkapi dengan kompartemen penumpang; bagian kompartemen mesin; dan bagian kargo. Bagian kompartemen mesin meliputi kompartemen mesin dimana mesin disusun secara longitudinal. Bagian kargo meliputi bak truk yang terbuka ke atas. Truk pikap lebih lanjut meliputi baterai utama sebagai sumber daya untuk motor. Baterai utama dipasang pada daerah dalam bagian kargo yang berada di bawah panel lantai bak truk dan di atas rangka.

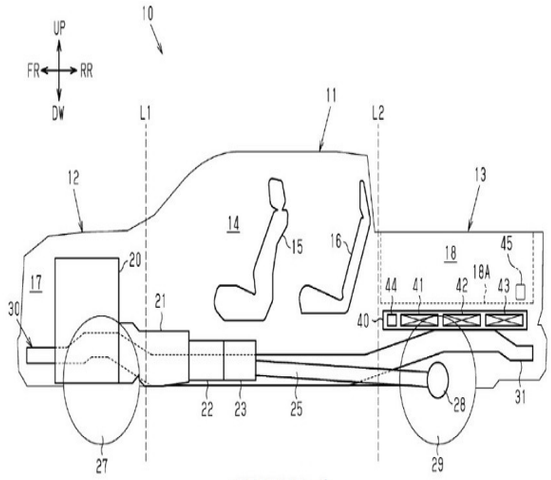

GAMBAR 1

(20) RI Permohonan Paten

(19) ID (11) No Pengumuman : 2026/01909 (13) A

(51) I.P.C : A 61K 31/712,A 61K 38/04,C 12N 15/113

(21) No. Permohonan Paten : P00202600590

(22) Tanggal Penerimaan Permohonan Paten :
21 Juni 2024

(30) Data Prioritas :

(31) Nomor	(32) Tanggal	(33) Negara
63/509,696	22 Juni 2023	US

(43) Tanggal Pengumuman Paten :
04 Maret 2026

(71) Nama dan Alamat yang Mengajukan Permohonan Paten :
DENALI THERAPEUTICS INC.
161 Oyster Point Boulevard South San Francisco, California 94080 United States of America

(72) Nama Inventor :
BARKER, Scarlett,US
DEVOS, Sarah L.,US
THAYER, Mai B.,US
KLAR, Richard,DE
MICHEL, Sven,DE
JASCHINSKI, Frank,DE
ROTHKIRCH, Larissa,DE

(74) Nama dan Alamat Konsultan Paten :
Maulitta Pramulasari, S.Pd.
Mirandah Asia Indonesia Sudirman Plaza, Plaza Marein Lantai 10E Jalan Jenderal Sudirman Kavling 76-78

(54) Judul Invensi : KOMPOSISI DAN METODE UNTUK MEMODULASI EKSPRESI TAU

(57) Abstrak :
Disediakan di sini adalah oligonukleotida antisens MAPT yang mampu memodulasi ekspresi asam nukleat target MAPT. Di sini juga disediakan metode penggunaan daripadanya.

(20) RI Permohonan Paten

(19) ID (11) No Pengumuman : 2026/01929 (13) A

(51) I.P.C : A 61K 31/385,A 61P 27/10

(21) No. Permohonan Paten : P00202513392

(22) Tanggal Penerimaan Permohonan Paten :
23 Mei 2024

(30) Data Prioritas :

(31) Nomor	(32) Tanggal	(33) Negara
202310597594.8	24 Mei 2023	CN

(43) Tanggal Pengumuman Paten :
05 Maret 2026

(71) Nama dan Alamat yang Mengajukan Permohonan Paten :
EYE HOSPITAL, WENZHOU MEDICAL UNIVERSITY
270 West Xueyuan Road, Lucheng District Wenzhou, Zhejiang 325027 China

(72) Nama Inventor :
ZHOU, Xiangtian,CN
ZHAO, Fei,CN
PAN, Miaozhen,CN
ZHENG, Qinyuan,CN
QU, Jia,CN

(74) Nama dan Alamat Konsultan Paten :
Emirsyah Dinar B.Com., M.H.
Graha Pratama Jl. MT Haryono Kav. 15, Building Lv 15, Kel. Tebet Barat, Kec. Tebet, Kota Jakarta Selatan

(54) Judul Invensi : KOMPOSISI FARMASI UNTUK MENUNDA DAN MENGOBATI MIOPIA SECARA EFEKTIF

(57) Abstrak :
Aplikasi ini berkaitan dengan suatu komposisi farmasi untuk menunda dan mengobati miopia secara efektif, khususnya, metode pengobatan miopia dengan menggunakan asam lipoat dan/atau ester kolin asam lipoat. Komposisi farmasi ini dapat secara efektif mencegah dan mengendalikan miopia dan/atau menunda perkembangan miopia, sekaligus menjaga keamanan dan bebas dari efek samping yang nyata, sehingga menghasilkan prospek aplikasi klinis yang baik.

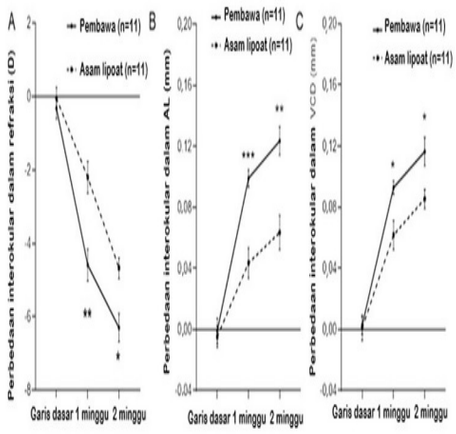

GAMBAR 1

(20) RI Permohonan Paten

(19) ID (11) No Pengumuman : 2026/01926 (13) A

(51) I.P.C : C 21B 13/14,C 21B 5/06,C 21B 11/00,C 21B 13/00

(21) No. Permohonan Paten : P00202508903

(22) Tanggal Penerimaan Permohonan Paten :
22 Desember 2023

(30) Data Prioritas :

(31) Nomor	(32) Tanggal	(33) Negara
1020230029116	16 Februari 2023	BR

(43) Tanggal Pengumuman Paten :
04 Maret 2026

(71) Nama dan Alamat yang Mengajukan Permohonan Paten :
TECNORED DESENVOLVIMENTO TECNOLOGICO S.A.
Doutor Francisco Lessa Júnior, nº 2373 salas 01 a 06, Residencial Campos Maia, CEP 12422-281, Pindamonhangaba – SP Brazil

(72) Nama Inventor :
POTTER, Stephen Michael,BR
DE OLIVEIRA, Ronald, Lopes,BR
GONÇALVES, Guilherme Francisco,BR
AGRA, Anderson, Azevedo,BR
GONÇALVES, Manoel Vítor, Borel,BR

(74) Nama dan Alamat Konsultan Paten :
Gianna Larenta S.H.
Gandaria City, Gedung Perkantoran Gandaria 8, Lantai 3 Unit D, Jl. Sultan Iskandar Muda (Arteri Pondok Indah), Kel. Kebayoran Lama Utara, Kec. Kebayoran Lama, Kota Jakarta Selatan

(54) Judul Invensi : PROSES DAN SISTEM UNTUK PRA-REDUKSI KONTINU MATERIAL GRANULAR PADAT

(57) Abstrak :
Invensi ini berkaitan dengan aglomerat padat untuk digunakan dalam tungku reduksi siderurgikal. Dalam konteks ini, invensi ini menyediakan proses pra-reduksi kontinu dari material granular padat (10), yang mencakup langkah-langkah: (i) mengumpankan material granular padat (10) secara kontinu ke dalam reaktor (20); dan (ii) melakukan pra-reduksi terhadap material granular padat (10) dengan menginjeksikan gas pra-reduksi (30) ke dalam reaktor (20) saat material granular padat (10) melewati reaktor (20), dimana gas pra-reduksi (30) berasal dari tungku reduksi mandiri siderurgikal (40). Invensi ini selanjutnya menyediakan sistem yang terkait dengan metode yang dijelaskan di atas.

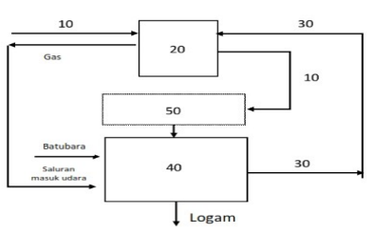

GAMBAR 1

(20) RI Permohonan Paten

(19) ID (11) No Pengumuman : 2026/02005 (13) A

(51) I.P.C : H 04W 24/02,H 04W 36/00

(21) No. Permohonan Paten : P00202600395

(22) Tanggal Penerimaan Permohonan Paten :
30 Mei 2024

(30) Data Prioritas :

(31) Nomor	(32) Tanggal	(33) Negara
18/364,382	02 Agustus 2023	US

(43) Tanggal Pengumuman Paten :
06 Maret 2026

(71) Nama dan Alamat yang Mengajukan Permohonan Paten :
QUALCOMM INCORPORATED
5775 Morehouse Drive, San Diego, California 92121-1714, United States of America United States of America

(72) Nama Inventor :
Rajeev KUMAR,IN
Aziz GHOLMIEH,US
Shankar KRISHNAN,IN

(74) Nama dan Alamat Konsultan Paten :
DR. Ludiyanto S.H., M.H., M.M.
Jalan Hayam Wuruk No. 3 i & j Jakarta Pusat

(54) Judul Invensi : MENGINDIKASIKAN KETERTERAPAN FUNGSIONALITAS DAN MODEL PEMBELAJARAN MESIN UNTUK SKENARIO MOBILITAS

(57) Abstrak :
Metode, sistem, dan peranti untuk komunikasi nirkabel diuraikan. Entitas jaringan dapat mengonfigurasi perlengkapan pengguna (UE) untuk melaporkan informasi keterterapan yang berkaitan dengan fungsionalitas dan/atau model kecerdasan buatan (AI) dan/atau pembelajaran mesin (ML). Informasi keterterapan mengindikasikan keterterapan dari fungsionalitas dan/atau model per fitur atau kelompok fitur yang diaktifkan AI/ML. Berdasarkan informasi keterterapan dan serah terima UE dari entitas jaringan sumber ke entitas jaringan target, entitas jaringan target dapat mengonfigurasi fungsionalitas dan/atau model. Sebagai tambahan, atau sebagai alternatif, UE dapat dikonfigurasi dengan konfigurasi referensi dan satu atau lebih konfigurasi tambahan yang sesuai dengan fungsionalitas dan/atau model AI/ML masing-masing. UE dapat menerapkan konfigurasi tambahan berdasarkan serah terima ke entitas jaringan target, konfigurasi tambahan yang memenuhi kondisi keterterapan, atau keduanya. Berdasarkan indikasi mengenai konfigurasi yang diterapkan, satu atau lebih fungsionalitas atau model dapat diaktifkan.

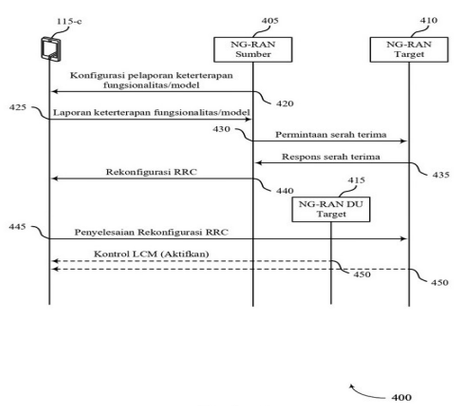

Gambar 4

(20) RI Permohonan Paten

(19) ID (11) No Pengumuman : 2026/01914 (13) A

(51) I.P.C : H 01M 10/659,H 01M 10/6568,H 01M 10/653,H 01M 10/65,H 01M 10/625,H 01M 10/613,H 01M 50/143

(21) No. Permohonan Paten : P00202512978

(22) Tanggal Penerimaan Permohonan Paten :
15 Juli 2024

(30) Data Prioritas :

(31) Nomor	(32) Tanggal	(33) Negara
202441020528	19 Maret 2024	IN

(43) Tanggal Pengumuman Paten :
04 Maret 2026

(71) Nama dan Alamat yang Mengajukan Permohonan Paten :
TVS MOTOR COMPANY LIMITED
TVS Motor Company Limited "Chaitanya", No.12 Khader Nawaz Khan Road, Nungambakkam, Chennai 600 006 India

(72) Nama Inventor :
GAVHANE, Santosh Bhagawat,IN
POREDDY, Kambi Reddy,IN
GARG, Manish,IN

(74) Nama dan Alamat Konsultan Paten :
Emirsyah Dinar B.Com., M.H.
Graha Pratama Jl. MT Haryono Kav. 15, Building Lv 15, Kel. Tebet Barat, Kec. Tebet, Kota Jakarta Selatan

(54) Judul Invensi : PAKET BATERAI

(57) Abstrak :
Invensi ini berkaitan dengan paket baterai (100). Paket baterai (100) ini mencakup casing (101) yang memiliki ruang interior. Sejumlah sel baterai (120) ditempatkan di dalam ruang interior casing (101) dan diberi jarak satu sama lain. Material pengisi (140) yang ditempatkan di ruang antara sejumlah sel baterai (120) dan setidaknya satu saluran fluida (130) dibentuk di dalam ruang interior casing (101) dan mengelilingi setidaknya satu bagian dari masing-masing sejumlah sel baterai (120). Setidaknya satu saluran fluida (130) ini dirancang untuk menerima fluida dielektrik (200) guna mengatur suhu sejumlah sel baterai (120).

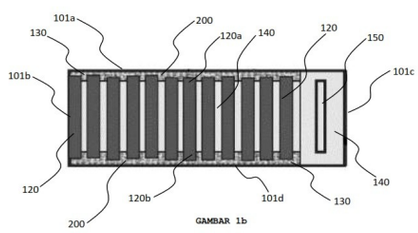

GAMBAR 1b

(20) RI Permohonan Paten

(19) ID (11) No Pengumuman : 2026/01924 (13) A

(51) I.P.C : H 04W 64/00

(21) No. Permohonan Paten : P00202514444

(22) Tanggal Penerimaan Permohonan Paten :
15 Juni 2023

(30) Data Prioritas :
(31) Nomor (32) Tanggal (33) Negara

(43) Tanggal Pengumuman Paten :
04 Maret 2026

(71) Nama dan Alamat yang Mengajukan Permohonan Paten :
HUAWEI TECHNOLOGIES CO., LTD.
Huawei Administration Building, Bantian, Longgang Shenzhen, Guangdong 518129 China

(72) Nama Inventor :
CHITRAKAR, Rojan,NP
HUANG, Lei,SG
LI, Yunbo,CN
YANG, Xun,CN

(74) Nama dan Alamat Konsultan Paten :
Gianna Larenta S.H.
Gandaria City, Gedung Perkantoran Gandaria 8, Lantai 3 Unit D, Jl. Sultan Iskandar Muda (Arteri Pondok Indah), Kel. Kebayoran Lama Utara, Kec. Kebayoran Lama, Kota Jakarta Selatan

(54) Judul Invensi : METODE KOMUNIKASI DAN PERANGKAT TERKAIT

(57) Abstrak :
METODE KOMUNIKASI DAN PERANGKAT TERKAIT Aplikasi ini menyediakan metode komunikasi dan perangkat terkait. Metode ini meliputi: penerima pertama menerima bingkai pertama dari inisiator untuk memulai proses pengukuran jarak; penerima pertama menghasilkan alamat pribadi pertama berdasarkan bingkai pertama dan informasi terkait identitas penerima pertama; dan penerima pertama mentransmisikan bingkai kedua yang membawa alamat pribadi pertama ke inisiator. Metode ini dapat diterapkan pada sistem pengukuran jarak multi-milidetik pita ultra lebar. Menurut aplikasi ini, inisiator dapat memverifikasi apakah sebuah bingkai benar-benar berasal dari penerima yang berwenang dalam sesi pengukuran jarak multi-milidetik pita ultra lebar.

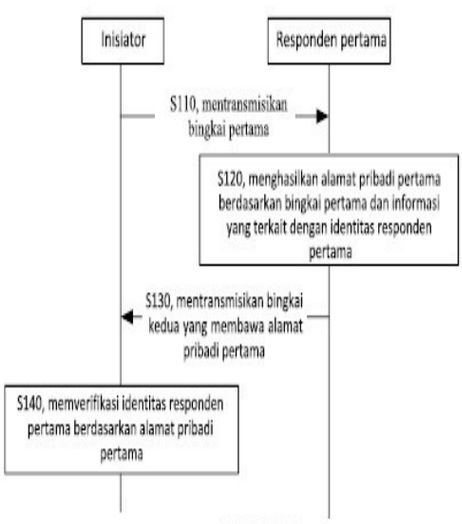

GAMBAR 2

(20) RI Permohonan Paten

(19) ID (11) No Pengumuman : 2026/01837 (13) A

(51) I.P.C : B 60P 3/073,B 60P 3/07,B 62D 53/02

(21) No. Permohonan Paten : P00202507714

(22) Tanggal Penerimaan Permohonan Paten :
14 Agustus 2025

(30) Data Prioritas :

(31) Nomor	(32) Tanggal	(33) Negara
2024-324	27 Agustus 2024	CZ

(43) Tanggal Pengumuman Paten :
02 Maret 2026

(71) Nama dan Alamat yang Mengajukan Permohonan Paten :
Tatra Trucks a. s.
Areál Tatry 1450/1, 742 21 Kopřivnice Czech Republic

(72) Nama Inventor :
Radomír SMOLKA,CZ
Petr DOBROVOLNÝ,CZ
Ondřej SKÁCEL,CZ
Dušan OTISK,CZ

(74) Nama dan Alamat Konsultan Paten :
Marolita Setiati
PT SPRUSON FERGUSON INDONESIA, Graha Paramita 3B Floor Zona D Jl. Denpasar Raya Blok D2 Kav.8 Kuningan

(54) Judul Invensi : TRAILER DENGAN SUSPENSI SETENGAH GANDAR BERAYUN INDEPENDEN

(57) Abstrak :
Trailer dengan suspensi independen setengah gandar berayun yang memiliki struktur penyangga yang terdiri dari rangka (1), pipa tulang punggung tengah tersegmentasi (2) dan sasis (3), dimana sasis (3) mencakup gandar depan (31) dengan rumahan penggerak akhir depan (311) dan setidaknya satu gandar belakang (32) dengan rumahan penggerak akhir belakang terintegrasi (321). Inti dari invensi ini adalah, pertama, pipa tulang punggung tengah (2) mencakup bagian depan dua bagian (21) dan bagian belakang (22) yang diimbangi tingginya sehingga bagian depan (21) diposisikan lebih tinggi daripada bagian belakang (22), dan kedua, bagian belakang (22) dari pipa tulang punggung tengah (2) dilengkapi dengan setidaknya satu pelat antara (41) sementara pertama-tama, bagian ujung pipa setengah gandar (312) yang memanjang secara lateral dari rumahan penggerak akhir depan (311) dilengkapi dengan flensa rem (81), dan pipa setengah gandar (312) dipasang dari atas dengan suspensi independen (7) roda (6) menggunakan pegas bellow (71), dan kedua, halangan vertikal (5) dipasang ke bagian ujung bagian depan (21) pipa tulang punggung tengah (2).

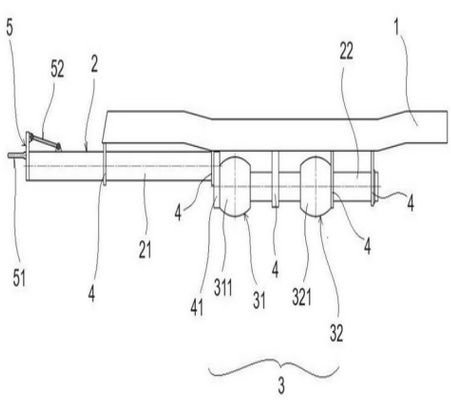

FIG. 1

(20) **RI Permohonan Paten**

(19) **ID** **(11)** **No Pengumuman : 2026/01903** **(13) A**

(51) **I.P.C : B 62J 45/42,G 01S 13/88**

(21) **No. Permohonan Paten :** P00202512975

(22) **Tanggal Penerimaan Permohonan Paten :**
15 Juli 2024

(30) **Data Prioritas :**

(31) Nomor	(32) Tanggal	(33) Negara
202441019033	15 Maret 2024	IN

(43) **Tanggal Pengumuman Paten :**
04 Maret 2026

(71) **Nama dan Alamat yang Mengajukan Permohonan Paten :**
TVS MOTOR COMPANY LIMITED
TVS Motor Company Limited "Chaitanya", No.12 Khader Nawaz Khan Road, Nungambakkam, Chennai 600 006 India

(72) **Nama Inventor :**
KUMAR, Surendiran,IN
SORNAPPAN BANU, Sharmanath,IN
SIDDAPURA NAGARAJU, Prashanth,IN
SIVANESASELVAM, Thangarajan,IN
SENTHILNATHAN, Subbiah,IN

(74) **Nama dan Alamat Konsultan Paten :**
Emirsyah Dinar B.Com., M.H.
Graha Pratama Jl. MT Haryono Kav. 15, Building Lv 15, Kel. Tebet Barat, Kec. Tebet, Kota Jakarta Selatan

(54) **Judul Invensi :** RAKITAN RANGKA UNTUK KENDARAAN

(57) **Abstrak :**
Invensi ini berkaitan dengan rakitan rangka (100) untuk kendaraan (10). Rakitan rangka (100) terdiri dari komponen pertama (110) dan komponen kedua (112). Komponen kedua (112) terhubung ke komponen pertama (110). Lebih lanjut, disediakan satu atau lebih rakitan radar (130). Dengan demikian, satu atau lebih rakitan radar (130) terhubung ke komponen pertama (110) melalui komponen kedua (120), sehingga satu atau lebih rakitan radar (130) tersebut berada pada rakitan rangka (100) kendaraan (10).

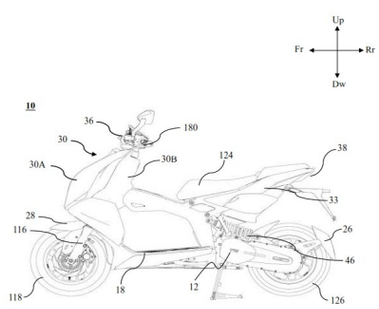

Gambar 1

(20) **RI Permohonan Paten**

(19) **ID** **(11)** **No Pengumuman : 2026/01932** **(13) A**

(51) **I.P.C : B 62J 45/00**

(21) **No. Permohonan Paten :** P00202600710

(22) **Tanggal Penerimaan Permohonan Paten :**
15 Juli 2024

(30) **Data Prioritas :**

(31) Nomor	(32) Tanggal	(33) Negara
202441020645	19 Maret 2024	IN

(43) **Tanggal Pengumuman Paten :**
05 Maret 2026

(71) **Nama dan Alamat yang Mengajukan Permohonan Paten :**
TVS MOTOR COMPANY LIMITED
TVS Motor Company Limited "Chaitanya", No.12 Khader Nawaz Khan Road, Nungambakkam, Chennai 600 006 India

(72) **Nama Inventor :**
SRINIVASAN, Sivaram,IN
PATIL, Anand Motilal,IN
RAO, Kandregula Srinivasa,IN

(74) **Nama dan Alamat Konsultan Paten :**
Emirsyah Dinar B.Com., M.H.
Graha Pratama Jl. MT Haryono Kav. 15, Building Lv 15, Kel. Tebet Barat, Kec. Tebet, Kota Jakarta Selatan

(54) **Judul Invensi :** KENDARAAN TIPE PELANA

(57) **Abstrak :**

Pengungkapan ini berkaitan dengan kendaraan tipe pelana (100). Kendaraan tipe pelana (100) terdiri dari pipa kepala (102), rangka utama yang memanjang ke belakang dari pipa kepala dalam arah depan-belakang kendaraan, dan tabung samping yang memanjang ke belakang dan ke atas dari rangka utama dalam arah atas-bawah kendaraan. Kendaraan tipe pelana (100) selanjutnya terdiri dari unit kontrol (108) yang terpasang dengan aman pada bagian yang telah ditentukan di antara rangka utama (104) dan tabung samping (106). Kendaraan tipe pelana (100) dirancang untuk mengurangi panas berlebih pada unit kontrol (108) dengan memungkinkan pendinginan yang efisien, sehingga tidak hanya meningkatkan kinerja unit kontrol (108) tetapi juga mempermudah perawatan dan perakitan.

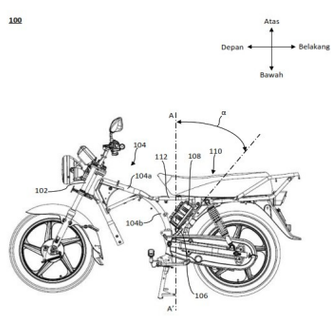

Gambar 1

(20) **RI Permohonan Paten**

(19) **ID** **(11)** **No Pengumuman : 2026/01941** **(13) A**

(51) **I.P.C : C 07K 14/415,C 12N 15/84,C 12N 15/82,C 12N 15/11,C 12N 15/10**

(21) **No. Permohonan Paten :** P00202513216

(22) **Tanggal Penerimaan Permohonan Paten :**
29 April 2024

(30) **Data Prioritas :**

(31) Nomor	(32) Tanggal	(33) Negara
202311030876	29 April 2023	IN

(43) **Tanggal Pengumuman Paten :**
05 Maret 2026

(71) **Nama dan Alamat yang Mengajukan Permohonan Paten :**
INDIAN COUNCIL OF AGRICULTURAL RESEARCH
Krishi Bhawan, Dr. Rajendra Prasad Road New Delhi 110001 India

(72) **Nama Inventor :**

MANGRAUTHIA, Satendra Kumar,IN
SUNDARAM, R.M.,IN
SOLANKI, Manish,IN
NEERAJA, C.N.,IN
SENGUTTUVEL, P.,IN
LAHA, G.S.,IN
., Brajendra,IN
CHINNUSAMY, Viswanathan,IN
BARBADIKAR, Kalyani M,IN
FROMMER, Wolf B.,DE

(74) **Nama dan Alamat Konsultan Paten :**
Emirsyah Dinar B.Com., M.H.
Graha Pratama Jl. MT Haryono Kav. 15, Building Lv 15, Kel. Tebet Barat, Kec. Tebet, Kota Jakarta Selatan

(54) **Judul Invensi :** GEN OSKX2 YANG BERMUTASI BIALELIK UNTUK MENINGKATKAN HASIL PANEN BIJI-BIJIAN, DAN METODE UNTUK MENGHASILKAN GEN TERSEBUT

(57) **Abstrak :**

Invensi ini berkaitan dengan bidang bioteknologi tanaman secara umum dan penyuntingan gen. Secara khusus, invensi ini berkaitan dengan pembangkitan bentuk mutasi biallelik gen OsCKX2(LOC_Os01g10110) pada tanaman dan aplikasinya dalam menghasilkan hasil gabah 20-35% lebih banyak, menghasilkan gabah yang lebih halus, batang yang lebih kuat, pembungaan dan kematangan awal, munculnya malai yang lengkap, peningkatan efisiensi penggunaan air dan nutrisi, fotosintesis yang lebih baik, dan peningkatan vigor bibit. Invensi ini juga berkaitan dengan metode pembangkitan bentuk mutasi biallelik gen OsCKX2(LOC_Os01g10110) pada tanaman.

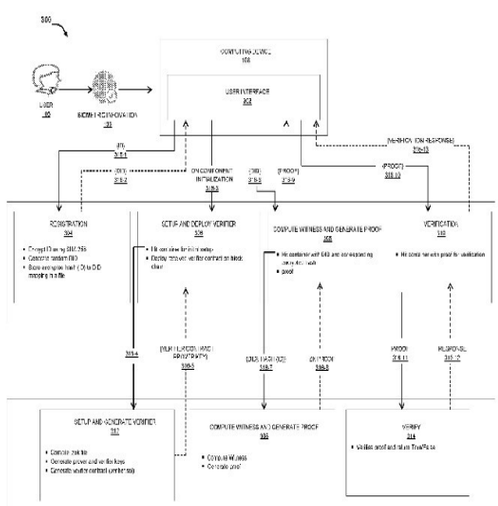

FIG. 3

(20) RI Permohonan Paten

(19) ID (11) No Pengumuman : 2026/01910 (13) A

(51) I.P.C : C 01G 53/00,H 01M 4/525,H 01M 4/505,H 01M 10/0525

(21) No. Permohonan Paten : P00202600673

(22) Tanggal Penerimaan Permohonan Paten :
25 Juni 2024

(30) Data Prioritas :

(31) Nomor	(32) Tanggal	(33) Negara
202310756035.7	25 Juni 2023	CN

(43) Tanggal Pengumuman Paten :
04 Maret 2026

(71) Nama dan Alamat yang Mengajukan Permohonan Paten :
HUNAN LEAGUER HOPE TECHNOLOGY CO., LTD.
No. 501, 5th Floor, Building 5, Qianhui Logistics Park, No. 1728 Changlong Road, Yunlong Demonstration Zone Zhuzhou, Hunan 412006 China

(72) Nama Inventor :
LIU, Huiji,CN
FU, Youtao,CN

(74) Nama dan Alamat Konsultan Paten :
Risti Wulansari S.H.,
KMO Building, Floor 05 Suite 502 Jalan Kyai Maja No 1 RT03/RW08

(54) Judul Invensi : PREKURSOR YANG MENGANDUNG LITIUM UNTUK MATERIAL ELEKTRODA POSITIF, METODE PENYIAPANNYA, MATERIAL ELEKTRODA POSITIF DAN BATERAI SEKUNDER LITIUM

(57) Abstrak :
Yang disediakan dalam invensi ini adalah suatu prekursor yang mengandung litium untuk suatu material elektroda positif, suatu metode penyiapannya, suatu material elektroda positif dan suatu baterai sekunder litium. Prekursor yang mengandung litium tersebut memenuhi syarat rumus kimia Lia(NixCoyMn1-x-y)O(1+a), dimana a, x dan y dinyatakan dalam mol, 0,1≤a≤1,1, 0 <1. Prekursor yang mengandung litium yang diungkapkan oleh invensi ini menyederhanakan alur proses produksi material elektroda positif dengan cara disinter terlebih dahulu langsung litium ke dalam prekursor; litium karbonat terdekomposisi menjadi karbon dioksida adalah dikurangi, dengan demikian mengurangi emisi karbon; dan karena litium langsung disinter terlebih dahulu ke dalam prekursor, litium mengalami penyusutan tingkat selama sinterisasi material elektroda positif adalah dikurangi, dengan demikian meningkatkan hasil produk jadi dengan jumlah muatan wadah yang sama dan sangat meningkatkan kapasitas produksi dari lini produksi. Selain itu, tidak akan dihasilkan air limbah berlebihan selama sinterisasi dari prekursor yang mengandung litium tersebut dari invensi ini. Karena itu, prekursor yang mengandung litium yang disediakan oleh invensi ini lebih ekonomis dan lebih ramah lingkungan daripada prekursor tradisional.

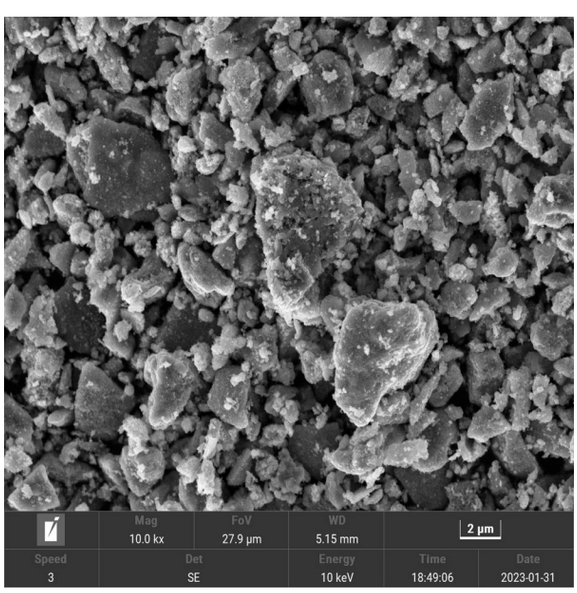

(20) RI Permohonan Paten

(19) ID (11) No Pengumuman : 2026/01911 (13) A

(51) I.P.C : G 06N 3/02,H 04N 19/85,H 04N 19/70,H 04N 19/132,H 04N 19/117

(21) No. Permohonan Paten : P00202600716

(22) Tanggal Penerimaan Permohonan Paten :
26 Juni 2024

(30) Data Prioritas :

(31) Nomor	(32) Tanggal	(33) Negara
63/523,354	26 Juni 2023	US

(43) Tanggal Pengumuman Paten :
04 Maret 2026

(71) Nama dan Alamat yang Mengajukan Permohonan Paten :
LG ELECTRONICS INC.
128, Yeoui-daero, Yeongdeungpo-gu Seoul 07336
Republic of Korea

(72) Nama Inventor :
TAN, Hendry,KR
NAM, Jung Hak,KR
LIM, Jaehyun,KR
JANG, Hyeong Moon,KR
KIM, Seung Hwan,KR

(74) Nama dan Alamat Konsultan Paten :
Irene Kurniati Djalim, BSChE, MAk
Jalan Raya Penggilingan No 99

(54) Judul Invensi : METODE PENGENKODEAN/PENDEKODEAN CITRA, METODE UNTUK MENTRANSMISIKAN ALIRAN BIT, DAN MEDIUM PEREKAMAN YANG PADANYA ALIRAN BIT DISIMPAN

(57) Abstrak :
Invensi ini menyediakan suatu metode pengenkodean/pendekodean citra, metode transmisi aliran bit, dan medium perekaman yang dapat dibaca komputer yang padanya aliran bit disimpan. Metode pendekodean citra, menurut pengungkapan ini, adalah metode yang dengannya alat pendekodean citra mendekode citra, dan meliputi langkah: memperoleh, dari pesan informasi peningkatan tambahan (SEI) karakteristik pasca-filter jaringan-neural (NNPFC), informasi pertama yang mengindikasikan apakah sedikitnya satu gambar keluaran yang bersesuaian dengan sedikitnya satu gambar masukan dihasilkan; dan memperoleh, dari pesan SEI aktivasi pasca-filter jaringan-neural, informasi kedua yang mengindikasikan apakah gambar keluaran yang dihasilkan dikeluarkan, dimana nilai dari informasi kedua ditentukan berdasarkan apakah tujuan dari pasca-filter jaringan-neural (NNPF) adalah pencuplikan-naik laju gambar atau apakah gambar masukan berjumlah jamak.

(20) RI Permohonan Paten

(19) ID (11) No Pengumuman : 2026/01824 (13) A

(51) I.P.C : A 61F 13/53,A 61F 13/15,C 08J 3/12

(21) No. Permohonan Paten : P00202600598

(22) Tanggal Penerimaan Permohonan Paten :
20 Juni 2024

(30) Data Prioritas :

(31) Nomor	(32) Tanggal	(33) Negara
2023-107786	30 Juni 2023	JP

(43) Tanggal Pengumuman Paten :
02 Maret 2026

(71) Nama dan Alamat yang Mengajukan Permohonan Paten :
SUMITOMO SEIKA CHEMICALS CO., LTD.
346-1, Miyanishi, Harima-cho, Kako-gun, Hyogo 6750145 Japan

(72) Nama Inventor :
AWAJI, Yuki,JP
HIRANO, Saho,JP

(74) Nama dan Alamat Konsultan Paten :
Gianna Larenta S.H.
Gandaria City, Gedung Perkantoran Gandaria 8, Lantai 3 Unit D, Jl. Sultan Iskandar Muda (Arteri Pondok Indah), Kel. Kebayoran Lama Utara, Kec. Kebayoran Lama, Kota Jakarta Selatan

(54) Judul Invensi : METODE UNTUK MEMPRODUKSI PARTIKEL RESIN PENYERAP AIR, PARTIKEL RESIN PENYERAP AIR, BAHAN PENYERAP, DAN ARTIKEL PENYERAP

(57) Abstrak :
METODE UNTUK MEMPRODUKSI PARTIKEL RESIN PENYERAP AIR, PARTIKEL RESIN PENYERAP AIR, BAHAN PENYERAP, DAN ARTIKEL PENYERAP Disediakan metode baru untuk memproduksi partikel resin penyerap air yang memiliki stabilitas gel terhadap urin buatan yang mengandung besi, stabilitas gel jangka panjang terhadap urin buatan, dan ketahanan terhadap penguningan. Metode untuk memproduksi partikel resin penyerap air, meliputi langkah-langkah sebagai berikut: mempolimerisasi monomer tak jenuh etilenik larut air untuk memperoleh partikel polimer; dan melakukan pengikatan silang permukaan pada partikel polimer, dimana sebelum dan/atau setelah langkah pengikatan silang permukaan, zat pengkelat berbasis asam fosfonat ditambahkan ke partikel polimer yang memiliki kadar air 5% massa atau lebih dan 100% massa atau kurang, dan dimana jumlah zat pengkelat berbasis asam fosfonat yang ditambahkan adalah 0,055 bagian massa atau lebih dan 0,6 bagian massa atau kurang per 100 bagian massa monomer tak jenuh etilenik larut air.

(20) RI Permohonan Paten

(19) ID (11) No Pengumuman : 2026/01788 (13) A

(51) I.P.C : G 06Q 10/08,G 06Q 30/02,G 06Q 50/02,G 16Y 10/05

(21) No. Permohonan Paten : P00202506067

(22) Tanggal Penerimaan Permohonan Paten :
02 Juli 2025

(30) Data Prioritas :
(31) Nomor (32) Tanggal (33) Negara

(43) Tanggal Pengumuman Paten :
02 Maret 2026

(71) Nama dan Alamat yang Mengajukan Permohonan Paten :
UNIVERSITAS AIRLANGGA
LIPJPHKI, Gedung AUP Lt. 2, Kampus C Universitas Airlangga, Jl. Ir. Soekarno, Mulyorejo, Surabaya, Jawa Timur Indonesia

(72) Nama Inventor :
Wahyu Firmandani,ID
Izmi Dwira Eriani,ID
Tesa Eranti Putri,ID
Rangga Prathama Nugraha,ID
Andyka Salom,ID
Kansa Imeliana Putri Nugroho,ID
Galuh Ayu Larasati,ID
Alif Iqbal Sulthani,ID
Faiza Syifa Salsabilla,ID
Widya Leilani Olga,ID

(74) Nama dan Alamat Konsultan Paten :

(54) Judul Invensi : SISTEM MANAJEMEN PERSEDIAAN AGRIKULTUR DAN PERMINTAAN KOMODITAS BERBASIS INTERNET DENGAN FITUR OTOMATISASI SURAT PERMOHONAN DALAM FORMAT PDF

(57) Abstrak :
SISTEM MANAJEMEN PERSEDIAAN AGRIKULTUR DAN PERMINTAAN KOMODITAS BERBASIS INTERNET DENGAN FITUR OTOMATISASI SURAT PERMOHONAN DALAM FORMAT PDF Invensi ini mengenai sistem manajemen persediaan agrikultur berbasis internet yang memungkinkan pembaruan data persediaan secara real-time oleh unit kebun, akses data oleh unit produksi untuk keperluan permintaan barang, serta otomatisasi pembuatan surat permohonan barang dalam format PDF berdasarkan data yang tercatat. Invensi ini terdiri dari modul pengelolaan persediaan, modul pengajuan permohonan, modul manajemen dokumen PDF, dan database terpusat, yang bertujuan untuk meningkatkan efisiensi, akurasi, dan transparansi dalam pengelolaan rantai pasok internal di sektor agrikultur.

(20) RI Permohonan Paten

(19) ID (11) No Pengumuman : 2026/01890 (13) A

(51) I.P.C : B 32B 5/02,D 04H 1/4291,D 04H 3/007

(21) No. Permohonan Paten : P00202514863

(22) Tanggal Penerimaan Permohonan Paten :
14 Mei 2024

(30) Data Prioritas :

(31) Nomor	(32) Tanggal	(33) Negara
63/521,466	16 Juni 2023	US

(43) Tanggal Pengumuman Paten :
04 Maret 2026

(71) Nama dan Alamat yang Mengajukan Permohonan Paten :
FITESA SIMPSONVILLE, INC.
840 S.E. Main Street Simpsonville, South Carolina 29681 United States of America

(72) Nama Inventor :
KONGDATE, Thitaree,TH
JIRAPONG, Jirawan,TH

(74) Nama dan Alamat Konsultan Paten :
Marodin Sijabat S.H.
Adastra Indonesia, Epiwalk 3rd Floor A306-307, Kawasan Rasuna Epicentrum Jl. H. R. Rasuna Said RT. 002/ RW. 005, Kel. Karet Kuningan Kec. Setiabudi ,Kota Jakarta Selatan

(54) Judul Invensi : KAIN BUKAN TENUNAN YANG LEBIH LEMBUT

(57) Abstrak :
Kain bukan tenunan yang memiliki banyak serat yang terikat untuk membentuk suatu jaring yang koheren, serat-serat tersebut terbentuk dari suatu campuran polimer resin polipropilena dan poliolefin elastomerik, di mana kain tersebut menunjukkan penurunan kehalusan serat setidaknya 5% dibandingkan dengan kain bukan tenunan yang dibuat secara identik yang tidak meliputi poliolefin elastomerik yang dicampur dengan resin polipropilena.

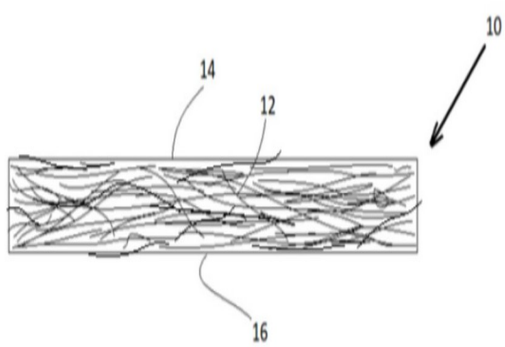

Gambar 1

(20) RI Permohonan Paten

(19) ID (11) No Pengumuman : 2026/01862 (13) A

(51) I.P.C : A 23L 33/125,A 61K 36/068,A 61P 39/06

(21) No. Permohonan Paten : P00202600160

(22) Tanggal Penerimaan Permohonan Paten :
14 Juni 2024

(30) Data Prioritas :

(31) Nomor	(32) Tanggal	(33) Negara
202310716796.X	15 Juni 2023	CN

(43) Tanggal Pengumuman Paten :
03 Maret 2026

(71) Nama dan Alamat yang Mengajukan Permohonan Paten :
HANGZHOU ZHONGMEIHUADONG PHARMACEUTICAL JIANGDONG CO., LTD
No.7278 Meilin Avenue, Qiantang New Area Hangzhou Hangzhou, Zhejiang 311500 China

(72) Nama Inventor :
XU, Feng,CN
TENG, Yi,CN
WANG, Hongyan,CN
ZHANG, Hui,CN
ZHANG, Xuan,CN
CHEN, Zhijie,CN
LI, Yapei,CN
WANG, Jie,CN
JIANG, Hui,CN

(74) Nama dan Alamat Konsultan Paten :
Maria Carola D Monintja S.H.,M.H.
Wisma 46 Kota BNI, Lantai 24, Jl. Jenderal Sudirman Kav. 1, RT. 001/ RW. 008, Kel. Karet Tengsin, Kec. Tanah Abang, Kota Jakarta Pusat

(54) Judul Invensi : KOMPOSISI FERMENTASI CORDYCEPS SINENSIS

(57) Abstrak :
Yang diungkapkan adalah suatu komposisi fermentasi Cordyceps sinensis, yang mencakup eritritol yang memiliki suatu kandungan lebih dari 1% berat, disukai, 1-6% berat, disukai, 2-5% berat, lebih disukai, 2,5-4% berat. Komposisi fermentasi Cordyceps sinensis memiliki suatu efek antioksidan yang sangat baik dan suatu efek teknis yang sinergis.

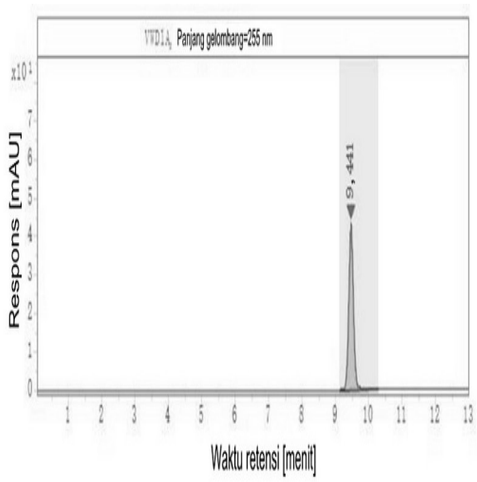

Gambar 1

(20) RI Permohonan Paten

(19) ID (11) No Pengumuman : 2026/01962 (13) A

(51) I.P.C : C 08G 10/00,C 10G 1/10

(21) No. Permohonan Paten : P00202514063

(22) Tanggal Penerimaan Permohonan Paten :
17 Juli 2024

(30) Data Prioritas :

(31) Nomor	(32) Tanggal	(33) Negara
23185900.0	17 Juli 2023	EP

(43) Tanggal Pengumuman Paten :
05 Maret 2026

(71) Nama dan Alamat yang Mengajukan Permohonan Paten :
OMV DOWNSTREAM GMBH
Trabrennstraße 6-8 1020 Wien Austria

(72) Nama Inventor :
MASTALIR, Matthias,AT

(74) Nama dan Alamat Konsultan Paten :
Gianna Larenta S.H.
Gandaria City, Gedung Perkantoran Gandaria 8, Lantai 3 Unit D, Jl. Sultan Iskandar Muda (Arteri Pondok Indah), Kel. Kebayoran Lama Utara, Kec. Kebayoran Lama, Kota Jakarta Selatan

(54) Judul Invensi : METODE UNTUK MEMURNIKAN ALIRAN MINYAK MENTAH SINTETIS

(57) Abstrak :
METODE UNTUK MEMURNIKAN ALIRAN MINYAK MENTAH SINTETIS Invensi ini berkaitan dengan metode untuk memurnikan aliran minyak mentah sintetis (1), metode tersebut mencakup langkah-langkah berikut: – menyediakan aliran minyak mentah sintetis (1), dimana aliran minyak mentah sintetis (1) mengandung senyawa aromatik; – mengontakkan aliran minyak mentah sintetis (1) dengan aliran karbonil (2) yang mengandung setidaknya satu senyawa karbonil yang dipilih dari aldehida dan keton untuk membentuk campuran, sehingga mengikat silang setidaknya sebagian senyawa aromatik menjadi produk kondensasi; dan – memisahkan produk kondensasi dari campuran untuk mendapatkan aliran minyak mentah sintetis yang dimurnikan (3). Invensi ini selanjutnya berkaitan dengan metode untuk memproduksi aliran minyak mentah sintetis yang dimurnikan (3).

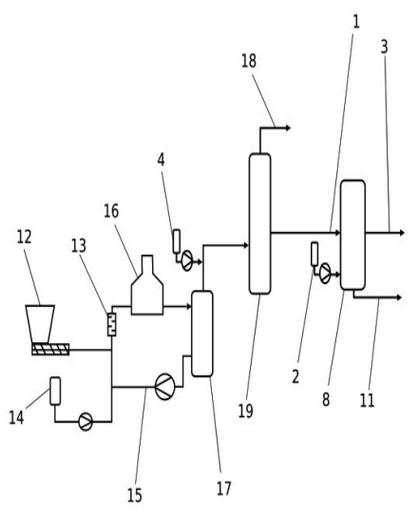

GAMBAR 1

(20) RI Permohonan Paten

(19) ID (11) No Pengumuman : 2026/01825 (13) A

(51) I.P.C : A 61K 8/89,A 61K 8/60,A 61K 8/41,A 61K 8/39,A 61K 8/34,A 61K 8/33,A 61K 8/31,A 61K 8/24,A 61K 8/03,A 61Q 19/10

(21) No. Permohonan Paten : P00202600492

(22) Tanggal Penerimaan Permohonan Paten :
28 Juni 2024

(30) Data Prioritas :

(31) Nomor	(32) Tanggal	(33) Negara
2023-107271	29 Juni 2023	JP

(43) Tanggal Pengumuman Paten :
02 Maret 2026

(71) Nama dan Alamat yang Mengajukan Permohonan Paten :
KAO CORPORATION
14-10, Nihonbashi Kayabacho 1-chome, Chuo-ku, Tokyo 103-8210, Japan Japan

(72) Nama Inventor :
YUAN, Xiaoli,CN

(74) Nama dan Alamat Konsultan Paten :
Dr. Inda Citraninda Noerhadi S.S.,M.A.
Biro Oktroi Roosseno Kantor Taman A-9 Unit C1 & C2 Jalan DR. Ide Anak Agung Gde Agung

(54) Judul Invensi : KOMPOSISI JENIS PEMISAHAN DUA LAPISAN

(57) Abstrak :
Invensi ini berhubungan dengan suatu komposisi jenis pemisahan dua lapisan minyak-air yang menjadi keadaan teremulsifikasi melalui pengocokan, dan tidak hanya terpisah secara jelas menjadi minyak dan air setelah berlalunya waktu tertentu tetapi dapat secara disukai menghilangkan noda campuran dalam pori-pori kulit. Invensi ini berhubungan dengan suatu komposisi jenis pemisahan dua lapisan yang mencakup komponen (A), (B), (C), dan (D) berikut, dimana pH lapisan berair pada suhu 25ºC adalah 8,6 atau lebih tinggi dan 12,5 atau lebih rendah: (A) suatu zat minyak non-ester yang berada dalam keadaan cair pada suhu 25ºC, (B) alkil atau alkenil gliseril eter atau alkil atau alkenil poligliseril eter yang memiliki satu atau lebih gugus alkil atau alkenil rantai lurus atau bercabang yang memiliki 8 atau lebih dan 22 atau kurang atom karbon, dan yang memiliki satu atau lebih gugus hidroksi, (C) surfaktan non-ester yang memiliki HLB sebesar 8 atau lebih, dan (D) air.

(20) RI Permohonan Paten

(19) ID (11) No Pengumuman : 2026/01808 (13) A

(51) I.P.C : A 61K 39/395,A 61P 35/04,C 07K 16/46,C 07K 16/28,G 01N 33/554,G 01N 15/14

(21) No. Permohonan Paten : P00202510577

(22) Tanggal Penerimaan Permohonan Paten :
06 April 2024

(30) Data Prioritas :

(31) Nomor	(32) Tanggal	(33) Negara
63/464,258	05 Mei 2023	US
63/464,259	05 Mei 2023	US
63/494,970	07 April 2023	US
63/494,973	07 April 2023	US
63/511,125	29 Juni 2023	US
63/581,767	11 September 2023	US
63/591,594	19 Oktober 2023	US
63/605,804	04 Desember 2023	US

(43) Tanggal Pengumuman Paten :
02 Maret 2026

(71) Nama dan Alamat yang Mengajukan Permohonan Paten :
CULLINAN THERAPEUTICS, INC.
One Main Street, Suite 1350, Cambridge, Massachusetts 02142 United States of America

(72) Nama Inventor :
MICHAELSON, Jennifer,US
MEHTA, Naveen,US
BAEUERLE, Patrick,DE
MEETZE, Kristan,US

(74) Nama dan Alamat Konsultan Paten :
Marolita Setiati
PT SPRUSON FERGUSON INDONESIA, Graha Paramita 3B Floor Zona D Jl. Denpasar Raya Blok D2 Kav.8 Kuningan

(54) Judul Invensi : METODE PENGGUNAAN PROTEIN PENGIKATAN MULTI-SPESIFIK

(57) Abstrak :
Disediakan di sini antibodi anti-CD19 dan protein pengikatan multi-spesifik yang mengikat CD19, CD3, dan albumin serum. Juga disediakan komposisi farmasi yang mengandung antibodi atau protein pengikatan multi-spesifik ini, vektor ekspresi dan sel inang untuk membuat antibodi atau protein pengikatan multi-spesifik ini, dan metode penggunaan antibodi atau protein pengikatan multi-spesifik ini dalam mengobati kanker yang meliputi Limfoma Non-Hodgkin yang kambuh dan/atau refraktori, dan kanker yang mengekspresikan kadar CD19 yang rendah.

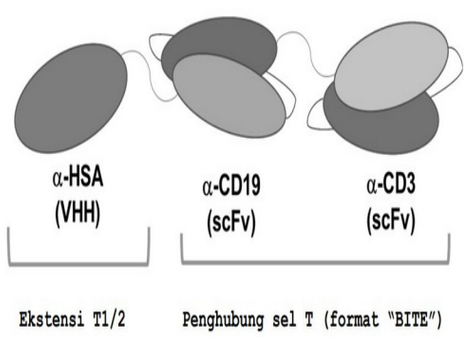

GAMBAR 1B

(20) **RI Permohonan Paten**

(19) **ID** **(11)** **No Pengumuman : 2026/01857** **(13) A**

(51) **I.P.C : B 60K 11/08,F 01P 5/06,F 01P 1/00**

(21) **No. Permohonan Paten :** P00202513406

(22) **Tanggal Penerimaan Permohonan Paten :**
14 Mei 2024

(30) **Data Prioritas :**

(31) Nomor	(32) Tanggal	(33) Negara
202341088867	26 Desember 2023	IN

(43) **Tanggal Pengumuman Paten :**
03 Maret 2026

(71) **Nama dan Alamat yang Mengajukan Permohonan Paten :**
TVS MOTOR COMPANY LIMITED
TVS Motor Company Limited “Chaitanya”, No.12 Khader Nawaz Khan Road, Nungambakkam, CHENNAI 600006 India

(72) **Nama Inventor :**
SULAIMAN, Thariq Ahmad,IN
BHAGAWAT, Gavhane Santosh,IN
GARG, Manish,IN
ARVINDAKSHAN, Rupesh,IN
VIJAYAKUMAR, Krishnakumar,IN

(74) **Nama dan Alamat Konsultan Paten :**
Emirsyah Dinar B.Com., M.H.
Graha Pratama Jl. MT Haryono Kav. 15, Building Lv 15, Kel. Tebet Barat, Kec. Tebet, Kota Jakarta Selatan

(54) **Judul Invensi :** DEFLEKTOR UDARA UNTUK RAKITAN PENDINGIN UDARA DAN RAKITAN PENDINGIN UDARANYA

(57) **Abstrak :**
Invensi ini berkaitan dengan deflektor udara (100) untuk kendaraan. Deflektor udara (100) terdiri dari badan deflektor (102) yang terpasang pada spatbor depan (104) kendaraan. Badan deflektor (102) diposisikan berdekatan dengan bagian samping (106) spatbor depan (104), di mana badan deflektor (102) membentuk saluran udara (108) antara bagian samping (106) spatbor depan (104) dan badan deflektor (104). Badan deflektor (102) dirancang untuk mengarahkan udara sekitar yang masuk melalui saluran udara (108) menuju satu atau lebih komponen (134) kendaraan.

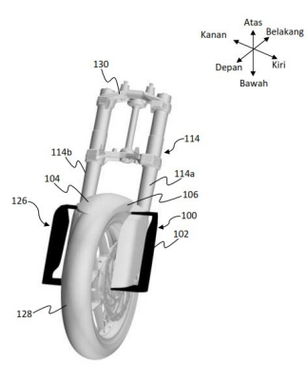

Gambar 1

(20) **RI Permohonan Paten**

(19) **ID** **(11)** **No Pengumuman : 2026/01921** **(13) A**

(51) **I.P.C : G 01C 21/36,G 08G 1/123**

(21) **No. Permohonan Paten :** P00202511875

(22) **Tanggal Penerimaan Permohonan Paten :**
11 Maret 2024

(30) **Data Prioritas :**

(31) Nomor	(32) Tanggal	(33) Negara
2023-078554	11 Mei 2023	JP

(43) **Tanggal Pengumuman Paten :**
04 Maret 2026

(71) **Nama dan Alamat yang Mengajukan Permohonan Paten :**
TOYOTA JIDOSHA KABUSHIKI KAISHA
1, Toyotacho, Toyota-shi, Aichi 4718571 Japan

(72) **Nama Inventor :**

KADOTANI, Naotoshi,JP
NISHIKAWA, Yuki,JP
TAKAHASHI, Yuki,JP
KIKUIRE, Nana,JP
KUWABARA, Takahiko,JP
GICHU, Ryusei,JP
OTA, Takashi,JP
IWASE, Toshifumi,JP
ITO, Hironori,JP
INOUE, Hisanobu,JP

(74) **Nama dan Alamat Konsultan Paten :**
Irene Kurniati Djalim, BSChE, MAk
Jalan Raya Penggilingan No 99

(54) **Judul Invensi :** ALAT PEMROSESAN INFORMASI DAN METODE PEMROSESAN INFORMASI DAN PROGRAM

(57) **Abstrak :**

Invensi ini menyediakan suatu terminal (6) yang menotifikasikan informasi ke penumpang dari kendaraan adalah informasi pandu yang dikirimkan pada waktu transfer ke transportasi jadwal tetap yang direncanakan untuk dikendarai penumpang. Informasi pandu mencakup informasi pandu yang berhubungan dengan tindakan yang dapat dilakukan penumpang pada waktu transfer sesuai dengan perbedaan waktu (Dt) dari ketika kendaraan tiba pada lokasi keberangkatan dan kedatangan dari transportasi jadwal tetap yang direncanakan untuk dikendarai penumpang sampai transportasi jadwal tetap yang direncanakan untuk dikendarai penumpang berangkat.

GAMBAR 20

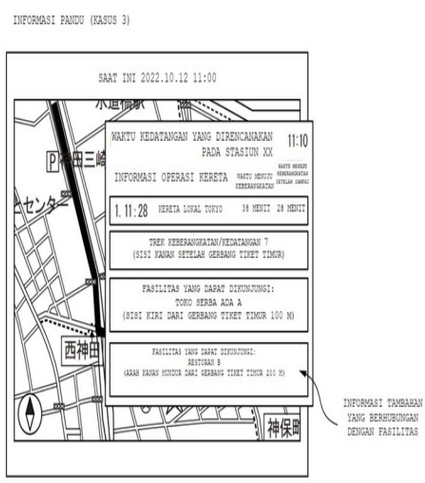

(20) **RI Permohonan Paten**

(19) **ID** **(11)** **No Pengumuman : 2026/01902** **(13) A**

(51) **I.P.C : B 60L 58/12,B 60L 3/00,G 07C 5/08**

(21) **No. Permohonan Paten :** P00202512974

(22) **Tanggal Penerimaan Permohonan Paten :**
04 Februari 2025

(30) **Data Prioritas :**

(31) Nomor	(32) Tanggal	(33) Negara
202441011842	20 Februari 2024	IN

(43) **Tanggal Pengumuman Paten :**
04 Maret 2026

(71) **Nama dan Alamat yang Mengajukan Permohonan Paten :**
TVS MOTOR COMPANY LIMITED
TVS Motor Company Limited "Chaitanya", No. 12 Khader Nawaz Khan Road, Nungambakkam, Chennai 600 006 India

(72) **Nama Inventor :**
CHIPPA, Sunil Kumar,IN
ARUMUGAM, Aravinda Prasad,IN
SINGH, Arunesh,IN

(74) **Nama dan Alamat Konsultan Paten :**
Emirsyah Dinar B.Com., M.H.
Graha Pratama Jl. MT Haryono Kav. 15, Building Lv 15, Kel. Tebet Barat, Kec. Tebet, Kota Jakarta Selatan

(54) **Judul Invensi :** SISTEM UNTUK MENGIMOBILISASI KENDARAAN DAN METODENYA

(57) **Abstrak :**
Invensi ini berkaitan dengan sistem (100) dan metode (200) untuk mengimobilisasi kendaraan (10). Sistem (100) memiliki modul Sistem Manajemen Baterai (BMS) (110) yang dikonfigurasi untuk terhubung ke satu atau lebih paket baterai (120). Sistem (100) memiliki Unit Kontrol Telematika (TCU) (130) yang dikonfigurasi untuk menerima masukan dari server jarak jauh (150) yang sesuai dengan permintaan imobilisasi. Sistem (100) memiliki Unit Kontrol Kendaraan (VCU) (140) yang dikonfigurasi untuk terhubung ke modul BMS (110) dan TCU (130). VCU (140) selanjutnya dikonfigurasi untuk menerima masukan dari TCU (130), sehingga mengimobilisasi kendaraan (10).

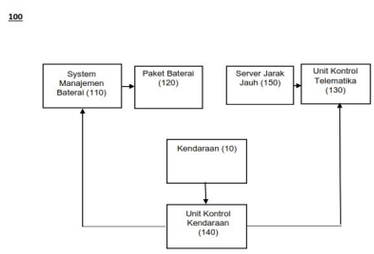

GAMBAR 1

(20) **RI Permohonan Paten**

(19) **ID** **(11)** **No Pengumuman : 2026/01918** **(13) A**

(51) **I.P.C : B 60R 25/32,B 60R 25/04,B 60R 16/023**

(21) **No. Permohonan Paten :** P00202512968

(22) **Tanggal Penerimaan Permohonan Paten :**
24 Juli 2024

(30) **Data Prioritas :**

(31) Nomor	(32) Tanggal	(33) Negara
202441024522	27 Maret 2024	IN

(43) **Tanggal Pengumuman Paten :**
04 Maret 2026

(71) **Nama dan Alamat yang Mengajukan Permohonan Paten :**
TVS MOTOR COMPANY LIMITED
TVS Motor Company Limited “Chaitanya”, No.12 Khader Nawaz Khan Road, Nungambakkam, Chennai 600 006 India

(72) **Nama Inventor :**
MURUGAVEL, Saravana Kumar,IN
NATARAJAN, Mohan,IN
SENTHIL, Thirunavukkarasu,IN
SAGARE, Datta Rajaram,IN

(74) **Nama dan Alamat Konsultan Paten :**
Emirsyah Dinar B.Com., M.H.
Graha Pratama Jl. MT Haryono Kav. 15, Building Lv 15, Kel. Tebet Barat, Kec. Tebet, Kota Jakarta Selatan

(54) **Judul Invensi :** SISTEM MOBILISASI SATU ATAU LEBIH KENDARAAN DAN METODENYA

(57) **Abstrak :**
Invensi ini menyediakan sistem untuk mobilisasi satu atau lebih kendaraan (100), sistem ini terdiri dari perangkat eksternal (202), dan unit kontrol. Pemilik mengirimkan perintah mobilisasi ke server (204) melalui perangkat eksternal (202). Unit kontrol (102) ditempatkan di masing-masing satu atau lebih kendaraan (100). Unit kontrol (102) menerima perintah mobilisasi dari server (204). Unit kontrol (102) menerima setidaknya status pengapian dari sejumlah kendaraan yang teridentifikasi (100), dan mendeteksi status kendaraan dari sejumlah kendaraan yang teridentifikasi (100). Unit kendali (102) mengeksekusi perintah mobilisasi berdasarkan setidaknya status pengapian yang diterima dari sejumlah kendaraan teridentifikasi (100), dan status kendaraan yang terdeteksi dari sejumlah kendaraan teridentifikasi (100).

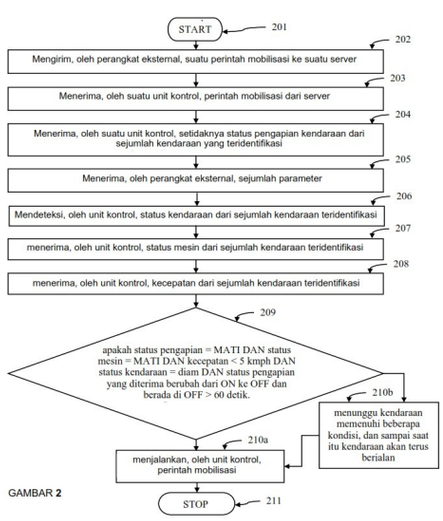

GAMBAR **2**

(20) **RI Permohonan Paten**

(19) **ID** **(11)** **No Pengumuman : 2026/01830** **(13) A**

(51) **I.P.C : B 01D 53/94,B 01J 23/63,B 01J 35/57,F 01N 3/28,F 01N 3/10**

(21) **No. Permohonan Paten :** P00202601292

(22) **Tanggal Penerimaan Permohonan Paten :**
11 September 2024

(30) **Data Prioritas :**

(31) Nomor	(32) Tanggal	(33) Negara
2023-147768	12 September 2023	JP

(43) **Tanggal Pengumuman Paten :**
02 Maret 2026

(71) **Nama dan Alamat yang Mengajukan Permohonan Paten :**
MITSUI KINZOKU COMPANY, LIMITED
1-11-1 Osaki, Shinagawa-ku, Tokyo 1418584 Japan

(72) **Nama Inventor :**
ISAYAMA Akihiro,JP
SAEKI Shohei,JP
WATANABE Tokuya,JP
IWAKURA Hironori,JP

(74) **Nama dan Alamat Konsultan Paten :**
Dora Ambadar S.Psi
Am Badar & Am Badar, Jl. Proklamasi No. 79, Pegangsaan, Menteng, Jakarta Pusat

(54) **Judul Invensi :** KATALIS PEMURNIAN GAS BUANG

(57) **Abstrak :**

Tujuan dari invensi ini adalah untuk menghasilkan katalis pemurnian gas buang yang menggunakan kombinasi Rh dan La dan dapat secara efektif memperlihatkan kerja dari La sekaligus menekan penurunan kinerja pemurnian gas buang (khususnya kinerja pemurnian NOx) dari Rh yang disebabkan oleh La, dan untuk mencapai tujuan ini, invensi ini menghasilkan katalis pemurnian gas buang (1) yang meliputi: substrat (10); lapisan katalis pertama (20) yang ditempatkan di sisi hulu substrat (10); dan lapisan katalis kedua (30) yang ditempatkan di sisi hilir substrat (10), di mana lapisan katalis pertama (20) meliputi lapisan bawah (21) yang mengandung Pd dan lapisan atas (22) yang mengandung Rh, di mana lapisan katalis kedua (30) meliputi lapisan bawah (31) yang mengandung Pt dan lapisan atas (32) yang mengandung Rh, di mana kandungan La dalam bentuk La2O3 dalam lapisan katalis pertama (20) adalah 5 %massa atau lebih terhadap massa lapisan katalis pertama (20), dan di mana kandungan La dalam bentuk La2O3 dalam lapisan katalis kedua (30) adalah 3 %massa atau kurang terhadap massa lapisan katalis kedua (30).

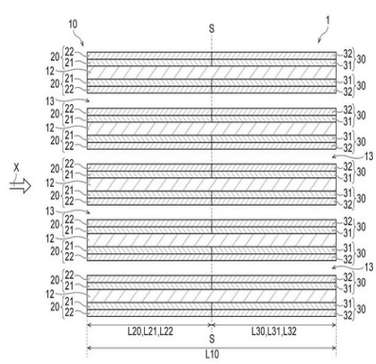

(20) **RI Permohonan Paten**

(19) **ID** **(11)** **No Pengumuman : 2026/01849** **(13) A**

(51) **I.P.C : B 62J 6/027**

(21) **No. Permohonan Paten :** P00202512905

(22) **Tanggal Penerimaan Permohonan Paten :**
26 September 2024

(30) **Data Prioritas :**

(31) Nomor	(32) Tanggal	(33) Negara
202441009672	13 Februari 2024	IN

(43) **Tanggal Pengumuman Paten :**
03 Maret 2026

(71) **Nama dan Alamat yang Mengajukan Permohonan Paten :**
TVS MOTOR COMPANY LIMITED
TVS Motor Company Limited “Chaitanya”, No.12 Khader Nawaz Khan Road, Nungambakkam, Chennai 600 006 India

(72) **Nama Inventor :**
GANESAN, Arulkarthick,IN
KURMAM, Shanmukha Pradeep,IN
SAGARE, Datta Rajaram,IN
RAVISANKAR, Rajamani,IN
RAJESH, Jx.,IN

(74) **Nama dan Alamat Konsultan Paten :**
Emirsyah Dinar B.Com., M.H.
Graha Pratama Jl. MT Haryono Kav. 15, Building Lv 15, Kel. Tebet Barat, Kec. Tebet, Kota Jakarta Selatan

(54) **Judul Invensi :** UNIT PENCAHAYAAN UNTUK MENCERAHKAN DAERAH

(57) **Abstrak :**
Unit pencahayaan (100) terdiri dari unit pemantul (102). Unit pencahayaan (100) selanjutnya terdiri dari elemen pencahayaan (106) yang ditempatkan pada bagian pertama (104A) dari komponen pedestal (104). Bagian pertama (104A) dari komponen pedestal (104) ditempatkan pada posisi yang telah ditentukan di dalam unit pemantul (102) dan bagian kedua (104B) dari komponen pedestal (104) ditempatkan pada posisi yang telah ditentukan di sisi belakang unit pemantul (102). Unit pencahayaan (100) selanjutnya terdiri dari satu atau lebih elemen pemasangan (108A, 108B) untuk memasang bagian kedua (104B) dari komponen pedestal (104) secara permanen ke unit pemantul (102). Di sini, wilayah yang telah ditentukan sebelumnya yang mencakup satu atau lebih elemen pemasangan (108A, 108B) dan area di sekitar satu atau lebih elemen pemasangan (108A, 108B) disegel dengan bahan penyegel.

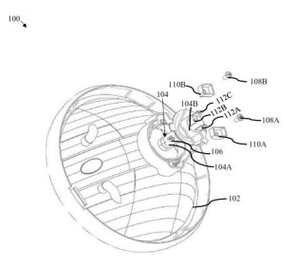

GAMBAR 1

(20) RI Permohonan Paten

(19) ID (11) No Pengumuman : 2026/02011 (13) A

(51) I.P.C : A 01G 31/06,B 65G 1/16

(21) No. Permohonan Paten : P00202600845

(22) Tanggal Penerimaan Permohonan Paten :
05 Juli 2024

(30) Data Prioritas :

(31) Nomor	(32) Tanggal	(33) Negara
63/512,129	06 Juli 2023	US

(43) Tanggal Pengumuman Paten :
06 Maret 2026

(71) Nama dan Alamat yang Mengajukan Permohonan Paten :
TAVACI TECHNOLOGIES LLC
4256 Alpine Cove Dr, Alpine, Utah 84004 United States of America

(72) Nama Inventor :
PETERSON, Sean R.,US
CRAWFORD, Ryan Joseph,US
TUELLER, Todd Garrett,US
TUELLER, Johndavid,US

(74) Nama dan Alamat Konsultan Paten :
Marolita Setiati
PT SPRUSON FERGUSON INDONESIA, Graha Paramita 3B Floor Zona D Jl. Denpasar Raya Blok D2 Kav.8 Kuningan

(54) Judul Invensi : SISTEM DAN METODE UNTUK MENYEDIAKAN MENARA TANAM MODULAR

(57) Abstrak :
Invensi ini mengungkapkan sistem dan metode untuk menara tanam modular. Salah satu sistem tersebut meliputi rakitan menara tanam modular yang memiliki sejumlah rangka bodi, sejumlah rangka pengangkat, dan sejumlah baris yang memanjang secara longitudinal dan tersusun secara vertikal; sejumlah keranjang untuk menopang bahan tanaman, satu atau lebih mekanisme pengangkat turun untuk memindahkan keranjang secara vertikal antar baris; satu atau lebih mekanisme pengangkat naik untuk memindahkan keranjang secara vertikal; sistem penunjang untuk menyediakan air dan nutrisi untuk bahan tanaman; sistem penerangan termasuk elemen penerangan yang dipasang di dalam rangka bodi; sistem drainase yang mencakup palung drainase dan pipa drainase untuk mengumpulkan dan mengangkut kelebihan air dan nutrisi; dan/atau pengendali utama untuk mengelola dan mengendalikan operasi sistem menara tanam modular.

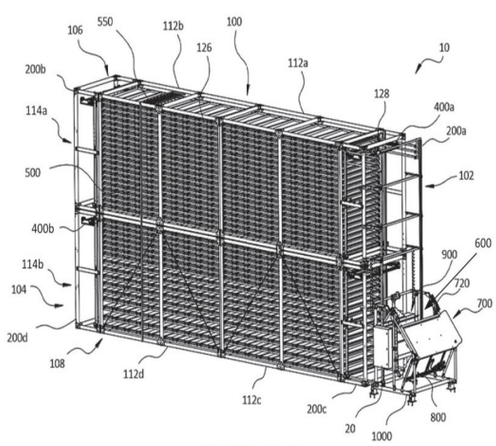

Gambar 1

(20) RI Permohonan Paten

(19) ID (11) No Pengumuman : 2026/01916 (13) A

(51) I.P.C : A 61K 31/395,A 61K 31/33,A 61K 38/00,C 07K 7/64

(21) No. Permohonan Paten : P00202600494

(22) Tanggal Penerimaan Permohonan Paten :
18 Juli 2024

(30) Data Prioritas :

(31) Nomor	(32) Tanggal	(33) Negara
63/527,925	20 Juli 2023	US

(43) Tanggal Pengumuman Paten :
04 Maret 2026

(71) Nama dan Alamat yang Mengajukan Permohonan Paten :
THE GLOBAL ALLIANCE FOR TB DRUG DEVELOPMENT, INC.
80 Pine Street, 20th Floor, New York, NY 10005, United States of America United States of America

(72) Nama Inventor :
Nader FOTOUHI,US
Guiying LI,US
Takushi KANEKO,US

(74) Nama dan Alamat Konsultan Paten :
DR. Ludiyanto S.H., M.H., M.M.
Jalan Hayam Wuruk No. 3 i & j Jakarta Pusat

(54) Judul Invensi : ANALOG RUFOMISIN BARU SEBAGAI MODULATOR PROTEASE CLPC1 YANG MEMILIKI AKTIVITAS TERHADAP TUBERKULOSIS MIKOBAKTERIUM

(57) Abstrak :
Invensi ini berkaitan dengan analog rufomycin baru yang menargetkan protease ClpC1. Senyawa-senyawa dalam invensi ini memiliki aktivitas antibakteri, misalnya, dengan sifat anti-tuberkulosis, dan bermanfaat untuk pengobatan, misalnya, tuberkulosis.

(20) RI Permohonan Paten

(19) ID (11) No Pengumuman : (13) A

(51) I.P.C : A 23L 33/21,A 23L 33/155,A 23L 33/15,A 23L 33/12,A 61K 31/714,A 61K 31/685,A 61K 31/593,A 61K 31/202,A 61K 9/00,A 61L 33/00,A 61P 25/28,A 61P 25/00

(21) No. Permohonan Paten : P00202600939

(22) Tanggal Penerimaan Permohonan Paten :
27 Juni 2024

(30) Data Prioritas :

(31) Nomor	(32) Tanggal	(33) Negara
23182879.9	30 Juni 2023	EP
23220387.7	27 Desember 2023	EP

(43) Tanggal Pengumuman Paten :

(71) Nama dan Alamat yang Mengajukan Permohonan Paten :
N.V. NUTRICIA
Eerste Stationsstraat 186 2712 HM Zoetermeer
Netherlands

(72) Nama Inventor :
BROERSEN, Ladislaus Maria,NL
ROOVERS, Lisanne Marijn,NL

(74) Nama dan Alamat Konsultan Paten :
Irene Kurniati Djalim, BSChE, MAk
Jalan Raya Penggilingan No 99

(54) Judul Invensi : KOMPOSISI ZAT GIZI UNTUK NEURODEGENERASI DAN NEUROTRAUMA

(57) Abstrak :
Invensi ini berhubungan dengan suatu komposisi zat gizi yang terdiri dari kombinasi (i) asam lemak omega-3 DHA dengan (ii) vitamin B2 dan (iii) vitamin D3 serta satu atau lebih dari (iv) kolin atau garamnya dan/atau ester kolin; dan (v) serat pangan dan/atau butirat pangan untuk digunakan dalam pengobatan penyakit neurodegeneratif dan/atau neurotrauma, cedera otak, dan/atau kerusakan otak. Invensi ini juga berhubungan dengan suatu komposisi yang terdiri dari kombinasi DHA, vitamin B2, vitamin D3 dengan satu atau lebih dari (iv) kolin atau garamnya dan/atau ester kolin; dan (v) serat pangan dan/atau butirat pangan.

Gambar 1

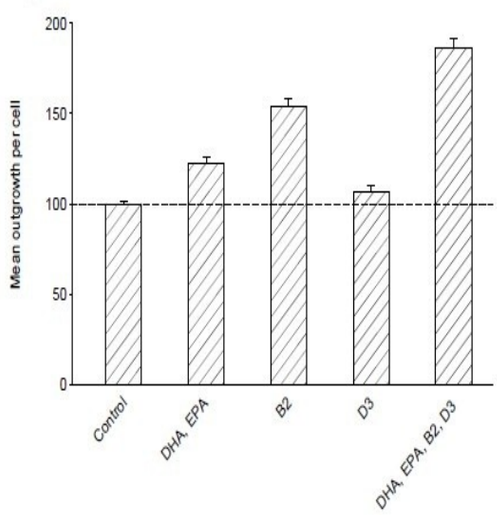

(20) **RI Permohonan Paten**

(19) **ID** **(11)** **No Pengumuman : 2026/02009** **(13) A**

(51) **I.P.C : D 21C 5/02,D 21H 17/28,D 21H 21/20,D 21H 11/14,D 21H 21/10**

(21) **No. Permohonan Paten :** P00202514272

(22) **Tanggal Penerimaan Permohonan Paten :**
27 Juni 2024

(30) **Data Prioritas :**

(31) Nomor	(32) Tanggal	(33) Negara
20236130	12 Oktober 2023	FI
63/510,759	28 Juni 2023	US

(43) **Tanggal Pengumuman Paten :**
06 Maret 2026

(71) **Nama dan Alamat yang Mengajukan Permohonan Paten :**
KEMIRA OYJ
Energiakatu 4 FI-00180 Helsinki Finland

(72) **Nama Inventor :**
RISER, Jennifer,US
CHEN, Junhua,US
LUO, Yuping,US

(74) **Nama dan Alamat Konsultan Paten :**
Emirsyah Dinar B.Com., M.H.
Graha Pratama Jl. MT Haryono Kav. 15, Building Lv 15, Kel. Tebet Barat, Kec. Tebet, Kota Jakarta Selatan

(54) **Judul Invensi :** PENGGUNAAN POLIMER EMULSI AMFOTERIK DENGAN RESIN KEKUATAN SEBAGAI BAHAN PEMBANTU RETENSI DAN DRAINASE

(57) **Abstrak :**

Invensi saat ini secara umum berkaitan dengan metode dan komposisi untuk pembuatan tisu, kertas, atau karton dan untuk meningkatkan retensi dan drainase tersebut. Secara khusus, pengungkapan tersebut menyediakan metode untuk meningkatkan retensi dan drainase melalui penambahan bahan pembantu retensi dan drainase yang terdiri dari polimer kationik reaktif (misalnya, resin berkekuatan kationik), terpolimer amfoterik yang larut dalam air, dan secara opsional mikropartikel organik atau anorganik anionik. Persiapan lembaran kertas dalam kondisi ini memberikan peningkatan retensi, waktu drainase, STFI dan kekuatan burst, serta peningkatan pengendalian partikel hidrofobik.

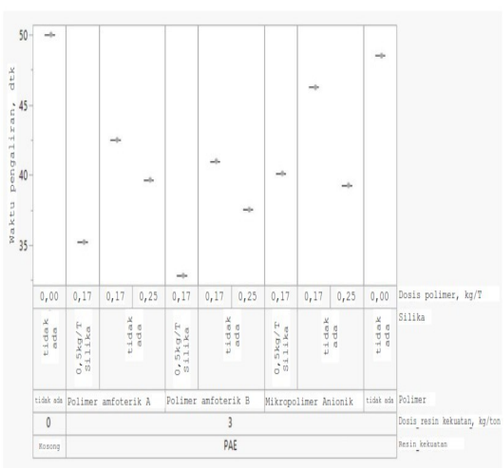

Gambar 1

(20) **RI Permohonan Paten**

(19) **ID** **(11)** **No Pengumuman : 2026/01923** **(13)** **A**

(51) **I.P.C : A 61K 31/7068,A 61K 31/555,A 61K 31/5377,A 61K 31/519,A 61K 31/513,A 61K 31/506,A 61K 31/4745,A 61K 31/337,A 61K 45/06,A 61P 35/00**

(21) **No. Permohonan Paten :** P00202513391

(22) **Tanggal Penerimaan Permohonan Paten :**
03 Mei 2024

(30) **Data Prioritas :**

(31) Nomor	(32) Tanggal	(33) Negara
63/464,023	04 Mei 2023	US
63/545,097	20 Oktober 2023	US
63/551,254	08 Februari 2024	US

(43) **Tanggal Pengumuman Paten :**
04 Maret 2026

(71) **Nama dan Alamat yang Mengajukan Permohonan Paten :**
REVOLUTION MEDICINES, INC.
700 Saginaw Drive Redwood City, CA 94063 United States of America

(72) **Nama Inventor :**

ARONCHIK, Ida,US
BLAJ, Cristina,US
JIANG, Lingyan,US
JIANG, Jingjing,US
LABRECQUE, Mark,US
LEE, Bianca, Jennifer,US
MENARD, Marie,US
QUINTANA, Elsa,US
SEAMON, Kyle,US
SEU, Lillian,US
SINGH, Mallika,US
SHIFRIN, Nataliya, Tovbis,US
VEMULAPALLI, Vidyasiri,US
WANG, Yingyun,US
WEI, Xing,US
WELLER, Caroline E.,US
WILDES, David, E.,US
YANG, Yu Chi,US
ZHUANG, Yongxian,US
MONTGOMERY, David Church,US

(74) **Nama dan Alamat Konsultan Paten :**
Emirsyah Dinar B.Com., M.H.
Graha Pratama Jl. MT Haryono Kav. 15, Building Lv 15, Kel. Tebet Barat, Kec. Tebet, Kota Jakarta Selatan

(54) **Judul Invensi :** TERAPI KOMBINASI UNTUK PENYAKIT ATAU GANGGUAN YANG BERKAITAN DENGAN RAS

(57) **Abstrak :**

Pengungkapan ini berkaitan dengan terapi kombinasi untuk mengobati penyakit atau gangguan terkait RAS (misalnya, kanker). Khususnya, pengungkapan ini berkaitan dengan metode untuk mengobati penyakit atau gangguan terkait RAS pada subjek yang membutuhkannya, yang terdiri dari memberikan kepada subjek tersebut jumlah yang efektif secara terapeutik dari inhibitor RAS(HIDUP) dalam kombinasi dengan satu atau lebih zat terapeutik tambahan, komposisi farmasi yang terdiri dari jumlah yang efektif secara terapeutik dari hal yang sama, kit yang terdiri dari komposisi dan metode penggunaannya.

GAMBAR 1

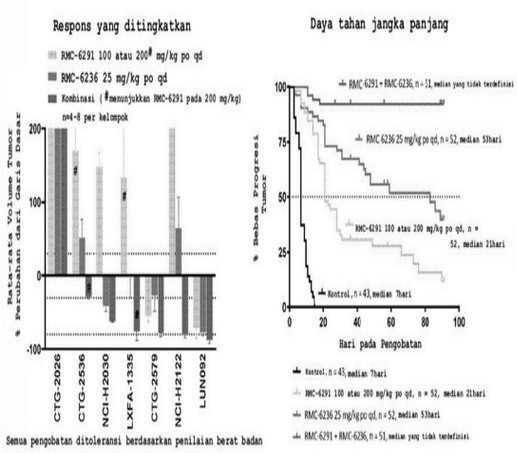

(20) RI Permohonan Paten

(19) ID (11) No Pengumuman : 2026/01985 (13) A

(51) I.P.C : B 01D 17/02,C 11C 3/00,C 12N 9/16,C 12P 7/649

(21) No. Permohonan Paten : P00202511313

(22) Tanggal Penerimaan Permohonan Paten :
25 April 2024

(30) Data Prioritas :

(31) Nomor	(32) Tanggal	(33) Negara
23170320.8	27 April 2023	EP
23210126.1	15 November 2023	EP

(43) Tanggal Pengumuman Paten :
06 Maret 2026

(71) Nama dan Alamat yang Mengajukan Permohonan Paten :
NOVOZYMES A/S
Krogshoejvej 36, 2880 Bagsvaerd, Denmark Denmark

(72) Nama Inventor :
ALSTRUP, Rasmus, Boeg,DK
MARQUES DE LIMA, Danilo,BR
GALINA JÚNIOR, Florivaldo, Alberto,BR
KLETTENHOFER, Lucas,BR
RIBEIRO DE FARIA, Fernanda,BR
BRUNI, Graziela, Pinheiro,BR

(74) Nama dan Alamat Konsultan Paten :
Prudence Jahja S.H., LL.M.
Januar Jahja and Partners, Menara Batavia lantai 19, Jalan K.H. Mas Mansyur Kavling 126, Jakarta Pusat

(54) Judul Invensi : PROSES PRAPERLAKUAN ESTERIFIKASI ASAM LEMAK

(57) Abstrak :
Suatu proses untuk esterifikasi enzimatik asam lemak bebas. Secara khusus, invensi ini berkaitan dengan suatu proses praperlakuan untuk konversi asam lemak bebas dalam minyak dan lemak sebagai stok umpan untuk transesterifikasi berkatalis basa untuk menghasilkan biodiesel.

(20) RI Permohonan Paten

(19) ID (11) No Pengumuman : 2026/01858 (13) A

(51) I.P.C : B 01J 8/04,C 07C 1/12,C 07C 9/04

(21) No. Permohonan Paten : P00202602077

(22) Tanggal Penerimaan Permohonan Paten :
27 Mei 2024

(30) Data Prioritas :

(31) Nomor	(32) Tanggal	(33) Negara
2023-129551	08 Agustus 2023	JP

(43) Tanggal Pengumuman Paten :
03 Maret 2026

(71) Nama dan Alamat yang Mengajukan Permohonan Paten :
KANADEVIA CORPORATION
7-89, Nanko-kita 1-chome, Suminoe-ku, Osaka-shi, Osaka 5598559 Japan

(72) Nama Inventor :
SENN, Patrick,CH

(74) Nama dan Alamat Konsultan Paten :
Ir. Y.T. Widjojo
Menara Sun Life, Lt. 26, Suite A (26A), Jl. Dr. Ide Anak Agung Gde Agung Blok 6.3 Kawasan Mega Kuningan, RT 005 RW 002, Kel. Kuningan Timur, Kec. Setiabudi, Jakarta Selatan

(54) Judul Invensi : GENERATOR

(57) Abstrak :
Suatu generator baru yang menghasilkan suatu gas produk disediakan. Generator tersebut mencakup suatu reaktor pertama yang memiliki suatu permukaan pertukaran panas tipe pelat di dalamnya, reaktor pertama tersebut dikonfigurasikan untuk menghasilkan suatu gas produk melalui suatu reaksi katalitik dari suatu gas umpan dan untuk membuang gas umpan tersebut dan gas produk tersebut, suatu jalur sirkulasi pertama yang melaluinya suatu media panas pertama yang melewati reaktor pertama tersebut untuk menyesuaikan suhu di dalam reaktor pertama tersebut bersirkulasi, suatu reaktor kedua yang memiliki suatu permukaan pertukaran panas tipe tabung di dalamnya, reaktor kedua tersebut dikonfigurasikan untuk menghasilkan gas produk tersebut melalui suatu reaksi katalitik dari gas umpan tersebut yang dibuang dari reaktor pertama tersebut dan untuk membuang gas produk tersebut, dan suatu jalur sirkulasi kedua yang melaluinya suatu media panas kedua yang melewati reaktor kedua tersebut untuk menyesuaikan suhu di dalam reaktor kedua tersebut bersirkulasi.

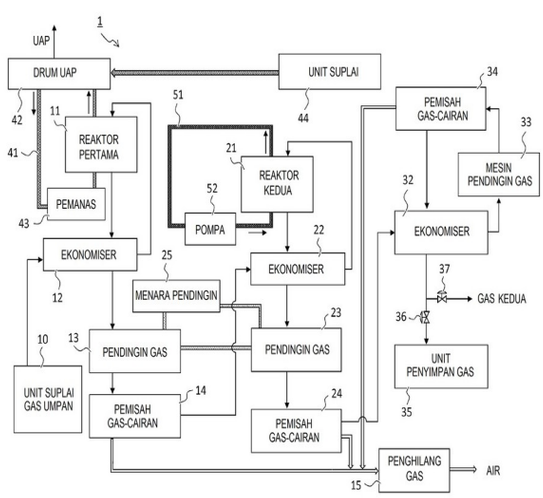

GAMBAR 1

(20) RI Permohonan Paten

(19) ID (11) No Pengumuman : 2026/01928 (13) A

(51) I.P.C : A 61B 17/04

(21) No. Permohonan Paten : P00202602182

(22) Tanggal Penerimaan Permohonan Paten :
11 Desember 2023

(30) Data Prioritas :

(31) Nomor	(32) Tanggal	(33) Negara
202322471312.8	12 September 2023	CN

(43) Tanggal Pengumuman Paten :
05 Maret 2026

(71) Nama dan Alamat yang Mengajukan Permohonan Paten :
DRAGON CROWN MEDICAL CO., LTD.
No. 978, Tianchen Road, High-tech Zone Jinan, Shandong 250101 China

(72) Nama Inventor :
PAN, Huihui,CN
LI, Weiming,CN
LIU, Zonghui,CN

(74) Nama dan Alamat Konsultan Paten :
Emirsyah Dinar B.Com., M.H.
Graha Pratama Jl. MT Haryono Kav. 15, Building Lv 15, Kel. Tebet Barat, Kec. Tebet, Kota Jakarta Selatan

(54) Judul Invensi : PERANGKAT JAHIT FIBROSUS ANULUS LINGKAR JARUM TUNGGAL

(57) Abstrak :
Suatu perangkat jahit anulus fibrosus jarum tunggal berkaitan dengan bidang teknik instrumen bedah dan memiliki solusi teknis sebagai berikut. Perangkat jahit anulus fibrosus jarum tunggal meliputi suatu tabung luar, di mana suatu badan utama perangkat jahit terhubung ke salah satu ujung tabung luar sementara suatu rakitan pengatur terhubung ke ujung lain dari tabung luar, suatu batang penghubung kedua terhubung secara geser ke badan utama perangkat jahit, suatu rakitan pengatur dikonfigurasi untuk mengontrol pergerakan dan rotasi batang penghubung kedua, suatu kepala jarum terhubung secara ulir ke batang penghubung kedua, dan suatu slot pembatas disediakan di bagian kepala badan utama perangkat jahit dan ditempatkan sesuai dengan kepala jarum. Solusi teknis ini memiliki efek menguntungkan berupa kemudahan pengoperasian selama pembedahan dan peningkatan efisiensi pembedahan sedemikian rupa sehingga melalui keterkaitan antara rakitan pengatur, rakitan pengunci, batang penghubung kedua, dan kepala jarum, rakitan pengatur mengontrol kepala jarum untuk digerakkan ke posisi yang sesuai, dan kemudian rakitan pengunci mengunci kepala jarum sehingga batang penghubung kedua dapat dipisahkan dari kepala jarum.

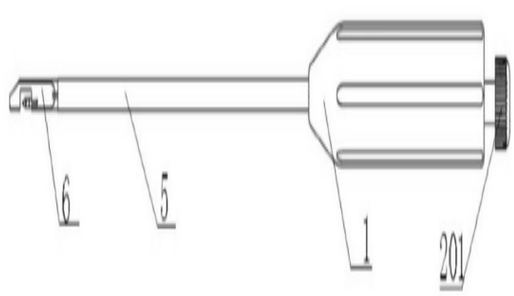

GAMBAR I

(20) RI Permohonan Paten

(19) ID (11) No Pengumuman : 2026/01780 (13) A

(51) I.P.C : G 01R 31/396,G 01R 31/389,G 01R 31/382

(21) No. Permohonan Paten : P00202601660

(22) Tanggal Penerimaan Permohonan Paten :
23 Januari 2025

(30) Data Prioritas :

(31) Nomor	(32) Tanggal	(33) Negara
10-2024-0010153	23 Januari 2024	KR

(43) Tanggal Pengumuman Paten :
02 Maret 2026

(71) Nama dan Alamat yang Mengajukan Permohonan Paten :
LG ENERGY SOLUTION, LTD.
Tower1, 108, Yeoui-daero, Yeongdeungpo-Gu, Seoul 07335, Republic of Korea Republic of Korea

(72) Nama Inventor :

PARK, Tae-Soon,KR
AN, Ji-Su,KR
LEE, Ji-Eun,KR
CHOI, Dong-In,KR
KANG, Suk-Hyun,KR
KIM, Ho-Young,KR

(74) Nama dan Alamat Konsultan Paten :
Dr. Inda Citraninda Noerhadi S.S.,M.A.
Biro Oktroi Roosseno Kantor Taman A-9 Unit C1 & C2
Jalan DR. Ide Anak Agung Gde Agung

(54) Judul Invensi : PERALATAN DAN METODE UNTUK MENGELOLA BATERAI

(57) Abstrak :
Invensi ini berhubungan dengan suatu peralatan pengelola baterai menurut suatu perwujudan dari invensi ini yang meliputi suatu unit pengukuran yang dikonfigurasi untuk mengukur tegangan suatu baterai yang diisi daya dengan mengulangi periode pengisian daya dan periode istirahat; dan suatu unit kendali yang dikonfigurasi untuk mengalkulasi hambatan yang bersesuaian dengan masing-masing dari sejumlah periode istirahat, menghasilkan suatu profil pertama yang mengindikasikan hubungan kebersesuaian antara status pengisian daya (state of charge, SOC) dan hambatan baterai, membagi bagian SOC profil pertama tersebut menjadi sejumlah bagian unit, dan mengalkulasi penjumlahan hambatan baterai berdasarkan berat dan hambatan acuan yang bersesuaian dengan masing-masing dari sejumlah bagian unit tersebut.

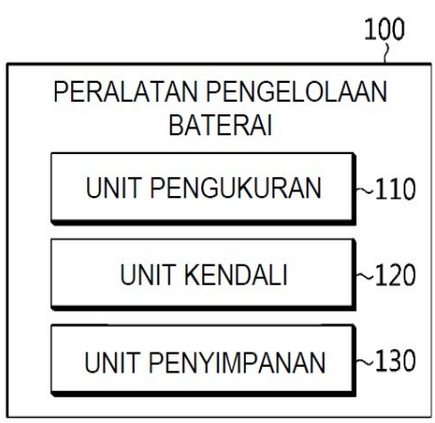

GAMBAR 1

(20) **RI Permohonan Paten**

(19) **ID** **(11)** **No Pengumuman : 2026/01828** **(13) A**

(51) **I.P.C : H 01R 13/52**

(21) **No. Permohonan Paten :** P00202601978

(22) **Tanggal Penerimaan Permohonan Paten :**
21 Agustus 2024

(30) **Data Prioritas :**

(31) Nomor	(32) Tanggal	(33) Negara
2023-181731	23 Oktober 2023	JP
2023-181732	23 Oktober 2023	JP

(43) **Tanggal Pengumuman Paten :**
02 Maret 2026

(71) **Nama dan Alamat yang Mengajukan Permohonan Paten :**
Japan Aviation Electronics Industry, Limited
21-1, Dogenzaka 1-chome, Shibuya-ku, Tokyo 150-0043 Japan

(72) **Nama Inventor :**
Kazunobu NAKAMURA,JP
Naoki IWAO,JP
Yuki KASAI,JP
Shuhei ISHIHARA,JP

(74) **Nama dan Alamat Konsultan Paten :**
George Widjojo S.H.
Jl. Kali Besar Barat No. 5, Kel. Roa Malaka, Kec. Tambora, Kota Jakarta Barat

(54) **Judul Invensi :** UNIT KONEKTOR

(57) **Abstrak :**
Tujuan dari invensi sekarang adalah untuk menyediakan unit konektor yang mencegah masuknya benda asing ke bagian dalam. Unit konektor (100) mencakup sebuah wadah (70), yang bagian dalamnya dipisahkan menjadi daerah kedap air dan daerah tidak kedap air, sebuah konektor antarmuka (40) yang dipasang di daerah tidak kedap air dari wadah (70), sebuah bagian bukaan (73) yang disediakan di sisi daerah tidak kedap air dari wadah (70), bagian bukaan tersebut memungkinkan pemasangan/pelepasan konektor pasangannya, sebuah bagian lubang pembuangan (76) yang disediakan di sisi daerah tidak kedap air dari wadah, bagian lubang pembuangan tersebut memiliki bentuk lubang pertama yang menembus dari sisi dalam ke sisi luar wadah sehingga memungkinkan air yang diterima di konektor antarmuka (40) untuk dibuang, sebuah bagian alur (74K) yang disediakan di sisi daerah tidak kedap air dari wadah (70), bagian alur tersebut terbuka setidaknya di sisi luar wadah (70), dan sebuah tutup kedap air (200) yang dibentuk secara tunggal sedemikian rupa sehingga mampu menutupi bagian bukaan (73) dan bagian lubang pembuangan (76) dari luar wadah (70).

GAMBAR 14

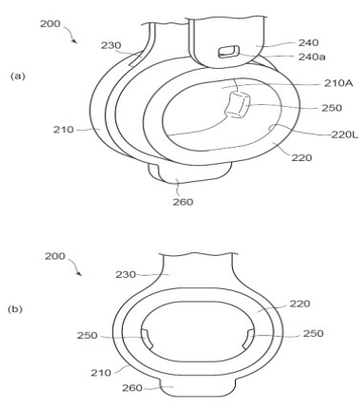

(20) RI Permohonan Paten

(19) ID (11) No Pengumuman : 2026/01971 (13) A

(51) I.P.C : H 03H 9/10

(21) No. Permohonan Paten : P00202602191

(22) Tanggal Penerimaan Permohonan Paten :
30 Agustus 2024

(30) Data Prioritas :

(31) Nomor	(32) Tanggal	(33) Negara
18/467,798	15 September 2023	US

(43) Tanggal Pengumuman Paten :
05 Maret 2026

(71) Nama dan Alamat yang Mengajukan Permohonan Paten :
QUALCOMM TECHNOLOGIES, INC.
5775 Morehouse Drive, San Diego, California 92121-1714 United States of America

(72) Nama Inventor :
HOO, Yeng Kwan,MY
TOPAL, Emre,TR
HO, Shook Foong,MY
YONG, Poh Hoong,MY
KU, Huan En,MY

(74) Nama dan Alamat Konsultan Paten :
Dora Ambadar S.Psi
Am Badar & Am Badar, Jl. Proklamasi No. 79, Pegangsaan, Menteng, Jakarta Pusat

(54) Judul Invensi : PAKET CETAKAN DENGAN STRUKTUR PENGAMAN UNTUK MENGURANGI ATAU MENCEGAH REMBESAN BAHAN KE DALAM RONGGA UDARA DAN METODE FABRIKASI YANG BERKAITAN

(57) Abstrak :
Paket cetakan murni dengan pengaman untuk mengurangi atau mencegah rembesan bahan ke dalam rongga udara dan metode fabrikasi yang berkaitan. Dalam contoh aspek, untuk menghindari atau mengurangi bahan (misalnya, bahan enkapsulasi seperti bahan cetakan dan/atau bahan penyalut) yang masuk atau merembes ke dalam rongga udara di daerah filter aktif dari filter, paket cetakan meliputi struktur pengaman. Struktur pengaman adalah struktur pada atau berdekatan terhadap cetakan yang dapat dioperasikan untuk digunakan dalam filter yang mengarahkan ulang atau mengurangi bahan yang masuk ke dalam gap di antara cetakan dan substrat. Struktur pengaman mengurangi atau mencegah bahan memasuki rongga udara dari cetakan sehingga menghindari pengaruh bahan tersebut terhadap kinerja akustik dari rongga udara dari filter.

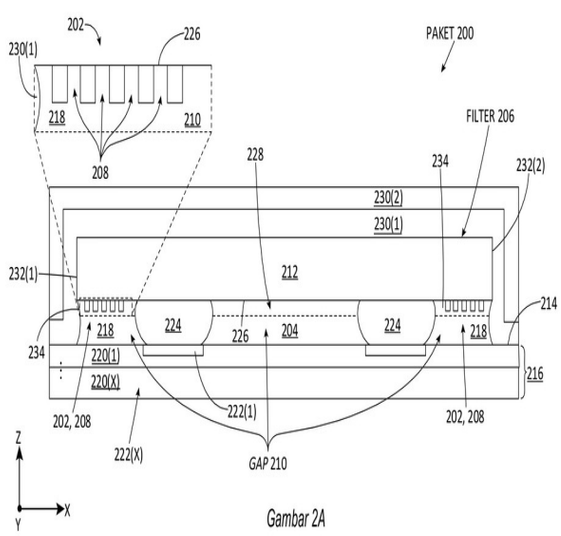

Gambar 2A

(20) **RI Permohonan Paten**

(19) **ID** **(11)** **No Pengumuman : 2026/01967** **(13) A**

(51) **I.P.C : B 60W 60/00,G 08G 1/16,G 08G 1/0967**

(21) **No. Permohonan Paten :** P00202602192

(22) **Tanggal Penerimaan Permohonan Paten :**
30 Juli 2024

(30) **Data Prioritas :**

(31) Nomor	(32) Tanggal	(33) Negara
18/467,339	14 September 2023	US

(43) **Tanggal Pengumuman Paten :**
05 Maret 2026

(71) **Nama dan Alamat yang Mengajukan Permohonan Paten :**
QUALCOMM INCORPORATED
5775 Morehouse Drive, San Diego, California 92121-1714 United States of America

(72) **Nama Inventor :**
MONTEUUIS, Jean-Philippe,FR
PETIT, Jonathan,FR
CHAVES, Stephen Marc,US
DAS, Soumya,US
NEKOUI, Mohammad,US
ANSARI, Mohammad Raashid,IN
CHEN, Cong,CN

(74) **Nama dan Alamat Konsultan Paten :**
Dora Ambadar S.Psi
Am Badar & Am Badar, Jl. Proklamasi No. 79, Pegangsaan, Menteng, Jakarta Pusat

(54) **Judul Invensi :** KEBIJAKAN MENGEMUDI DENGAN ASISTENSI KONEKTIVITAS

(57) **Abstrak :**
Yang diungkapkan adalah teknik untuk komunikasi nirkabel. Dalam aspek, kendaraan dengan kemampuan kendaraan-ke-segalanya (V2X) menerima, dari peranti dengan kemampuan V2X, satu atau lebih pesan V2X yang mengindikasikan jalur kemudi yang dimaksudkan dari kendaraan dengan kemampuan V2X kedua, dan menentukan lintasan kemudi yang dapat diterapkan untuk kendaraan dengan kemampuan V2X pertama dari sejumlah lintasan kemudi potensial dari kendaraan dengan kemampuan V2X pertama berdasarkan, setidaknya sebagian, dari jalur kemudi yang dimaksudkan dari kendaraan dengan kemampuan V2X kedua.

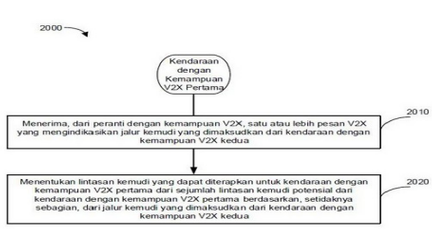

Gambar 20

(20) RI Permohonan Paten

(19) ID (11) No Pengumuman : 2026/02007 (13) A

(51) I.P.C : A 01N 47/24,A 01P 3/00,C 07D 233/90,C 07D 231/20,C 07D 231/18,C 07D 401/12,C 07D 405/12,C 07D 409/12,C 07D 417/12,C 07D 249/04

(21) No. Permohonan Paten : P00202602195

(22) Tanggal Penerimaan Permohonan Paten :
26 Juni 2024

(30) Data Prioritas :

(31) Nomor	(32) Tanggal	(33) Negara
2023-131664	10 Agustus 2023	JP
2024-007491	22 Januari 2024	JP
2024-068592	19 April 2024	JP

(43) Tanggal Pengumuman Paten :
06 Maret 2026

(71) Nama dan Alamat yang Mengajukan Permohonan Paten :
NIPPON SODA CO., LTD.
2-7-2, Marunouchi, Chiyoda-ku, Tokyo 1007010 Japan

(72) Nama Inventor :
KOBAYASHI, Hiroyuki,JP
NISHIKI, Haruka,JP
KASHIWA, Shuntaro,JP
SHIBAYAMA, Kotaro,JP
SUZUKI, Hiroto,JP
NAKAMURA, Yuka,JP
SAIGA, Tomoyuki,JP
KUBOTA, Kento,JP

(74) Nama dan Alamat Konsultan Paten :
Januar Ferry S.Si
PT. Hakindah International Gedung Gajah Unit AT Jalan Dr Saharjo No. 111 Tebet

(54) Judul Invensi : SENYAWA HETEROARIL BERANGGOTA LIMA DAN FUNGISIDA AGRIKULTUR DAN HORTIKULTURA

(57) Abstrak :
SENYAWA HETEROARIL BERANGGOTA LIMA DAN FUNGISIDA AGRIKULTUR DAN HORTIKULTURA Senyawa heteroaril beranggota lima ini diwakili oleh rumus (Z-1) (dimana Q1 dan Q2 masing-masing secara independen mewakili gugus fenil atau sejenisnya; B1, B2 dan B3 masing-masing secara independen mewakili atom oksigen, atom nitrogen, NR1, atau CR2; R1 mewakili gugus alkil atau sejenisnya; R2 mewakili atom hidrogen atau sejenisnya; Za mewakili atom oksigen atau sejenisnya; T mewakili struktur parsial (T-1) atau (T-2); Z mewakili atom oksigen atau sejenisnya; R6 mewakili atom hidrogen atau sejenisnya; Zb mewakili gugus alkoksi atau sejenisnya; R7 mewakili RcCO- atau sejenisnya; Rc mewakili gugus alkil atau sejenisnya; R4 dan R5 masing-masing secara independen mewakili atom hidrogen atau sejenisnya; dan n mewakili bilangan bulat dari 1 hingga 3). [Rumus Kimia 1]

(20) RI Permohonan Paten

(19) ID (11) No Pengumuman : 2026/01901 (13) A

(51) I.P.C : B 60L 58/16,G 01R 31/396,G 01R 31/392,G 01R 31/3835,G 01R 31/36,G 01R 19/30,G 01R 19/165,G 01R 19/12,G 08B 21/18

(21) No. Permohonan Paten : P00202601985

(22) Tanggal Penerimaan Permohonan Paten :
22 Januari 2025

(30) Data Prioritas :

(31) Nomor	(32) Tanggal	(33) Negara
10-2024-0014930	31 Januari 2024	KR

(43) Tanggal Pengumuman Paten :
04 Maret 2026

(71) Nama dan Alamat yang Mengajukan Permohonan Paten :
LG ENERGY SOLUTION, LTD.
Tower1, 108, Yeoui-daero, Yeongdeungpo-Gu, Seoul 07335, Republic of Korea Republic of Korea

(72) Nama Inventor :
KIM, Ju-Ri,KR
BAE, Yoon-Jung,KR
KIM, Se-Ram,KR
JEONG, Hee-Seok,KR

(74) Nama dan Alamat Konsultan Paten :
Dr. Inda Citraninda Noerhadi S.S.,M.A.
Biro Oktroi Roosseno Kantor Taman A-9 Unit C1 & C2 Jalan DR. Ide Anak Agung Gde Agung

(54) Judul Invensi : PERALATAN DAN METODE UNTUK MENDIAGNOSIS BATERAI

(57) Abstrak :
Suatu peralatan untuk mendiagnosis suatu baterai menurut suatu perwujudan dari invensi ini meliputi suatu unit pemeroleh profil yang dikonfigurasi untuk memperoleh profil diferensial yang menunjukkan hubungan yang bersesuaian antara kapasitas diferensial dan tegangan suatu baterai; dan suatu unit kendali yang dikonfigurasi untuk menentukan puncak target dari profil diferensial, mengalkulasi tingkat perubahan tegangan berdasarkan SOH baterai dan tegangan target dari puncak target, dan membandingkan tingkat perubahan tegangan yang dikalkulasi tersebut dengan tingkat perubahan acuan yang ditetapkan sebelumnya untuk mendiagnosis keadaan baterai.

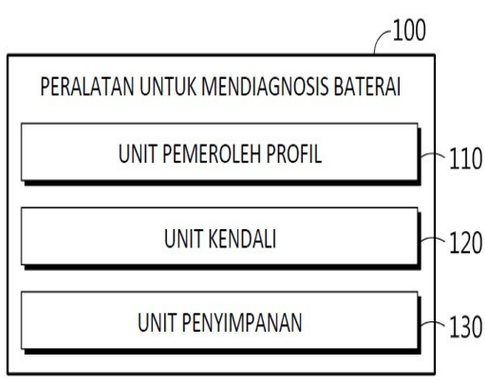

GAMBAR 1

(20) **RI Permohonan Paten**

(19) **ID** **(11)** **No Pengumuman : 2026/01955** **(13) A**

(51) **I.P.C : G 06F 16/9035,G 06F 16/335,G 06F 40/20,G 06N 3/0895,G 06N 3/088,G 06N 20/00,G 06Q 30/0251**

(21) **No. Permohonan Paten :** P00202602124

(22) **Tanggal Penerimaan Permohonan Paten :**
11 September 2024

(30) **Data Prioritas :**

(31) Nomor	(32) Tanggal	(33) Negara
10202302570T	13 September 2023	SG

(43) **Tanggal Pengumuman Paten :**
05 Maret 2026

(71) **Nama dan Alamat yang Mengajukan Permohonan Paten :**
GRABTAXI HOLDINGS PTE. LTD.
3 Media Close, #01-03/06 Singapore 138498 Singapore

(72) **Nama Inventor :**
XU, Weinan,SG
WU, Wenmin,SG
BAID, Anurag,SG
ANG, Guo Zheng,SG

(74) **Nama dan Alamat Konsultan Paten :**
Emirsyah Dinar B.Com., M.H.
Graha Pratama Jl. MT Haryono Kav. 15, Building Lv 15, Kel. Tebet Barat, Kec. Tebet, Kota Jakarta Selatan

(54) **Judul Invensi :** PEMILIHAN AUDIENS BERDASARKAN BAHASA ALAMI

(57) **Abstrak :**
Sistem dan metode untuk pemilihan kumpulan audiens prospektif dengan menerima teks bahasa alami yang berisi deskripsi umum dari audiens target yang dimaksud; memproses model bahasa alami menggunakan model enkoder deskripsi untuk mendapatkan penyematan deskripsi audiens target; melakukan analisis kesamaan antara penyematan deskripsi audiens target dan basis data penyematan yang sesuai dengan kumpulan audiens prospektif; dan mengidentifikasi sub-kumpulan audiens target berdasarkan hasil analisis kesamaan.

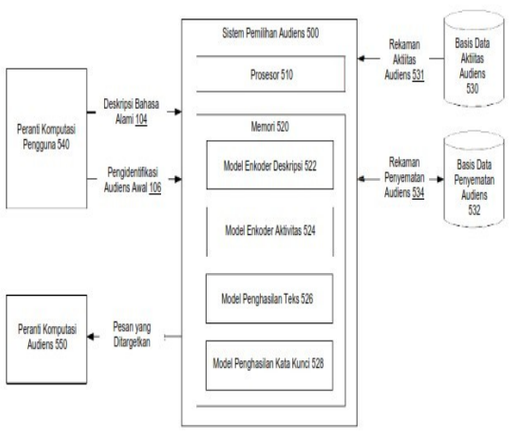

GAMBAR 5

(20) RI Permohonan Paten

(19) ID (11) No Pengumuman : 2026/02017 (13) A

(51) I.P.C : H 04W 52/02

(21) No. Permohonan Paten : P00202602249

(22) Tanggal Penerimaan Permohonan Paten :
07 Agustus 2024

(30) Data Prioritas :

(31) Nomor	(32) Tanggal	(33) Negara
63/518,000	07 Agustus 2023	US

(43) Tanggal Pengumuman Paten :
06 Maret 2026

(71) Nama dan Alamat yang Mengajukan Permohonan Paten :
INTERDIGITAL PATENT HOLDINGS, INC.
200 Bellevue Parkway, Suite 300, Wilmington, Delaware 19809 United States of America

(72) Nama Inventor :
HERATH, Prasanna,LK
KWAK, Young Woo,KR
KHAN BEIGI, Nazli,CA
LEE, Moon IL,KR
UR REHMAN, Haseeb,PK

(74) Nama dan Alamat Konsultan Paten :
Marolita Setiati
PT SPRUSON FERGUSON INDONESIA, Graha Paramita 3B Floor Zona D Jl. Denpasar Raya Blok D2 Kav.8 Kuningan

(54) Judul Invensi : PENENTUAN KESESUAIAN UNTUK PEMANTAUAN LP-WUS PADA KEADAAN RRC ATAU KONFIGURASI LP-WUS

(57) Abstrak :
Unit transmisi/penerima nirkabel (wireless transmit/receive unit, WTRU) dapat menerima informasi konfigurasi dari jaringan yang mengaktivasi WTRU untuk melakukan pemantauan sinyal daya rendah (low power, LP) yang menggunakan radio daya rendah dari WTRU. Informasi konfigurasi dapat mengindikasikan ambang yang diasosiasikan dengan kondisi. Kondisi dapat diasosiasikan dengan pemantauan sinyal LP. WTRU dapat menerima indikasi untuk menentukan kesesuaian WTRU untuk pemantauan sinyal LP. WTRU dapat menentukan kesesuaian WTRU untuk pemantauan sinyal LP berdasarkan pada ambang yang diasosiasikan dengan kondisi. WTRU dapat mengirim laporan yang mengindikasikan penentuan.

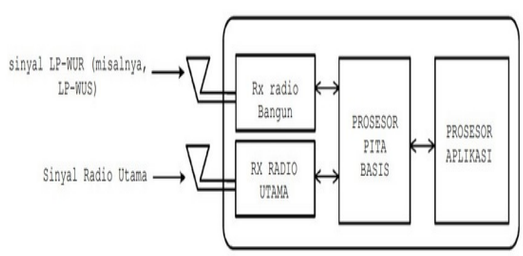

GAMBAR 2

(20) RI Permohonan Paten

(19) ID (11) No Pengumuman : 2026/01883 (13) A

(51) I.P.C : C 03C 17/36

(21) No. Permohonan Paten : P00202602037

(22) Tanggal Penerimaan Permohonan Paten :
02 Agustus 2024

(30) Data Prioritas :

(31) Nomor	(32) Tanggal	(33) Negara
FR2308534	07 Agustus 2023	FR

(43) Tanggal Pengumuman Paten :
03 Maret 2026

(71) Nama dan Alamat yang Mengajukan Permohonan Paten :
SAINT-GOBAIN GLASS FRANCE
Tour Saint-Gobain 12 Place de l'Iris 92400 COURBEVOIE, France France

(72) Nama Inventor :
GUIMARD, Denis,FR
LAMBERT, Charles-Henri,FR

(74) Nama dan Alamat Konsultan Paten :
Ir. Migni Myriasandra Noerhadi, S.H., MIP., MSEL.
Kantor Taman A-9, Unit A6-A7, Jl. Dr. Ide Anak Agung Gde Agung, Mega Kuningan, Kel. Kuningan Timur, Kec. Setiabudi, Jakarta Selatan

(54) Judul Invensi : KENDALI SURYA DAN/ATAU GLASIR EMISIVITAS RENDAH

(57) Abstrak :
Invensi ini berhubungan dengan suatu bahan yang mencakup suatu substrat transparan yang disalut dengan suatu penyalut fungsional yang dapat memengaruhi radiasi surya dan/atau radiasi inframerah. Invensi ini juga berhubungan dengan glasir yang mencakup bahan-bahan tersebut dan juga dengan penggunaan bahan-bahan tersebut untuk membuat glasir insulasi termal dan/atau pelindung surya. Invensi ini secara spesifik berkenaan dengan pengembangan suatu bahan yang mencakup suatu penyalut fungsional yang memiliki dua lapisan fungsional berbasis perak dan memiliki selektivitas yang ditingkatkan, atau bahkan selektivitas yang mendekati selektivitas penyalut fungsional dengan tiga lapisan fungsional, sambil mempertahankan netralitas warna yang unggul.

(20) RI Permohonan Paten

(19) ID (11) No Pengumuman : 2026/01806 (13) A

(51) I.P.C : H 01M 50/593

(21) No. Permohonan Paten : P00202601680

(22) Tanggal Penerimaan Permohonan Paten :
15 Agustus 2024

(30) Data Prioritas :

(31) Nomor	(32) Tanggal	(33) Negara
202420792501.7	16 April 2024	CN

(43) Tanggal Pengumuman Paten :
02 Maret 2026

(71) Nama dan Alamat yang Mengajukan Permohonan Paten :
HUIZHOU EVE POWER CO., LTD
No.5, Xingyuan North Road, Sanhe Village, Tonghu Town, Zhongkai High-tech District Huizhou, Guangdong 516039 China

(72) Nama Inventor :
WANG, Jing,CN
SHU, Kuanjin,CN
DUAN, Dong,CN
LIU, Ziwen,CN
HE, Wei,CN

(74) Nama dan Alamat Konsultan Paten :
Melinda S.E.,S.H
PT. Tilleke & Gibbins Indonesia Lippo Kuningan Lantai 12, Unit A Jalan H.R. Rasuna Said Kavling B-12 Kuningan

(54) Judul Invensi : FILM INSULASI, STRUKTUR PIN DAN BATERAI

(57) Abstrak :
Film insulasi, struktur pin dan baterai disediakan. Film insulasi mencakup badan film insulasi dan koloid. Badan film insulasi mencakup bagian insulasi pertama dan bagian insulasi kedua. Bagian insulasi pertama memanjang sepanjang arah pertama, dan bagian insulasi kedua memanjang sepanjang arah kedua dan terhubung dengan bagian insulasi pertama; koloid ditempatkan pada bagian insulasi pertama; proyeksi koloid pada badan film insulasi jatuh pada bagian insulasi pertama dan jatuh di luar bagian insulasi kedua; koloid dikonfigurasi untuk menghubungkan bagian insulasi pertama dengan pin.

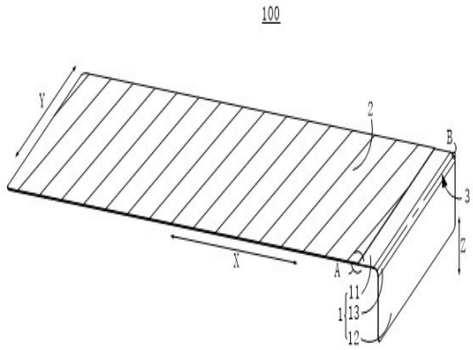

GBR. 1

(20) **RI Permohonan Paten**

(19) **ID** **(11)** **No Pengumuman : 2026/01979** **(13) A**

(51) **I.P.C : F 16F 9/56**

(21) **No. Permohonan Paten :** P00202602032

(22) **Tanggal Penerimaan Permohonan Paten :**
01 September 2023

(30) **Data Prioritas :**
(31) Nomor (32) Tanggal (33) Negara

(43) **Tanggal Pengumuman Paten :**
05 Maret 2026

(71) **Nama dan Alamat yang Mengajukan Permohonan Paten :**
ASTEMO, LTD.
2-1, Otemachi 2-chome, Chiyoda-ku, Tokyo 1000004 JAPAN Japan

(72) **Nama Inventor :**
FUJIKAWA, Yosuke,JP
MURAKAMI, Yosuke,JP

(74) **Nama dan Alamat Konsultan Paten :**
Yenny Halim S.E., S.H., M.H.
ACEMARK, Jl. Cikini Raya No. 58 G-H, Kel. Cikini, Kec. Menteng, Kota Jakarta Pusat

(54) **Judul Invensi :** ALAT PENYESUAI TINGGI KENDARAAN

(57) **Abstrak :**
Suatu alat penyesuai tinggi kendaraan (20) mencakup suatu komponen pemindah (60) yang disediakan antara pipa dalam (40) dan pipa luar (50) dan dapat menyesuaikan posisi bantalan pegas yang dapat berpindah (30) dengan berpindah dalam arah aksial, suatu tabung dongkrak (21) yang dibentuk antara pipa dalam (40), dan pipa luar (50) dan dapat diisi dengan oli yang berfungsi sebagai sumber penggerak komponen pemindah (60), dan suatu lidah penutup (80) yang disambung ke setidaknya salah satu dari pipa dalam (40) atau pipa luar (50) untuk mendekati tabung dongkrak (21).

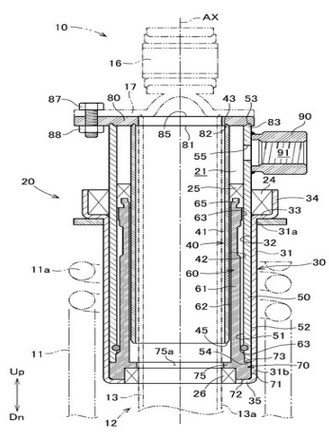

Gambar 2

(20) RI Permohonan Paten

(19) ID (11) No Pengumuman : 2026/01876 (13) A

(51) I.P.C : H 04W 28/02

(21) No. Permohonan Paten : P00202601966

(22) Tanggal Penerimaan Permohonan Paten :
26 Juli 2024

(30) Data Prioritas :

(31) Nomor	(32) Tanggal	(33) Negara
202310960320.0	31 Juli 2023	CN

(43) Tanggal Pengumuman Paten :
03 Maret 2026

(71) Nama dan Alamat yang Mengajukan Permohonan Paten :
ZTE CORPORATION
ZTE Plaza, Keji Road South, Hi-Tech Industrial Park, Nanshan District Shenzhen, Guangdong 518057 China

(72) Nama Inventor :
WANG, Daifeng,CN
NIU, Kang,CN

(74) Nama dan Alamat Konsultan Paten :
Marolita Setiati
PT SPRUSON FERGUSON INDONESIA, Graha Paramita 3B Floor Zona D Jl. Denpasar Raya Blok D2 Kav.8 Kuningan

(54) Judul Invensi : METODE TRANSMISI DATA, PERANGKAT, DAN MEDIA PENYIMPANAN YANG DAPAT DIBACA OLEH KOMPUTER

(57) Abstrak :
Disediakan dalam perwujudan dari deskripsi ini adalah suatu metode transmisi data, suatu perangkat elektronik, dan suatu media penyimpanan yang dapat dibaca oleh komputer. Metode tersebut meliputi: menentukan laju transmisi downlink yang diperkirakan saat ini dari suatu pembawa pertama dan suatu pembawa kedua, dimana pembawa pertama tersebut adalah suatu pembawa yang dipasang di suatu node master MN, dan pembawa kedua tersebut adalah suatu pembawa yang dipasang di suatu node sekunder SN; menentukan, berdasarkan laju transmisi downlink yang diperkirakan saat ini dari pembawa pertama dan pembawa kedua, suatu jalur pengiriman untuk suatu paket data saat ini yang akan dikirim; dan mengirimkan paket data saat ini yang akan dikirim ke entitas kontrol tautan radio (RLC) tujuan, dimana entitas RLC tujuan mengirimkan paket data saat ini yang akan dikirim melalui jalur pengiriman.

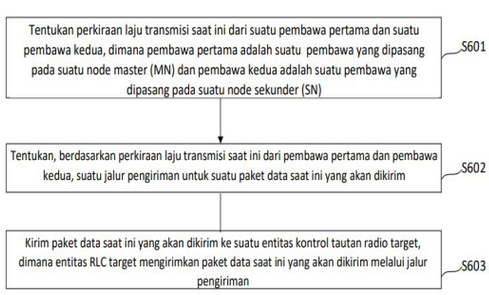

Gambar 6

(20) RI Permohonan Paten

(19) ID (11) No Pengumuman : 2026/01803 (13) A

(51) I.P.C : B 60R 21/237,B 60R 21/231,B 60R 21/207

(21) No. Permohonan Paten : P00202601988

(22) Tanggal Penerimaan Permohonan Paten :
26 Juli 2024

(30) Data Prioritas :

(31) Nomor	(32) Tanggal	(33) Negara
2023-132161	14 Agustus 2023	JP

(43) Tanggal Pengumuman Paten :
02 Maret 2026

(71) Nama dan Alamat yang Mengajukan Permohonan Paten :
TOYOTA JIDOSHA KABUSHIKI KAISHA
1, Toyota-cho, Toyota-shi, Aichi 471-8571 Japan

(72) Nama Inventor :
IWAMA, Toshiki,JP
OHNO, Mitsuyoshi,JP
SUZUKI, Yu,JP
HASHIDO, Tatsuya,JP

(74) Nama dan Alamat Konsultan Paten :
Melinda S.E.,S.H
PT. Tilleke & Gibbins Indonesia Lippo Kuningan Lantai 12, Unit A Jalan H.R. Rasuna Said Kavling B-12 Kuningan

(54) Judul Invensi : ALAT KANTONG UDARA YANG DIPASANG PADA KURSI DAN METODE PENGEMASAN-LIPAT KANTONG UDARA

(57) Abstrak :

Invensi ini mengungkapkan suatu alat kantong udara yang dipasang pada kursi termasuk kantong udara yang mencakup sepasang bilik depan-belakang yang, dengan cara dipasok dengan gas yang dikeluarkan dari inflator saat tabrakan kendaraan, mengembang dan menyebar ke sisi depan kursi dengan melewati sisi kiri dan sisi kanan dari kepala penumpang, dan bodi kantong udara yang bergerak ke sisi depan dengan melewati antara kepala penumpang dan langit-langit yang berhubungan dengan pengembangan dan penyebaran sepasang bilik depan-belakang, dan dengan cara dipasok dengan gas dari sepasang bilik depan-belakang, mengembang dan menyebar ke sisi belakang di antara sepasang bilik depan-belakang sehingga ditempatkan di sisi depan penumpang. Kantong udara mencakup struktur pendorong yang disediakan di sisi belakang bodi kantong udara dan yang mendorong bodi kantong udara menuju sisi depan kursi.

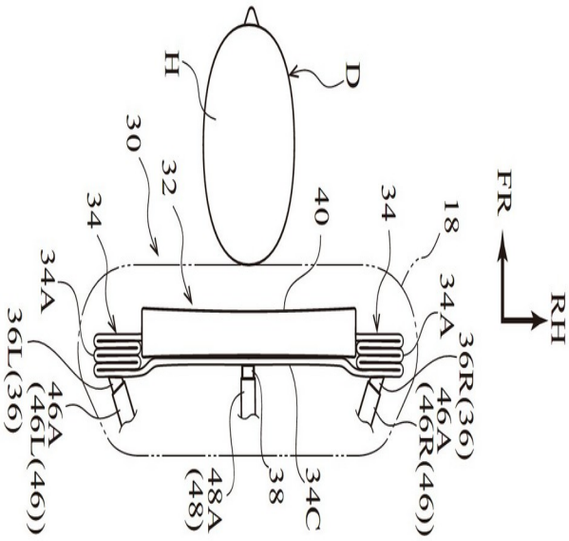

(20) **RI Permohonan Paten**

(19) **ID** (11) **No Pengumuman : 2026/01997** (13) **A**

(51) **I.P.C : C 11D 1/29,C 11D 3/10,C 11D 17/06**

(21) **No. Permohonan Paten :** P00202602256

(22) **Tanggal Penerimaan Permohonan Paten :**
23 Oktober 2024

(30) **Data Prioritas :**

(31) Nomor	(32) Tanggal	(33) Negara
2023-183075	25 Oktober 2023	JP

(43) **Tanggal Pengumuman Paten :**
06 Maret 2026

(71) **Nama dan Alamat yang Mengajukan Permohonan Paten :**
KAO CORPORATION
14-10, Nihonbashi-Kayabacho 1-chome, Chuo-ku, Tokyo 1038210 Japan

(72) **Nama Inventor :**
NAKAGAWA Satoshi,JP
IMOSE Tamaki,JP
UENO Wataru,JP

(74) **Nama dan Alamat Konsultan Paten :**
Ronny Gunawan S.H.
Puri Indah Blok 1-6/No. 1, Jalan Kembang Permai

(54) **Judul Invensi :** KOMPOSISI DETERJEN BUBUK

(57) **Abstrak :**

Invensi ini menyediakan suatu komposisi deterjen bubuk yang mencapai baik deterjensi, khususnya untuk tanah berminyak terdenaturasi tinggi atau tanah sebum, maupun kemudahan pembilasan, dan lebih lanjut menyediakan sensasi pencucian yang menyenangkan sekaligus menekan rasa berlendir. Komposisi deterjen bubuk yang mengandung komponen (A) berikut dalam jumlah 12% massa atau kurang dan komponen (B) berikut dalam jumlah 3% massa atau lebih dan 10% massa atau kurang, komponen (A): surfaktan anionik yang mengandung komponen (a1) berikut, komponen (a1): sulfat khusus atau garam daripadanya yang memiliki gugus hidrokarbon alifatik dan gugus polialkilenaoksi, di mana rasio massa dari kandungan komponen (a1) terhadap kandungan komponen (A), (a1)/(A), adalah 0,16 atau lebih dan 0,70 atau kurang, dan rasio massa dari kandungan komponen (a1) terhadap kandungan komponen (B), (a1)/(B), adalah 0,2 atau lebih dan 2,0 atau kurang.

(20) RI Permohonan Paten

(19) ID (11) No Pengumuman : 2026/01866 (13) A

(51) I.P.C : C 10L 5/44,C 10L 5/36,C 10L 5/28,C 10L 9/08

(21) No. Permohonan Paten : P00202601385

(22) Tanggal Penerimaan Permohonan Paten :
22 Agustus 2024

(30) Data Prioritas :

(31) Nomor	(32) Tanggal	(33) Negara
2035650	22 Agustus 2023	NL

(43) Tanggal Pengumuman Paten :
03 Maret 2026

(71) Nama dan Alamat yang Mengajukan Permohonan Paten :
YILKINS B.V.
7b, Ter Borchlaan, 9728 XA GRONINGEN, NETHERLANDS Netherlands

(72) Nama Inventor :
Peter Christiaan Albert BERGMAN,NL
Evert-Jan OLTVOORT,NL

(74) Nama dan Alamat Konsultan Paten :
DR. Ludiyanto S.H., M.H., M.M.
Jalan Hayam Wuruk No. 3 i & j Jakarta Pusat

(54) Judul Invensi : METODE PEMBUATAN PARTIKULAT BIOMASSA YANG DIPADATKAN, DAN DITORREFIKASI

(57) Abstrak :
Suatu metode pembuatan partikulat biomassa yang dipadatkan dan diolah dengan torrefaksi diungkapkan. Metode ini meliputi setidaknya: langkah torrefaksi yaitu proses torrefaksi bahan biomassa partikulat dalam kondisi torrefaksi; langkah pemadatan untuk memadatkan bahan biomassa partikulat hasil torrefaksi dari langkah torrefaksi, sehingga diperoleh partikulat biomassa hasil torrefaksi yang telah dipadatkan; dan langkah perlakuan pasca termal berupa perlakuan panas terhadap partikulat material biomassa yang telah dipadatkan dan ditorrefaksi dari langkah pemadatan di bawah kondisi torrefaksi. Langkah perlakuan termal selanjutnya meningkatkan daya tahan partikel biomassa yang telah dipadatkan dan diolah dengan torrefaksi.

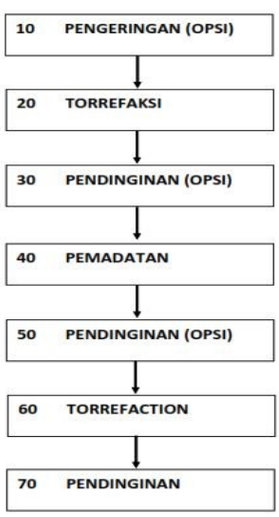

GAMBAR 1

(20) **RI Permohonan Paten**

(19) **ID** **(11)** **No Pengumuman : 2026/01973** **(13) A**

(51) **I.P.C : E 05B 21/06,E 05B 29/00**

(21) **No. Permohonan Paten :** P00202602189

(22) **Tanggal Penerimaan Permohonan Paten :**
03 September 2024

(30) **Data Prioritas :**

(31) Nomor	(32) Tanggal	(33) Negara
20236012	08 September 2023	FI

(43) **Tanggal Pengumuman Paten :**
05 Maret 2026

(71) **Nama dan Alamat yang Mengajukan Permohonan Paten :**
ABLOY OY
Wahlforssinkatu 20, 80100 Joensuu Finland

(72) **Nama Inventor :**
AITTOKOSKI, Pyry,FI
MALINEN, Perttu,FI

(74) **Nama dan Alamat Konsultan Paten :**
Dora Ambadar S.Psi
Am Badar & Am Badar, Jl. Proklamasi No. 79, Pegangsaan, Menteng, Jakarta Pusat

(54) **Judul Invensi :** KOMBINASI GEMBOK SILINDER TUMBLER CAKRAM DAN KUNCI

(57) **Abstrak :**

Invensi ini berkaitan dengan kombinasi gembok silinder tumbler cakram (3) dan kunci (2), dimana gembok silinder tumbler cakram (3) meliputi sarana pembatas rotasi (10) untuk kunci. Sarana pembatas rotasi meliputi bodi (13) yang memiliki bukaan profil kunci (34), elemen pemandu (12) yang terhubung ke bodi. Kunci (2) meliputi alur pemandu (21) di kedua sisi kunci dalam arah memanjang dari tangkai kunci (2A), dan ceruk melintang (19), yang melintang terhadap sumbu memanjang dari tangkai (2A) kunci (2). Sarana pembatas rotasi (10) meliputi satu atau dua pelat (14).

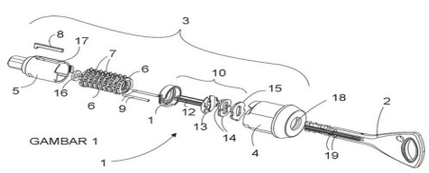

GAMBAR 1

(20) RI Permohonan Paten

(19) ID (11) No Pengumuman : 2026/01854 (13) A

(51) I.P.C : B 60L 58/10,G 01R 31/396,G 01R 31/392,G 01R 31/382,H 02J 7/00

(21) No. Permohonan Paten : P00202602013

(22) Tanggal Penerimaan Permohonan Paten :
31 Januari 2025

(30) Data Prioritas :

(31) Nomor	(32) Tanggal	(33) Negara
10-2024-0014968	31 Januari 2024	KR

(43) Tanggal Pengumuman Paten :
03 Maret 2026

(71) Nama dan Alamat yang Mengajukan Permohonan Paten :
LG ENERGY SOLUTION, LTD.
Tower1, 108, Yeoui-daero, Yeongdeungpo-Gu, Seoul 07335, Republic of Korea Republic of Korea

(72) Nama Inventor :
BAE, Yoon-Jung,KR
KIM, Ju-Ri,KR
KIM, Tae-In,KR
PAK, Seon-Ho,KR
SUN, Kyung-Eun,KR
JEONG, Hee-Seok,KR

(74) Nama dan Alamat Konsultan Paten :
Dr. Inda Citraninda Noerhadi S.S.,M.A.
Biro Oktroi Roosseno Kantor Taman A-9 Unit C1 & C2
Jalan DR. Ide Anak Agung Gde Agung

(54) Judul Invensi : PERALATAN DAN METODE UNTUK MENDIAGNOSIS BATERAI

(57) Abstrak :
Suatu peralatan diagnosis baterai menurut satu perwujudan dari invensi ini meliputi: suatu unit pemerolehan profil yang memperoleh profil baterai yang menunjukkan kebersesuaian antara tegangan dan kapasitas baterai; dan suatu unit kendali yang membagi bagian kapasitas profil baterai menjadi sejumlah bagian, memperoleh nilai target untuk satu indeks target yang berhubungan dengan puncak kapasitas diferensial di antara sejumlah indeks diagnosis yang ditetapkan terlebih dahulu, dari masing-masing bagian terbagi, membandingkan kebersesuaian antara sejumlah nilai target yang diperoleh dengan profil acuan yang ditetapkan sebelumnya yang menunjukkan kebersesuaian antara sejumlah indeks target, dan mendiagnosis keadaan baterai berdasarkan hasil perbandingan tersebut.

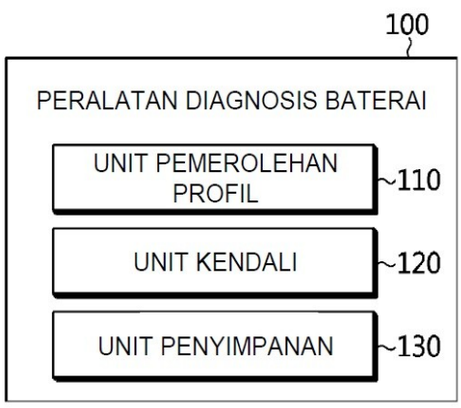

GAMBAR 1

(20) **RI Permohonan Paten**

(19) **ID** **(11)** **No Pengumuman : 2026/01805** **(13) A**

(51) **I.P.C : G 02F 1/00,H 01L 33/62**

(21) **No. Permohonan Paten :** P00202601402

(22) **Tanggal Penerimaan Permohonan Paten :**
26 Juli 2024

(30) **Data Prioritas :**

(31) Nomor	(32) Tanggal	(33) Negara
202310997100.5	08 Agustus 2023	CN

(43) **Tanggal Pengumuman Paten :**
02 Maret 2026

(71) **Nama dan Alamat yang Mengajukan Permohonan Paten :**
BOE TECHNOLOGY GROUP CO., LTD.
No.10 Jiuxianqiao Rd., Chaoyang District, Beijing 100015 China

(72) **Nama Inventor :**

XU, Xiaofei,CN
GU, Qibing,CN
JIA, Lili,CN
WU, Zhongbao,CN
NIU, Jingran,CN
NIU, Enmin,CN
WANG, Shouwei,CN
WANG, Xin,CN

(74) **Nama dan Alamat Konsultan Paten :**
Dora Ambadar S.Psi
Am Badar & Am Badar, Jl. Proklamasi No. 79, Pegangsaan, Menteng, Jakarta Pusat

(54) **Judul Invensi :** SUBSTRAT PENGKABELAN, METODE UNTUK MEMBUAT KOMPONEN STRUKTURAL, DAN PERALATAN TAMPILAN

(57) **Abstrak :**

Substrat pengkabelan. Substrat pengkabelan terdiri dari substrat dasar, dan substrat dasar tersebut terdiri dari wilayah pertama dan wilayah kedua. Wilayah pertama terdiri dari dua area trunk pertama dan area koneksi pertama, dua area trunk pertama tersebut memanjang dalam arah pertama dan dilengkapi dengan interval pertama dalam arah kedua. Ujung dari wilayah koneksi pertama terkoneksi secara terpisah ke ujung-ujung dari dua area trunk pertama yang terletak di sisi yang sama, dan wilayah pertama dilengkapi dengan bukaan pertama. Wilayah kedua terdiri dari dua area trunk kedua dan area koneksi kedua, dua area trunk kedua tersebut memanjang dalam arah pertama dan dilengkapi dengan interval kedua dalam arah kedua. Ujung dari wilayah koneksi kedua terkoneksi secara terpisah ke ujung-ujung dari dua area trunk kedua yang terletak di sisi yang sama, dan wilayah kedua dilengkapi dengan bukaan kedua. Orientasi bukaan kedua berlawanan dengan orientasi bukaan pertama; dan arah pertama dan arah kedua saling berpotongan. Satu area trunk pertama dari wilayah pertama terletak di bukaan kedua, dan satu area trunk kedua dari wilayah kedua terletak di bukaan pertama.

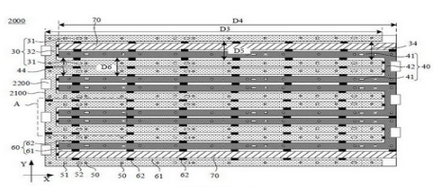

GAMBAR 3A

(20) RI Permohonan Paten

(19) ID (11) No Pengumuman : 2026/01943 (13) A

(51) I.P.C : G 06N 3/0442,G 06V 10/774,G 06V 10/764

(21) No. Permohonan Paten : P00202601820

(22) Tanggal Penerimaan Permohonan Paten :
29 Desember 2023

(30) Data Prioritas :

(31) Nomor	(32) Tanggal	(33) Negara
202311136951.7	04 September 2023	CN

(43) Tanggal Pengumuman Paten :
05 Maret 2026

(71) Nama dan Alamat yang Mengajukan Permohonan Paten :
IFLYTEK CO., LTD.
No.666 Wangjiang West Road, Hefei Hi-tech Industrial Development Zone Hefei, Anhui 230088 China

(72) Nama Inventor :
HU, Jinshui,CN
WU, Hao,CN
CHEN, Mingjun,CN
LIU, Chenyu,CN
YIN, Shi,CN
WU, Jiajia,CN
YIN, Baocai,CN
YIN, Bing,CN
LIU, Cong,CN

(74) Nama dan Alamat Konsultan Paten :
Marodin Sijabat S.H.
Adastra Indonesia, Epiwalk 3rd Floor A306-307, Kawasan Rasuna Epicentrum Jl. H. R. Rasuna Said RT. 002/ RW. 005, Kel. Karet Kuningan Kec. Setiabudi ,Kota Jakarta Selatan

(54) Judul Invensi : METODE DAN PERALATAN PENGENALAN STRUKTUR MOLEKUL, PERANGKAT ELEKTRONIK DAN MEDIUM PENYIMPANAN

(57) Abstrak :
Pengungkapan ini menyediakan metode dan peralatan pengenalan struktur molekul, perangkat elektronik dan medium penyimpanan. Metode tersebut meliputi: memperoleh citra molekul; menginisialisasikan set sudut kosong dan, ketika struktur molekul didekodekan berdasarkan fitur citra dari citra molekul dan sudut cabang diperoleh untuk kali pertama, menyimpan sudut cabang ke dalam set sudut; mengekstraksi satu sudut cabang dari set sudut, menggunakan sudut cabang sebagai pemandu untuk mendekodekan struktur molekul pada sudut cabang berdasarkan fitur citra dari citra molekul, dan memperbarui set sudut berdasarkan sudut cabang yang baru didekodekan untuk mendekodekan struktur molekul pada sudut cabang berikutnya hingga set sudut adalah kosong; dan, berdasarkan hasil pendekodean pada masing-masing sudut cabang, menentukan struktur molekul yang sesuai dengan citra molekul.

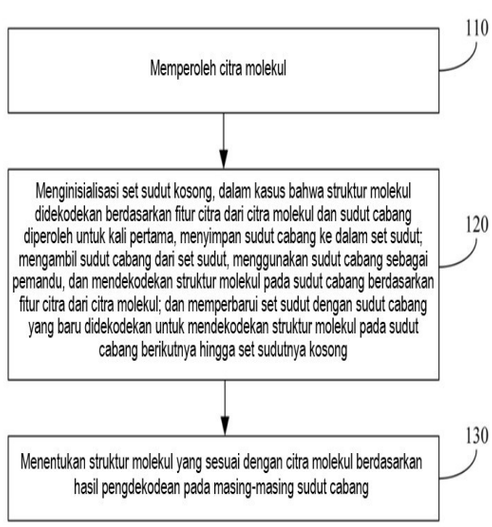

GAMBAR 1

(20) RI Permohonan Paten

(19) ID (11) No Pengumuman : 2026/01927 (13) A

(51) I.P.C : A 61B 17/3211

(21) No. Permohonan Paten : P00202602055

(22) Tanggal Penerimaan Permohonan Paten :
10 Januari 2024

(30) Data Prioritas :

(31) Nomor	(32) Tanggal	(33) Negara
202311115069.4	31 Agustus 2023	CN
202311325205.2	13 Oktober 2023	CN

(43) Tanggal Pengumuman Paten :
04 Maret 2026

(71) Nama dan Alamat yang Mengajukan Permohonan Paten :
LI, Li
No. 49, Group 7, Ziyang Village, Pancun Town, Mingguang City Chuzhou, Anhui 239499 China China

(72) Nama Inventor :
LI, Li,CN
ZHAO, Guowen,CN

(74) Nama dan Alamat Konsultan Paten :
Rulita Windawati Mongan S.Kom
TRADEMARK2U INDONESIA,Infiniti Office, Menara Cakrawala Lt. 12 Unit 05A, Jl. M.H. Thamrin No. 9, Kel. Kebon Sirih, Kec. Menteng, Kota Jakarta Pusat

(54) Judul Invensi : Sejenis Pisau Pemotongan Internal Uretra Hewan Peliharaan

(57) Abstrak :
Invensi ini mengungkapkan sejenis pisau pemotongan internal uretra hewan peliharaan, termasuk batang pisau, bilah pisau, dan batang pemandu, di satu sisi batang pisau dilengkapi dengan alur pisau, di internal batang pisau dilengkapi dengan struktur berongga di sepanjang arah panjangnya, struktur berongga terhubung dengan bagian bawah alur pisau, bilah pisau secara dapat berputar ditampung di dalam alur pisau, satu ujung dari batang pemandu bersentuhan dengan tepi satu ujung dari bilah pisau, ujung lainnya dari batang pemandu melewati struktur berongga dan membentuk ujung operasi di satu ujung batang pisau, sehingga melalui ujung operasi menggerakkan satu ujung dari batang pemandu untuk mendorong bilah pisau untuk berputar dan muncul dari bagian mulut alur pisau, dengan demikian, bilah pisau dapat disembunyikan dan disimpan di dalam alur pisau terlebih dahulu dalam proses pisau pemotongan internal disisipkan ke dalam uretra hewan peliharaan, memudahkan batang pisau secara lebih lancar disisipkan ke dalam uretra hewan peliharaan, ketika bilah pisau mencapai bagian sempit dan tersumbat dalam uretra hewan peliharaan, sehingga melalui ujung operasi menggerakkan batang pemandu untuk mendorong bilah pisau muncul dari bagian mulut alur pisau dan melakukan pemotongan bedah terhadap bagian sempit dan tersumbat dalam uretra hewan peliharaan, desain strukturnya sederhana dan fleksibel, penggunaan dan operasinya lebih nyaman.

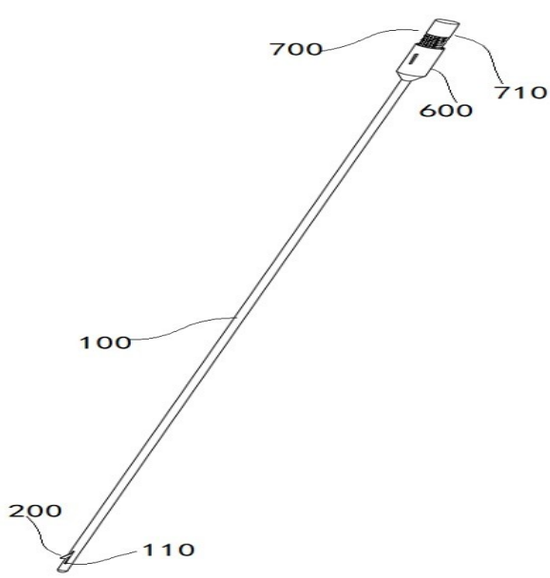

(20) **RI Permohonan Paten**

(19) **ID** **(11)** **No Pengumuman : 2026/01936** **(13) A**

(51) **I.P.C : A 61K 35/17,C 07K 14/705,C 07K 16/08,C 12N 15/85,C 12N 5/10**

(21) **No. Permohonan Paten :** P00202602123

(22) **Tanggal Penerimaan Permohonan Paten :**
05 Agustus 2024

(30) **Data Prioritas :**

(31) Nomor	(32) Tanggal	(33) Negara
PCT/ CN2023/111061	03 Agustus 2023	CN

(43) **Tanggal Pengumuman Paten :**
05 Maret 2026

(71) **Nama dan Alamat yang Mengajukan Permohonan Paten :**
ST PHI THERAPEUTICS CO., LTD.
Room 208, Floor 2, Building 2, No. 658 Bin'an Road, Binjiang District Hangzhou, Zhejiang 310056 China

(72) **Nama Inventor :**
LIU, Lingfeng,CN
ZHONG, Wenting,CN
LIU, Lilin,CN

(74) **Nama dan Alamat Konsultan Paten :**
Maria Carola D Monintja S.H.,M.H.
Wisma 46 Kota BNI, Lantai 24, Jl. Jenderal Sudirman Kav. 1, RT. 001/ RW. 008, Kel. Karet Tengsin, Kec. Tanah Abang, Kota Jakarta Pusat

(54) **Judul Invensi :** SEL YANG DIMODIFIKASI DAN PENGGUNAANNYA

(57) **Abstrak :**
Pengungkapan ini menyediakan sel imun mamalia yang dimodifikasi secara genetik atau suatu populasinya. Komposisi farmaseutikal yang mencakupnya dan metode untuk mengobati penyakit (misalnya, penyakit autoimun) juga disediakan.

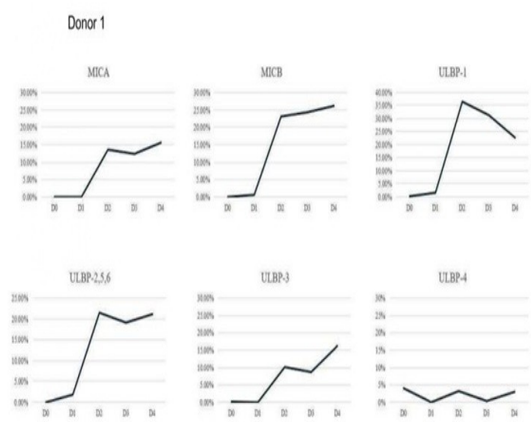

Gambar 1A

(20) **RI Permohonan Paten**

(19) **ID** **(11)** **No Pengumuman : 2026/01905** **(13) A**

(51) **I.P.C : A 01N 37/18,C 07C 233/83,C 07C 311/51,C 07C 317/18,C 07C 323/12,C 07D 307/24**

(21) **No. Permohonan Paten :** P00202602179

(22) **Tanggal Penerimaan Permohonan Paten :**
23 Juli 2024

(30) **Data Prioritas :**

(31) Nomor	(32) Tanggal	(33) Negara
23189505.3	03 Agustus 2023	EP

(43) **Tanggal Pengumuman Paten :**
04 Maret 2026

(71) **Nama dan Alamat yang Mengajukan Permohonan Paten :**
BASF SE
Carl-Bosch-Strasse 38 67056 Ludwigshafen am Rhein Germany

(72) **Nama Inventor :**
KORDES, Markus,DE
HEINRICH, Marc,DE
SEISER, Tobias,DE
KRAEMER, Gerd,DE
NEWTON, Trevor William,GB

(74) **Nama dan Alamat Konsultan Paten :**
Irene Kurniati Djalim, BSChE, MAk
Jalan Raya Penggilingan No 99

(54) **Judul Invensi :** ANALOG ALANINA HERBISIDA

(57) **Abstrak :**
Invensi ini berkaitan dengan analog Alanina dari formula (I) (I) dimana variabelnya adalah sebagaimana didefinisikan dalam klaim dan uraian, dan berkaitan dengan penggunaan analog Alanina tersebut untuk mengendalikan vegetasi yang tidak diinginkan, serta berkaitan dengan metode untuk menerapkan analog Alanina tersebut.

(20) RI Permohonan Paten

(19) ID (11) No Pengumuman : 2026/01957 (13) A

(51) I.P.C : B 29C 55/12,B 29C 48/08,B 29C 55/04,B 32B 27/32,C 08F 10/06,C 08L 23/12

(21) No. Permohonan Paten : P00202602111

(22) Tanggal Penerimaan Permohonan Paten :
12 September 2024

(30) Data Prioritas :

(31) Nomor	(32) Tanggal	(33) Negara
2023-148170	13 September 2023	JP

(43) Tanggal Pengumuman Paten :
05 Maret 2026

(71) Nama dan Alamat yang Mengajukan Permohonan Paten :
PRIME POLYMER CO., LTD.
2-1, Yaesu 2-chome, Chuo-ku, Tokyo, 1040028 Japan

(72) Nama Inventor :
OKAWA Tomoya,JP
BIRUKAWA Jun,JP
INUKAI Akihiro,JP

(74) Nama dan Alamat Konsultan Paten :
Dora Ambadar S.Psi
Am Badar & Am Badar, Jl. Proklamasi No. 79, Pegangsaan, Menteng, Jakarta Pusat

(54) Judul Invensi : KOMPOSISI POLIMER BERBASIS PROPILENA DAN APLIKASI-APLIKASINYA

(57) Abstrak :
Disediakan suatu film teregang yang memiliki suatu keseimbangan yang baik antara daya regang dan ketahanan panas, yang memiliki suatu nilai laju penyusutan termal kecil yang mencukupi (pada suatu temperatur 150°C), dan lebih lanjut memiliki daya cetak yang baik, serta suatu komposisi polimer berbasis propilena yang mana film teregang bisa diperoleh darinya. Suatu komposisi polimer berbasis propilena yang memenuhi persyaratan 1) hingga persyaratan 6) berikut ini, serta suatu lembaran terekstrusi, suatu film teregang, dan suatu film multilapis yang diperoleh dari komposisi tersebut. Persyaratan 1) Fraksi mesopentad adalah 95% atau lebih. Persyaratan 2) Kandungan komonomer adalah 0,2 %mol atau kurang. Persyaratan 3) MFR adalah 1 hingga 10 g/10 menit. Persyaratan 4) Rasio dari berat molekul rata-rata massa Mw terhadap berat molekul rata-rata angka Mn, Mw/Mn, adalah 5,5 atau kurang. Persyaratan 5) Rasio dari berat molekul rata-rata Z+1 (MZ+1) terhadap berat molekul rata-rata angka (Mn), MZ+1/Mn, adalah 50 atau lebih. Persyaratan 6) Berat molekul rata-rata Z+1 (MZ+1) adalah 2.500.000 atau lebih.

(20) RI Permohonan Paten

(19) ID (11) No Pengumuman : 2026/01968 (13) A

(51) I.P.C : A 24B 3/14,A 24D 1/20

(21) No. Permohonan Paten : P00202602172

(22) Tanggal Penerimaan Permohonan Paten :
07 Agustus 2024

(30) Data Prioritas :

(31) Nomor	(32) Tanggal	(33) Negara
202310990356.3	08 Agustus 2023	CN

(43) Tanggal Pengumuman Paten :
05 Maret 2026

(71) Nama dan Alamat yang Mengajukan Permohonan Paten :
CHINA TOBACCO HUBEI INDUSTRIAL LLC
No. 1355, Jinshan Avenue, Dongxihu District Wuhan, Hubei 430040 China

(72) Nama Inventor :

LI, Dan,CN
CAI, Bing,CN
WANG, Hao,CN
YANG, Junpeng,CN
ZHANG, Duntie,CN
LI, Ruoxi,CN
LIU, Lei,CN
GAO, Song,CN
LIU, Xingle,CN
ZHUANG, Hu,CN

(74) Nama dan Alamat Konsultan Paten :
Willy Isananda Tunggal S.H.
Sudirman Plaza Office Tower Marein Plaza 12th Floor Jalan Jenderal Sudirman Kavling 76-78 Jakarta 12910-Indonesia

(54) Judul Invensi : METODE PERACIKAN CACAHAN TEMBAKAU UNTUK ROKOK YANG DIPANASKAN, CACAHAN TEMBAKAU, DAN ROKOK YANG DIPANASKAN

(57) Abstrak :

Disediakan metode pencampuran tembakau cacahan untuk rokok yang dipanaskan. Setidaknya dua jenis tembakau cacahan yang direkonstitusi dipilih untuk pencampuran; setiap jenis tembakau cacahan yang direkonstitusi memiliki sifat fisik M1, ..., dan sifat fisik Mn, di mana n≥2; sifat fisik M1 dari salah satu tembakau cacahan yang direkonstitusi lebih besar atau lebih kecil dari sifat fisik M1 dari tembakau cacahan yang direkonstitusi lainnya; sifat fisik Mn dari salah satu tembakau cacahan yang direkonstitusi lebih besar atau lebih kecil dari sifat fisik Mn dari tembakau cacahan yang direkonstitusi lainnya; dan sifat fisik disesuaikan dengan mengubah jenis dan/atau jumlah aditif selama proses pembuatan tembakau yang direkonstitusi. Sifat fisik target dari tembakau yang direkonstitusi disesuaikan dengan mengatur jumlah aditif selama proses pembuatan tembakau yang direkonstitusi, sehingga menyesuaikan kinerja konduksi panas dari cacahan tembakau, kinerja penggulungan dan pengoperasian mesin dari bagian cacahan tembakau, dan kinerja lainnya, serta mempermudah pelaksanaan produksi dan pengurangan biaya.

(20) **RI Permohonan Paten**

(19) **ID** **(11)** **No Pengumuman : 2026/01895** **(13) A**

(51) **I.P.C : C 03C 25/34,C 03C 25/321**

(21) **No. Permohonan Paten :** P00202601995

(22) **Tanggal Penerimaan Permohonan Paten :**
29 Agustus 2024

(30) **Data Prioritas :**

(31) Nomor	(32) Tanggal	(33) Negara
23194895.1	01 September 2023	EP

(43) **Tanggal Pengumuman Paten :**
04 Maret 2026

(71) **Nama dan Alamat yang Mengajukan Permohonan Paten :**
ROCKWOOL A/S
Hovedgaden 584, 2640 Hedehusene Denmark

(72) **Nama Inventor :**
HJELMGAARD, Thomas,DK
SPANGSBERG HOLM, Martin,DK
OEGAARD SVENDSEN, Josefine,DK
NAERUM, Lars,DK
VAN DER EERDEN, Freek,NL

(74) **Nama dan Alamat Konsultan Paten :**
Nabila Ambadar S.H., LL.M.,
Am Badar & Am Badar, Jl. Proklamasi No. 79, Pegangsaan, Menteng, Jakarta Pusat

(54) **Judul Invensi :** PENGIKAT WOL MINERAL BERBASIS RESIN FENOL FORMALDEHID DAN KARBOHIDRAT

(57) **Abstrak :**
Invensi ini ditujukan untuk komposisi pengikat berair untuk serat wol mineral yang terbuat dari campuran I) pengikat fenol-urea-formaldehid (pengikat PUF), dan II) pengikat karbohidrat yang terdiri dari komponen (a) dalam bentuk satu atau lebih karbohidrat dan komponen (b) dalam bentuk: (bi) satu atau lebih senyawa yang dipilih dari asam sulfamat, turunan dari asam sulfamat atau garam apa pun darinya, di mana komponen (a) ada dalam jumlah paling sedikit 20 %berat terhadap padatan komponen pengikat. Komposisi pengikat berair sesuai untuk menghasilkan produk serat mineral dengan membuat serat mineral bersentuhan dengan komposisi pengikat berair dan mengeraskan pengikat.

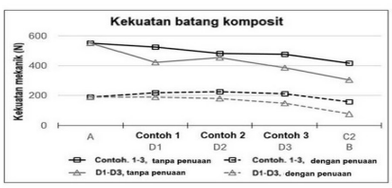

Gambar 1

(20) **RI Permohonan Paten**

(19) **ID** **(11)** **No Pengumuman : 2026/01868** **(13) A**

(51) **I.P.C : G 06T 3/4015,G 06V 10/82**

(21) **No. Permohonan Paten :** P00202601934

(22) **Tanggal Penerimaan Permohonan Paten :**
26 Agustus 2024

(30) **Data Prioritas :**

(31) Nomor	(32) Tanggal	(33) Negara
18/463,144	07 September 2023	US

(43) **Tanggal Pengumuman Paten :**
03 Maret 2026

(71) **Nama dan Alamat yang Mengajukan Permohonan Paten :**
QUALCOMM INCORPORATED
5775 Morehouse Drive, San Diego, California 92121-1714 United States of America

(72) **Nama Inventor :**
PATEL, Shubham Deepak,IN
BUDHWANI, Pawan Aasudaram,IN
PONNATOTA, Lakshmi Kantha Reddy,IN

(74) **Nama dan Alamat Konsultan Paten :**
Dora Ambadar S.Psi
Am Badar & Am Badar, Jl. Proklamasi No. 79, Pegangsaan, Menteng, Jakarta Pusat

(54) **Judul Invensi :** DEMOSAIK YANG EFISIEN PADA UNIT PEMROSESAN SARAF

(57) **Abstrak :**
Teknik dan sistem disediakan untuk demosaik citra. Sebagai contoh, proses dapat meliputi melakukan pengoperasian konvolusi berdasarkan kedalaman pada data citra dan filter konvolusional berdasarkan kedalaman dengan nilai parameter yang telah ditentukan sebelumnya untuk memperoleh sejumlah kanal warna untuk data citra; melakukan pengoperasian konvolusi pada sejumlah kanal warna untuk memperoleh sejumlah kanal warna yang diproses; menyusun sejumlah kanal warna yang diproses menjadi citra yang didemosaik; dan mengeluarkan citra yang didemosaik.

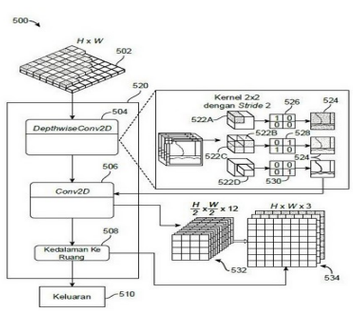

Gambar 5

(20) RI Permohonan Paten

(19) ID (11) No Pengumuman : 2026/01885 (13) A

(51) I.P.C : A 61K 31/501,A 61K 45/06,A 61P 31/00,A 61P 35/00

(21) No. Permohonan Paten : P00202602034

(22) Tanggal Penerimaan Permohonan Paten :
06 Agustus 2024

(30) Data Prioritas :

(31) Nomor	(32) Tanggal	(33) Negara
63/531,175	07 Agustus 2023	US
63/543,420	10 Oktober 2023	US
63/618,783	08 Januari 2024	US

(43) Tanggal Pengumuman Paten :
03 Maret 2026

(71) Nama dan Alamat yang Mengajukan Permohonan Paten :
REVOLUTION MEDICINES, INC.
700 Saginaw Drive Redwood City, CA 94063 United States of America

(72) Nama Inventor :
JIANG, Jingjing,US
SINGH, Mallika,US
WANG, Zhengping,US
WANG, Zhican,US
YANG, Yu, Chi,US
BAO, Lei,US
DUA, Richa,US

(74) Nama dan Alamat Konsultan Paten :
Emirsyah Dinar B.Com., M.H.
Graha Pratama Jl. MT Haryono Kav. 15, Building Lv 15, Kel. Tebet Barat, Kec. Tebet, Kota Jakarta Selatan

(54) Judul Invensi : RMC-6291 UNTUK DIGUNAKAN DALAM PENGOBATAN PENYAKIT ATAU GANGGUAN TERKAIT PROTEIN RAS

(57) Abstrak :
Pengungkapan ini menampilkan fitur metode untuk mengobati gangguan RAS yang menggunakan Senyawa (A) , atau suatu garam yang dapat diterima secara farmasi darinya. Pengungkapan ini juga menampilkan fitur metode untuk mengobati gangguan RAS (misalnya, kanker) yang meliputi kombinasi dari Senyawa (A), atau suatu garam yang dapat diterima secara farmasi darinya, dan zat terapeutik tambahan. Senyawa (A) adalah suatu senyawa yang memiliki struktur (A).

(20) **RI Permohonan Paten**

(19) **ID** **(11)** **No Pengumuman : 2026/01963** **(13) A**

(51) **I.P.C : F 23D 1/00,F 23D 17/00**

(21) **No. Permohonan Paten :** P00202602196

(22) **Tanggal Penerimaan Permohonan Paten :**
23 Juli 2024

(30) **Data Prioritas :**

(31) Nomor	(32) Tanggal	(33) Negara
2023-128530	07 Agustus 2023	JP

(43) **Tanggal Pengumuman Paten :**
05 Maret 2026

(71) **Nama dan Alamat yang Mengajukan Permohonan Paten :**
KAWASAKI JUKOGYO KABUSHIKI KAISHA
1-1, Higashikawasaki-cho 3-chome, Chuo-ku, Kobe-shi, Hyogo 6508670 Japan

(72) **Nama Inventor :**
KATO, Atsunori,JP
YABARA, Suguru,JP
YAMAGUCHI, Taishin,JP
KOMINE, Takafumi,JP

(74) **Nama dan Alamat Konsultan Paten :**
Januar Ferry S.Si
PT. Hakindah International Gedung Gajah Unit AT Jalan Dr Saharjo No. 111 Tebet

(54) **Judul Invensi :** PEMBAKAR DAN TUNGKU PEMBAKARAN

(57) **Abstrak :**
PEMBAKAR DAN TUNGKU PEMBAKARAN Pembakar mencakup: nozel pertama yang berbentuk seperti tabung yang memiliki sumbu pembakar sebagai sumbu tengah, nozel pertama yang mencakup saluran keluar bahan bakar utama yang darinya nozel pertama mengeluarkan campuran fluida dari bahan bakar utama dan udara primer; pelat penahan nyala api yang berbentuk seperti kerucut sirkular terpenggal dengan diameter yang meningkat ke arah hilir, pelat penahan nyala api tersebut terletak pada ujung nozel pertama dan di sekitar periferi saluran keluar bahan bakar utama; nozel kedua yang mencakup saluran keluar udara sekunder yang mengelilingi saluran keluar bahan bakar utama dan yang darinya nozel kedua mengeluarkan udara sekunder; dan nozel bahan bakar bantu yang terletak di lintasan aliran kedua yang ditetapkan di antara nozel pertama dan nozel kedua dan yang mana udara sekunder mengalir melaluinya, nozel bahan bakar bantu yang mencakup saluran keluar bahan bakar bantu yang darinya nozel bahan bakar bantu mengeluarkan bahan bakar gas yang mengandung komponen nitrogen di sepanjang permukaan luar pelat penahan nyala api atau permukaan luar nozel pertama. Pelat penahan nyala api mencakup tonjolan yang terletak di hilir saluran keluar bahan bakar bantu, tonjolan tersebut kontinu secara keliling pada permukaan luar pelat penahan nyala api.

Gambar 3

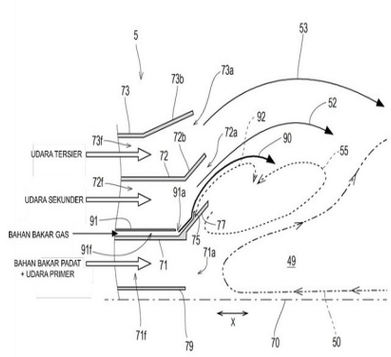

3/5

(20) RI Permohonan Paten

(19) ID (11) No Pengumuman : 2026/01944 (13) A

(51) I.P.C : C 09K 8/88,C 09K 8/512,E 21B 43/25,E 21B 43/16

(21) No. Permohonan Paten : P00202602004

(22) Tanggal Penerimaan Permohonan Paten :
20 Desember 2023

(30) Data Prioritas :

(31) Nomor	(32) Tanggal	(33) Negara
18/543,881	18 Desember 2023	US
63/543,869	12 Oktober 2023	US

(43) Tanggal Pengumuman Paten :
05 Maret 2026

(71) Nama dan Alamat yang Mengajukan Permohonan Paten :
HALLIBURTON ENERGY SERVICES, INC.
3000 N. Sam Houston Parkway E., Houston, Texas 77032-3219 United States of America

(72) Nama Inventor :
PEARL, William Cecil,US
LEWIS, Samuel J.,US
KOLASNIKOV, Aleksey,US

(74) Nama dan Alamat Konsultan Paten :
Arifia Jauharia Fajra S.T., S.H.
Pondok Indah Office Tower 5, Lantai 19, Kel. Pondok Pinang, Kec. Kebayoran Lama, Kota Jakarta Selatan

(54) Judul Invensi : ADITIF YANG STABIL SECARA TERMAL UNTUK PERLAKUAN SUMUR BOR

(57) Abstrak :
Metode dapat meliputi pembuatan aditif yang stabil secara termal, yang mencakup mengontakkan setidaknya satu monomer, setidaknya satu penaut-silang yang tidak stabil secara termal, dan setidaknya satu penaut-silang yang stabil secara termal dengan sistem pelarut untuk membentuk campuran; dan mereaksikan setidaknya satu monomer, setidaknya satu penaut-silang yang tidak stabil secara termal, dan setidaknya satu penaut-silang yang stabil secara termal dalam zona reaksi dalam kondisi yang sesuai untuk menghasilkan aditif yang stabil secara termal. Aditif yang stabil secara termal meningkatkan viskositas fluida perlakuan sumur bor pada suhu tinggi sekitar dua hingga sekitar dua belas kali lebih tinggi dibandingkan dengan aditif suspensi yang mencakup setidaknya satu monomer, setidaknya satu penaut-silang yang tidak stabil secara termal, dan setidaknya satu penaut-silang yang stabil secara termal yang dibuat dalam sistem pelarut tunggal.

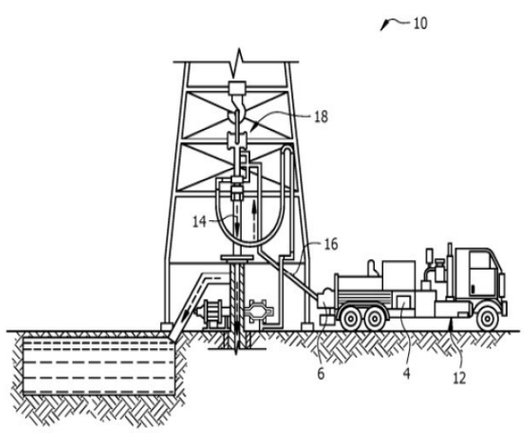

GAMBAR 1

(20) RI Permohonan Paten

(19) ID (11) No Pengumuman : 2026/01846 (13) A

(51) I.P.C : A 23L 33/21,A 23L 33/00

(21) No. Permohonan Paten : P00202601944

(22) Tanggal Penerimaan Permohonan Paten :
20 Agustus 2024

(30) Data Prioritas :

(31) Nomor	(32) Tanggal	(33) Negara
63/535,176	29 Agustus 2023	US

(43) Tanggal Pengumuman Paten :
03 Maret 2026

(71) Nama dan Alamat yang Mengajukan Permohonan Paten :
SOCIÉTÉ DES PRODUITS NESTLÉ S.A.
Avenue Nestlé 55 1800 Vevey Switzerland

(72) Nama Inventor :

HAUSER, Jonas,CH
SAMUEL, Tinu Mary,IN
SPRENGER, Norbert,LI
CHO, Seoyoon,KR
YIN, Weiyan,CN
LI, Tengfei,CN
ZHU, Ziliang,CN
ZHU, Hongtu,US
LIN, Weili,US
BRKIC, Diandra,IT

(74) Nama dan Alamat Konsultan Paten :
Ir. Y.T. Widjojo
Menara Sun Life, Lt. 26, Suite A (26A), Jl. Dr. Ide Anak Agung Gde Agung Blok 6.3 Kawasan Mega Kuningan, RT 005 RW 002, Kel. Kuningan Timur, Kec. Setiabudi, Jakarta Selatan

(54) Judul Invensi : KOMPOSISI YANG MELIPUTI OLIGOSAKARIDA AIR SUSU IBU YANG UNTUK DIGUNAKAN PADA SEORANG SUBJEK UNTUK MENDUKUNG PERKEMBANGAN OTAK DAN/ATAU PERKEMBANGAN SOSIAL-EMOSIONAL

(57) Abstrak :
Invensi menyediakan suatu oligosakarida air susu ibu (HMO) terfukosilasi yang untuk digunakan dalam memperbaiki perkembangan otak dan/atau perkembangan sosial-emosional pada seorang subjek, dimana HMO terfukosilasi adalah 3-fukosillaktosa (3-FL), dan dimana subjek adalah seorang bayi, seorang anak usia dini, atau seorang anak.

(20) RI Permohonan Paten

(19) ID (11) No Pengumuman : 2026/01998 (13) A

(51) I.P.C : B 60L 58/10,G 01R 31/396,G 01R 31/392,G 01R 31/382,G 01R 19/30,G 01R 19/165

(21) No. Permohonan Paten : P00202602232

(22) Tanggal Penerimaan Permohonan Paten :
31 Januari 2025

(30) Data Prioritas :

(31) Nomor	(32) Tanggal	(33) Negara
10-2024-0015272	31 Januari 2024	KR

(43) Tanggal Pengumuman Paten :
06 Maret 2026

(71) Nama dan Alamat yang Mengajukan Permohonan Paten :
LG ENERGY SOLUTION, LTD.
Tower1, 108, Yeoui-daero, Yeongdeungpo-Gu, Seoul 07335, Republic of Korea Republic of Korea

(72) Nama Inventor :
BAE, Yoon-Jung,KR
KIM, Ju-Ri,KR
KIM, Tae-In,KR
PAK, Seon-Ho,KR
SUN, Kyung-Eun,CA
JEONG, Hee-Seok,KR

(74) Nama dan Alamat Konsultan Paten :
Dr. Inda Citraninda Noerhadi S.S.,M.A.
Biro Oktroi Roosseno Kantor Taman A-9 Unit C1 & C2
Jalan DR. Ide Anak Agung Gde Agung

(54) Judul Invensi : PERALATAN DAN METODE UNTUK MENDIAGNOSIS BATERAI

(57) Abstrak :
Suatu peralatan diagnosis baterai menurut satu perwujudan dari invensi ini meliputi: suatu unit pemerolehan profil yang memperoleh profil baterai yang menunjukkan kebersesuaian antara tegangan dan kapasitas baterai; dan suatu unit kendali yang membagi bagian kapasitas profil baterai tersebut menjadi sejumlah bagian, memperoleh nilai target untuk satu indeks target yang berhubungan dengan puncak kapasitas diferensial atau rasio kapasitas pengisian daya di antara sejumlah indeks diagnosis yang ditetapkan sebelumnya, dari masing-masing bagian yang terbagi, membandingkan kebersesuaian antara sejumlah nilai target yang diperoleh dengan profil acuan yang ditetapkan awal yang menunjukkan kebersesuaian antara sejumlah indeks target, dan mendiagnosis keadaan baterai berdasarkan hasil perbandingan tersebut.

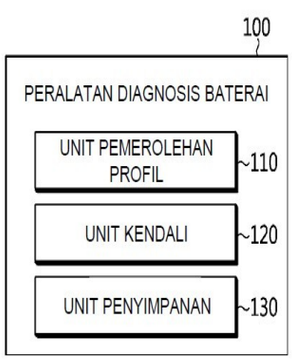

GAMBAR 1

(20) RI Permohonan Paten

(19) ID (11) No Pengumuman : 2026/01938 (13) A

(51) I.P.C : H 04W 36/08

(21) No. Permohonan Paten : P00202602181

(22) Tanggal Penerimaan Permohonan Paten :
07 Agustus 2024

(30) Data Prioritas :

(31) Nomor	(32) Tanggal	(33) Negara
23190905.2	10 Agustus 2023	EP

(43) Tanggal Pengumuman Paten :
05 Maret 2026

(71) Nama dan Alamat yang Mengajukan Permohonan Paten :
PANASONIC INTELLECTUAL PROPERTY CORPORATION OF AMERICA
2050 W 190th Street Suite, 450 Torrance, California 90504 United States of America

(72) Nama Inventor :
KUANG, Quan,CN
SUZUKI, Hidetoshi,JP
ZEINEDDINE, Khalid,LB
LI, Hongchao,CN

(74) Nama dan Alamat Konsultan Paten :
Mutiara Suseno LL.B., M.H.
Mutiara Patent Gedung Nilakandi Lantai 5 Jl. Roa Malaka Utara No. 1-3, Jakarta Barat

(54) Judul Invensi : OPERASI KEADAAN TCI UNTUK MOBILITAS YANG DIPICU L1L2

(57) Abstrak :
Invensi ini berkaitan dengan peralatan pengguna (UE), yang meliputi hal-hal berikut. Sebuah transceiver dari UE menerima informasi konfigurasi untuk mengonfigurasi sekumpulan indikator beam, dimana sekumpulan indikator beam tersebut termasuk paling tidak satu indikator beam pertama dan paling tidak satu indikator beam kedua, dimana paling tidak satu indikator beam pertama mengindikasikan satu atau lebih beam, yang dapat digunakan untuk transmisi sinyal dan/atau penerimaan sinyal dalam sel yang melayani, yang melayani UE, dan paling tidak satu indikator beam kedua mengindikasikan satu atau lebih kandidat beam, yang dapat digunakan untuk transmisi sinyal dan/atau penerimaan sinyal setelah peralihan sel dari sel yang melayani ke sel kandidat target, yang merupakan satu dari satu atau lebih kandidat untuk berpartisipasi dalam mobilitas UE. Rangkaian pemrosesan UE mengonfigurasi sekumpulan indikator beam yang diperoleh dari informasi konfigurasi.

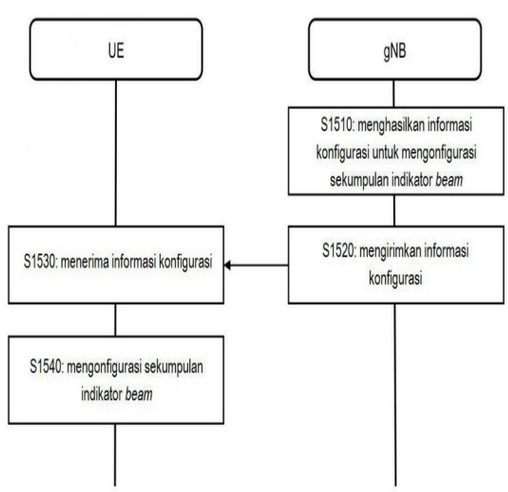

Gb. 15

(20) RI Permohonan Paten

(19) ID (11) No Pengumuman : 2026/01879 (13) A

(51) I.P.C : B 01D 24/18,B 01D 24/16,B 01D 24/14,C 02F 3/06,C 02F 1/00

(21) No. Permohonan Paten : P00202602016

(22) Tanggal Penerimaan Permohonan Paten :
30 Juli 2024

(30) Data Prioritas :

(31) Nomor	(32) Tanggal	(33) Negara
63/516,763	31 Juli 2023	US

(43) Tanggal Pengumuman Paten :
03 Maret 2026

(71) Nama dan Alamat yang Mengajukan Permohonan Paten :
JOHNSON SCREENS, INC.
1950 Old Hwy. 8 NW New Brighton, MN 55112 United States of America

(72) Nama Inventor :
BERG, Warren,US
BERTELSON, Daryn,US
ALAMY, Omar,US

(74) Nama dan Alamat Konsultan Paten :
Maulitta Pramulasari, S.Pd.
Mirandah Asia Indonesia Sudirman Plaza, Plaza Marein Lantai 10E Jalan Jenderal Sudirman Kavling 76-78

(54) Judul Invensi : RAKITAN LATERAL HUB DAN SPOKE UNTUK BEJANA FLUIDA

(57) Abstrak :
Rakitan lateral hub dan spoke dan metode penggunaan terkait yang meningkatkan pemanfaatan media di dalam tangki dan bejana filtrasi. Rakitan lateral hub dan spoke mencakup satu atau lebih fitur yang memungkinkan lengan aliran berada di dekat dan secara substansial sesuai dengan permukaan bagian dalam bejana, seperti kepala bejana atau dasar bejana sehingga dapat menghilangkan atau mengurangi celah antara lengan aliran dan kepala bejana atau dasar bejana dan memaksimalkan volume media yang digunakan. Rakitan lateral hub dan spoke dapat digunakan untuk kondisi aliran ke atas dan ke bawah serta dengan aliran fluida yang dapat dikompresi (gas) dan tidak dapat dikompresi (cair).

(20) **RI Permohonan Paten**

(19) **ID** **(11)** **No Pengumuman : 2026/01972** **(13) A**

(51) **I.P.C : C 08G 18/76,C 08G 18/66,C 08G 18/32,C 08G 18/10,H 01M 10/42,H 01M 50/121**

(21) **No. Permohonan Paten :** P00202602188

(22) **Tanggal Penerimaan Permohonan Paten :**
30 Agustus 2024

(30) **Data Prioritas :**

(31) Nomor	(32) Tanggal	(33) Negara
23196566.6	11 September 2023	EP

(43) **Tanggal Pengumuman Paten :**
05 Maret 2026

(71) **Nama dan Alamat yang Mengajukan Permohonan Paten :**
HUNTSMAN INTERNATIONAL LLC
10003 Woodloch Forest Drive, The Woodlands, Texas 77380 United States of America

(72) **Nama Inventor :**
VERBEKE, Hans,BE
VAN DYCK, Johan,BE

(74) **Nama dan Alamat Konsultan Paten :**
Nabila Ambadar S.H., LL.M.,
Am Badar & Am Badar, Jl. Proklamasi No. 79, Pegangsaan, Menteng, Jakarta Pusat

(54) **Judul Invensi :** BUSA ELASTOMER BERBASIS POLIURETAN YANG COCOK UNTUK PEMBUNGKUSAN BATERAI

(57) **Abstrak :**
Pengungkapan ini menyediakan sistem reaksi untuk memproduksi busa elastomer berbasis poliuretan, sistem reaksi tersebut terdiri dari: komponen A) komponen isosianat yang terdiri dari prapolimer blok keras; dan komponen B) komponen reaktif isosianat yang terdiri dari: poliol; pemanjang rantai pertama dan pemanjang rantai kedua yang berbeda dengan pemanjang rantai pertama, yang mana pemanjang rantai pertama dan kedua masing-masing adalah diol alifatik yang memiliki dari 2 sampai 6 atom karbon; zat peniup; secara opsional suatu surfaktan; dan secara opsional suatu katalis.

(20) RI Permohonan Paten

(19) ID (11) No Pengumuman : 2026/01889 (13) A

(51) I.P.C : B 62D 29/00,C 21D 9/46,C 21D 9/00,C 22C 38/60,C 22C 38/00

(21) No. Permohonan Paten : P00202601980

(22) Tanggal Penerimaan Permohonan Paten :
10 Mei 2024

(30) Data Prioritas :

(31) Nomor	(32) Tanggal	(33) Negara
2023-138744	29 Agustus 2023	JP

(43) Tanggal Pengumuman Paten :
04 Maret 2026

(71) Nama dan Alamat yang Mengajukan Permohonan Paten :
NIPPON STEEL CORPORATION
6-1, Marunouchi 2-chome, Chiyoda-ku, Tokyo 100-8071, Japan Japan

(72) Nama Inventor :
NAGANO, Mai,JP
SAWA, Yasunori,JP
NISHIMURA, Ryuichi,JP
HIRONAKA, Satoshi,JP

(74) Nama dan Alamat Konsultan Paten :
Dr. Inda Citraninda Noerhadi S.S.,M.A.
Biro Oktroi Roosseno Kantor Taman A-9 Unit C1 & C2 Jalan DR. Ide Anak Agung Gde Agung

(54) Judul Invensi : PANEL

(57) Abstrak :
Invensi ini menyediakan suatu panel yang mencakup lembaran baja yang memiliki mikrostruktur yang mengandung martensit, dimana rasio aspek tekstur permukaan Str dari lembaran baja di bagian rata dari bagian sisi tengah panel adalah 0,50 sampai 1,00, dan parameter kekasaran permukaan Sa dari lembaran baja pada bagian rata dari bagian sisi tengah dan bagian ujung panel adalah 0,50 mm atau kurang.

(20) **RI Permohonan Paten**

(19) **ID** **(11)** **No Pengumuman : 2026/01987** **(13)** **A**

(51) **I.P.C : H 04B 7/08,H 04B 7/06,H 04B 7/0456,H 04L 5/00,H 04W 52/02**

(21) **No. Permohonan Paten :** P00202602236

(22) **Tanggal Penerimaan Permohonan Paten :**
25 April 2024

(30) **Data Prioritas :**

(31) Nomor	(32) Tanggal	(33) Negara
10-2023-0103147	07 Agustus 2023	KR
10-2023-0129695	26 September 2023	KR
10-2023-0146397	30 Oktober 2023	KR

(43) **Tanggal Pengumuman Paten :**
06 Maret 2026

(71) **Nama dan Alamat yang Mengajukan Permohonan Paten :**
LG ELECTRONICS INC.
128, Yeoui-daero, Yeongdeungpo-gu Seoul 07336 Republic of Korea

(72) **Nama Inventor :**

KIM, Seonwook,KR
YANG, Suckchel,KR
PARK, Haewook,KR
LEE, Youngdae,KR
KIM, Kijun,KR
KANG, Jiwon,KR

(74) **Nama dan Alamat Konsultan Paten :**
Nabila Ambadar S.H., LL.M.,
Am Badar & Am Badar, Jl. Proklamasi No. 79, Pegangsaan, Menteng, Jakarta Pusat

(54) **Judul Invensi :** PERANTI DAN METODE UNTUK MELAPORKAN INFORMASI KEADAAN KANAL BERDASARKAN SUB-KONFIGURASI DALAM SISTEM KOMUNIKASI NIRKABEL

(57) **Abstrak :**

Tujuan dari pengungkapan ini adalah untuk melaporkan informasi keadaan kanal (CSI) berdasarkan sub-konfigurasi dalam sistem komunikasi nirkabel, dan metode yang dilakukan oleh terminal terdiri dari langkah-langkah: menerima informasi konfigurasi untuk laporan CSI yang mencakup setidaknya satu subkonfigurasi; mengidentifikasi informasi yang berkaitan dengan subkumpulan port antena yang berkaitan dengan setidaknya satu subkonfigurasi; mengidentifikasi pemetaan peringkat-ke- port untuk umpan-balik indikator matriks non-prapengkodean (PMI) per sub konfigurasi; menghasilkan CSI untuk setidaknya satu subkonfigurasi berdasarkan hasil pengukuran berdasarkan setidaknya satu CSI-RS yang berkaitan dengan laporan CSI; dan mentransmisikan, ke stasiun pangkalan, laporan CSI yang mencakup CSI.

GAMBAR 33

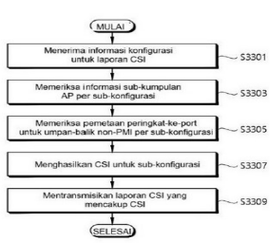

(20) RI Permohonan Paten

(19) ID (11) No Pengumuman : 2026/01841 (13) A

(51) I.P.C : H 04L 27/26,H 04W 72/56,H 04W 72/54,H 04W 72/23,H 04W 84/12,H 04W 74/0816,H 04W 72/0453

(21) No. Permohonan Paten : P00202601810

(22) Tanggal Penerimaan Permohonan Paten :
08 Agustus 2024

(30) Data Prioritas :

(31) Nomor	(32) Tanggal	(33) Negara
2023-145581	07 September 2023	JP

(43) Tanggal Pengumuman Paten :
03 Maret 2026

(71) Nama dan Alamat yang Mengajukan Permohonan Paten :
PANASONIC INTELLECTUAL PROPERTY CORPORATION OF AMERICA
2050 W 190th Street Suite 450, Torrance, California 90504 United States of America

(72) Nama Inventor :
MINOTANI, Jun,JP
IWAI, Takashi,JP
TAKATA, Tomofumi,JP

(74) Nama dan Alamat Konsultan Paten :
Marodin Sijabat S.H.
Adastra Indonesia, Epiwalk 3rd Floor A306-307, Kawasan Rasuna Epicentrum Jl. H. R. Rasuna Said RT. 002/ RW. 005, Kel. Karet Kuningan Kec. Setiabudi ,Kota Jakarta Selatan

(54) Judul Invensi : TITIK AKSES, TERMINAL, DAN METODE KOMUNIKASI

(57) Abstrak :
Titik akses ini mencakup: sirkuit transmisi yang mentransmisikan informasi kontrol yang berkaitan dengan komunikasi menggunakan kanal kedua yang tidak mencakup kanal pertama yang merupakan kanal primer; dan sirkuit kontrol yang, berdasarkan informasi kontrol tersebut, mengontrol transmisi atau penerimaan dalam komunikasi.

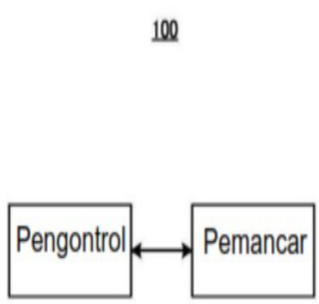

GAMBAR 6

(20) **RI Permohonan Paten**

(19) **ID** (11) **No Pengumuman : 2026/01865** (13) **A**

(51) **I.P.C : C 12N 1/12**

(21) **No. Permohonan Paten :** P00202601890

(22) **Tanggal Penerimaan Permohonan Paten :**
22 Agustus 2024

(30) **Data Prioritas :**

(31) Nomor	(32) Tanggal	(33) Negara
2023-134686	22 Agustus 2023	JP

(43) **Tanggal Pengumuman Paten :**
03 Maret 2026

(71) **Nama dan Alamat yang Mengajukan Permohonan Paten :**
JAPAN SCIENCE AND TECHNOLOGY AGENCY
4-1-8, Hon-cho, Kawaguchi-shi, Saitama 332-0012 Japan

(72) **Nama Inventor :**
Shunsuke HIROOKA,JP
Baifeng ZHOU,CN
Shin-ya MIYAGISHIMA,JP

(74) **Nama dan Alamat Konsultan Paten :**
Arifia Jauharia Fajra S.T., S.H.
Pondok Indah Office Tower 5, Lantai 19, Kel. Pondok Pinang, Kec. Kebayoran Lama, Kota Jakarta Selatan

(54) **Judul Invensi :** ALGA UNISELULER, METODE UNTUK KULTUR ALGA UNISELULER KERAPATAN-TINGGI, DAN METODE UNTUK MEMBUAT ALGA UNISELULER

(57) **Abstrak :**
Alga uniseluler yang mampu untuk tumbuh dalam suatu media kultur yang mengandung 0,1% berdasarkan massa atau lebih gula dan yang memiliki kondisi-kondisi bersifat asam pada suatu pH 5 atau kurang, dimana suatu kandungan klorofil dari alga uniseluler tersebut setelah kultur selama 7 hari di bawah kondisi-kondisi gelap dengan adanya suatu sumber karbon organik adalah 1 μg/mg berat kering atau lebih.

(20) RI Permohonan Paten

(19) ID (11) No Pengumuman : 2026/01900 (13) A

(51) I.P.C : C 09K 8/467,E 21B 33/14,E 21B 33/138

(21) No. Permohonan Paten : P00202602070

(22) Tanggal Penerimaan Permohonan Paten :
18 September 2024

(30) Data Prioritas :

(31) Nomor	(32) Tanggal	(33) Negara
18/818,148	28 Agustus 2024	US
63/543,869	12 Oktober 2023	US

(43) Tanggal Pengumuman Paten :
04 Maret 2026

(71) Nama dan Alamat yang Mengajukan Permohonan Paten :
HALLIBURTON ENERGY SERVICES, INC.
3000 N. Sam Houston Parkway E., Houston, 77032-3219 United States of America

(72) Nama Inventor :
PEARL, William Cecil,US
LEWIS, Samuel J.,US
KOLASNIKOV, Aleksey,US

(74) Nama dan Alamat Konsultan Paten :
Arifia Jauharia Fajra S.T., S.H.
Pondok Indah Office Tower 5, Lantai 19, Kel. Pondok Pinang, Kec. Kebayoran Lama, Kota Jakarta Selatan

(54) Judul Invensi : ADITIF YANG STABIL SECARA TERMAL UNTUK PERLAKUAN SUMUR BOR

(57) Abstrak :
Suatu metode untuk menyiapkan fluida perlakuan sumur bor meliputi mengontakkan fluida dengan aditif suspensi suhu tinggi untuk membentuk fluida perawatan sumur bor. Aditif suspensi suhu tinggi dapat berupa produk reaksi dari setidaknya satu monomer, penaut-silang yang tidak stabil secara termal, dan penaut-silang yang stabil secara termal yang mencakup senyawa dengan setidaknya empat gugus fungsional. Selain itu, aditif suspensi suhu tinggi dapat mempertahankan viskositas fluida perlakuan sumur bor pada suhu setidaknya 250 °F (121 °C) selama setidaknya sekitar 4 jam dengan viskositas yang sama dengan atau lebih besar dari sekitar 25% viskositas puncak.

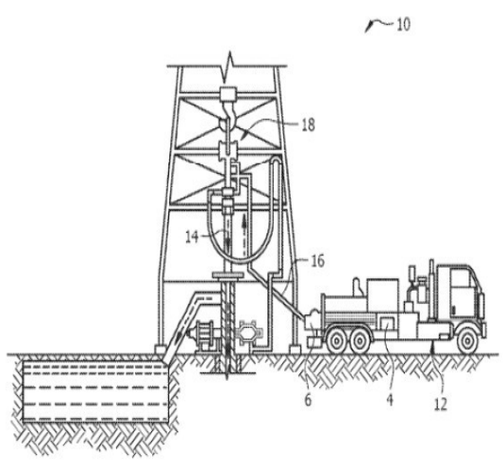

GAMBAR 1

(20) **RI Permohonan Paten**

(19) **ID** **(11)** **No Pengumuman : 2026/01935** **(13) A**

(51) **I.P.C : H 04L 67/12,H 04W 4/70**

(21) **No. Permohonan Paten :** P00202602219

(22) **Tanggal Penerimaan Permohonan Paten :**
02 Agustus 2024

(30) **Data Prioritas :**

(31) Nomor	(32) Tanggal	(33) Negara
63/530,775	04 Agustus 2023	US

(43) **Tanggal Pengumuman Paten :**
05 Maret 2026

(71) **Nama dan Alamat yang Mengajukan Permohonan Paten :**
INTERDIGITAL PATENT HOLDINGS, INC.
200 Bellevue Parkway, Suite 300, Wilmington, DE 19809 United States of America

(72) **Nama Inventor :**
ROY, Michel,CA
BRUSILOVSKY, Alec,US
WANG, Guanzhou,CA
STARSINIC, Michael,US
AHMAD, Saad,CA

(74) **Nama dan Alamat Konsultan Paten :**
Marolita Setiati
PT SPRUSON FERGUSON INDONESIA, Graha Paramita 3B Floor Zona D Jl. Denpasar Raya Blok D2 Kav.8 Kuningan

(54) **Judul Invensi :** MEMUNGKINKAN REGISTRASI BERBANTUAN JARINGAN UNTUK PERANTI IOT YANG TERKENDALA DAYA

(57) **Abstrak :**

Berbagai sistem, metode, dan instrumen dapat dikonfigurasikan untuk memungkinkan registrasi berbantuan jaringan bagi peranti IoT yang terkendala daya. Suatu simpul jaringan pertama dapat mengirim pesan pertama kepada simpul jaringan kedua, yang mencakup yang mana pun dari suatu permintaan pemicu peristiwa aIoT WTRU untuk inisialisasi registrasi. Permintaan tersebut dapat mencakup pengenal instans CDAF, pemicu registrasi, pengenal aIoT WTRU, seed keamanan, kategori aIoT, kapabilitas, jenis WTRU, dan/atau informasi pengenergian. Simpul jaringan pertama dapat menerima pemberitahuan pemicu registrasi dari simpul jaringan kedua dan, sebagai respons, mengirim respons pemberitahuan pemicu registrasi. Simpul jaringan pertama dapat menerima pesan penerimaan registrasi, yang mencakup yang mana pun dari pengenal aIoT, pengenal instans CDAF, sidik jari WTRU, dan/atau informasi identitas yang terenkripsi. Simpul jaringan pertama dapat mengirim permintaan pemicu peristiwa aIoT WTRU kedua untuk penerimaan registrasi.

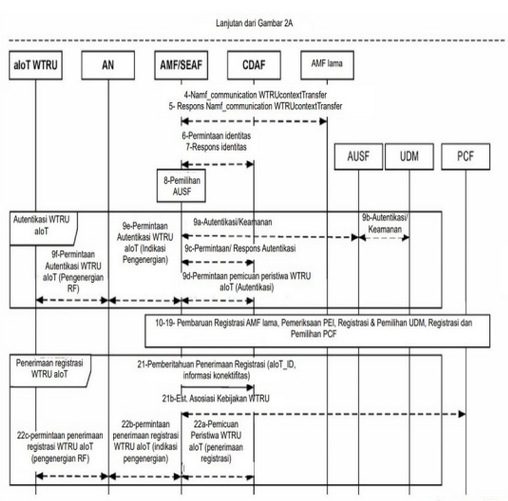

Gambar 2B

(20) **RI Permohonan Paten**

(19) **ID** **(11)** **No Pengumuman : 2026/01956** **(13) A**

(51) **I.P.C : H 04L 5/00,H 04W 76/15,H 04W 84/12**

(21) **No. Permohonan Paten :** P00202602108

(22) **Tanggal Penerimaan Permohonan Paten :**
11 September 2024

(30) **Data Prioritas :**

(31) Nomor	(32) Tanggal	(33) Negara
18/824,803	04 September 2024	US
63/582,512	13 September 2023	US
63/618,586	08 Januari 2024	US

(43) **Tanggal Pengumuman Paten :**
05 Maret 2026

(71) **Nama dan Alamat yang Mengajukan Permohonan Paten :**
QUALCOMM INCORPORATED
5775 Morehouse Drive, San Diego, California 92121-1714 United States of America

(72) **Nama Inventor :**
PATIL, Abhishek Pramod,US
ASTERJADHI, Alfred,US
CHERIAN, George,US
HO, Sai Yiu Duncan,CA
NAIK, Gaurang,IN
SUN, Yanjun,US
AJAMI, Abdel Karim,LB

(74) **Nama dan Alamat Konsultan Paten :**
Nabila Ambadar S.H., LL.M.,
Am Badar & Am Badar, Jl. Proklamasi No. 79, Pegangsaan, Menteng, Jakarta Pusat

(54) **Judul Invensi :** INDIKASI MENGENAI ADANYA FRAME PERTAMA MELALUI BIDANG DALAM FRAME KEDUA

(57) **Abstrak :**
Pengungkapan ini menyediakan metode untuk komunikasi nirkabel yang dapat dilakukan pada titik akses (AP). AP mentransmisikan frame pertama ke stasiun (STA) nirkabel non-AP. Bidang pertama dari frame pertama mengindikasikan informasi transmisi yang berkaitan dengan satu atau lebih frame kedua. Bidang kedua dari frame pertama memuat set pertama dari parameter yang berkaitan dengan AP. AP lebih lanjut mentransmisikan frame kedua ke STA nirkabel non-AP. Frame kedua dapat meliputi setidaknya satu bidang yang memuat set kedua dari parameter yang berkaitan dengan AP. Set pertama dari parameter Adalah berbeda dari set kedua dari parameter.

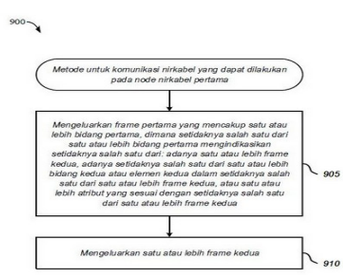

Gambar 9

(20) RI Permohonan Paten

(19) ID (11) No Pengumuman : 2026/01945 (13) A

(51) I.P.C : A 01N 1/02,C 12M 1/38,C 12M 1/02,C 12M 1/00

(21) No. Permohonan Paten : P00202601905

(22) Tanggal Penerimaan Permohonan Paten :
27 Juli 2023

(30) Data Prioritas :
(31) Nomor (32) Tanggal (33) Negara

(43) Tanggal Pengumuman Paten :
05 Maret 2026

(71) Nama dan Alamat yang Mengajukan Permohonan Paten :
SERVARE BIOTECHNOLOGY (NINGBO) CO., LTD
Room 401, 4th Floor, Building 5, No. 1588 Hengxing Road, Fangqiao Street, Fenghua District, Ningbo, Zhejiang 315514 China

(72) Nama Inventor :
TAN, Yuansheng,US
LIANG, Xinrong,CN
YANG, Yi,US
WU, Shanshan,CN
CHEN, Xiaohong,CN
ZHAO, Zijun,CN

(74) Nama dan Alamat Konsultan Paten :
Marodin Sijabat S.H.
Adastra Indonesia, Epiwalk 3rd Floor A306-307, Kawasan Rasuna Epicentrum Jl. H. R. Rasuna Said RT. 002/ RW. 005, Kel. Karet Kuningan Kec. Setiabudi ,Kota Jakarta Selatan

(54) Judul Invensi : SEBUAH PERANGKAT DAN METODE PERFUSI UNTUK PRESERVASI SUHU RENDAH JARINGAN BIOLOGIS

(57) Abstrak :
Penemuan ini berkaitan dengan bidang teknologi preservasi spesimen biologis, khususnya suatu perangkat dan metode perfusi otomatis untuk kriopreservasi jaringan biologis. Perangkat tersebut mencakup modul suplai cairan, modul perfusi, dan modul kontrol, di mana modul suplai cairan dihubungkan ke modul perfusi melalui saluran cairan, serta modul kontrol mengatur proporsi suplai dan laju suplai cairan dari modul suplai cairan. Operasinya sederhana. Setelah operasi perfusi atau resusitasi pada suatu spesimen biologis selesai, operator hanya perlu mengganti pelat pembawa spesimen atau wadah pembawa eksternal dengan yang baru, lalu menghubungkannya, sehingga dapat memulai putaran operasi baru. Selain itu, selama proses operasi perfusi atau resusitasi, modul pemrosesan data mencapai kendali otomatis terhadap sumber suhu dan pompa peristaltik berdasarkan kurva kerja suhu-waktu, kurva kerja kecepatan aliran perfusat-waktu, dan kurva kerja komponen perfusat-waktu, sehingga menjaga kontinuitas dan konsistensi operasi perfusi dan resusitasi untuk setiap spesimen biologis, serta menghilangkan pengaruh faktor manusia terhadap hasil operasi.

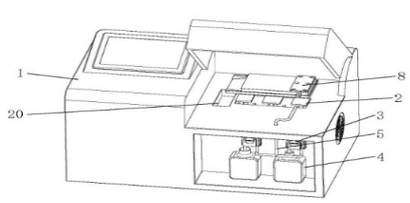

Gambar 1

(20) **RI Permohonan Paten**

(19) **ID** **(11)** **No Pengumuman : 2026/01896** **(13) A**

(51) **I.P.C : H 01L 23/48**

(21) **No. Permohonan Paten :** P00202601930

(22) **Tanggal Penerimaan Permohonan Paten :**
29 Agustus 2024

(30) **Data Prioritas :**

(31) Nomor	(32) Tanggal	(33) Negara
18/465,717	12 September 2023	US

(43) **Tanggal Pengumuman Paten :**
04 Maret 2026

(71) **Nama dan Alamat yang Mengajukan Permohonan Paten :**
QUALCOMM INCORPORATED
5775 Morehouse Drive, San Diego, California 92121-1714 United States of America

(72) **Nama Inventor :**
CHEN, Yujen,TW
SUN, Yangyang,US
WANG, Wei,US

(74) **Nama dan Alamat Konsultan Paten :**
Dora Ambadar S.Psi
Am Badar & Am Badar, Jl. Proklamasi No. 79, Pegangsaan, Menteng, Jakarta Pusat

(54) **Judul Invensi :** PERANTI TERINTEGRASI YANG MENCAKUP INTERKONEKSI CANGKANG PILAR DAN INTERKONEKSI SOLDER BAGIAN DALAM

(57) **Abstrak :**
Peranti terintegrasi yang mencakup substrat cetakan; sejumlah bantalan; sejumlah interkoneksi solder bagian dalam yang digabungkan ke sejumlah bantalan; dan sejumlah interkoneksi cangkang pilar yang digabungkan ke sejumlah interkoneksi solder bagian dalam. Sejumlah interkoneksi solder bagian dalam terletak di antara sejumlah interkoneksi cangkang pilar dan sejumlah bantalan.

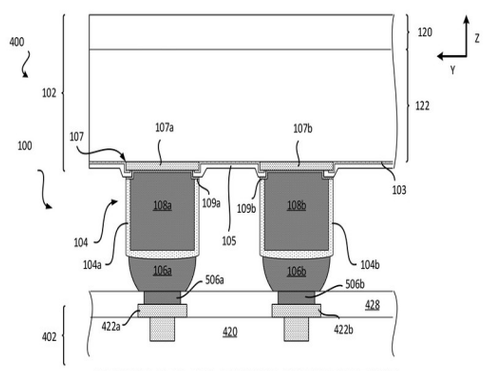

TAMPILAN PROFIL PENAMPANG MELINTANG
Gambar 5

(20) **RI Permohonan Paten**

(19) **ID** **(11)** **No Pengumuman : 2026/01884** **(13) A**

(51) **I.P.C : C 21D 9/56,C 23C 8/14,C 23C 2/06,C 23C 2/02,C 23C 2/00**

(21) **No. Permohonan Paten :** P00202601893

(22) **Tanggal Penerimaan Permohonan Paten :**
02 Agustus 2024

(30) **Data Prioritas :**

(31) Nomor	(32) Tanggal	(33) Negara
2023-154173	21 September 2023	JP

(43) **Tanggal Pengumuman Paten :**
03 Maret 2026

(71) **Nama dan Alamat yang Mengajukan Permohonan Paten :**
JFE STEEL CORPORATION
2-3, Uchisaiwai-cho 2-chome, Chiyoda-ku, Tokyo 100-0011 Japan

(72) **Nama Inventor :**
Takumi OKABE,JP
Mitsutoshi KEMMOCHI,JP
Yusuke NAKA,JP
Hiroto IIDA,JP

(74) **Nama dan Alamat Konsultan Paten :**
Ir., Dyah Paramitawidya Kusumawardani
Pondok Indah Office Tower 5, Floor 19th, Suite 1906
Jalan Sultan Iskandar Muda Kav. V-TA, Jakarta 12310, Indonesia

(54) **Judul Invensi :** METODE UNTUK MEMBUAT FILM, METODE UNTUK MEMBUAT OBJEK, METODE UNTUK MEMBUAT FILM OKSIDA, DAN METODE UNTUK MEMBUAT BAHAN BAJA TERSEPUH

(57) **Abstrak :**
Suatu metode untuk membuat suatu film menurut invensi ini meliputi suatu langkah kalkulasi reflektansi spektral untuk mengalkulasi suatu reflektansi spektral dari cahaya yang direfleksikan yang diperoleh dengan merefleksikan cahaya dengan suatu film, suatu langkah kalkulasi informasi untuk mengalkulasi, dari reflektansi spektral yang dikalkulasi, informasi tentang jumlah nilai ekstrem dari reflektansi spektral dan suatu hubungan posisi panjang gelombang dari nilai-nilai ekstrem tersebut pada suatu kisaran panjang gelombang yang ditentukan sebelumnya, dan suatu langkah kontrol untuk mengontrol suatu kondisi pembentukan dari film berdasarkan pada informasi yang dikalkulasi tersebut.

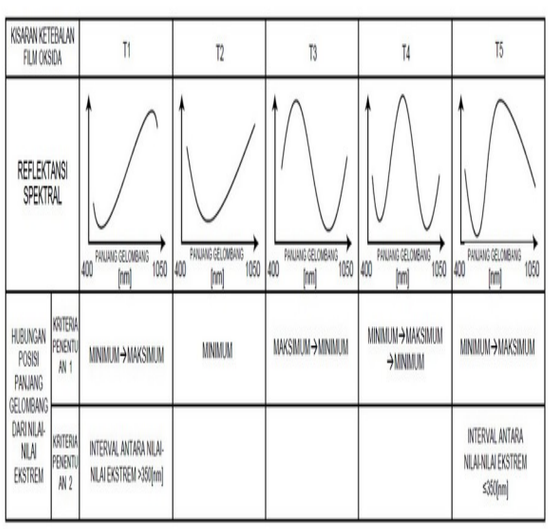

(20) **RI Permohonan Paten**

(19) **ID** **(11)** **No Pengumuman : 2026/01933** **(13) A**

(51) **I.P.C : B 60W 60/00,G 08G 1/16,G 08G 1/0967**

(21) **No. Permohonan Paten :** P00202602112

(22) **Tanggal Penerimaan Permohonan Paten :**
30 Juli 2024

(30) **Data Prioritas :**

(31) Nomor	(32) Tanggal	(33) Negara
18/467,242	14 September 2023	US

(43) **Tanggal Pengumuman Paten :**
05 Maret 2026

(71) **Nama dan Alamat yang Mengajukan Permohonan Paten :**
QUALCOMM INCORPORATED
5775 Morehouse Drive, San Diego, California 92121-1714 United States of America

(72) **Nama Inventor :**
MONTEUUIS, Jean-Philippe,FR
PETIT, Jonathan,FR
CHAVES, Stephen Marc,US
DAS, Soumya,US
NEKOUI, Mohammad,US
ANSARI, Mohammad Raashid,IN
CHEN, Cong,CN

(74) **Nama dan Alamat Konsultan Paten :**
Dora Ambadar S.Psi
Am Badar & Am Badar, Jl. Proklamasi No. 79, Pegangsaan, Menteng, Jakarta Pusat

(54) **Judul Invensi :** KEBIJAKAN MENGEMUDI DENGAN ASISTENSI KONEKTIVITAS

(57) **Abstrak :**
Yang diungkapkan adalah teknik untuk komunikasi nirkabel. Dalam aspek, kendaraan dengan kemampuan kendaraan-ke-segalanya (V2X) menerima, dari peranti dengan kemampuan V2X, satu atau lebih pesan V2X yang mengindikasikan setidaknya satu kejadian yang terdeteksi yang berkaitan dengan jalan dimana kendaraan dengan kemampuan V2X sedang bergerak, dan menentukan lintasan kemudi yang dapat diterapkan untuk kendaraan dengan kemampuan V2X dari sejumlah lintasan kemudi potensial dari kendaraan dengan kemampuan V2X berdasarkan, setidaknya sebagian, dari setidaknya satu kejadian yang terdeteksi.

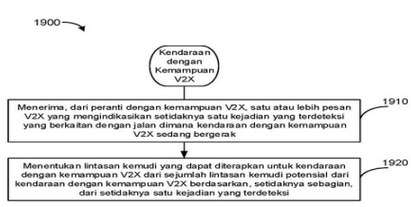

Gambar 19

(20) RI Permohonan Paten

(19) ID (11) No Pengumuman : 2026/01978 (13) A

(51) I.P.C : A 44B 19/26

(21) No. Permohonan Paten : P00202602098

(22) Tanggal Penerimaan Permohonan Paten :
15 Agustus 2023

(30) Data Prioritas :
(31) Nomor (32) Tanggal (33) Negara

(43) Tanggal Pengumuman Paten :
05 Maret 2026

(71) Nama dan Alamat yang Mengajukan Permohonan Paten :
YKK CORPORATION
1, Kanda Izumi-cho, Chiyoda-ku, Tokyo 1018642, Japan
Japan

(72) Nama Inventor :
HAYASHI, Minori,JP
YOSHIE, Kenichi,JP

(74) Nama dan Alamat Konsultan Paten :
Dr. Inda Citraninda Noerhadi S.S.,M.A.
Biro Oktroi Roosseno Kantor Taman A-9 Unit C1 & C2
Jalan DR. Ide Anak Agung Gde Agung

(54) Judul Invensi : ALAT PENGGESER, METODE UNTUK MEMPRODUKSI ALAT PENGGESER, DAN KOMPONEN PEMASANGAN

(57) Abstrak :
Invensi ini berhubungan dengan suatu alat penggeser (6,7) untuk ritsleting, yang meliputi bodi penggeser (8) dan komponen pemasangan (9). Komponen pemasangan (9) tersebut meliputi: lengan pertama dan kedua (31,32) yang dengannya ujung dasar (24a) dari tonggak pemasangan pull-tab (24) diapit pada sayap pertama (21) dari bodi penggeser (8). Lengan pertama dan kedua (31,32) berturut-turut meliputi tonjolan pengunci pertama dan kedua (61,62). Tonjolan pengunci pertama (61) menyimpang lebih dekat ke bagian penghubung (35) relatif terhadap ujung distal (31q) lengan pertama (31), dan tonjolan pengunci kedua (62) menyimpang lebih dekat ke bagian penghubung (35) relatif terhadap ujung distal (32q) lengan kedua (32). Permukaan pemandu pertama dan kedua (81,82) disusun berhadapan satu sama lain sehingga membentuk jalur pemandu (85) yang melaluinya ujung dasar (24a) dari tonggak pemasangan pull-tab (24) bergerak saat komponen pemasangan (9) dipasang pada bodi penggeser (8).

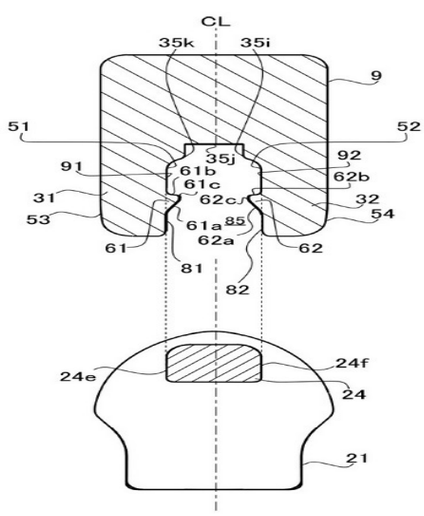

GAMBAR 8

(20) RI Permohonan Paten

(19) ID (11) No Pengumuman : 2026/01994 (13) A

(51) I.P.C : H 04L 9/40,H 04L 9/32,H 04W 4/80,H 04W 4/70,H 04W 12/069,H 04W 12/06,H 04W 12/04,H 04W 12/02

(21) No. Permohonan Paten : P00202602242

(22) Tanggal Penerimaan Permohonan Paten :
11 September 2024

(30) Data Prioritas :

(31) Nomor	(32) Tanggal	(33) Negara
18/469,741	19 September 2023	US

(43) Tanggal Pengumuman Paten :
06 Maret 2026

(71) Nama dan Alamat yang Mengajukan Permohonan Paten :
QUALCOMM INCORPORATED
5775 Morehouse Drive, San Diego, California 92121-1714 United States of America

(72) Nama Inventor :
LEE, Soo Bum,KR
HORN, Gavin Bernard,US

(74) Nama dan Alamat Konsultan Paten :
Nabila Ambadar S.H., LL.M.,
Am Badar & Am Badar, Jl. Proklamasi No. 79, Pegangsaan, Menteng, Jakarta Pusat

(54) Judul Invensi : ARSITEKTUR KEAMANAN INTERNET UNTUK SEGALANYA AMBIEN

(57) Abstrak :
Sistem dan teknik disediakan untuk komunikasi nirkabel. Sebagai contoh, proses dapat meliputi menerima, dari layanan penyediaan, kredensial bersama, dimana kredensial bersama dibagikan di antara peranti dan fungsi aplikasi; menghasilkan informasi tag; mengenkodekan bagian dari informasi tag berdasarkan kredensial bersama untuk menghasilkan informasi tag yang dienkodekan; dan menyiarkan informasi tag yang dienkodekan.

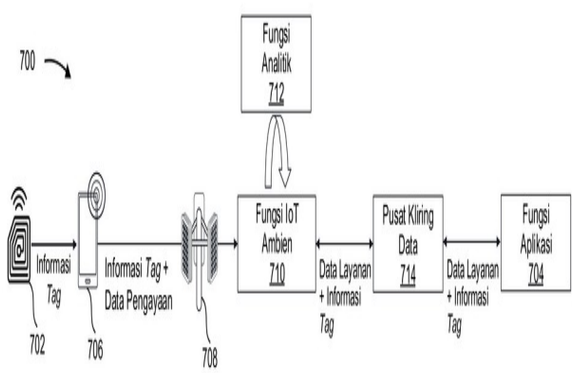

Gambar 7

(20) RI Permohonan Paten

(19) ID (11) No Pengumuman : 2026/01853 (13) A

(51) I.P.C : B 60L 58/10,G 01R 31/396,G 01R 31/382,G 01R 31/371,G 01R 19/12

(21) No. Permohonan Paten : P00202601860

(22) Tanggal Penerimaan Permohonan Paten :
24 Januari 2025

(30) Data Prioritas :

(31) Nomor	(32) Tanggal	(33) Negara
10-2024-0012350	26 Januari 2024	KR

(43) Tanggal Pengumuman Paten :
03 Maret 2026

(71) Nama dan Alamat yang Mengajukan Permohonan Paten :
LG ENERGY SOLUTION, LTD.
Tower1, 108, Yeoui-daero, Yeongdeungpo-Gu, Seoul 07335, Republic of Korea Republic of Korea

(72) Nama Inventor :
CHOI, Soon-Hyung,KR
KIM, Young-Deok,KR

(74) Nama dan Alamat Konsultan Paten :
Dr. Inda Citraninda Noerhadi S.S.,M.A.
Biro Oktroi Roosseno Kantor Taman A-9 Unit C1 & C2
Jalan DR. Ide Anak Agung Gde Agung

(54) Judul Invensi : PERALATAN DAN METODE UNTUK MEMBUAT INFORMASI BATERAI

(57) Abstrak :
Suatu peralatan pembuatan informasi baterai menurut suatu perwujudan pengungkapan ini meliputi: unit pemerolehan profil yang memperoleh profil baterai yang merepresentasikan kesesuaian antara kapasitas dan tegangan baterai; dan unit kendali yang mengatur bagian tegangan elektrode positif yang bersesuaian dengan baterai berdasarkan bagian datar elektrode negatif yang diatur sebelumnya, menyesuaikan profil elektrode positif acuan yang diatur sebelumnya dan profil elektrode negatif acuan agar bersesuaian dengan profil baterai berdasarkan bagian tegangan elektrode positif, dan membuat profil elektrode positif dan profil elektrode negatif baterai berdasarkan hasil penyesuaian.

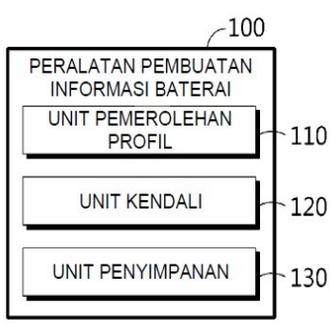

GAMBAR 1

(20) RI Permohonan Paten

(19) ID (11) No Pengumuman : 2026/01980 (13) A

(51) I.P.C : C 03C 17/42,C 09D 5/00

(21) No. Permohonan Paten : P00202602233

(22) Tanggal Penerimaan Permohonan Paten :
09 Agustus 2024

(30) Data Prioritas :

(31) Nomor	(32) Tanggal	(33) Negara
FR2308678	11 Agustus 2023	FR

(43) Tanggal Pengumuman Paten :
05 Maret 2026

(71) Nama dan Alamat yang Mengajukan Permohonan Paten :
SAINT-GOBAIN GLASS FRANCE
Tour Saint-Gobain, 12 Place de l'Iris, 92400 COURBEVOIE France France

(72) Nama Inventor :
HEURTEFEU, Bertrand,FR
LOHOU, Stéphane,FR

(74) Nama dan Alamat Konsultan Paten :
Ir. Migni Myriasandra Noerhadi, S.H., MIP., MSEL.
Kantor Taman A-9, Unit A6-A7, Jl. Dr. Ide Anak Agung Gde Agung, Mega Kuningan, Kel. Kuningan Timur, Kec. Setiabudi, Jakarta Selatan

(54) Judul Invensi : GLASIR YANG MENCAKUP LAPISAN PELINDUNG ORGANIK TEMPORER

(57) Abstrak :
Invensi ini berhubungan dengan bahan glasir yang mencakup suatu substrat yang disalut dengan suatu penyalut fungsional dan dengan suatu lapisan pelindung organik temporer yang dideposisikan pada sedikitnya sebagian dari penyalut fungsional tersebut. Lapisan pelindung tersebut diperoleh dengan menaut silang suatu komposisi yang dapat dipolimerisasi yang mencakup (a) senyawa (met)akrilat dan (b) secara bebas pilih suatu inisiator polimerisasi. Lapisan pelindung organik temporer mengalami penurunan berat berdasarkan analisis termogravimetri (TGA) dari 30°C sampai 450°C pada laju pemanasan 10°C/menit di udara yang lebih besar dari 65%.

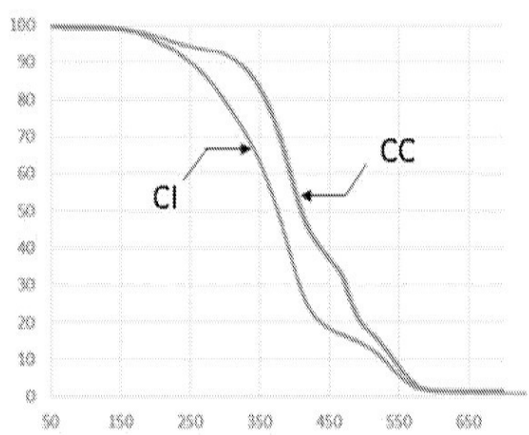

GAMBAR 1

(20) RI Permohonan Paten

(19) ID (11) No Pengumuman : 2026/01869 (13) A

(51) I.P.C : B 65D 1/46

(21) No. Permohonan Paten : P00202601923

(22) Tanggal Penerimaan Permohonan Paten :
26 Agustus 2024

(30) Data Prioritas :

(31) Nomor	(32) Tanggal	(33) Negara
2023-172612	04 Oktober 2023	JP

(43) Tanggal Pengumuman Paten :
03 Maret 2026

(71) Nama dan Alamat yang Mengajukan Permohonan Paten :
TOYO SEIKAN CO., LTD.
18-1, Higashi-Gotanda 2-chome, Shinagawa-ku, Tokyo 1418640 Japan

(72) Nama Inventor :
FUKUMOTO, Hayato,JP
NAKAMURA, Tomohiko,JP
KAMIYAMA, Kota,JP
YONEDA, Wataru,JP
KOBAYASHI, Tomokazu,JP

(74) Nama dan Alamat Konsultan Paten :
Januar Ferry S.Si
PT. Hakindah International Gedung Gajah Unit AT Jalan Dr Saharjo No. 111 Tebet

(54) Judul Invensi : BODI KALENG, KALENG PRODUK, DAN METODE UNTUK MEMPRODUKSI BODI KALENG

(57) Abstrak :
Bodi kaleng memiliki bentuk silinder dengan bagian bawah mencakup bagian bawah kaleng dan barel kaleng silinder memanjang dari periferi luar bagian bawah kaleng di sepanjang sumbu kaleng. Bagian bawah kaleng mencakup kubah pada pusatnya dan bagian menonjol anulus secara kontinu memanjang dari tepi luar kubah dan menonjol ke luar secara substansial di sepanjang sumbu kaleng. Bagian menonjol anulus mencakup bagian berceruk yang kontinu dengan kubah dan memiliki permukaan melengkung cembung ke arah luar dalam arah radial bodi kaleng, kontak tanah yang menyangga bodi kaleng, dan dinding periferi dalam memanjang dari kontak tanah ke bagian berceruk. Dalam tampilan penampang longitudinal yang mencakup sumbu kaleng, sudut θ antara garis tangen M pada permukaan luar kubah dan bidang yang tegak lurus terhadap sumbu kaleng pada posisi dimana garis virtual L1 paralel terhadap sumbu kaleng dan berkontak dengan bagian terdalam dinding periferi dalam memotong permukaan luar kubah adalah antara 45° dan 65°.

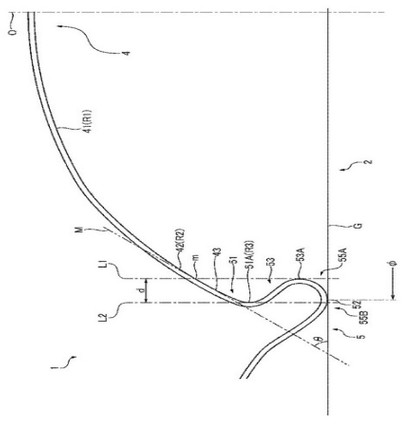

Gambar 2

(20) RI Permohonan Paten

(19) ID (11) No Pengumuman : 2026/02003 (13) A

(51) I.P.C : A 01N 25/30,A 01N 25/28,A 01N 25/10,A 01N 57/10,A 01N 25/08,A 01N 57/06,A 01N 25/02,A 01N 59/02,A 01P 7/04

(21) No. Permohonan Paten : P00202602225

(22) Tanggal Penerimaan Permohonan Paten :
04 September 2024

(30) Data Prioritas :

(31) Nomor	(32) Tanggal	(33) Negara
202321059438	04 September 2023	IN

(43) Tanggal Pengumuman Paten :
06 Maret 2026

(71) Nama dan Alamat yang Mengajukan Permohonan Paten :
SUMITOMO CHEMICAL COMPANY, LIMITED
2-7-1, Nihonbashi, Chuo-ku, Tokyo 103-6020 Japan

(72) Nama Inventor :
Suresh RAMACHANDRAN,IN

(74) Nama dan Alamat Konsultan Paten :
Budi Rahmat S.H.
Menara Era 9th Floor No. 5, JL. Senen Raya, No. 135-137, Senen, Jakarta Pusat

(54) Judul Invensi : SUATU KOMPOSISI AGROKIMIA SINERGIS

(57) Abstrak :
Invensi ini berkaitan dengan komposisi sinergis yang mencakup Profenofos dan Fenpropatrin untuk pengendalian hama dan penyakit pada tanaman pertanian secara efektif. Invensi ini juga meliputi proses untuk membuat komposisi agrokimia ini. Tujuan utama invensi ini adalah untuk melindungi tanaman pertanian dari hama serangga, sehingga meningkatkan hasil tanaman pertanian dan memberikan manfaat bagi petani.

(20) **RI Permohonan Paten**

(19) **ID** **(11)** **No Pengumuman : 2026/01898** **(13) A**

(51) **I.P.C : C 08J 11/10**

(21) **No. Permohonan Paten :** P00202602149

(22) **Tanggal Penerimaan Permohonan Paten :**
06 September 2024

(30) **Data Prioritas :**

(31) Nomor	(32) Tanggal	(33) Negara
2023-145949	08 September 2023	JP

(43) **Tanggal Pengumuman Paten :**
04 Maret 2026

(71) **Nama dan Alamat yang Mengajukan Permohonan Paten :**
UBE CORPORATION
1978-96, Oaza Kogushi, Ube-shi, Yamaguchi 7558633 Japan

(72) **Nama Inventor :**
Akira TAKAMA,JP
Jun YAMASHITA,JP
Yuta KIMIZUKA,JP
Kazutaka NARITA,JP

(74) **Nama dan Alamat Konsultan Paten :**
Budi Rahmat S.H.
Menara Era 9th Floor No. 5, JL. Senen Raya, No. 135-137, Senen, Jakarta Pusat

(54) **Judul Invensi :** METODE PEROLEHAN KEMBALI RESIN

(57) **Abstrak :**
Metode perolehan kembali resin dari invensi ini adalah metode perolehan kembali resin dari komposit yang mengandung lapisan (A) yang mencakup resin tidak dapat terhidrolisis (a1) dan lapisan (B) yang mencakup resin dapat terhidrolisis (b1), metode tersebut mencakup: tahap (1) membawa komposit menjadi bersentuhan dengan fluida subkritis, dan mendekomposisi dan/atau memisahkan lapisan (A) dan lapisan (B) untuk mendapatkan resin padat (A) yang hanya terdiri dari resin tidak dapat terhidrolisis (a2) dan resin padat (B) yang hanya terdiri dari resin dapat terhidrolisis (b2), dimana resin tidak dapat terhidrolisis (a1) dan resin tidak dapat terhidrolisis (a2) sama atau berbeda hanya dalam distribusi berat molekulnya, dan resin dapat terhidrolisis (b1) dan resin dapat terhidrolisis (b2) sama atau berbeda hanya dalam distribusi berat molekulnya.

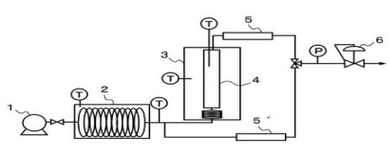

(20) **RI Permohonan Paten**

(19) **ID** **(11)** **No Pengumuman : 2026/01867** **(13) A**

(51) **I.P.C : A 61K 39/00,A 61P 35/00,G 16B 40/20,G 16B 25/00,G 16B 30/00,G 16B 50/00**

(21) **No. Permohonan Paten :** P00202602049

(22) **Tanggal Penerimaan Permohonan Paten :**
23 Agustus 2024

(30) **Data Prioritas :**

(31) Nomor	(32) Tanggal	(33) Negara
10-2023-0110887	23 Agustus 2023	KR

(43) **Tanggal Pengumuman Paten :**
03 Maret 2026

(71) **Nama dan Alamat yang Mengajukan Permohonan Paten :**
LG CHEM, LTD.
128, Yeoui-daero, Yeongdeungpo-gu, Seoul 07336 Republic of Korea

(72) **Nama Inventor :**
JEONG, Seihwan,KR
CHOE, Kyuhong,KR
KIM, Seunghae,KR
KIM, Youngmok,KR
YEU, Yunku,KR
KIM, Da Eun,KR
KIM, Hyeongsu,KR

(74) **Nama dan Alamat Konsultan Paten :**
Dora Ambadar S.Psi
Am Badar & Am Badar, Jl. Proklamasi No. 79, Pegangsaan, Menteng, Jakarta Pusat

(54) **Judul Invensi :** METODE PEMILIHAN NEOANTIGEN UNTUK PENGEMBANGAN VAKSIN KANKER YANG DIPERSONALISASI

(57) **Abstrak :**
Disediakan disini adalah metode pemilihan neoantigen spesifik tumor (peptida imunogenik), dan penggunaan neoantigen spesifik tumor yang telah dipilih untuk membuat vaksin kanker yang dipersonalisasi.

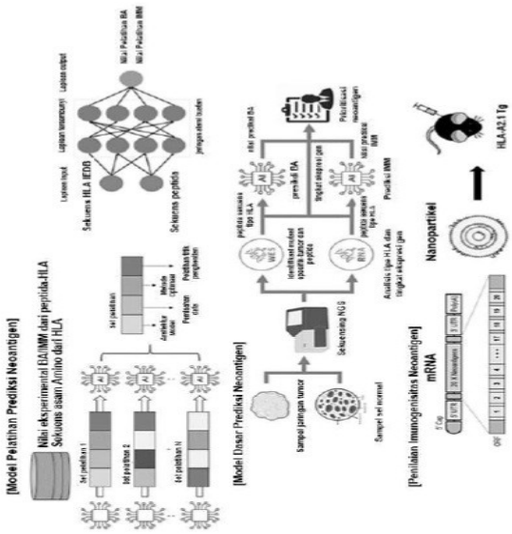

Gambar 3

(20) **RI Permohonan Paten**

(19) **ID** **(11)** **No Pengumuman : 2026/01861** **(13)** **A**

(51) **I.P.C : G 01S 5/02,H 04W 64/00**

(21) **No. Permohonan Paten :** P00202601770

(22) **Tanggal Penerimaan Permohonan Paten :**
12 Juni 2024

(30) **Data Prioritas :**

(31) Nomor	(32) Tanggal	(33) Negara
2311997.7	04 Agustus 2023	GB

(43) **Tanggal Pengumuman Paten :**
03 Maret 2026

(71) **Nama dan Alamat yang Mengajukan Permohonan Paten :**
NOKIA TECHNOLOGIES OY
Karakaari 7, 02610 Espoo Finland

(72) **Nama Inventor :**
MICHALOPOULOS, Diomidis,GR
ASHRAF, Muhammad Ikram,FI
KESHAVAMURTHY, Prajwal,IN
SAHIN, Taylan,DE

(74) **Nama dan Alamat Konsultan Paten :**
Marolita Setiati
PT SPRUSON FERGUSON INDONESIA, Graha Paramita 3B Floor Zona D Jl. Denpasar Raya Blok D2 Kav.8 Kuningan

(54) **Judul Invensi :** METODE, PERALATAN DAN PROGRAM KOMPUTER UNTUK KERANGKA KERJA ASOSIASI PRU UNTUK PEMOSISIAN AIML

(57) **Abstrak :**

Suatu peralatan yang mencakup: sarana untuk menerima, dari fungsi jaringan, setidaknya satu kondisi untuk setidaknya satu pengukuran pemosisian dari satu atau lebih unit acuan pemosisian kandidat, PRU, yang akan digunakan untuk penyempurnaan lokasi peralatan; sarana untuk menerima, dari setidaknya satu fungsi jaringan dan setidaknya satu kandidat PRU dari satu atau lebih kandidat PRU, setidaknya satu pengukuran pemosisian untuk masing-masing satu atau lebih kandidat PRU; sarana untuk menentukan setidaknya satu PRU dari satu atau lebih kandidat PRU yang pengukuran pemosisiannya memenuhi setidaknya satu kondisi; sarana untuk menentukan data koreksi lokasi dari pengukuran pemosisian setidaknya satu PRU; sarana untuk memperbaiki, menggunakan data koreksi lokasi, estimasi lokasi peralatan.

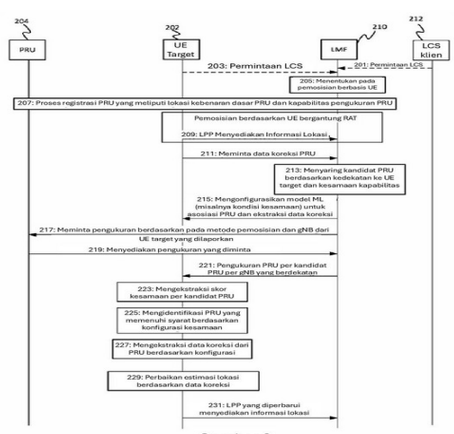

Gambar 2

(20) RI Permohonan Paten

(19) ID (11) No Pengumuman : 2026/01840 (13) A

(51) I.P.C : H 04W 4/80,H 04W 52/50,H 04W 52/38

(21) No. Permohonan Paten : P00202602071

(22) Tanggal Penerimaan Permohonan Paten :
08 Agustus 2024

(30) Data Prioritas :

(31) Nomor	(32) Tanggal	(33) Negara
63/531,514	08 Agustus 2023	US

(43) Tanggal Pengumuman Paten :
03 Maret 2026

(71) Nama dan Alamat yang Mengajukan Permohonan Paten :
INTERDIGITAL PATENT HOLDINGS, INC.
200 Bellevue Parkway, Suite 300, Wilmington, Delaware 19809 United States of America

(72) Nama Inventor :
BALA, Erdem,TR
MARINIER, Paul,CA
MOSTAFA, Ahmed,EG
LEE, Moon IL,KR
STERN-BERKOWITZ, Janet,US
HONG, Jongwoo,KR
FREDA, Martino,CA

(74) Nama dan Alamat Konsultan Paten :
Marolita Setiati
PT SPRUSON FERGUSON INDONESIA, Graha Paramita 3B Floor Zona D Jl. Denpasar Raya Blok D2 Kav.8 Kuningan

(54) Judul Invensi : METODE UNTUK PENINGKATAN DAYA HAMBURAN BALIK

(57) Abstrak :
Metode untuk menghamburkan balik sinyal frekuensi radio (RF) disediakan di sini. Metode meliputi menerima transmisi yang meliputi sinyal dan informasi kontrol yang meliputi parameter peningkatan daya dan pengulangan dan menentukan apakah tingkat energi perangkat cukup untuk menyebarkan sinyal dengan peningkatan daya. Jika tingkat energi perangkat cukup untuk menghamburkan balik sinyal yang diterima dengan peningkatan daya, sinyal yang diterima dihamburkan balik dan dimodulasi dengan preamble menggunakan peningkatan daya. Jika tingkat energi perangkat tidak cukup untuk menghamburkan balik sinyal yang diterima dengan peningkatan daya, sinyal yang diterima dihamburkan balik dan dimodulasi dengan preamble dalam beberapa pengulangan tanpa peningkatan daya. Metode ini meliputi menerima pesan balasan yang meliputi indikasi preamble yang digunakan untuk memodulasi sinyal yang dihamburkan balik dan mengirimkan, sebagai respons terhadap pesan balasan yang diterima, informasi yang mengindikasikan pengidentifikasi atau tingkat energi perangkat.

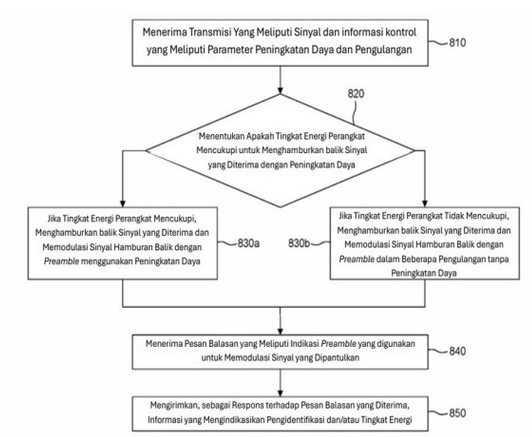

Gambar 8

(20) RI Permohonan Paten

(19) ID (11) No Pengumuman : 2026/01882 (13) A

(51) I.P.C : A 61K 31/4164,A 61K 47/20,A 61K 47/14,A 61K 47/10,A 61K 9/08,A 61P 17/00

(21) No. Permohonan Paten : P00202602044

(22) Tanggal Penerimaan Permohonan Paten :
02 Agustus 2024

(30) Data Prioritas :

(31) Nomor	(32) Tanggal	(33) Negara
2023-125977	02 Agustus 2023	JP

(43) Tanggal Pengumuman Paten :
03 Maret 2026

(71) Nama dan Alamat yang Mengajukan Permohonan Paten :
ISHIHARA SANGYO KAISHA, LTD.
3-15 Edobori 1-chome, Nishi-ku, Osaka-shi, Osaka, 5500002 Japan

(72) Nama Inventor :
ISHIBASHI Yutaka,JP
YAGI Takaharu,JP

(74) Nama dan Alamat Konsultan Paten :
Dora Ambadar S.Psi
Am Badar & Am Badar, Jl. Proklamasi No. 79, Pegangsaan, Menteng, Jakarta Pusat

(54) Judul Invensi : ZAT TOPIKAL UNTUK ONIKOMIKOSIS

(57) Abstrak :
Zat topikal untuk onikomikosis dalam pengungkapan ini terdiri dari, sebagai bahan aktif, setidaknya satu yang dipilih dari kelompok yang hanya terdiri dari senyawa yang diwakili oleh formula berikut (1) dan garamnya, dan terdiri dari, sebagai pelarut, setidaknya satu yang dipilih dari kelompok yang hanya terdiri dari pelarut berikut (a) hingga (g): dimana pelarut (a) adalah diester asam dibasa; pelarut (b) adalah alkohol rantai pendek dan diester asam dibasa; pelarut (c) adalah alkohol rantai pendek dan dimetil sulfoksida; pelarut (d) adalah dimetil sulfoksida dan diester asam dibasa; pelarut (e) adalah alkohol rantai pendek, dimetil sulfoksida, dan diester asam dibasa; pelarut (f) adalah alkohol rantai pendek, dan glikol, dan pelarut (g) adalah alkohol rantai pendek, glikol, dan diester asam dibasa.

(20) RI Permohonan Paten

(19) ID (11) No Pengumuman : 2026/01842 (13) A

(51) I.P.C : H 04W 72/232

(21) No. Permohonan Paten : P00202601933

(22) Tanggal Penerimaan Permohonan Paten :
09 Agustus 2024

(30) Data Prioritas :

(31) Nomor	(32) Tanggal	(33) Negara
202311014128.9	11 Agustus 2023	CN

(43) Tanggal Pengumuman Paten :
03 Maret 2026

(71) Nama dan Alamat yang Mengajukan Permohonan Paten :
DATANG MOBILE COMMUNICATIONS EQUIPMENT CO., LTD.
1/F, Building 1, No.5 Shangdi East Road Haidian District, Beijing 100085 China

(72) Nama Inventor :
LI, Hui,CN
REN, Xiaotao,CN
REN, Bin,CN
DA, Ren,US

(74) Nama dan Alamat Konsultan Paten :
Marodin Sijabat S.H.
Adastra Indonesia, Epiwalk 3rd Floor A306-307, Kawasan Rasuna Epicentrum Jl. H. R. Rasuna Said RT. 002/ RW. 005, Kel. Karet Kuningan Kec. Setiabudi ,Kota Jakarta Selatan

(54) Judul Invensi : METODE DAN PERANGKAT PENENTUAN SUMBER SL PRS, METODE DAN PERANGKAT INDIKASI SUMBER SL PRS, DAN MEDIA PENYIMPANAN

(57) Abstrak :
Disajikan suatu metode untuk menentukan sumber sinyal referensi pemosisian sidelink (SL PRS), suatu metode untuk menunjukkan sumber SL PRS, suatu alat, dan suatu media penyimpanan. Metode untuk menentukan sumber SL PRS ini meliputi: menerima informasi kontrol downlink (DCI) yang dikirim oleh suatu perangkat jaringan; dan menentukan, berdasarkan DCI, suatu sumber SL PRS yang dialokasikan oleh perangkat jaringan ke terminal.

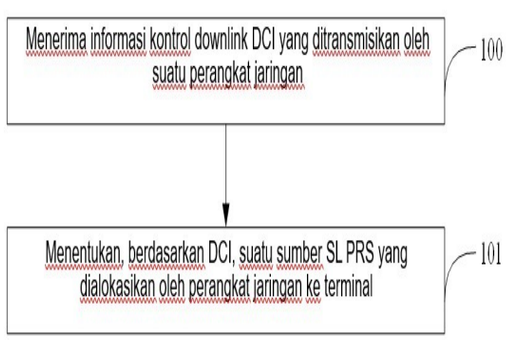

GAMBAR 1

(20) RI Permohonan Paten

(19) ID (11) No Pengumuman : 2026/01958 (13) A

(51) I.P.C : C 01G 53/00,H 01M 4/525,H 01M 4/36,H 01M 10/0525

(21) No. Permohonan Paten : P00202602125

(22) Tanggal Penerimaan Permohonan Paten :
13 November 2024

(30) Data Prioritas :

(31) Nomor	(32) Tanggal	(33) Negara
202311871460.7	29 Desember 2023	CN

(43) Tanggal Pengumuman Paten :
05 Maret 2026

(71) Nama dan Alamat yang Mengajukan Permohonan Paten :
HUAYOU NEW ENERGY TECHNOLOGY (QUZHOU) CO., LTD.
No.1#, Building 9, No.18, Nianxin Road, Kecheng District, Quzhou, Zhejiang 324000 China

(72) Nama Inventor :
ZHOU, Wenjie,CN
OUYANG, Yi,CN
CAI, Zengfu,CN
WU, Guojun,CN

(74) Nama dan Alamat Konsultan Paten :
Emirsyah Dinar B.Com., M.H.
Graha Pratama Jl. MT Haryono Kav. 15, Building Lv 15, Kel. Tebet Barat, Kec. Tebet, Kota Jakarta Selatan

(54) Judul Invensi : PREKURSOR MATERIAL KATODA, METODE PENYIAPANNYA, DAN PENGGUNAANNYA

(57) Abstrak :
Diungkapkan suatu prekursor material katode, metode Penyiapannya, dan penggunaannya, yang berkaitan dengan bidang teknis material katode untuk baterai litium-ion. Prekursor material katode dalam permohonan ini meliputi partikel prekursor, yang dibentuk oleh aglomerasi beberapa partikel pertama. Partikel pertama merupakan struktur inti–cangkang, dan struktur inti–cangkang ini memiliki inti dalam dan lapisan permukaan; inti dalam memiliki benih kristal padat; lapisan permukaan memiliki banyak kristal jarum, dan terdapat pori-pori di antara kristal jarum yang berdekatan. Dengan demikian, terbentuklah prekursor yang sangat teraglomerasi, berpori, dan berpartikel besar dengan morfologi permukaan longgar seperti puff, yang kondusif untuk produksi industri.

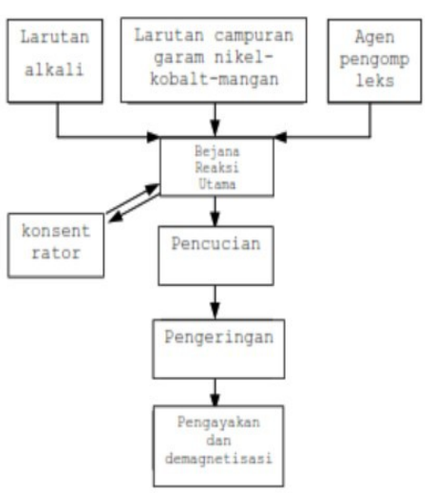

Gambar 1

(20) RI Permohonan Paten

(19) ID (11) No Pengumuman : 2026/02016 (13) A

(51) I.P.C : C 01G 25/02,C 04B 35/634,C 04B 35/626,C 04B 35/486

(21) No. Permohonan Paten : P00202602205

(22) Tanggal Penerimaan Permohonan Paten :
09 Agustus 2024

(30) Data Prioritas :

(31) Nomor	(32) Tanggal	(33) Negara
2023-131187	10 Agustus 2023	JP

(43) Tanggal Pengumuman Paten :
06 Maret 2026

(71) Nama dan Alamat yang Mengajukan Permohonan Paten :
TOSOH CORPORATION
4560, Kaisei-cho, Shunan-shi, Yamaguchi 7468501 Japan

(72) Nama Inventor :
Takahiro SHIMIZU,JP
Yuki USHIO,JP

(74) Nama dan Alamat Konsultan Paten :
Ir. Y.T. Widjojo
Menara Sun Life, Lt. 26, Suite A (26A), Jl. Dr. Ide Anak Agung Gde Agung Blok 6.3 Kawasan Mega Kuningan, RT 005 RW 002, Kel. Kuningan Timur, Kec. Setiabudi, Jakarta Selatan

(54) Judul Invensi : BUBUK YANG TERGRANULASI DAN METODE UNTUK MEMPRODUKSINYA

(57) Abstrak :
Disediakan setidaknya satu dari suatu bubuk yang tergranulasi dan suatu metode yang sederhana untuk memproduksinya; dengan bubuk yang tergranulasi, suatu bodi hijau yang memiliki kekuatan tinggi dapat dibuat melalui pencetakan tekan tanpa dibutuhkan untuk secara khusus mengontrol suatu komposisi dari suatu komponen organik dari suatu sluri yang mencakup suatu bubuk material baku yang akan digranulasikan. Suatu bubuk yang tergranulasi dari suatu keramik, bubuk yang tergranulasi yang meliputi suatu bubuk dari suatu keramik; dan suatu bahan pengikat, dimana bubuk yang tergranulasi memiliki suatu spektrum inframerah dimana suatu intensitas puncak serapan, per massa dari bahan pengikat, dengan suatu bagian teratas puncak pada 1730 ± 20 cm−1 berjumlah 0,023 atau lebih besar.

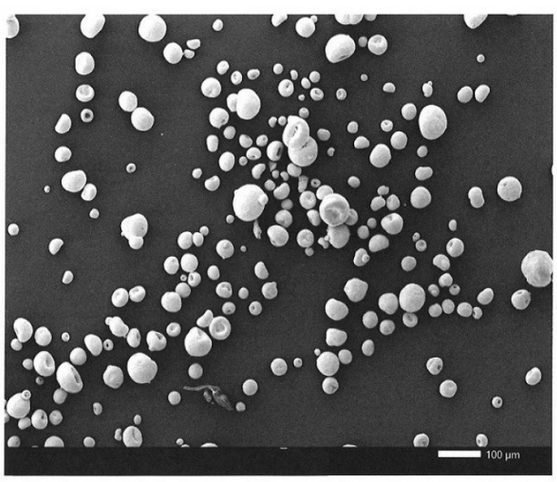

GAMBAR 1

(20) **RI Permohonan Paten**

(19) **ID** **(11)** **No Pengumuman : 2026/01886** **(13) A**

(51) **I.P.C : H 04B 7/06,H 04L 25/02**

(21) **No. Permohonan Paten :** P00202602019

(22) **Tanggal Penerimaan Permohonan Paten :**
06 Agustus 2024

(30) **Data Prioritas :**

(31) Nomor	(32) Tanggal	(33) Negara
63/531,191	07 Agustus 2023	US

(43) **Tanggal Pengumuman Paten :**
03 Maret 2026

(71) **Nama dan Alamat yang Mengajukan Permohonan Paten :**
INTERDIGITAL PATENT HOLDINGS, INC.
200 Bellevue Parkway, Suite 300, Wilmington, Delaware 19809 United States of America

(72) **Nama Inventor :**

YATRIBI, Anouar,MA
BELURI, Mihaela,US
TOOHER, Patrick,CA
LUTCHOOMUN, Tejaswinee,CA
NARAYANAN THANGARAJ, Yugeswar Deenoo,IN
MALHOTRA, Akshay,IN
IBRAHIM, Mohamed Salah,EG
LEE, Moon IL,KR

(74) **Nama dan Alamat Konsultan Paten :**
Marolita Setiati
PT SPRUSON FERGUSON INDONESIA, Graha Paramita 3B Floor Zona D Jl. Denpasar Raya Blok D2 Kav.8 Kuningan

(54) **Judul Invensi :** METODE UNTUK MEMANTAU KINERJA MODEL AI/ML SISI WTRU

(57) **Abstrak :**

Suatu unit transmisi/penerima nirkabel (WTRU) dapat dikonfigurasi untuk menerima suatu pesan yang mencakup pengukuran di luar distribusi (OOD) dan informasi konfigurasi pelaporan, untuk menerima sejumlah sinyal referensi (RS), dan untuk mengukur sejumlah respons saluran berdasarkan RS yang diterima untuk menentukan sejumlah sampel informasi keadaan saluran (CSI). WTRU dapat dikonfigurasi untuk melakukan suatu inferensi pada sejumlah sampel CSI menggunakan suatu mode pengklasifikasi OOD, untuk menentukan sejumlah skor energi dari sejumlah sampel CSI, dan untuk menentukan bahwa satu atau lebih sampel CSI dari sejumlah sampel CSI tersebut adalah OOD sehubungan dengan kumpulan data pelatihan berdasarkan informasi konfigurasi pengukuran OOD. WTRU dapat dikonfigurasi untuk menentukan suatu metrik frekuensi OOD berdasarkan sejumlah sampel CSI yang ditentukan sebagai OOD, dan untuk menentukan bahwa suatu peristiwa OOD telah terjadi.

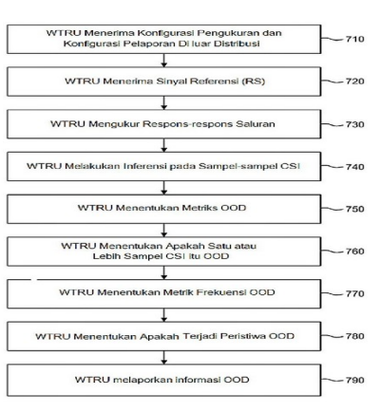

Gambar 7

(20) RI Permohonan Paten

(19) ID (11) No Pengumuman : 2026/01843 (13) A

(51) I.P.C : H 01M 50/317,H 01M 50/183,H 01M 50/105

(21) No. Permohonan Paten : P00202601915

(22) Tanggal Penerimaan Permohonan Paten :
09 Agustus 2024

(30) Data Prioritas :

(31) Nomor	(32) Tanggal	(33) Negara
10-2023-0105932	11 Agustus 2023	KR

(43) Tanggal Pengumuman Paten :
03 Maret 2026

(71) Nama dan Alamat yang Mengajukan Permohonan Paten :
LG ENERGY SOLUTION, LTD.
Tower 1, 108, Yeoui-daero Yeongdeungpo-gu Seoul 07335, Republic of Korea Republic of Korea

(72) Nama Inventor :

KIM, Sang Hun,KR
HWANG, Ji Young,KR
PARK, Eun Suk,KR
YU, Hyung Kyun,KR
LEE, Yu Jin,KR
JU, Hye Yeong,KR

(74) Nama dan Alamat Konsultan Paten :
Dr. Inda Citraninda Noerhadi S.S.,M.A.
Biro Oktroi Roosseno Kantor Taman A-9 Unit C1 & C2
Jalan DR. Ide Anak Agung Gde Agung

(54) Judul Invensi : SEL KANTONG DAN KOMPONEN PELEPAS GAS

(57) Abstrak :

Invensi ini bertujuan untuk menyediakan suatu komponen pelepas gas yang dapat melepaskan gas di dalam suatu kantong ke atmosfer dan memiliki rasio deformasi yang dikurangi serta suatu sel kantong yang meliputi komponen pelepas gas tersebut. Sel kantong menurut invensi ini dapat meliputi suatu rakitan elektrode yang meliputi suatu elektrode positif, suatu elektrode negatif dan suatu separator, suatu kantong yang menampung rakitan elektrode tersebut, suatu konektor elektrode yang terhubung secara elektrik dengan rakitan elektrode tersebut dan menonjol keluar dari kantong tersebut, suatu film lead yang menutupi sebagian dari konektor elektrode untuk mengisolasi konektor elektrode dari kantong, dan suatu komponen pelepas gas yang ditempatkan di antara konektor elektrode dan film lead serta yang dikonfigurasi untuk membentuk rute pergerakan gas oleh gas di dalam kantong, dimana komponen pelepas gas tersebut dapat meliputi suatu komponen pertama, yang sebagian darinya memiliki bentuk cekung dalam arah panjang konektor elektrode, dan suatu komponen kedua yang memanjang dari komponen pertama ke arah rakitan elektrode tersebut.

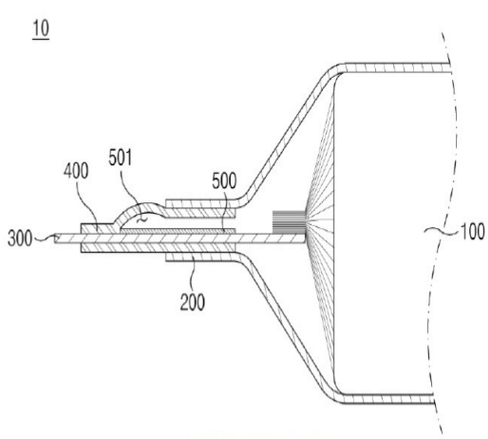

GAMBAR 2

(20) **RI Permohonan Paten**

(19) **ID** **(11)** **No Pengumuman : 2026/01880** **(13) A**

(51) **I.P.C : G 01S 5/02,G 01S 5/00**

(21) **No. Permohonan Paten :** P00202601996

(22) **Tanggal Penerimaan Permohonan Paten :**
31 Juli 2024

(30) **Data Prioritas :**

(31) Nomor	(32) Tanggal	(33) Negara
20230100739	14 September 2023	GR

(43) **Tanggal Pengumuman Paten :**
03 Maret 2026

(71) **Nama dan Alamat yang Mengajukan Permohonan Paten :**
QUALCOMM INCORPORATED
5775 Morehouse Drive, San Diego, California 92121-1714 United States of America

(72) **Nama Inventor :**
MANOLAKOS, Alexandros,GR
KUMAR, Mukesh,IN

(74) **Nama dan Alamat Konsultan Paten :**
Dora Ambadar S.Psi
Am Badar & Am Badar, Jl. Proklamasi No. 79, Pegangsaan, Menteng, Jakarta Pusat

(54) **Judul Invensi :** PENGUKURAN PERBEDAAN WAKTU SINYAL REFERENSI (RSTD) UU DAN SIDELINK BERSAMA UNTUK PEMOSISIAN UU DAN SIDELINK BERSAMA

(57) **Abstrak :**
Yang diungkapkan adalah teknik untuk komunikasi nirkabel. Dalam aspek, perlengkapan pengguna (UE) memperoleh setidaknya satu node referensi untuk satu atau lebih pengukuran perbedaan waktu sinyal referensi (RSTD) downlink dan sidelink bersama dan (1) satu atau lebih pengukuran RSTD downlink (DL-RSTD), (2) satu atau lebih pengukuran RSTD sidelink (SL-RSTD), atau (3) keduanya, dan menentukan satu atau lebih pengukuran RSTD downlink dan sidelink bersama berdasarkan satu atau lebih sumber daya sinyal referensi yang ditransmisikan oleh setidaknya satu node referensi dan (1) satu atau lebih sumber daya sinyal referensi pemosisian downlink (DL-PRS) pertama yang ditransmisikan oleh satu atau lebih titik transmisi-penerimaan (TRP) pertama atau (2) satu atau lebih sumber daya sinyal referensi pemosisian sidelink (SL-PRS) pertama yang ditransmisikan oleh satu atau lebih UE jangkar sidelink pertama.

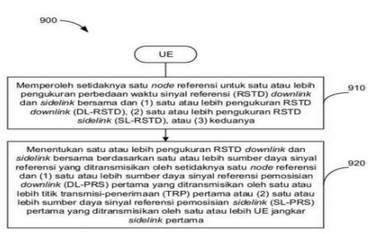

Gambar 9

(20) RI Permohonan Paten

(19) ID (11) No Pengumuman : 2026/01977 (13) A

(51) I.P.C : H 04W 24/10

(21) No. Permohonan Paten : P00202602134

(22) Tanggal Penerimaan Permohonan Paten :
11 Agustus 2023

(30) Data Prioritas :
(31) Nomor (32) Tanggal (33) Negara

(43) Tanggal Pengumuman Paten :
05 Maret 2026

(71) Nama dan Alamat yang Mengajukan Permohonan Paten :
NOKIA TECHNOLOGIES OY
Karakaari 7, 02610 Espoo Finland

(72) Nama Inventor :
ZHENG, Naizheng,CN
LAKSHMINARAYANAPURAM KRISHNAKUMAR, Kamakshi,IN
LASELVA, Daniela,IT
DEGHEL, Matha,FR

(74) Nama dan Alamat Konsultan Paten :
Marolita Setiati
PT SPRUSON FERGUSON INDONESIA, Graha Paramita 3B Floor Zona D Jl. Denpasar Raya Blok D2 Kav.8 Kuningan

(54) Judul Invensi : PELAPORAN INFORMASI KEADAAN KANAL

(57) Abstrak :
Perwujudan-perwujudan contoh dari pengungkapan ini berkaitan dengan penerapan timing advance selama prosedur akses acak. Peralatan pertama mentransmisikan, ke peralatan pertama, konfigurasi laporan informasi keadaan kanal (CSI/ Channel State Information) yang terdiri dari subkonfigurasi pertama dan subkonfigurasi kedua; dan menerima, dari peralatan pertama dan berdasarkan setidaknya sebagian pada tingkat pelaporan prioritas pertama dan kedua, laporan CSI yang terkait dengan setidaknya salah satu dari subkonfigurasi pertama atau subkonfigurasi kedua. Dampak terhadap pelaporan CSI lainnya yang disebabkan oleh memasukkan subkonfigurasi tersebut akan diminimalkan.

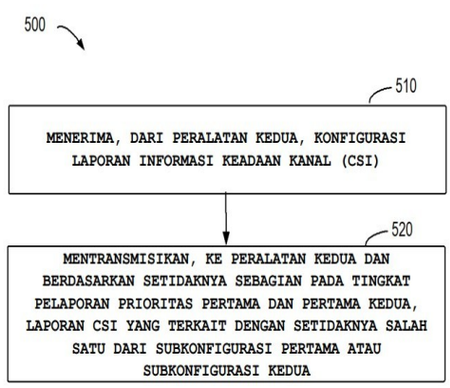

GAMBAR 5

(20) RI Permohonan Paten

(19) ID (11) No Pengumuman : 2026/01845 (13) A

(51) I.P.C : A 23L 33/22,A 23L 33/00

(21) No. Permohonan Paten : P00202601945

(22) Tanggal Penerimaan Permohonan Paten :
20 Agustus 2024

(30) Data Prioritas :

(31) Nomor	(32) Tanggal	(33) Negara
63/535,157	29 Agustus 2023	US

(43) Tanggal Pengumuman Paten :
03 Maret 2026

(71) Nama dan Alamat yang Mengajukan Permohonan Paten :
SOCIÉTÉ DES PRODUITS NESTLÉ S.A.
Avenue Nestlé 55 1800 Vevey Switzerland

(72) Nama Inventor :
HAUSER, Jonas,CH
SAMUEL, Tinu Mary,IN
SPRENGER, Norbert,LI
CHO, Seoyoon,KR
YIN, Weiyan,CN
LI, Tengfei,CN
ZHU, Ziliang,CN
ZHU, Hongtu,US
LIN, Weili,US

(74) Nama dan Alamat Konsultan Paten :
Ir. Y.T. Widjojo
Menara Sun Life, Lt. 26, Suite A (26A), Jl. Dr. Ide Anak Agung Gde Agung Blok 6.3 Kawasan Mega Kuningan, RT 005 RW 002, Kel. Kuningan Timur, Kec. Setiabudi, Jakarta Selatan

(54) Judul Invensi : KOMPOSISI YANG MELIPUTI OLIGOSAKARIDA AIR SUSU IBU YANG UNTUK DIGUNAKAN PADA SEORANG SUBJEK UNTUK MENDUKUNG PERKEMBANGAN OTAK DAN/ATAU PERKEMBANGAN PENGLIHATAN

(57) Abstrak :
Invensi menyediakan suatu oligosakarida air susu ibu (HMO) terfukosilasi yang untuk digunakan dalam memperbaiki perkembangan otak dan/atau perkembangan penglihatan pada seorang subjek, dimana: a) HMO terfukosilasi adalah lakto-N-fukopentaosa-I (LNFP-I) dan subjek adalah seorang bayi hingga usia 12 bulan; dan/atau b) HMO terfukosilasi adalah A-tetrasakarida, dimana subjek adalah seorang bayi, seorang anak usia dini atau seorang anak.

(20) RI Permohonan Paten

(19) ID (11) No Pengumuman : 2026/02002 (13) A

(51) I.P.C : B 01D 15/36,C 12P 13/10

(21) No. Permohonan Paten : P00202602244

(22) Tanggal Penerimaan Permohonan Paten :
04 September 2024

(30) Data Prioritas :

(31) Nomor	(32) Tanggal	(33) Negara
10-2023-0117455	05 September 2023	KR

(43) Tanggal Pengumuman Paten :
06 Maret 2026

(71) Nama dan Alamat yang Mengajukan Permohonan Paten :
CJ CHEILJEDANG CORPORATION
330, Dongho-ro, Jung-gu, Seoul 04560 Republic of Korea

(72) Nama Inventor :
HAN, Hyeong Seok,KR
KIM, Joongho,KR

(74) Nama dan Alamat Konsultan Paten :
Irene Kurniati Djalim, BSChE, MAk
Jalan Raya Penggilingan No 99

(54) Judul Invensi : METODE UNTUK MEMPRODUKSI ARGININA KEMURNIAN TINGGI

(57) Abstrak :
Permohonan ini berkaitan dengan suatu metode untuk memproduksi arginina, dimana langkah pemutihan tidak dilakukan, dan langkah pertukaran anion dipisahkan dan dilakukan secara simultan dengan proses produksi arginina, yang dengan demikian meningkatkan rendemen arginina dan secara signifikan mengurangi waktu yang diperlukan untuk produksi.

Gambar 1

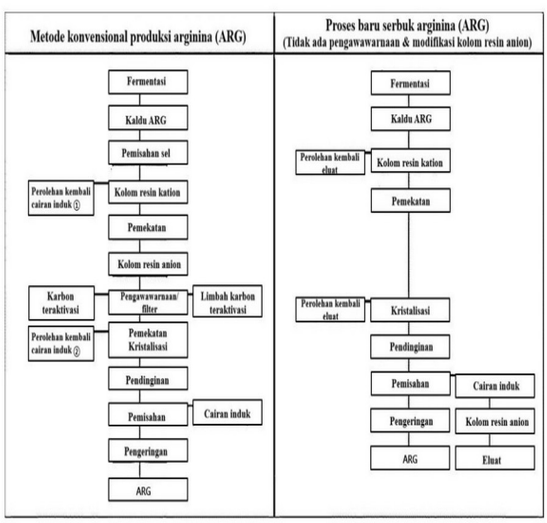

(20) RI Permohonan Paten

(19) ID (11) No Pengumuman : 2026/01992 (13) A

(51) I.P.C : B 32B 27/32,B 32B 7/027

(21) No. Permohonan Paten : P00202601755

(22) Tanggal Penerimaan Permohonan Paten :
19 Juli 2024

(30) Data Prioritas :

(31) Nomor	(32) Tanggal	(33) Negara
2023-122185	27 Juli 2023	JP

(43) Tanggal Pengumuman Paten :
06 Maret 2026

(71) Nama dan Alamat yang Mengajukan Permohonan Paten :
TOPPAN HOLDINGS INC.
5-1, Taito 1-chome, Taito-ku, Tokyo 1100016 Japan

(72) Nama Inventor :
KATO Ryoji,JP
TAKEI Ryo,JP
KAMEGAWA Yuki,JP
YAMAMURA Takehide,JP
YAMASHITA Yuki,JP

(74) Nama dan Alamat Konsultan Paten :
Emirsyah Dinar B.Com., M.H.
Graha Pratama Jl. MT Haryono Kav. 15, Building Lv 15, Kel. Tebet Barat, Kec. Tebet, Kota Jakarta Selatan

(54) Judul Invensi : FILM POLIETILENA BANYAK LAPIS

(57) Abstrak :
Film polietilena banyak lapis adalah film polietilena banyak lapis yang terdiri dari paling tidak tiga lapisan, yaitu lapisan pertama, lapisan kedua, dan lapisan ketiga secara berurutan, dimana titik lunak lapisan kedua lebih tinggi daripada titik lunak lapisan pertama dan lebih tinggi daripada titik lunak lapisan ketiga, rasio ketebalan lapisan kedua terhadap total ketebalan lapisan pertama dan lapisan ketiga adalah 1 banding 3, temperatur pada puncak leleh maksimum yang diamati dalam kalorimetri pemindaian diferensial film polietilena banyak lapis lebih dari 129°C dan kurang dari 134°C, dan nilai absolut derajat orientasi molekuler film polietilena banyak lapis kurang dari 1,07.

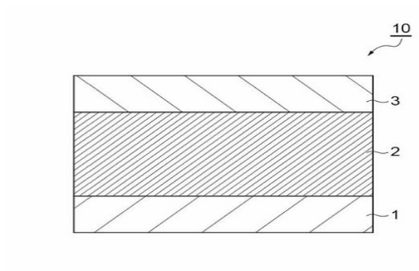

GAMBAR 1

(20) **RI Permohonan Paten**

(19) **ID** **(11)** **No Pengumuman : 2026/01874** **(13) A**

(51) **I.P.C : C 22B 3/46,C 25C 1/00**

(21) **No. Permohonan Paten :** P00202601800

(22) **Tanggal Penerimaan Permohonan Paten :**
24 Juli 2024

(30) **Data Prioritas :**

(31) Nomor	(32) Tanggal	(33) Negara
63/528,814	25 Juli 2023	US

(43) **Tanggal Pengumuman Paten :**
03 Maret 2026

(71) **Nama dan Alamat yang Mengajukan Permohonan Paten :**
BLUE PLANET STRATEGIES, LLC
801 Woodlawn Drive Madison, Wisconsin 53716 United States of America

(72) **Nama Inventor :**
JAMES, Patrick I.,US

(74) **Nama dan Alamat Konsultan Paten :**
Dr. Nadya Prita Gemala Djajadiningrat S.H., M.Hum.
Harvespat IP Services Ruko Fyandhas 110 Kav. B, RT.001/RW.009, Kel. Limo, Kec. Limo, Kota Depok

(54) **Judul Invensi :** STRUKTUR, METODE, DAN PROSES UNTUK MENGHILANGKAN KOMPONEN TARGET SECARA SELEKTIF DARI SUATU KOMPOSISI

(57) **Abstrak :**

Suatu metode untuk ekstraksi setidaknya satu komponen target dari komposisi elektrolit awal mencakup langkah-langkah berupa menyediakan setidaknya satu sel elektrokimia, memasukkan ke atau membuat di dalam ruang katolit dari setidaknya satu sel elektrokimia tersebut, suatu komposisi elektrolit awal yang mengandung setidaknya satu komponen target dan satu atau beberapa aditif, dan memfasilitasi, melalui satu atau beberapa aditif tersebut, manipulasi elektrokimia tertarget dari setidaknya satu komponen target tersebut.

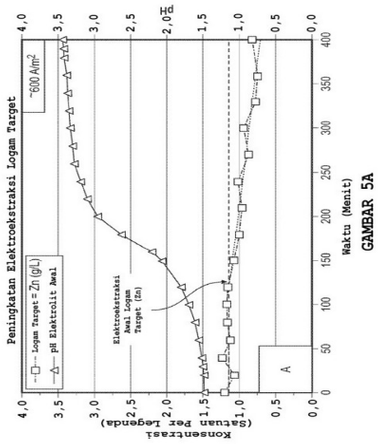

GAMBAR 5A

(20) RI Permohonan Paten

(19) ID (11) No Pengumuman : 2026/01970 (13) A

(51) I.P.C : C 01B 25/10,C 01B 25/02,C 01B 25/01,C 02F 101/20,C 02F 11/143,C 02F 101/10,C 02F 11/06,C 02F 11/00,C 22B 1/08

(21) No. Permohonan Paten : P00202601992

(22) Tanggal Penerimaan Permohonan Paten :
21 Agustus 2024

(30) Data Prioritas :

(31) Nomor	(32) Tanggal	(33) Negara
23194301.0	30 Agustus 2023	EP

(43) Tanggal Pengumuman Paten :
05 Maret 2026

(71) Nama dan Alamat yang Mengajukan Permohonan Paten :
LANXESS DEUTSCHLAND GMBH
Kennedyplatz 1, 50569 Köln Germany

(72) Nama Inventor :
BOLL, Matthias,DE

(74) Nama dan Alamat Konsultan Paten :
Setiawan Adi S.H.
Jalan Raden Saleh No. 51 A Cikini

(54) Judul Invensi : PEMULIHAN FOSFOR DALAM BENTUK KLORIDANYA DARI ABU LUMPUR LIMBAH

(57) Abstrak :
Invensi ini berkaitan dengan proses pemulihan fosfor dalam bentuk klorida fosfor, di mana abu lumpur limbah yang mengandung fosfor, dinyatakan dalam % berat fosfor elemental dalam abu, setidaknya 2% berat, direaksikan dalam kehadiran sumber karbon dengan klorin elemental pada suhu 350°C hingga 900°C, dan klorida fosfor yang terbentuk dihilangkan dari aliran gas buang.

(20) **RI Permohonan Paten**

(19) **ID** **(11)** **No Pengumuman : 2026/02000** **(13)** **A**

(51) **I.P.C : G 06F 9/4401**

(21) **No. Permohonan Paten :** P00202602050

(22) **Tanggal Penerimaan Permohonan Paten :**
28 Agustus 2024

(30) **Data Prioritas :**

(31) Nomor	(32) Tanggal	(33) Negara
18/466,186	13 September 2023	US

(43) **Tanggal Pengumuman Paten :**
06 Maret 2026

(71) **Nama dan Alamat yang Mengajukan Permohonan Paten :**
QUALCOMM INCORPORATED
5775 Morehouse Drive, San Diego, California 92121-1714 United States of America

(72) **Nama Inventor :**
K, Anirudh,IN
BOENAPALLI, Madhu Yashwanth,IN
SREERAM, Sai Praneeth,IN
PARAVADA, Surendra,IN
GUJJA, Venugopala Rao,IN

(74) **Nama dan Alamat Konsultan Paten :**
Nabila Ambadar S.H., LL.M.,
Am Badar & Am Badar, Jl. Proklamasi No. 79, Pegangsaan, Menteng, Jakarta Pusat

(54) **Judul Invensi :** SISTEM DAN METODE UNTUK MENGURANGI LATENSI BOOT UP DALAM SISTEM YANG MENJALANKAN SISTEM PENGOPERASIAN OTOMOTIF

(57) **Abstrak :**

Sistem dan metode mengurangi latensi bootup dalam sistem yang menjalankan sistem pengoperasian Auto (Auto OS). Ketika, atau sesaat sebelum, pengontrol sistem menginisiasi entri proses suspensi ke disk (S2D), pengontrol sistem menyebabkan pengontrol memori untuk menentukan persentase dari memori volatil yang saat ini ditempati dan membandingkan persentase okupansi terhadap persentase ambang batas (TH) yang telah ditentukan. Jika persentase okupansi melebihi persentase TH yang telah ditentukan, maka pengontrol memori menandai aplikasi yang sedang menempati memori volatil sebagai aplikasi latar belakang atau aplikasi latar depan, menghentikan aplikasi latar belakang, menghapus memori volatil dari setiap instruksi dan data yang berkaitan dengan aplikasi latar belakang yang dihentikan, mengambil snapshot dari keadaan memori volatil setelah aplikasi latar belakang yang dihentikan dan data yang berkaitan telah dihapus, dan menyimpan snapshot ke lokasi penyimpanan yang ditetapkan dalam memori nonvolatil sebelum memasuki mode hibernasi.

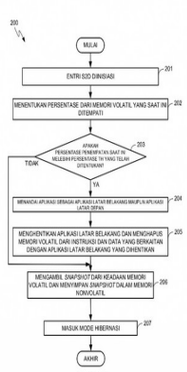

Gambar 2

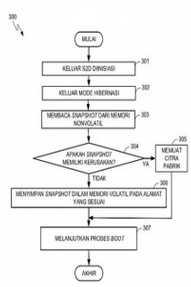

Gambar 3

(20) RI Permohonan Paten

(19) ID (11) No Pengumuman : 2026/01991 (13) A

(51) I.P.C : B 01J 35/39,B 01J 23/30,B 01J 21/06,B 01J 23/06,B 01J 37/03,C 09D 5/14,C 09D 1/00,C 09D 5/00,C 23C 18/12

(21) No. Permohonan Paten : P00202601565

(22) Tanggal Penerimaan Permohonan Paten :
17 Juli 2024

(30) Data Prioritas :

(31) Nomor	(32) Tanggal	(33) Negara
23186148.5	18 Juli 2023	EP

(43) Tanggal Pengumuman Paten :
06 Maret 2026

(71) Nama dan Alamat yang Mengajukan Permohonan Paten :
THE BLUE PLANET S.P.A.
Via C.G. Merlo, 3 I-20122 Milano (MI) Italy

(72) Nama Inventor :
CIANCI, Antonio,IT
BERNARDONI, Massimo,IT

(74) Nama dan Alamat Konsultan Paten :
Dr. Nadya Prita Gemala Djajadiningrat S.H., M.Hum.
Harvespat IP Services Ruko Fyandhas 110 Kav. B, RT.001/RW.009, Kel. Limo, Kec. Limo, Kota Depok

(54) Judul Invensi : SALUTAN BERBASIS AIR TRANSPARAN FOTOKATALITIK SOL-GEL

(57) Abstrak :
Komposisi salutan transparan fotokatalitik sol-gel, yang mencakup: (a) setidaknya satu pelarut air; (b) setidaknya satu prekursor fotokatalis (TTIP); (c) setidaknya satu surfaktan nirion; (d) setidaknya satu epoksi silana; (e) setidaknya satu agen pengkelat; (f) setidaknya satu asam anorganik; (g) setidaknya satu garam anorganik; Komposisi tersebut dapat digunakan dengan cara-cara konvensional, seperti penyalutan semprot dan memastikan suatu salutan fotokatalitik yang sangat transparan dengan ketebalan sangat rendah yang dapat diterapkan pada beberapa substrat yang stabil seiring dengan waktu dengan resistansi yang baik juga terhadap agen pelapukan dan dengan jumlah fotokatalis yang relatif rendah, umumnya lebih rendah dari 10% berdasarkan berat.

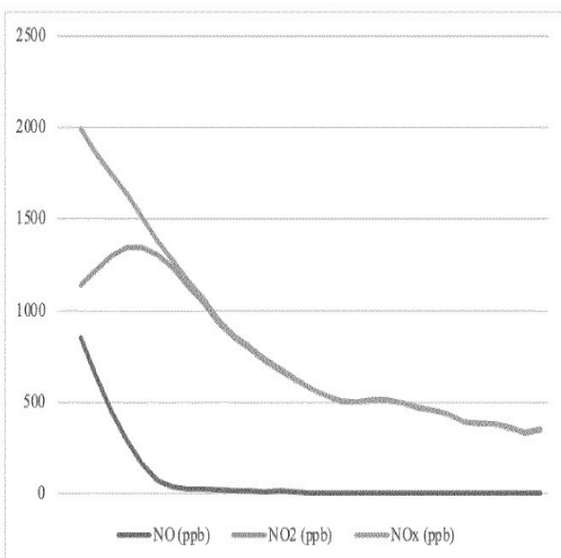

(20) RI Permohonan Paten

(19) ID (11) No Pengumuman : 2026/02001 (13) A

(51) I.P.C : G 06T 1/60,G 06T 15/00

(21) No. Permohonan Paten : P00202602193

(22) Tanggal Penerimaan Permohonan Paten :
28 Agustus 2024

(30) Data Prioritas :

(31) Nomor	(32) Tanggal	(33) Negara
202321061588	13 September 2023	IN

(43) Tanggal Pengumuman Paten :
06 Maret 2026

(71) Nama dan Alamat yang Mengajukan Permohonan Paten :
QUALCOMM INCORPORATED
5775 Morehouse Drive, San Diego, California 92121-1714 United States of America

(72) Nama Inventor :
YING, Zilin,CN
DU, Yun,US
KIM, Donghyun,KR
XIE, Jing,CN
KUMAR, Ravindra,IN
CHEN, Lingyan,CN

(74) Nama dan Alamat Konsultan Paten :
Dora Ambadar S.Psi
Am Badar & Am Badar, Jl. Proklamasi No. 79, Pegangsaan, Menteng, Jakarta Pusat

(54) Judul Invensi : PENYATUAN KONTEKS DENGAN KEJADIAN GLOBAL DAN PENYATUAN GAMBAR MATI

(57) Abstrak :
Pengungkapan ini menyediakan sistem, peranti, peralatan, dan metode, yang meliputi program komputer yang dienkodekan pada media penyimpanan, untuk penyatuan konteks dengan kejadian global dan penyatuan gambar mati. Prosesor grafis dapat mendeteksi apakah setiap dari set dari panggilan gambar disertakan dalam subset dari panggilan gambar mati atau subset dari panggilan gambar hidup. Prosesor grafis dapat menyimpan, dalam slot konteks pertama dari set dari slot konteks, informasi untuk subset dari panggilan gambar mati dan informasi untuk set dari kejadian global dan menyimpan, dalam slot konteks pertama, informasi untuk panggilan gambar hidup dalam subset dari panggilan gambar hidup bersama dengan informasi yang disimpan untuk subset dari panggilan gambar mati dan informasi yang disimpan untuk set dari kejadian global.

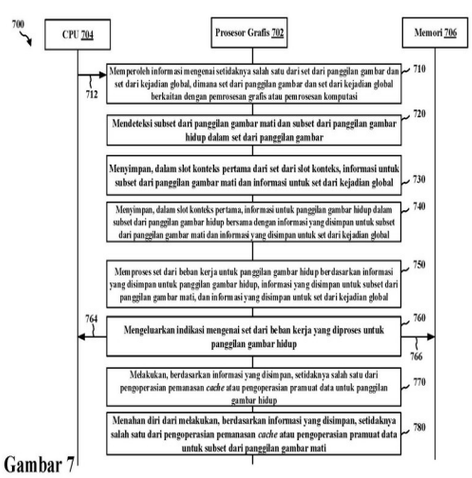

Gambar 7

(20) RI Permohonan Paten

(19) ID (11) No Pengumuman : 2026/01863 (13) A

(51) I.P.C : H 01M 50/489,H 01M 50/463,H 01M 4/38,H 01M 10/0587,H 01M 10/052

(21) No. Permohonan Paten : P00202601993

(22) Tanggal Penerimaan Permohonan Paten :
17 Juni 2024

(30) Data Prioritas :

(31) Nomor	(32) Tanggal	(33) Negara
2023-122848	27 Juli 2023	JP

(43) Tanggal Pengumuman Paten :
03 Maret 2026

(71) Nama dan Alamat yang Mengajukan Permohonan Paten :
PANASONIC INTELLECTUAL PROPERTY MANAGEMENT CO., LTD.
22-6, Moto-machi, Kadoma-shi, Osaka 5710057 Japan

(72) Nama Inventor :
MIYAMAE Ryohei,JP
KONDO Shinichiro,JP
KANO Akira,JP

(74) Nama dan Alamat Konsultan Paten :
Januar Ferry S.Si
PT. Hakindah International Gedung Gajah Unit AT Jalan Dr Saharjo No. 111 Tebet

(54) Judul Invensi : BATERAI SEKUNDER LITIUM DAN PEMISAH

(57) Abstrak :
Baterai sekunder litium mencakup kelompok elektrode dan elektrolit tidak berair. Kelompok elektrode mencakup elektrode positif, elektrode negatif, dan pemisah. Elektrode positif dan elektrode negatif dililitkan dengan pemisah di antaranya. Pada elektrode negatif, logam litium mengendap selama pengisian dan logam litium tersebut larut dalam elektrolit tidak berair selama pengosongan. Pemisah memiliki permukaan pertama yang menghadap ke arah luar kelompok elektrode dan permukaan kedua yang menghadap ke arah dalam kelompok elektrode. Setidaknya salah satu dari permukaan pertama dan permukaan kedua memiliki daerah pertama yang mencakup tonjolan pertama yang tersusun dalam pola pertama, dan daerah kedua yang mencakup tonjolan kedua yang tersusun dalam pola kedua yang berbeda dari pola pertama. Daerah kedua terletak pada sisi keliling luar kelompok elektrode yang relatif terhadap daerah pertama. Proporsi luas yang ditempati oleh tonjolan pertama di daerah pertama lebih kecil daripada proporsi luas yang ditempati oleh tonjolan kedua di daerah kedua

Gambar 1

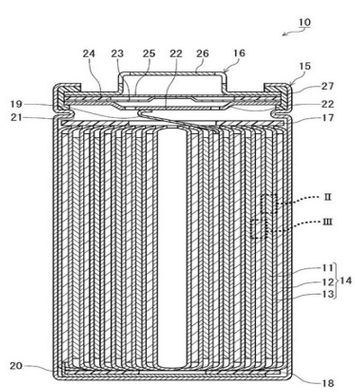

(20) RI Permohonan Paten

(19) ID (11) No Pengumuman : 2026/01969 (13) A

(51) I.P.C : G 06F 9/451,G 06F 3/0483

(21) No. Permohonan Paten : P00202601998

(22) Tanggal Penerimaan Permohonan Paten :
15 Agustus 2024

(30) Data Prioritas :

(31) Nomor	(32) Tanggal	(33) Negara
202311028584.9	15 Agustus 2023	CN

(43) Tanggal Pengumuman Paten :
05 Maret 2026

(71) Nama dan Alamat yang Mengajukan Permohonan Paten :
BEIJING ZITIAO NETWORK TECHNOLOGY CO., LTD.
0207, 2/F, Building 4, Zijin Digital Park, Haidian District, Beijing 100190 China

(72) Nama Inventor :
YANG, Jiahui,CN
HE, Zhimiao,CN

(74) Nama dan Alamat Konsultan Paten :
Dora Ambadar S.Psi
Am Badar & Am Badar, Jl. Proklamasi No. 79, Pegangsaan, Menteng, Jakarta Pusat

(54) Judul Invensi : METODE, PERALATAN, PERANGKAT, DAN MEDIA PENYIMPANAN UNTUK BERBAGI ATAU MELIHAT KONTEN

(57) Abstrak :
Perwujudan dari pengungkapan ini berkaitan dengan metode, peralatan, dan media penyimpanan untuk berbagi konten atau melihat konten. Metode untuk melihat konten yang disediakan di sini meliputi: menerima suatu permintaan melihat konten; dan menyajikan suatu antarmuka konten yang terkait dengan pengguna target, antarmuka konten tersebut menyajikan konten karya yang dihasilkan berdasarkan suatu permintaan berbagi oleh pengguna target untuk serangkaian pesan yang dipilih dalam antarmuka penyajian pesan.

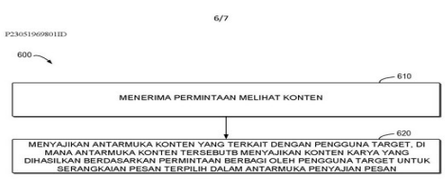

GAMBAR 6

(20) RI Permohonan Paten

(19) ID (11) No Pengumuman : 2026/01887 (13) A

(51) I.P.C : H 04B 7/06,H 04B 7/022,H 04L 5/00

(21) No. Permohonan Paten : P00202601843

(22) Tanggal Penerimaan Permohonan Paten :
07 Agustus 2024

(30) Data Prioritas :

(31) Nomor	(32) Tanggal	(33) Negara
63/531,162	07 Agustus 2023	US

(43) Tanggal Pengumuman Paten :
03 Maret 2026

(71) Nama dan Alamat yang Mengajukan Permohonan Paten :
INTERDIGITAL PATENT HOLDINGS, INC.
200 Bellevue Parkway, Suite 300, Wilmington, Delaware 19809 United States of America

(72) Nama Inventor :
MARINIER, Paul,CA
ALFARHAN, Faris,CA
RAO, Jaya,CA
SALIM, Umer,FR

(74) Nama dan Alamat Konsultan Paten :
Marolita Setiati
PT SPRUSON FERGUSON INDONESIA, Graha Paramita 3B Floor Zona D Jl. Denpasar Raya Blok D2 Kav.8 Kuningan

(54) Judul Invensi : MEMUNGKINKAN ADAPTASI DOMAIN SPASIAL DAN WAKTU DINAMIS DARI TITIK-TITIK TRANSMISI/PENERIMAAN

(57) Abstrak :

Suatu unit pentransmisi/penerima nirkabel (WTRU) dapat menentukan suatu set keadaan TCI yang berlaku menggunakan grup-grup keadaan TCI. WTRU tersebut dapat menerima suatu konfigurasi RRC untuk suatu set keadaan TCI, yang masing-masing diidentifikasi oleh suatu identitas keadaan TCI. WTRU tersebut dapat menerima pensinyalan yang mengasosiasikan masing-masing dari satu atau lebih grup keadaan TCI ke suatu identitas keadaan TCI. WTRU tersebut dapat menerima pensinyalan yang mengindikasikan grup keadaan TCI yang berlaku untuk keadaan TCI pertama dan/atau keadaan TCI kedua, dan/atau grup keadaan TCI yang berlaku untuk nilai-nilai CoresetPoolIndex pertama dan kedua. WTRU tersebut dapat mengaktifkan keadaan-keadaan TCI untuk identitas keadaan TCI apa pun yang disertakan dalam pensinyalan pertama yang diasosiasikan dengan suatu grup keadaan TCI yang diindikasikan oleh pensinyalan kedua. WTRU tersebut dapat memperbarui keadaan TCI pertama dan/atau kedua ke keadaan-keadaan TCI yang bersesuaian dengan grup keadaan TCI yang berlaku untuk nilai dari suatu indikator TCI sesuai dengan pensinyalan pertama.

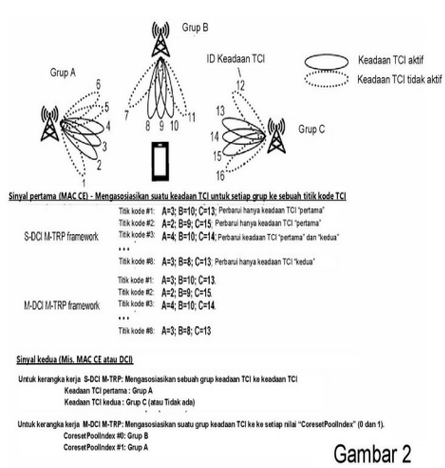

Gambar 2

(20) **RI Permohonan Paten**

(19) **ID** **(11)** **No Pengumuman : 2026/01966** **(13) A**

(51) **I.P.C : G 06N 3/098,G 06N 3/09,G 06N 3/088,G 06N 3/084,G 06N 3/0495,G 06N 3/047,G 06N 3/0464,G 06N 3/044**

(21) **No. Permohonan Paten :** P00202602109

(22) **Tanggal Penerimaan Permohonan Paten :**
29 Juli 2024

(30) **Data Prioritas :**

(31) Nomor	(32) Tanggal	(33) Negara
18/465,034	11 September 2023	US

(43) **Tanggal Pengumuman Paten :**
05 Maret 2026

(71) **Nama dan Alamat yang Mengajukan Permohonan Paten :**
QUALCOMM INCORPORATED
5775 Morehouse Drive, San Diego, California 92121-1714 United States of America

(72) **Nama Inventor :**
CHEN, An,US
MAYYURI, Vijaya Datta,IN

(74) **Nama dan Alamat Konsultan Paten :**
Nabila Ambadar S.H., LL.M.,
Am Badar & Am Badar, Jl. Proklamasi No. 79, Pegangsaan, Menteng, Jakarta Pusat

(54) **Judul Invensi :** PELATIHAN TERFEDERASI SADAR KUANTISASI UNTUK MENGATASI KEMAMPUAN PERANGKAT KERAS PERANTI EDGE

(57) **Abstrak :**

Metode yang diimplementasikan prosesor untuk pelatihan terfederasi sadar kuantisasi meliputi menguantisasi, dengan server, model global. Model global dikuantisasi pada beberapa tingkat kuantisasi yang berbeda untuk setiap dari satu atau lebih model subjaringan untuk menghasilkan satu atau lebih model subjaringan yang dikuantisasi. Satu atau lebih model subjaringan ditetapkan kepada satu atau lebih dari beberapa peranti sesuai dengan kemampuan pemrosesan peranti. Server mendistribusikan ke satu atau lebih dari beberapa peranti, model subjaringan yang dikuantisasi. Server menerima pembaruan model dari satu atau lebih peranti berdasarkan data lokal. Server menghasilkan model global yang diperbarui sesuai dengan fungsi agregasi berdasarkan pembaruan model dari setiap dari satu atau lebih peranti.

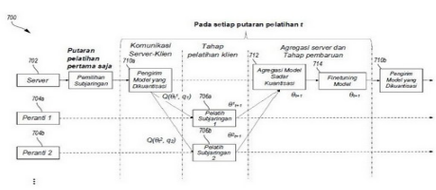

Gambar 7

(20) RI Permohonan Paten

(19) ID (11) No Pengumuman : 2026/01915 (13) A

(51) I.P.C : A 61N 1/36,A 61N 1/04,H 04R 1/10,H 04R 25/00

(21) No. Permohonan Paten : P00202601940

(22) Tanggal Penerimaan Permohonan Paten :
17 Juli 2024

(30) Data Prioritas :

(31) Nomor	(32) Tanggal	(33) Negara
23382805.2	01 Agustus 2023	EP

(43) Tanggal Pengumuman Paten :
04 Maret 2026

(71) Nama dan Alamat yang Mengajukan Permohonan Paten :
JTG SOLUTIONS, S.L.
Passeig de Gràcia, 42, 3r 08007 BARCELONA Spain

(72) Nama Inventor :
MARTÍNEZ-MONCHE ZARAGOZA, Gonzalo,ES

(74) Nama dan Alamat Konsultan Paten :
Maulitta Pramulasari, S.Pd.
Mirandah Asia Indonesia Sudirman Plaza, Plaza Marein Lantai 10E Jalan Jenderal Sudirman Kavling 76-78

(54) Judul Invensi : PERANGKAT UNTUK MENGOBATI GANGGUAN TELINGA BAGIAN DALAM SEPERTI TINITUS ATAU GANGGUAN PENDENGARAN

(57) Abstrak :
Invensi ini berkaitan dengan perangkat (1) untuk mengobati gangguan telinga bagian dalam seperti tinitus atau gangguan pendengaran pada pasien (100) yang terdiri dari setidaknya satu elektroda (5a,5b) yang diadaptasi untuk mentransmisikan sinyal rangsangan listrik (3) ke pasien (100). Setidaknya satu elektroda (5a,5b) dipasang pada penyangga (6) yang dikonfigurasikan sedemikian rupa sehingga ketika setidaknya satu elektroda (5a,5b) ditempatkan pada pasien (100), itu diatur pada bagian anterosuperior dari proses mastoid (101) dari pasien (100) sedemikian rupa sehingga sinyal stimulasi listrik (3) yang ditransmisikan dari setidaknya satu elektroda (5a,5b) mencapai bagian anterosuperior dari proses mastoid (101) dari pasien (100).

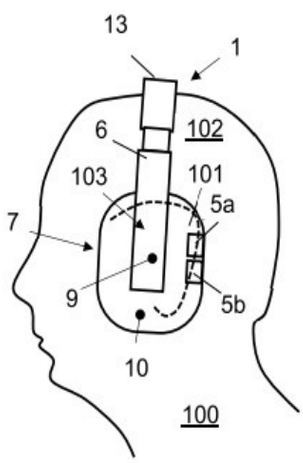

GAMBAR 6a

(20) RI Permohonan Paten

(19) ID (11) No Pengumuman : 2026/01864 (13) A

(51) I.P.C : H 04B 7/08,H 04B 7/06,H 04J 11/00,H 04W 72/04,H 04W 16/02

(21) No. Permohonan Paten : P00202601880

(22) Tanggal Penerimaan Permohonan Paten :
31 Juli 2024

(30) Data Prioritas :

(31) Nomor	(32) Tanggal	(33) Negara
63/517,224	02 Agustus 2023	US

(43) Tanggal Pengumuman Paten :
03 Maret 2026

(71) Nama dan Alamat yang Mengajukan Permohonan Paten :
INTERDIGITAL PATENT HOLDINGS, INC.
200 Bellevue Parkway, Suite 300, Wilmington, Delaware 19809 United States of America

(72) Nama Inventor :
KHAN BEIGI, Nazli,CA
PARK, Jonghyun,KR
MARINIER, Paul,CA
LEE, Moon IL,KR

(74) Nama dan Alamat Konsultan Paten :
Marolita Setiati
PT SPRUSON FERGUSON INDONESIA, Graha Paramita 3B Floor Zona D Jl. Denpasar Raya Blok D2 Kav.8 Kuningan

(54) Judul Invensi : PEMILIHAN BERKAS UPLINK BERORIENTASI-WTRU BERDASARKAN PADA PENGUKURAN-PENGUKURAN INTERFERENSI LINTAS-TAUTAN

(57) Abstrak :
Pemilihan berkas uplink (UL) yang berorientasi pada Unit Transmisi/Terima Nirkabel (WTRU) (misalnya, untuk penghindaran interferensi) dapat dilakukan. Suatu WTRU dapat dikonfigurasi dengan satu atau lebih (misalnya, dua) set arah berkas untuk transmisi UL, dimana WTRU dapat memilih untuk melakukan transmisi UL pada arah berkas kedua jika suatu peristiwa terdeteksi pada arah berkas pertama. Sebagai contoh, WTRU dapat menentukan untuk menggunakan arah berkas kedua berdasarkan pada kondisi SBFD/CLI, kondisi AoA/AoD, kondisi MPE, dan/atau satu atau lebih peristiwa dan/atau indikasi dari gNB.

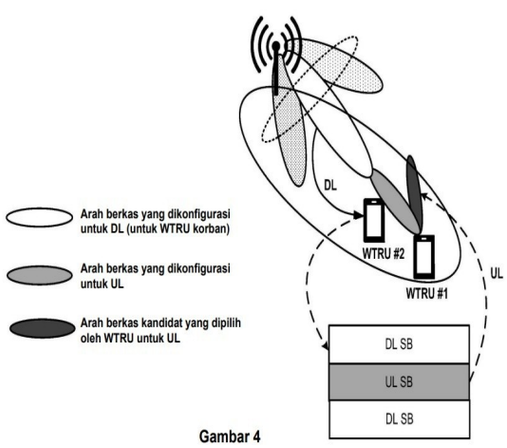

Gambar 4

(20) RI Permohonan Paten

(19) ID (11) No Pengumuman : 2026/01934 (13) A

(51) I.P.C : C 03C 17/36

(21) No. Permohonan Paten : P00202602063

(22) Tanggal Penerimaan Permohonan Paten :
01 Agustus 2024

(30) Data Prioritas :

(31) Nomor	(32) Tanggal	(33) Negara
FR2308532	07 Agustus 2023	FR

(43) Tanggal Pengumuman Paten :
05 Maret 2026

(71) Nama dan Alamat yang Mengajukan Permohonan Paten :
SAINT-GOBAIN GLASS FRANCE
Tour Saint-Gobain 12 Place de l'Iris 92400 COURBEVOIE, France France

(72) Nama Inventor :
LAMBERT, Charles-Henri,FR
GUIMARD, Denis,FR
BARRES, Thomas,FR

(74) Nama dan Alamat Konsultan Paten :
Ir. Migni Myriasandra Noerhadi, S.H., MIP., MSEL.
Kantor Taman A-9, Unit A6-A7, Jl. Dr. Ide Anak Agung Gde Agung, Mega Kuningan, Kel. Kuningan Timur, Kec. Setiabudi, Jakarta Selatan

(54) Judul Invensi : KENDALI SURYA DAN/ATAU GLASIR EMISIVISITAS RENDAH

(57) Abstrak :
Invensi ini berhubungan dengan suatu bahan yang mencakup suatu substrat transparan yang disalut dengan suatu penyalut fungsional yang dapat bekerja pada radiasi surya dan/atau radiasi inframerah. Invensi ini juga berhubungan dengan glasir yang mencakup bahan-bahan tersebut dan penggunaan sejenis bahan-bahan tersebut untuk membuat glasir insulasi termal dan/atau pelindung surya. Invensi ini secara spesifik berkenaan dengan membangun suatu bahan yang mencakup suatu penyalut fungsional yang memiliki dua lapisan fungsional berbasis perak dan memiliki selektivitas yang mendekati selektivitas penyalut fungsional dengan tiga lapisan fungsional, sementara mempertahankan netralitas warna yang unggul.

(20) RI Permohonan Paten

(19) ID (11) No Pengumuman : 2026/01855 (13) A

(51) I.P.C : B 60L 58/10,G 01R 31/396,G 01R 31/392,G 01R 31/382,G 01R 19/30,G 01R 19/165

(21) No. Permohonan Paten : P00202601983

(22) Tanggal Penerimaan Permohonan Paten :
31 Januari 2025

(30) Data Prioritas :

(31) Nomor	(32) Tanggal	(33) Negara
10-2024-0014969	31 Januari 2024	KR

(43) Tanggal Pengumuman Paten :
03 Maret 2026

(71) Nama dan Alamat yang Mengajukan Permohonan Paten :
LG ENERGY SOLUTION, LTD.
Tower1, 108, Yeoui-daero, Yeongdeungpo-Gu, Seoul 07335, Republic of Korea Republic of Korea

(72) Nama Inventor :
BAE, Yoon-Jung,KR
KIM, Ju-Ri,KR
KIM, Tae-In,KR
PAK, Seon-Ho,KR
SUN, Kyung-Eun,CA
JEONG, Hee-Seok,KR

(74) Nama dan Alamat Konsultan Paten :
Dr. Inda Citraninda Noerhadi S.S.,M.A.
Biro Oktroi Roosseno Kantor Taman A-9 Unit C1 & C2
Jalan DR. Ide Anak Agung Gde Agung

(54) Judul Invensi : PERALATAN DAN METODE UNTUK MENDIAGNOSIS BATERAI

(57) Abstrak :
Invensi ini berhubungan dengan suatu peralatan pendiagnosis baterai menurut satu perwujudan dari invensi ini yang meliputi: suatu unit pemerolehan profil yang memperoleh profil baterai yang menunjukkan kebersesuaian antara tegangan dan kapasitas suatu baterai; dan suatu unit kendali yang membagi bagian kapasitas profil baterai menjadi sejumlah bagian, memperoleh nilai target untuk satu indeks target yang berhubungan dengan puncak tegangan diferensial di antara sejumlah indeks diagnosis yang ditetapkan terlebih dahulu, dari masing-masing bagian terbagi tersebut, membandingkan kebersesuaian antara sejumlah nilai target yang diperoleh tersebut dengan profil acuan yang ditetapkan sebelumnya yang menunjukkan kebersesuaian antara sejumlah indeks target, dan mendiagnosis keadaan baterai berdasarkan hasil perbandingan tersebut.

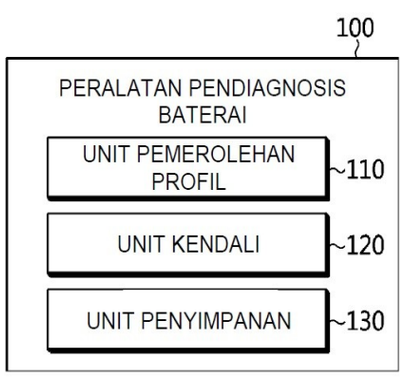

GAMBAR 1

(20) **RI Permohonan Paten**

(19) **ID** **(11)** **No Pengumuman : 2026/01959** **(13) A**

(51) **I.P.C : B 01D 53/22**

(21) **No. Permohonan Paten :** P00202602194

(22) **Tanggal Penerimaan Permohonan Paten :**
05 Februari 2025

(30) **Data Prioritas :**

(31) Nomor	(32) Tanggal	(33) Negara
2024-025998	06 Februari 2024	JP

(43) **Tanggal Pengumuman Paten :**
05 Maret 2026

(71) **Nama dan Alamat yang Mengajukan Permohonan Paten :**
SOLUTION CREATORS INC.
Hamamatsu-cho DIA Building 2F, 2-2-15, Hamamatsu-cho, Minato-ku, Tokyo 1050013 Japan

(72) **Nama Inventor :**
KAWABATA, Yasuharu,JP

(74) **Nama dan Alamat Konsultan Paten :**
Januar Ferry S.Si
PT. Hakindah International Gedung Gajah Unit AT Jalan Dr Saharjo No. 111 Tebet

(54) **Judul Invensi :** METODE UNTUK PEMULIHAN PEMEKATAN KOMPONEN TERTENTU DALAM FLUIDA DENGAN MENGGUNAKAN ENERGI TERBARUKAN DAN PERANTI JENIS PEMANFAATAN ENERGI TERBARUKAN UNTUK PEMULIHAN PEMEKATAN KOMPONEN TERTENTU DALAM FLUIDA

(57) **Abstrak :**
METODE UNTUK PEMULIHAN PEMEKATAN KOMPONEN TERTENTU DALAM FLUIDA DENGAN MENGGUNAKAN ENERGI TERBARUKAN DAN PERANTI JENIS PEMANFAATAN ENERGI TERBARUKAN UNTUK PEMULIHAN PEMEKATAN KOMPONEN TERTENTU DALAM FLUIDA Invensi ini memekatkan dan memulihkan suatu komponen tertentu yang terkandung dalam suatu fluida dengan memanfaatkan energi terbarukan, yaitu dengan memekatkan komponen tertentu yang terkandung dalam fluida secara bertahap melalui beberapa membran pemisah dan mengeluarkannya melalui pompa tipe multi-tahap atau multi-silinder atau beberapa pompa, yang dilengkapi dengan beberapa membran pemisah pada lubang isap atau pipa pemasok fluida yang mengandung komponen tertentu yang akan dipisahkan dan dipusatkan, dan digerakkan dengan dihubungkan ke poros putar mesin kalor yang digerakkan oleh sumber panas energi terbarukan, mesin hidrolik yang digerakkan oleh aliran air, atau mesin tenaga angin yang digerakkan oleh tenaga angin.

Gambar 1

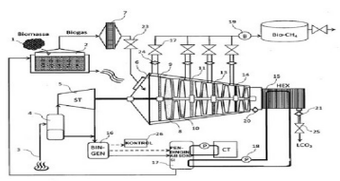

(20) RI Permohonan Paten

(19) ID (11) No Pengumuman : 2026/01996 (13) A

(51) I.P.C : A 61F 13/15,B 32B 27/00,B 65D 75/62,B 65D 75/60

(21) No. Permohonan Paten : P00202602251

(22) Tanggal Penerimaan Permohonan Paten :
27 September 2024

(30) Data Prioritas :

(31) Nomor	(32) Tanggal	(33) Negara
202311627892.3	30 November 2023	CN

(43) Tanggal Pengumuman Paten :
06 Maret 2026

(71) Nama dan Alamat yang Mengajukan Permohonan Paten :
UNICHARM CORPORATION
182, Shimobun, Kinsei-cho, Shikokuchuo-City, Ehime 799-0111 Japan

(72) Nama Inventor :
DUAN, Qixu,CN
XU, Zhihui,CN
ZHANG, Lingling,CN
WANG, Cuicui,CN
XU, Shuping,CN

(74) Nama dan Alamat Konsultan Paten :
Arifia Jauharia Fajra S.T., S.H.
Pondok Indah Office Tower 5, Lantai 19, Kel. Pondok Pinang, Kec. Kebayoran Lama, Kota Jakarta Selatan

(54) Judul Invensi : LEMBARAN DEKORATIF UNTUK PRODUK PENYERAP

(57) Abstrak :
Suatu lembaran dekoratif (50) untuk suatu produk penyerap, lembaran dekoratif (50) tersebut mencakup: suatu lembaran (51); suatu lapisan adhesif (52) yang disediakan pada permukaan dari lembaran (51); dan suatu lapisan dekoratif (53) yang disediakan pada lapisan adhesif (52) dan yang memiliki suatu ketebalan maksimum 10 μm atau kurang. Lapisan dekoratif (53) menonjol dari permukaan dari lembaran (51) pada arah ketebalan dari lembaran (51). Ketika lembaran dekoratif (50) diregangkan pada arah dimana kekuatan pemanjangan adalah lebih tinggi pada arah vertikal atau arah horizontal, jumlah pemanjangan (jumlah pemanjangan pertama) dari lembaran dekoratif (50) ketika lapisan adhesif (52) putus adalah lebih besar daripada jumlah pemanjangan (jumlah pemanjangan kedua) dari suatu bodi penyerap (10) ketika bodi penyerap (10) putus ketika bodi penyerap (10) diregangkan pada arah lebar dari suatu benda penyerap (1).

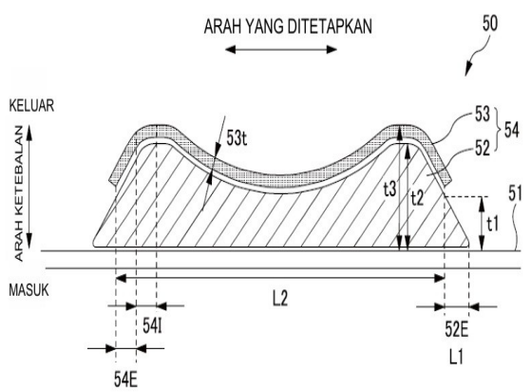

Gambar 9

(20) RI Permohonan Paten

(19) ID (11) No Pengumuman : 2026/01937 (13) A

(51) I.P.C : B 29C 65/00,B 29D 99/00,B 29L 31/00,H 01M 50/183,H 01M 50/105

(21) No. Permohonan Paten : P00202602103

(22) Tanggal Penerimaan Permohonan Paten :
05 Agustus 2024

(30) Data Prioritas :

(31) Nomor	(32) Tanggal	(33) Negara
10-2023-0107247	16 Agustus 2023	KR
10-2024-0103308	02 Agustus 2024	KR

(43) Tanggal Pengumuman Paten :
05 Maret 2026

(71) Nama dan Alamat yang Mengajukan Permohonan Paten :
LG ENERGY SOLUTION, LTD.
Tower 1, 108, Yeoui-daero, Yeongdeungpo-gu, Seoul 07335 Republic of Korea Republic of Korea

(72) Nama Inventor :
LEE, Ji Sun,KR
KIM, Sang Hun,KR
LEE, Jae Ho,KR
CHOI, Ji Eun,KR

(74) Nama dan Alamat Konsultan Paten :
Dr. Inda Citraninda Noerhadi S.S.,M.A.
Biro Oktroi Roosseno Kantor Taman A-9 Unit C1 & C2 Jalan DR. Ide Anak Agung Gde Agung

(54) Judul Invensi : PERALATAN PENYEGEL

(57) Abstrak :
Suatu peralatan penyegel menurut suatu perwujudan dari invensi ini dapat menyegel suatu benda. Peralatan penyegel tersebut dapat meliputi suatu blok pertama yang meliputi permukaan penyegel pertama dan permukaan penyegel kedua yang dibentuk di sepanjang arah yang menjauh dari permukaan penyegel pertama, dan dikonfigurasi untuk menyegel sejumlah permukaan target benda; dan suatu blok kedua yang digerakkan ke arah blok pertama untuk membawa benda tersebut berkontak dekat dengan blok pertama. Suatu permukaan imajiner pertama yang tegak lurus terhadap permukaan penyegel pertama dan suatu permukaan imajiner kedua yang tegak lurus terhadap permukaan penyegel kedua dapat bersilangan satu sama lain.

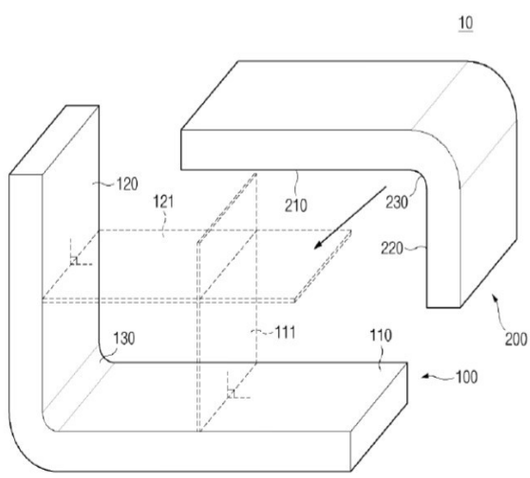

GAMBAR 1

(20) **RI Permohonan Paten**

(19) **ID** **(11)** **No Pengumuman : 2026/01851** **(13) A**

(51) **I.P.C : A 61K 31/505,A 61K 31/4709,A 61K 9/24,A 61P 3/00,A 61P 9/00**

(21) **No. Permohonan Paten :** P00202602028

(22) **Tanggal Penerimaan Permohonan Paten :**
11 Oktober 2024

(30) **Data Prioritas :**

(31) Nomor	(32) Tanggal	(33) Negara
10-2023-0143923	25 Oktober 2023	KR

(43) **Tanggal Pengumuman Paten :**
03 Maret 2026

(71) **Nama dan Alamat yang Mengajukan Permohonan Paten :**
KOREA UNITED PHARM. INC.
22, Nonhyeon-ro 121-gil, Gangnam-Gu, Seoul 06116 Republic of Korea

(72) **Nama Inventor :**
CHOI, Youn Woong,KR
CHOI, Ji Hoon,KR
YU, Gweon Hee,KR
SHIN, Dong Seok,KR

(74) **Nama dan Alamat Konsultan Paten :**
Maria Carola D Monintja S.H.,M.H.
Wisma 46 Kota BNI, Lantai 24, Jl. Jenderal Sudirman Kav. 1, RT. 001/ RW. 008, Kel. Karet Tengsin, Kec. Tanah Abang, Kota Jakarta Pusat

(54) **Judul Invensi :** SEDIAAN KOMBINASI YANG MENCAKUP STATIN DAN CILOSTAZOL

(57) **Abstrak :**
Menurut contoh perwujudan, suatu kombinasi disediakan. Kombinasi tersebut mencakup statin dan cilostazol, dimana suatu indeks pelepasan berkelanjutan dari cilostazol yang dihitung berdasarkan Persamaan 1 di bawah adalah 16,652% hingga 28,400%. [Persamaan 1]

(20) RI Permohonan Paten

(19) ID (11) No Pengumuman : 2026/01852 (13) A

(51) I.P.C : G 01R 31/396,G 01R 31/382,G 01R 31/367,G 06N 3/08,G 06V 10/82,H 02J 7/00

(21) No. Permohonan Paten : P00202601870

(22) Tanggal Penerimaan Permohonan Paten :
21 Januari 2025

(30) Data Prioritas :

(31) Nomor	(32) Tanggal	(33) Negara
10-2024-0014383	30 Januari 2024	KR

(43) Tanggal Pengumuman Paten :
03 Maret 2026

(71) Nama dan Alamat yang Mengajukan Permohonan Paten :
LG ENERGY SOLUTION, LTD.
Tower1, 108, Yeoui-daero, Yeongdeungpo-gu, Seoul 07335, Republic of Korea Republic of Korea

(72) Nama Inventor :
PAK, Seon-Ho,KR
JEONG, Hee-Seok,KR
BAE, Yoon-Jung,KR

(74) Nama dan Alamat Konsultan Paten :
Dr. Inda Citraninda Noerhadi S.S.,M.A.
Biro Oktroi Roosseno Kantor Taman A-9 Unit C1 & C2 Jalan DR. Ide Anak Agung Gde Agung

(54) Judul Invensi : PERALATAN DAN METODE UNTUK MENDIAGNOSIS BATERAI

(57) Abstrak :
Invensi ini berhubungan dengan suatu peralatan untuk mendiagnosis suatu baterai menurut suatu perwujudan dari invensi ini yang meliputi suatu unit pemeroleh profil yang dikonfigurasi untuk memperoleh satu atau lebih profil berdasarkan tegangan dan kapasitas suatu baterai; suatu unit pengonversi citra yang dikonfigurasi untuk mengonversi masing-masing dari satu atau lebih profil tersebut menjadi suatu citra dan menghasilkan suatu citra diagnostik dari satu atau lebih citra yang dikonversi tersebut; dan suatu unit kendali yang dikonfigurasi untuk mendiagnosis keadaan baterai yang bersesuaian dengan citra diagnostik tersebut menggunakan suatu model diagnostik yang telah belajar sebelumnya (pre-learned).

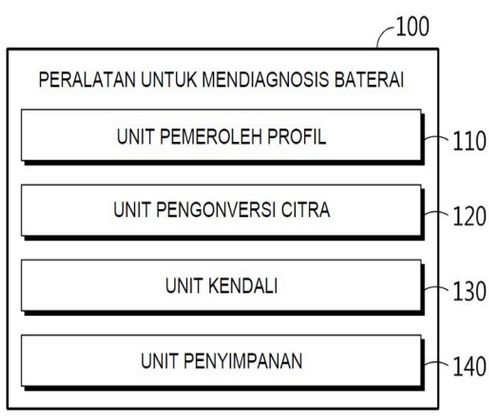

GAMBAR 1

(20) RI Permohonan Paten

(19) ID (11) No Pengumuman : 2026/01804 (13) A

(51) I.P.C : C 22B 1/24,C 22B 5/12,C 22B 1/02,C 22B 23/02

(21) No. Permohonan Paten : P00202601987

(22) Tanggal Penerimaan Permohonan Paten :
26 Juli 2024

(30) Data Prioritas :

(31) Nomor	(32) Tanggal	(33) Negara
2023-123674	28 Juli 2023	JP
2023-123675	28 Juli 2023	JP

(43) Tanggal Pengumuman Paten :
02 Maret 2026

(71) Nama dan Alamat yang Mengajukan Permohonan Paten :
SUMITOMO METAL MINING CO., LTD.
11-3, Shimbashi 5-chome, Minato-ku, Tokyo 1058716 Japan

(72) Nama Inventor :
YAMASHITA Yu,JP

(74) Nama dan Alamat Konsultan Paten :
Gianna Larenta S.H.
Gandaria City, Gedung Perkantoran Gandaria 8, Lantai 3 Unit D, Jl. Sultan Iskandar Muda (Arteri Pondok Indah), Kel. Kebayoran Lama Utara, Kec. Kebayoran Lama, Kota Jakarta Selatan

(54) Judul Invensi : METODE UNTUK MELEBUR BIJIH OKSIDA YANG MENGANDUNG NIKEL

(57) Abstrak :
METODE UNTUK MELEBUR BIJIH OKSIDA YANG MENGANDUNG NIKEL Disediakan suatu metode untuk melebur bijih oksida yang mengandung nikel yang mengurangi jumlah CO2 yang dihasilkan dan tingkat perolehan kembali nikelnya tinggi. Invensi ini adalah metode untuk melebur bijih oksida yang mengandung nikel, metode ini mencakup: langkah untuk menggunakan bejana reaksi tubular, memasukkan bahan baku yang mengandung bijih oksida yang mengandung nikel sehingga bergerak dari atas ke bawah di dalam bejana reaksi, dan menyuplai gas yang mengandung hidrogen sebagai agen pereduksi ke bahan baku dari bawah dan dari samping untuk melakukan perlakuan reduksi; langkah untuk melakukan perlakuan peleburan pada produk reduksi yang diperoleh menggunakan perlakuan reduksi; dan langkah untuk memisahkan terak dari lelehan yang diperoleh menggunakan perlakuan peleburan dan memperoleh kembali logam yang mengandung nikel. Gas yang disuplai dari bawah ke bahan baku disuplai pada suhu ruang. Gas yang disuplai dari samping ke bahan baku berada pada suhu 300°C atau lebih tinggi dan disuplai dari samping pada posisi di atas posisi dimana bahan baku yang telah menjalani perlakuan reduksi disimpan.

GAMBAR 1

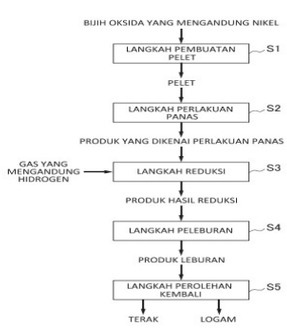

(20) RI Permohonan Paten

(19) ID (11) No Pengumuman : 2026/02019 (13) A

(51) I.P.C : A 61K 31/496,A 61K 31/495,A 61K 31/4402,A 61K 31/155,A 61K 31/15,A 61P 35/00,C 07B 59/00,C 07C 243/18,C 07C 291/02,C 07D 233/90,C 07D 487/04

(21) No. Permohonan Paten : P00202602222

(22) Tanggal Penerimaan Permohonan Paten :
02 Agustus 2024

(30) Data Prioritas :

(31) Nomor	(32) Tanggal	(33) Negara
63/517,715	04 Agustus 2023	US
63/544,054	13 Oktober 2023	US

(43) Tanggal Pengumuman Paten :
06 Maret 2026

(71) Nama dan Alamat yang Mengajukan Permohonan Paten :
MODIFI BIOSCIENCES, INC.
126 East Lincoln Avenue, Rahway, New Jersey 07065 United States of America

(72) Nama Inventor :
TARANTINO, Kyle Thomas,US

(74) Nama dan Alamat Konsultan Paten :
Marolita Setiati
PT SPRUSON FERGUSON INDONESIA, Graha Paramita 3B Floor Zona D Jl. Denpasar Raya Blok D2 Kav.8 Kuningan

(54) Judul Invensi : SENYAWA FLUOROALKOKSIALKILENA-DIHIDROIMIDAZO[5,1-D]TETRAZINON DAN SENYAWA TERKAIT SERTA PENGGUNAANNYA DALAM PENGOBATAN KONDISI MEDIS

(57) Abstrak :
Invensi ini menyediakan senyawa fluoroalkoksialkilena dihidroimidazo[5,1-d]tetrazinon dan senyawa terkait, komposisi farmasi, serta penggunaannya dalam pengobatan kanker.

(20) RI Permohonan Paten

(19) ID (11) No Pengumuman : 2026/01826 (13) A

(51) I.P.C : A 47J 43/046,A 47J 27/00

(21) No. Permohonan Paten : P00202601700

(22) Tanggal Penerimaan Permohonan Paten :
08 Juli 2024

(30) Data Prioritas :

(31) Nomor	(32) Tanggal	(33) Negara
23193587.5	25 Agustus 2023	EP

(43) Tanggal Pengumuman Paten :
02 Maret 2026

(71) Nama dan Alamat yang Mengajukan Permohonan Paten :
Versuni Holding B.V.
High Tech Campus 42 5656 AE Eindhoven Netherlands

(72) Nama Inventor :
VAUPOT, Jan,SI

(74) Nama dan Alamat Konsultan Paten :
Arifia Jauharia Fajra S.T., S.H.
Pondok Indah Office Tower 5, Lantai 19, Kel. Pondok Pinang, Kec. Kebayoran Lama, Kota Jakarta Selatan

(54) Judul Invensi : PERANGKAT PEMBUATAN MAKANAN DAN RAKITAN PEMBUATAN MAKANAN YANG TERDIRI ATAS PERANGKAT TERSEBUT

(57) Abstrak :
Disediakan perangkat pembuatan makanan (100) yang terdiri atas penggandeng magnetis (102) untuk menggandengkan rakitan motor (104, 106) dan setidaknya satu peralatan makan yang dapat digandengkan secara magnetis (108) satu sama lain sehingga setidaknya satu peralatan makan yang dapat digandengkan secara magnetis tersebut dapat digerakkan oleh rakitan motor melalui penggandeng magnetis. Penggandeng magnetis terdiri atas rakitan magnetis pertama (114) dan rakitan magnetis kedua (116). Rakitan magnetis pertama dan kedua diperisai secara magnetis dan/atau diberi jarak satu sama lain untuk memungkinkan pergerakan relatif dari rakitan magnetis pertama dan kedua terhadap satu sama lain dan pergerakan yang sesuai dari setidaknya satu peralatan makan yang dapat digandengkan secara magnetis untuk memproses makanan. Lebih lanjut disediakan rakitan pembuatan makanan (113) yang terdiri atas perangkat pembuatan makanan dan setidaknya satu peralatan makan yang dapat digandengkan secara magnetis.

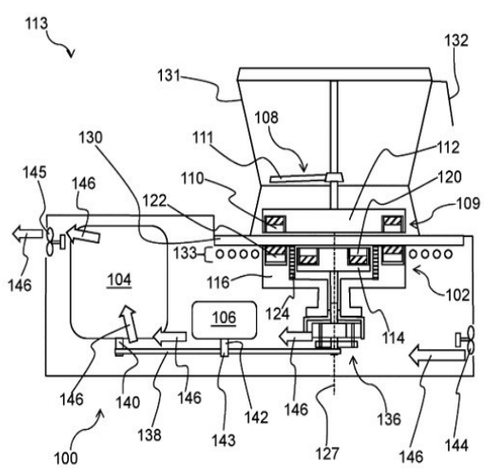

Gambar 1

(20) RI Permohonan Paten

(19) ID (11) No Pengumuman : 2026/01919 (13) A

(51) I.P.C : B 32B 27/00,B 65D 25/20,G 09F 3/00

(21) No. Permohonan Paten : P00202601982

(22) Tanggal Penerimaan Permohonan Paten :
16 Februari 2024

(30) Data Prioritas :

(31) Nomor	(32) Tanggal	(33) Negara
2023-145562	07 September 2023	JP

(43) Tanggal Pengumuman Paten :
04 Maret 2026

(71) Nama dan Alamat yang Mengajukan Permohonan Paten :
YUPO CORPORATION
4-3 Kanda-Surugadai, Chiyoda-ku, Tokyo 1010062 Japan

(72) Nama Inventor :
IKARASHI Takuya,JP

(74) Nama dan Alamat Konsultan Paten :
Juniaty Rianto S.H
FJ & Partners Intellectual Property Boutique, Djautama Building Lantai 3, Jl. Cikini Raya No. 58 CC & DD, Menteng, Jakarta Pusat

(54) Judul Invensi : BENDA CETAKAN BERLABEL

(57) Abstrak :
Disediakan bodi cetakan berlabel yang memungkinkan label dan tatahan RFID mudah dipisahkan dari bodi cetakan dan masing-masing dapat didaur ulang, serta proses produksinya sederhana. Invensi ini berkaitan dengan bodi cetakan berlabel yang terdiri dari bodi cetakan dan label yang ditempatkan pada permukaan bodi cetakan, dan selanjutnya memiliki tatahan RFID yang ditempatkan di antara bodi cetakan dan label, di mana bodi cetakan tersebut terdiri dari resin termoplastik. Setidaknya pada lapisan permukaan, label memiliki lapisan substrat yang terdiri dari resin termoplastik, kekuatan perekat antara bodi cetakan dan tatahan RFID (Pbodi cetakan-tatahan) adalah 100 gf/15 mm atau kurang dan sama dengan atau kurang dari kekuatan perekat antara tatahan RFID dan label (Ptatahan-label), dan kekuatan perekat antara bodi cetakan dan label (Pbodi cetakan-label) adalah 90 sampai 300 gf/15 mm.

55

Gambar. 1

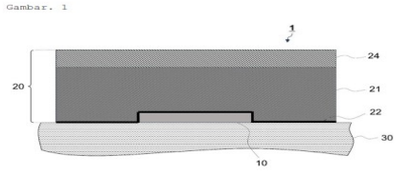

(20) RI Permohonan Paten

(19) ID (11) No Pengumuman : 2026/01878 (13) A

(51) I.P.C : C 03C 17/36

(21) No. Permohonan Paten : P00202602064

(22) Tanggal Penerimaan Permohonan Paten :
02 Agustus 2024

(30) Data Prioritas :

(31) Nomor	(32) Tanggal	(33) Negara
FR2308533	07 Agustus 2023	FR

(43) Tanggal Pengumuman Paten :
03 Maret 2026

(71) Nama dan Alamat yang Mengajukan Permohonan Paten :
SAINT-GOBAIN GLASS FRANCE
Tour Saint-Gobain, 12 Place de l'Iris, 92400 Courbevoie, France France

(72) Nama Inventor :
GUIMARD, Denis,FR
LAMBERT, Charles-Henri,FR

(74) Nama dan Alamat Konsultan Paten :
Ir. Migni Myriasandra Noerhadi, S.H., MIP., MSEL.
Kantor Taman A-9, Unit A6-A7, Jl. Dr. Ide Anak Agung Gde Agung, Mega Kuningan, Kel. Kuningan Timur, Kec. Setiabudi, Jakarta Selatan

(54) Judul Invensi : GLASIR PENGENDALI SURYA DAN/ATAU EMISIVITAS RENDAH

(57) Abstrak :
Invensi berhubungan dengan suatu bahan yang mencakup suatu substrat transparan yang disalut dengan penyalut fungsional yang dapat bekerja pada radiasi surya dan/atau radiasi inframerah. Invensi juga berhubungan dengan glasir yang mencakup bahan tersebut dan dengan penggunaan jenis bahan tersebut untuk membuat glasir insulasi termal dan/atau pelindung surya. Invensi ini secara spesifik berhubungan dengan pengembangan suatu bahan yang mencakup penyalut fungsional yang memiliki dua lapisan fungsional berbasis perak dan memiliki selektivitas yang mendekati selektivitas penyalut fungsional dengan tiga lapisan fungsional, sambil mempertahankan netralitas warna yang unggul.

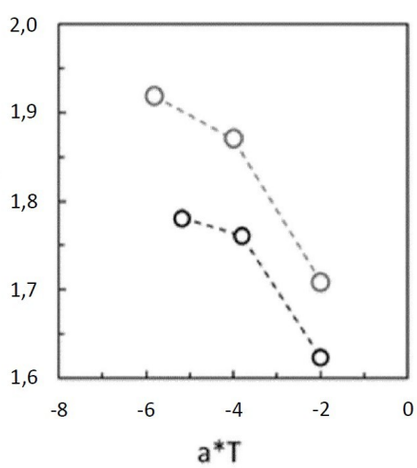

GAMBAR 1

(20) RI Permohonan Paten

(19) ID (11) No Pengumuman : 2026/01847 (13) A

(51) I.P.C : B 01D 53/94,B 01J 23/63,B 01J 35/57,F 01N 3/10

(21) No. Permohonan Paten : P00202602048

(22) Tanggal Penerimaan Permohonan Paten :
21 Agustus 2024

(30) Data Prioritas :

(31) Nomor	(32) Tanggal	(33) Negara
2023-139973	30 Agustus 2023	JP

(43) Tanggal Pengumuman Paten :
03 Maret 2026

(71) Nama dan Alamat yang Mengajukan Permohonan Paten :
MITSUI KINZOKU COMPANY, LIMITED
11-1, Osaki 1-chome, Shinagawa-ku, Tokyo, 1418584 Japan

(72) Nama Inventor :
ISAYAMA Akihiro,JP
SAEKI Shohei,JP
ASAKOSHI Toshiki,JP
TAKEUCHI Ryo,JP
WATANABE Tokuya,JP
IWAKURA Hironori,JP

(74) Nama dan Alamat Konsultan Paten :
Dora Ambadar S.Psi
Am Badar & Am Badar, Jl. Proklamasi No. 79, Pegangsaan, Menteng, Jakarta Pusat

(54) Judul Invensi : KATALIS PEMURNIAN GAS BUANG

(57) Abstrak :
Suatu katalis pemurnian gas buang mencakup suatu katalis hulu yang disediakan pada suatu sisi hulu dalam suatu arah aliran gas buang; dan suatu katalis hilir yang disediakan pada suatu sisi hilir dalam arah aliran gas buang, yang mana katalis hulu mencakup suatu substrat A dan suatu lapisan a1 yang disediakan di atas substrat A, katalis hilir mencakup suatu substrat B dan suatu lapisan b1 yang disediakan di atas substrat B, lapisan a1 mengandung Rh dan suatu oksida komposit berbasis Ce–Zr–Al, lapisan b1 mengandung Rh dan suatu oksida komposit berbasis Ce–Zr, suatu kandungan Al dalam bentuk Al2O3 dalam oksida komposit berbasis Ce–Zr–Al yang terkandung dalam lapisan a1 adalah 30 %massa atau lebih terhadap suatu massa oksida komposit berbasis Ce–Zr–Al, suatu kandungan oksida komposit berbasis Ce–Zr–Al yang terkandung dalam lapisan a1 adalah 50 %massa atau lebih terhadap suatu massa lapisan a1, dan lapisan b1 tidak mengandung Al, atau ketika mengandung Al, suatu kandungan Al dalam bentuk Al2O3 yang terkandung dalam lapisan b1 adalah 30 %massa atau kurang terhadap suatu massa lapisan b1.

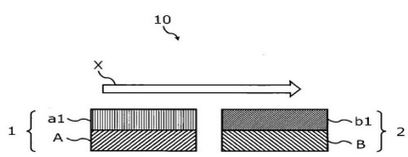

GAMBAR 1

(20) RI Permohonan Paten

(19) ID (11) No Pengumuman : 2026/01877 (13) A

(51) I.P.C : B 60W 60/00,G 08G 1/16,G 08G 1/0967

(21) No. Permohonan Paten : P00202602051

(22) Tanggal Penerimaan Permohonan Paten :
30 Juli 2024

(30) Data Prioritas :

(31) Nomor	(32) Tanggal	(33) Negara
18/467,144	14 September 2023	US

(43) Tanggal Pengumuman Paten :
03 Maret 2026

(71) Nama dan Alamat yang Mengajukan Permohonan Paten :
QUALCOMM INCORPORATED
5775 Morehouse Drive, San Diego, California 92121-1714 United States of America

(72) Nama Inventor :
MONTEUUIS, Jean-Philippe,FR
PETIT, Jonathan,FR
CHAVES, Stephen Marc,US
DAS, Soumya,US
NEKOUI, Mohammad,US
ANSARI, Mohammad Raashid,IN
CHEN, Cong,CN

(74) Nama dan Alamat Konsultan Paten :
Dora Ambadar S.Psi
Am Badar & Am Badar, Jl. Proklamasi No. 79, Pegangsaan, Menteng, Jakarta Pusat

(54) Judul Invensi : KEBIJAKAN MENGEMUDI DENGAN ASISTENSI KONEKTIVITAS

(57) Abstrak :
Yang diungkapkan adalah teknik untuk komunikasi nirkabel. Dalam aspek, kendaraan dengan kemampuan kendaraan-ke-segalanya (V2X) menerima, dari kendaraan dengan kemampuan V2X kedua, satu atau lebih pesan V2X yang mengindikasikan manuver kemudi yang dimaksudkan dari kendaraan dengan kemampuan V2X kedua; dan menentukan lintasan kemudi yang dapat diterapkan untuk kendaraan dengan kemampuan V2X pertama dari sejumlah lintasan kemudi potensial dari kendaraan dengan kemampuan V2X pertama berdasarkan, setidaknya sebagian, dari manuver kemudi yang dimaksudkan dari kendaraan dengan kemampuan V2X kedua.

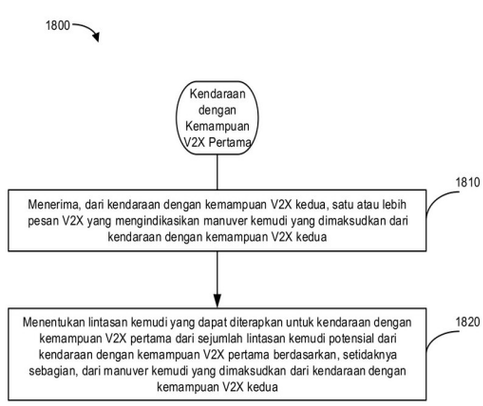

Gambar 18

(20) RI Permohonan Paten

(19) ID (11) No Pengumuman : 2026/01908 (13) A

(51) I.P.C : H 01M 50/489,H 01M 50/463,H 01M 4/38,H 01M 10/0587,H 01M 10/052

(21) No. Permohonan Paten : P00202601973

(22) Tanggal Penerimaan Permohonan Paten :
17 Juni 2024

(30) Data Prioritas :

(31) Nomor	(32) Tanggal	(33) Negara
2023-122847	27 Juli 2023	JP

(43) Tanggal Pengumuman Paten :
04 Maret 2026

(71) Nama dan Alamat yang Mengajukan Permohonan Paten :
PANASONIC INTELLECTUAL PROPERTY MANAGEMENT CO., LTD.
22-6, Moto-machi, Kadoma-shi, Osaka 5710057 Japan

(72) Nama Inventor :
MIYAMAE Ryohei,JP
KONDO Shinichiro,JP
KANO Akira,JP

(74) Nama dan Alamat Konsultan Paten :
Januar Ferry S.Si
PT. Hakindah International Gedung Gajah Unit AT Jalan Dr Saharjo No. 111 Tebet

(54) Judul Invensi : BATERAI SEKUNDER LITIUM DAN PEMISAH

(57) Abstrak :
Baterai sekunder litium mencakup kelompok elektrode dan elektrolit tidak berair. Kelompok elektrode mencakup elektrode positif, elektrode negatif, dan pemisah. Elektrode positif dan elektrode negatif dililitkan dengan pemisah di antaranya. Pada elektrode negatif, logam litium mengendap selama pengisian dan logam litium tersebut larut dalam elektrolit tidak berair selama pengosongan. Pemisah memiliki permukaan pertama yang menghadap ke arah luar kelompok elektrode dan permukaan kedua yang menghadap ke arah dalam kelompok elektrode. Setidaknya salah satu dari permukaan pertama dan permukaan kedua memiliki daerah pertama yang mencakup tonjolan pertama yang tersusun dalam pola pertama, dan daerah kedua yang mencakup tonjolan kedua yang tersusun dalam pola kedua yang berbeda dari pola pertama. Daerah kedua terletak pada sisi keliling luar kelompok elektrode yang relatif terhadap daerah pertama.

Gambar 1

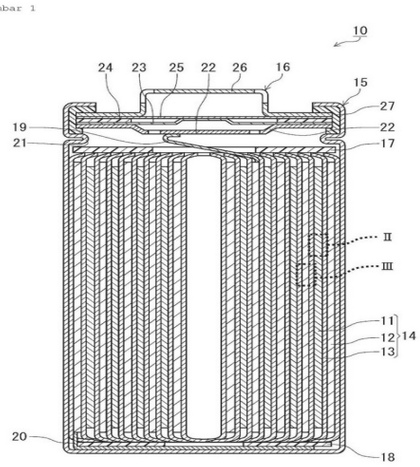

(20) RI Permohonan Paten

(19) ID (11) No Pengumuman : 2026/01925 (13) A

(51) I.P.C : B 01J 23/92,B 01J 23/652,C 01G 41/00

(21) No. Permohonan Paten : P00202602145

(22) Tanggal Penerimaan Permohonan Paten :
21 Agustus 2023

(30) Data Prioritas :
(31) Nomor (32) Tanggal (33) Negara

(43) Tanggal Pengumuman Paten :
04 Maret 2026

(71) Nama dan Alamat yang Mengajukan Permohonan Paten :
CHANGCHUN MEIHE SCIENCE AND TECHNOLOGY DEVELOPMENT CO., LTD.
No.2919 Foshan Street, Economic Development Zone Changchun, Jilin 130102 China

(72) Nama Inventor :
YUAN, Yi,CN

(74) Nama dan Alamat Konsultan Paten :
Amalfi Pradibta S.H.
Amalfi & Partners Jalan Tembaga No. 29

(54) Judul Invensi : METODE PEROLEHAN KEMBALI KOKATALIS

(57) Abstrak :

Suatu metode untuk memperoleh kembali suatu kokatalis diungkapkan, yang terdiri dari: (1) mengalirkan suatu larutan reaksi alkohol melalui suatu resin penukar kation untuk mengadsorpsi dan menghilangkan kation dari kokatalis; (2) mengadsorpsi anion dari kokatalis dengan mengalirkan larutan reaksi yang telah dihilangkan kationnya melalui suatu resin penukar anion; (3) mendesorpsi resin penukar anion yang telah mengadsorpsi anion untuk memperoleh suatu larutan desorpsi dan secara opsional mencuci resin tersebut untuk memperoleh suatu larutan bilasan; (4) setelah mencampurkan larutan desorpsi dan secara opsional larutan bilasan, kemudian menguapkan air, mengkristalkan kokatalis untuk memperoleh suatu larutan kristal; (5) melakukan pemisahan padat-cair terhadap larutan kristal tersebut untuk memperoleh kristal hasil perolehan kembali dan suatu larutan induk; (6) secara opsional, mencuci kristal hasil perolehan kembali dengan suatu pelarut dan memperoleh suatu larutan bilasan; (7) secara opsional, mencampurkan larutan bilasan pada langkah (6) dengan larutan induk, dan secara opsional menambahkan suatu pelarut ke dalam larutan campuran tersebut, melakukan rekristalisasi dan melakukan pemisahan padat-cair untuk menghasilkan kristal kedua dan larutan induk kedua, serta mencampurkan kristal kedua tersebut dengan larutan desorpsi dan secara opsional larutan bilasan pada langkah (3). Kokatalis tersebut memiliki tingkat perolehan kembali yang tinggi dan kandungan pengotor yang rendah.

(20) RI Permohonan Paten

(19) ID (11) No Pengumuman : 2026/01965 (13) A

(51) I.P.C : H 04B 7/08,H 04B 7/06

(21) No. Permohonan Paten : P00202602119

(22) Tanggal Penerimaan Permohonan Paten :
25 Juli 2024

(30) Data Prioritas :

(31) Nomor	(32) Tanggal	(33) Negara
63/517,939	07 Agustus 2023	US

(43) Tanggal Pengumuman Paten :
05 Maret 2026

(71) Nama dan Alamat yang Mengajukan Permohonan Paten :
INTERDIGITAL PATENT HOLDINGS, INC.
200 Bellevue Parkway, Suite 300, Wilmington, Delaware 19809 United States of America

(72) Nama Inventor :
UR REHMAN, Haseeb,PK
KWAK, Young Woo,KR
HERATH, Prasanna,LK
KHAN BEIGI, Nazli,CA

(74) Nama dan Alamat Konsultan Paten :
Marolita Setiati
PT SPRUSON FERGUSON INDONESIA, Graha Paramita 3B Floor Zona D Jl. Denpasar Raya Blok D2 Kav.8 Kuningan

(54) Judul Invensi : METODE-METODE DAN PERALATAN-PERALATAN UNTUK MEMILIH, MENENTUKAN, DAN MENDUKUNG PANCARAN-PANCARAN TAMBAHAN BERDASARKAN PADA SINYAL SINKRONISASI/BLOK-BLOK SALURAN SIARAN FISIK

(57) Abstrak :
Pancaran-pancaran tambahan (auxiliary beams) dapat ditentukan berdasarkan pada SSB. Suatu WTRU dapat menentukan suatu set nilai L1-RSRP pertama untuk masing-masing CSI-RS menggunakan pancaran-pancaran Rx SSB. WTRU dapat menentukan suatu perbedaan L1-RSRP di antara L1-RSRP dari suatu SSB dan suatu CSI-RS yang mungkin terkait-QCL. Jika perbedaan L1-RSRP untuk suatu sumber daya CSI-RS dari set pertama adalah lebih besar dari ambang batas pertama, WTRU dapat mengirimkan suatu CRI yang mengindikasikan CSI-RS tersebut. WTRU dapat mengukur sumber daya CSI-RS dari set sumber daya CSI-RS kedua dan menentukan suatu pancaran Rx terbaik kedua dan suatu L1-RSRP kedua. Jika perbedaan di antara nilai L1-RSRP kedua dan nilai L1-RSRP dari set nilai L1-RSRP pertama adalah lebih besar daripada ambang batas kedua, WTRU dapat mengirimkan suatu indikasi ke gNB yang meminta suatu laporan CSI baru dan/atau mengindikasikan perbedaan L1-RSRP.

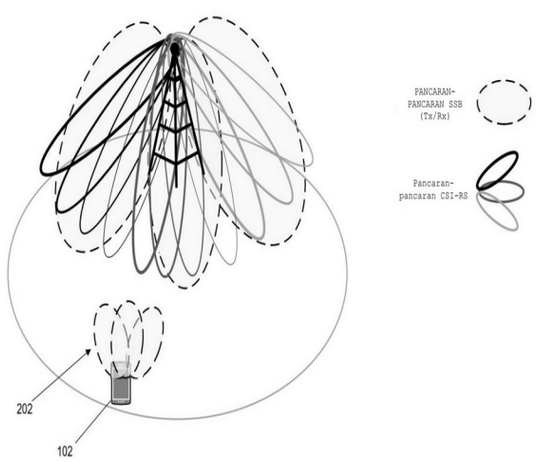

GAMBAR 2

(20) RI Permohonan Paten

(19) ID (11) No Pengumuman : 2026/01870 (13) A

(51) I.P.C : A 23C 11/10,A 23C 11/06,A 23D 7/005,A 23J 3/14,A 23L 9/20,A 23L 7/10

(21) No. Permohonan Paten : P00202601895

(22) Tanggal Penerimaan Permohonan Paten :
26 Agustus 2024

(30) Data Prioritas :

(31) Nomor	(32) Tanggal	(33) Negara
23193642.8	28 Agustus 2023	EP

(43) Tanggal Pengumuman Paten :
03 Maret 2026

(71) Nama dan Alamat yang Mengajukan Permohonan Paten :
SOCIÉTÉ DES PRODUITS NESTLÉ S.A.
Avenue Nestlé 55 1800 VEVEY Switzerland

(72) Nama Inventor :
BUSWELL, Léa,CH
ROUCHER, Armand,FR
HAAS, Klara,AT
DUPAS, Julien,FR

(74) Nama dan Alamat Konsultan Paten :
Ir. Y.T. Widjojo
Menara Sun Life, Lt. 26, Suite A (26A), Jl. Dr. Ide Anak Agung Gde Agung Blok 6.3 Kawasan Mega Kuningan, RT 005 RW 002, Kel. Kuningan Timur, Kec. Setiabudi, Jakarta Selatan

(54) Judul Invensi : KOMPOSISI EMULSI MAKANAN DENGAN PROTEIN LENTIL DAN DEDAK SEREALIA

(57) Abstrak :
Invensi berkaitan dengan suatu komposisi emulsi makanan. Komposisi tersebut meliputi setidaknya satu bahan lemak, suatu bahan protein lentil, dan setidaknya satu bram serealia. Bahan protein lentil dipilih dari daftar yang terdiri dari konsentrat protein lentil, tepung lentil, atau suatu campurannya. Invensi juga berkaitan dengan suatu metode untuk membuat suatu komposisi emulsi makanan tersebut.

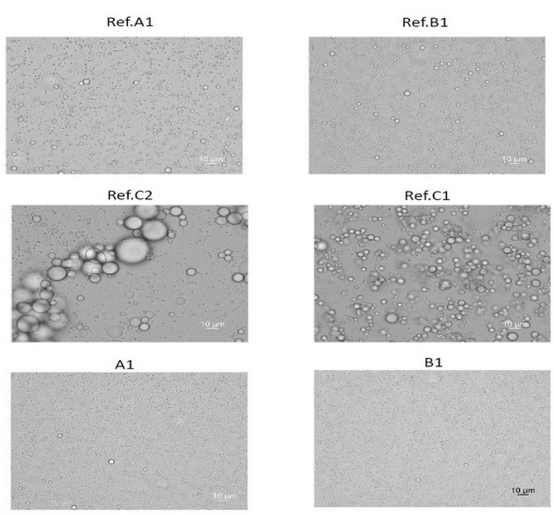

GAMBAR 1

(20) **RI Permohonan Paten**

(19) **ID** **(11)** **No Pengumuman : 2026/01829** **(13) A**

(51) **I.P.C : A 61F 13/51,A 61F 13/496,A 61F 13/49**

(21) **No. Permohonan Paten :** P00202601918

(22) **Tanggal Penerimaan Permohonan Paten :**
09 September 2024

(30) **Data Prioritas :**

(31) Nomor	(32) Tanggal	(33) Negara
202311239739.3	22 September 2023	CN

(43) **Tanggal Pengumuman Paten :**
02 Maret 2026

(71) **Nama dan Alamat yang Mengajukan Permohonan Paten :**
UNICHARM CORPORATION
182, Shimobun, Kinsei-cho, Shikokuchuo-City, Ehime 7990111 Japan

(72) **Nama Inventor :**
KAWAKAMI, Yusuke,JP
GAO, Juyi,CN
WANG, Yinhua,CN

(74) **Nama dan Alamat Konsultan Paten :**
Bagus Satrio Lestanto S.H., LL.M.
Suite 20-E Generali Tower, Gran Rubina Business Park
Jl. H.R. Rasuna Said, Jakarta

(54) **Judul Invensi :** BENDA PENYERAP

(57) **Abstrak :**

Invensi ini menyediakan suatu benda penyerap (1) yang mencakup bodi penyerap (10), komponen bagian badan satu sisi (30), komponen bagian badan sisi berlawanan (40), dan sepasang bagian penyambung samping (30s, 40s). Benda penyerap (1) dalam keadaan terbentang dan teregang memiliki bentuk simetris pada arah depan-belakang. Panjang bagian selangkangan (F) lebih panjang daripada panjang bagian badan (G) dan lebih pendek daripada dua kali panjang bagian badan (G), dimana panjang bagian selangkangan (F) adalah panjang antara ujung (40ed) dari komponen bagian badan sisi berlawanan (40) pada satu sisi pada arah depan-belakang dan ujung (30ed) dari komponen bagian badan satu sisi (30) pada sisi berlawanan pada arah depan-belakang, dan panjang bagian badan (G) adalah panjang antara ujung (10es) dari bodi penyerap (10) pada satu sisi pada arah kiri-kanan dan ujung (30sl) dari bagian penyambung samping (30s) pada sisi berlawanan pada arah kiri-kanan.

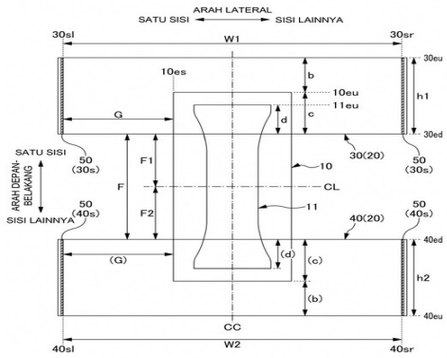

Gambar 5

(20) RI Permohonan Paten

(19) ID (11) No Pengumuman : 2026/02004 (13) A

(51) I.P.C : B 22D 11/128,C 21D 1/74,C 21D 9/46,C 22C 38/60,C 22C 38/00

(21) No. Permohonan Paten : P00202602239

(22) Tanggal Penerimaan Permohonan Paten :
05 September 2024

(30) Data Prioritas :

(31) Nomor	(32) Tanggal	(33) Negara
2023-144296	06 September 2023	JP

(43) Tanggal Pengumuman Paten :
06 Maret 2026

(71) Nama dan Alamat yang Mengajukan Permohonan Paten :
NIPPON STEEL CORPORATION
6-1, Marunouchi 2-chome, Chiyoda-ku, Tokyo 1008071, Japan Japan

(72) Nama Inventor :
HIRONAKA, Satoshi,JP
NAGANO, Mai,JP
NAKANO, Katsuya,JP

(74) Nama dan Alamat Konsultan Paten :
Dr. Inda Citraninda Noerhadi S.S.,M.A.
Biro Oktroi Roosseno Kantor Taman A-9 Unit C1 & C2
Jalan DR. Ide Anak Agung Gde Agung

(54) Judul Invensi : LEMBARAN BAJA DAN KOMPONEN LEMBARAN LUAR

(57) Abstrak :
Invensi ini menyediakan suatu lembaran baja berkekuatan tinggi yang sangat baik dalam penampilan setelah pencetakan dan kemampuan untuk dikerjakan selama pencetakan melalui konfigurasi baru. Suatu lembaran baja menurut invensi ini memiliki komposisi kimia spesifik, dan dicirikan bahwa: ketika rasio luas fase keras di suatu daerah yang memiliki kedalaman dari posisi yang bersesuaian dengan 3/8 ketebalan lembaran sampai posisi yang bersesuaian dengan 5/8 ketebalan lembaran adalah Vm, rasio luas fase keras di suatu daerah yang memiliki kedalaman dari permukaan lembaran baja sampai posisi yang bersesuaian dengan 1/8 ketebalan lembaran adalah 0,20 Vm sampai 0,80 Vm; struktur logam di daerah yang memiliki kedalaman dari posisi yang bersesuaian dengan 3/8 ketebalan lembaran sampai posisi yang bersesuaian dengan 5/8 ketebalan lembaran mengandung 75-97% ferit dan 3-25% fase keras dalam %luas; dan simpangan baku rasio luas fase keras pada arah yang ortogonal terhadap arah pencanaian dan arah ketebalan lembaran di daerah yang memiliki kedalaman dari posisi yang bersesuaian dengan 3/8 ketebalan lembaran sampai posisi yang bersesuaian dengan 5/8 ketebalan lembaran adalah 0,85% atau kurang.

(20) RI Permohonan Paten

(19) ID (11) No Pengumuman : 2026/01871 (13) A

(51) I.P.C : A 23C 9/127,A 23C 9/00,A 23L 2/52,A 23L 33/135,A 23L 33/125,A 23L 33/10,A 61K 35/745,A 61P 25/24,A 61P 25/22,A 61P 25/20,A 61P 1/14,A 61P 1/12,A 61P 1/10,A 61P 1/04,A 61P 1/00,C 12N 1/20,C 12N 15/09

(21) No. Permohonan Paten : P00202601760

(22) Tanggal Penerimaan Permohonan Paten :
29 Agustus 2024

(30) Data Prioritas :

(31) Nomor	(32) Tanggal	(33) Negara
2023-141717	31 Agustus 2023	JP
2023-141728	31 Agustus 2023	JP

(43) Tanggal Pengumuman Paten :
03 Maret 2026

(71) Nama dan Alamat yang Mengajukan Permohonan Paten :
MORINAGA MILK INDUSTRY CO., LTD.
5-2, HigashiShimbashi 1-Chome, Minato-ku, Tokyo 1057122 Japan

(72) Nama Inventor :

Masamichi MUTO,JP
Naoko NOMURA,JP
Soichiro SATO,JP
Chendong XU,CN
Takahiro AOKI,JP
Shu MIYAMOTO,JP

(74) Nama dan Alamat Konsultan Paten :
Ir. Y.T. Widjojo
Menara Sun Life, Lt. 26, Suite A (26A), Jl. Dr. Ide Anak Agung Gde Agung Blok 6.3 Kawasan Mega Kuningan, RT 005 RW 002, Kel. Kuningan Timur, Kec. Setiabudi, Jakarta Selatan

(54) Judul Invensi : BAKTERI, KOMPOSISI, DAN METODE UNTUK MEMPRODUKSI KOMPOSISI

(57) Abstrak :
Bakteri tersebut adalah Bifidobacterium bifidum MCC2085 (NITE BP-03881). Suatu komposisi mengandung bakteri tersebut. Komposisi tersebut adalah suatu komposisi makanan atau minuman. Komposisi makanan atau minuman tersebut adalah suatu komposisi probiotik atau suatu komposisi nutrisi. Suatu metode untuk memproduksi suatu komposisi mencakup suatu langkah untuk mencampurkan bakteri tersebut dan bahan baku selain daripada bakteri tersebut.

(20) **RI Permohonan Paten**

(19) **ID** **(11)** **No Pengumuman : 2026/01894** **(13) A**

(51) **I.P.C : H 01R 13/52**

(21) **No. Permohonan Paten :** P00202601975

(22) **Tanggal Penerimaan Permohonan Paten :**
21 Agustus 2024

(30) **Data Prioritas :**

(31) Nomor	(32) Tanggal	(33) Negara
2023-181731	23 Oktober 2023	JP
2023-181732	23 Oktober 2023	JP

(43) **Tanggal Pengumuman Paten :**
04 Maret 2026

(71) **Nama dan Alamat yang Mengajukan Permohonan Paten :**
Japan Aviation Electronics Industry, Limited
21-1, Dogenzaka 1-chome, Shibuya-ku, Tokyo 150-0043 Japan

(72) **Nama Inventor :**
Kazunobu NAKAMURA,JP
Naoki IWAO,JP
Yuki KASAI,JP
Shuhei ISHIHARA,JP

(74) **Nama dan Alamat Konsultan Paten :**
George Widjojo S.H.
Jl. Kali Besar Barat No. 5, Kel. Roa Malaka, Kec. Tambora, Kota Jakarta Barat

(54) **Judul Invensi :** UNIT KONEKTOR

(57) **Abstrak :**
Salah satu tujuan dari invensi sekarang adalah untuk menyediakan unit konektor yang dapat menyebabkan air yang dialirkan dari dalam peralatan ke lubang pembuangan dapat dibuang secara aktif tanpa meningkatkan risiko masuknya benda asing ke dalam bagian dalam, dan yang dapat mencegah masuknya benda asing ke dalam bagian dalam dalam kasus yang telah ditentukan. Unit konektor (100) mencakup sebuah wadah (70), sebuah konektor antarmuka (40) yang dipasang di daerah tidak kedap air, sebuah bagian bukaan (73) yang disediakan di sisi daerah tidak kedap air, sebuah bagian lubang pembuangan (76) yang disediakan di sisi daerah tidak kedap air, sebuah bagian potongan (761) yang memotong rentang keliling tertentu dari bentuk lubang pertama bagian lubang pembuangan (76), dan tutup kedap air (200) yang dibentuk secara tunggal sedemikian rupa sehingga mampu menutupi bagian bukaan (73), bagian lubang pembuangan (76), dan bagian potongan (761) dari luar wadah (70).

GAMBAR 6

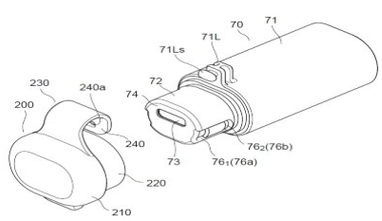

(20) RI Permohonan Paten

(19) ID (11) No Pengumuman : 2026/01982 (13) A

(51) I.P.C : H 04L 5/00

(21) No. Permohonan Paten : P00202602253

(22) Tanggal Penerimaan Permohonan Paten :
10 Agustus 2023

(30) Data Prioritas :
(31) Nomor (32) Tanggal (33) Negara

(43) Tanggal Pengumuman Paten :
06 Maret 2026

(71) Nama dan Alamat yang Mengajukan Permohonan Paten :
GUANGDONG OPPO MOBILE TELECOMMUNICATIONS CORP., LTD.
No. 18, Haibin Road, Wusha, Chang'an, Dongguan, Guangdong 523860 China

(72) Nama Inventor :
XU, Jing,CN

(74) Nama dan Alamat Konsultan Paten :
Emirsyah Dinar B.Com., M.H.
Graha Pratama Jl. MT Haryono Kav. 15, Building Lv 15, Kel. Tebet Barat, Kec. Tebet, Kota Jakarta Selatan

(54) Judul Invensi : METODE DAN PERALATAN PENENTUAN KOMBINASI BLOK SUMBER DAYA, PERANTI TERMINAL DAN PERANTI JARINGAN

(57) Abstrak :
Perwujudan dari invensi ini menyediakan suatu metode dan peralatan penentuan kombinasi blok sumber daya, peranti terminal, dan suatu peranti jaringan. Metode ini mencakup: berdasarkan sedikitnya dua sumber daya domain frekuensi dalam suatu lebar pita pertama, suatu peranti terminal menentukan suatu ukuran kombinasi blok sumber daya yang bersesuaian dengan suatu jenis pertama unit domain waktu, atau peranti terminal memperoleh suatu konfigurasi pertama dan/atau suatu konfigurasi kedua, dimana konfigurasi pertama digunakan untuk mengonfigurasi suatu ukuran kombinasi blok sumber daya yang sesuai untuk jenis pertama unit domain waktu, dan konfigurasi kedua digunakan untuk mengonfigurasi suatu ukuran kombinasi blok sumber daya yang sesuai untuk jenis kedua unit domain waktu; peranti terminal menentukan, berdasarkan konfigurasi pertama, ukuran kombinasi blok sumber daya yang bersesuaian dengan jenis pertama unit domain waktu dan/atau menentukan, berdasarkankonfigurasi kedua, ukuran kombinasi blok sumber daya yang bersesuaian dengan jenis kedua unit domain waktu, dimana yang pertama- unit domain waktu tipe adalah unit domain waktu SBFD, dan jenis kedua unit domain waktu adalah suatu unit domain waktu bukan-SBFD.

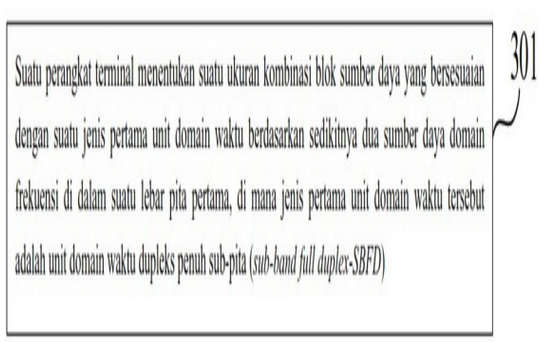

GAMBAR 3

(20) RI Permohonan Paten

(19) ID (11) No Pengumuman : 2026/01907 (13) A

(51) I.P.C : H 01M 50/30,H 01M 50/186,H 01M 50/141,H 01M 50/105

(21) No. Permohonan Paten : P00202602169

(22) Tanggal Penerimaan Permohonan Paten :
09 Agustus 2024

(30) Data Prioritas :

(31) Nomor	(32) Tanggal	(33) Negara
10-2023-0105070	10 Agustus 2023	KR

(43) Tanggal Pengumuman Paten :
04 Maret 2026

(71) Nama dan Alamat yang Mengajukan Permohonan Paten :
LG ENERGY SOLUTION, LTD.
Tower 1, 108, Yeoui-daero, Yeongdeungpo-gu, Seoul 07335, Republic of Korea Republic of Korea

(72) Nama Inventor :
LEE, Yu Jin,KR
HWANG, Ji Young,KR
PARK, Eun Suk,KR
JU, Hye Yeong,KR
KIM, Sang Hun,KR
YU, Hyung Kyun,KR

(74) Nama dan Alamat Konsultan Paten :
Dr. Inda Citraninda Noerhadi S.S.,M.A.
Biro Oktroi Roosseno Kantor Taman A-9 Unit C1 & C2
Jalan DR. Ide Anak Agung Gde Agung

(54) Judul Invensi : SEL KANTONG

(57) Abstrak :
Invensi ini berhubungan dengan suatu sel kantong untuk mencegah atau mengurangi masuknya uap air eksternal ke dalam suatu kantong melalui suatu area dimana gas di bagian dalam kantong dilepaskan ke atmosfer. Sel kantong menurut invensi ini meliputi suatu rakitan elektrode yang meliputi suatu elektrode positif, suatu elektrode negatif dan suatu separator, suatu kantong yang menampung rakitan elektrode tersebut dan yang memiliki suatu lubang, dan suatu film pelepasan gas yang dilekatkan ke kantong untuk menutupi lubang tersebut dan dikonfigurasi untuk memungkinkan gas lewat melaluinya, dimana kantong tersebut meliputi suatu bagian pelepasan gas yang memiliki lubang dan suatu bagian kemasan luar yang terhubung dengan bagian pelepasan gas tersebut, dan dimana bagian pelepasan gas dan bagian kemasan luar tersebut memiliki suatu bentuk berundak satu sama lain.

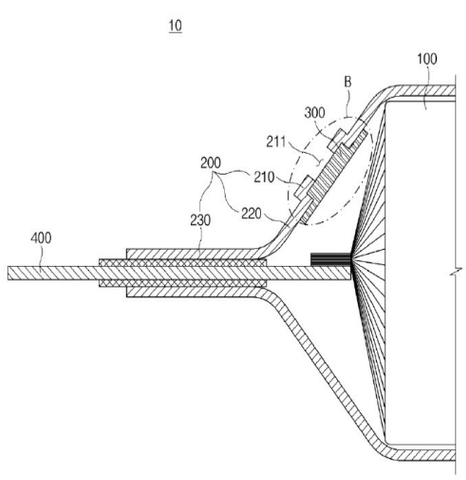

GAMBAR 2

(20) RI Permohonan Paten

(19) ID (11) No Pengumuman : 2026/01906 (13) A

(51) I.P.C : A 24D 1/20

(21) No. Permohonan Paten : P00202602056

(22) Tanggal Penerimaan Permohonan Paten :
07 Agustus 2024

(30) Data Prioritas :

(31) Nomor	(32) Tanggal	(33) Negara
202310995086.5	08 Agustus 2023	CN

(43) Tanggal Pengumuman Paten :
04 Maret 2026

(71) Nama dan Alamat yang Mengajukan Permohonan Paten :
CHINA TOBACCO HUBEI INDUSTRIAL LLC
No. 1355, Jinshan Avenue, Dongxihu District Wuhan, Hubei 430040 China

(72) Nama Inventor :

CAI, Bing,CN
XIONG, Anjie,CN
LIU, Xiangmou,CN
SUN, Long,CN
WU, Chen,CN
DING, Yongbo,CN

(74) Nama dan Alamat Konsultan Paten :
Willy Isananda Tunggal S.H.
Sudirman Plaza Office Tower Marein Plaza 12th Floor Jalan Jenderal Sudirman Kavling 76-78 Jakarta 12910-Indonesia

(54) Judul Invensi : ROKOK TEMBAKAU DENGAN FUNGSI PENDINGINAN BERSEKAT DAN METODE PENDINGINANNYA

(57) Abstrak :
Rokok tembakau yang memiliki fungsi pendinginan terbagi, yang terdiri dari: segmen tembakau (1), segmen penyangga (2), segmen pendingin (3), dan segmen penyaring (4). Kertas kemasan (5) membungkus permukaan segmen tembakau (1), segmen penyangga (2), segmen pendingin (3), dan segmen penyaring (4), sehingga menghubungkan segmen-segmen ini. Segmen pendingin (3) memiliki struktur berongga dan dilengkapi dengan dinding pemisah (3.3) dalam arah aksial. Dinding pemisah (3.3) membagi segmen pendingin (3) menjadi zona tengah dan zona permukaan samping dalam arah radial. Lubang udara (3.1) yang menghubungkan zona permukaan samping dengan permukaan luar kertas kemasan (5) selanjutnya dibentuk pada dinding luar (3.2) segmen pendingin (3) dalam arah radial. Segmen pendingin (3) mengalami pendinginan terbagi sambil memasukkan udara suhu ruangan melalui lubang udara (3.1), sehingga secara efektif mengurangi suhu permukaan segmen pendingin (3).

(20) RI Permohonan Paten

(19) ID (11) No Pengumuman : 2026/02015 (13) A

(51) I.P.C : A 61K 39/395,A 61P 3/06,A 61P 9/00,C 07K 16/40,C 07K 16/38

(21) No. Permohonan Paten : P00202602183

(22) Tanggal Penerimaan Permohonan Paten :
13 Agustus 2024

(30) Data Prioritas :

(31) Nomor	(32) Tanggal	(33) Negara
202311023490.2	14 Agustus 2023	CN

(43) Tanggal Pengumuman Paten :
06 Maret 2026

(71) Nama dan Alamat yang Mengajukan Permohonan Paten :
SALUBRIS (CHENGDU) BIOTECH CO., LTD.
No.1, 3rd Floor, Building 4, No. 1, Keyuan South Road, High-tech District Chengdu, Sichuan 610041 China

(72) Nama Inventor :
DENG, Chongyang,CN
WANG, Anqi,CN
HE, Shiying,CN
TAN, Jin,CN

(74) Nama dan Alamat Konsultan Paten :
Emirsyah Dinar B.Com., M.H.
Graha Pratama Jl. MT Haryono Kav. 15, Building Lv 15, Kel. Tebet Barat, Kec. Tebet, Kota Jakarta Selatan

(54) Judul Invensi : METODE UNTUK MENGOBATI ATAU MENCEGAH PENYAKIT TERKAIT KOLESTEROL YANG MENGGUNAKAN INHIBITOR PCSK9

(57) Abstrak :
Invensi ini berkaitan dengan bidang kedokteran, dan khususnya berkaitan dengan metode untuk mengobati atau mencegah penyakit terkait kolesterol yang menggunakan inhibitor PCSK9. Metode tersebut meliputi: memberikan 35-420 mg antibodi PCSK9 kepada subjek, sehingga tidak hanya mengurangi frekuensi pemberian obat, melainkan juga memperpanjang durasi kerja obat.

(20) RI Permohonan Paten

(19) ID (11) No Pengumuman : 2026/01999 (13) A

(51) I.P.C : H 03F 1/56,H 03F 1/52,H 03F 3/45,H 03F 3/24,H 03F 3/195

(21) No. Permohonan Paten : P00202602241

(22) Tanggal Penerimaan Permohonan Paten :
27 Agustus 2024

(30) Data Prioritas :

(31) Nomor	(32) Tanggal	(33) Negara
18/470,097	19 September 2023	US

(43) Tanggal Pengumuman Paten :
06 Maret 2026

(71) Nama dan Alamat yang Mengajukan Permohonan Paten :
QUALCOMM INCORPORATED
5775 Morehouse Drive, San Diego, California 92121-1714 United States of America

(72) Nama Inventor :
MA, Lei,CN

(74) Nama dan Alamat Konsultan Paten :
Nabila Ambadar S.H., LL.M.,
Am Badar & Am Badar, Jl. Proklamasi No. 79, Pegangsaan, Menteng, Jakarta Pusat

(54) Judul Invensi : SIRKUIT DARLINGTON ANTARTAHAP

(57) Abstrak :
Peralatan diungkapkan untuk mengimplementasikan sirkuit Darlington dengan jaringan pencocokan antartahap atau di antara dua tahap amplifier untuk menyediakan penjepitan daya. Dalam contoh aspek, peralatan meliputi sirkuit amplifier yang memiliki porta masukan dan porta keluaran. Sirkuit amplifier meliputi amplifier driver, jaringan pencocokan antartahap, amplifier daya, dan sirkuit Darlington. Amplifier driver meliputi keluaran amplifier driver dan digabungkan di antara porta masukan dan porta keluaran. Amplifier daya meliputi masukan amplifier daya dan digabungkan di antara keluaran amplifier driver dan porta keluaran. Jaringan pencocokan antartahap digabungkan di antara keluaran amplifier driver dan masukan amplifier daya. Sirkuit Darlington digabungkan ke jaringan pencocokan antartahap melalui node yang digabungkan di antara keluaran amplifier driver dan masukan amplifier daya.

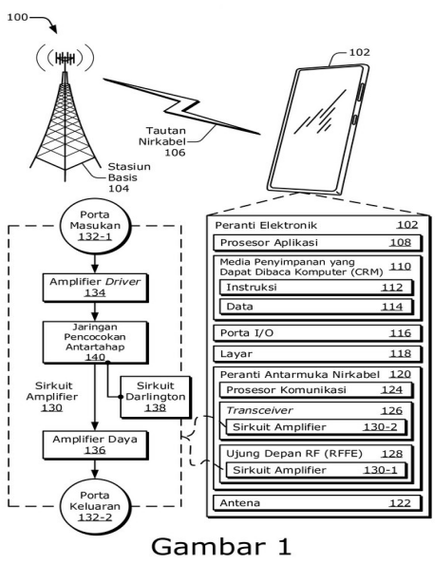

Gambar 1

(20) RI Permohonan Paten

(19) ID (11) No Pengumuman : 2026/01813 (13) A

(51) I.P.C : C 30B 29/22,C 30B 7/14,H 01M 4/525,H 01M 4/505,H 01M 4/485,H 01M 4/36

(21) No. Permohonan Paten : P00202601492

(22) Tanggal Penerimaan Permohonan Paten :
20 Agustus 2024

(30) Data Prioritas :

(31) Nomor	(32) Tanggal	(33) Negara
202311867954.8	29 Desember 2023	CN

(43) Tanggal Pengumuman Paten :
02 Maret 2026

(71) Nama dan Alamat yang Mengajukan Permohonan Paten :
HUAYOU NEW ENERGY TECHNOLOGY (QUZHOU) CO., LTD.
No.1#, Building 9, No.18 Nianxin Road, Kecheng District Quzhou, Zhejiang 324000 China

(72) Nama Inventor :
GUO, Xing,CN
ZHAO, Haiying,CN
XU, Wei,CN
LIU, Zeping,CN

(74) Nama dan Alamat Konsultan Paten :
Emirsyah Dinar B.Com., M.H.
Graha Pratama Jl. MT Haryono Kav. 15, Building Lv 15, Kel. Tebet Barat, Kec. Tebet, Kota Jakarta Selatan

(54) Judul Invensi : PREKURSOR OKSIDA LOGAM, METODE PEMBUATAN PREKURSOR OKSIDA LOGAM, DAN PENGGUNAAN PREKURSOR OKSIDA LOGAM

(57) Abstrak :
Prekursor oksida logam, metode pembuatan prekursor oksida logam, dan penggunaan prekursor oksida logam disediakan. Prekursor oksida logam adalah struktur kristal tunggal, dan fungsi kurva distribusi ukuran partikel f(x) dari prekursor oksida logam merepresentasikan fraksi volume yang sesuai pada ukuran partikel x, dimana, 0,214 μm ≤ a ≤ 0,260 μm, 1,78 μm ≤ b ≤ 3,1 μm, 8,2 μm ≤ c ≤ 31,2 μm, ε, μ1, dan μ2 adalah semua koefisien galat, dan -1,5 ≤ ε ≤ 1,5, -0,35 ≤ μ1 ≤ 0,35, -3 ≤ μ2 ≤ 10. Prekursor oksida logam dari perwujudan aplikasi ini memiliki densitas ketuk yang tinggi 1,2 g/cm3 sampai 3,5 g/cm3, yang menguntungkan untuk meningkatkan laju pengisian dan densitas pemadatan bahan katode, dengan demikian meningkatkan kapasitas spesifik volume baterai.

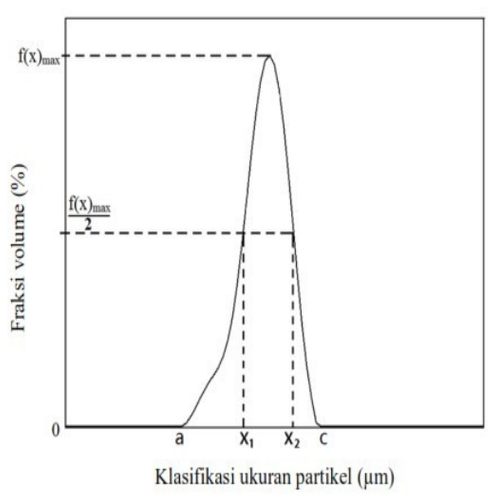

GAMBAR 1

(20) RI Permohonan Paten

(19) ID (11) No Pengumuman : 2026/01983 (13) A

(51) I.P.C : A 61B 1/00

(21) No. Permohonan Paten : P00202602185

(22) Tanggal Penerimaan Permohonan Paten :
11 Desember 2023

(30) Data Prioritas :

(31) Nomor	(32) Tanggal	(33) Negara
202322470968.8	12 September 2023	CN

(43) Tanggal Pengumuman Paten :
06 Maret 2026

(71) Nama dan Alamat yang Mengajukan Permohonan Paten :
DRAGON CROWN MEDICAL CO., LTD.
No. 978, Tianchen Road, High-tech Zone Jinan, Shandong 250101 China

(72) Nama Inventor :
PAN, Huihui,CN
XU, Yankai,CN

(74) Nama dan Alamat Konsultan Paten :
Emirsyah Dinar B.Com., M.H.
Graha Pratama Jl. MT Haryono Kav. 15, Building Lv 15, Kel. Tebet Barat, Kec. Tebet, Kota Jakarta Selatan

(54) Judul Invensi : PERANTI PENAHAN ENDOSKOP YANG DAPAT DISESUAIKAN

(57) Abstrak :
Peranti penahan endoskop yang dapat disesuaikan berkaitan dengan bidang teknik instrumen medis dan memiliki solusi teknis berikut. Peranti penahan endoskop yang dapat disesuaikan meliputi braket penghubung, dimana lubang pembatas disediakan pada braket penghubung. Tabung insersi endoskop memanjang melalui lubang pembatas ke bagian bawah braket penghubung. Pembatas kedalaman ditempatkan pada tabung insersi endoskop dan diposisikan di atas lubang pembatas. Pembatas kedalaman dikonfigurasi untuk membatasi posisi endoskop. Model utilitas ini memiliki pengaruh yang menguntungkan yaitu dengan cara menghubungkan pembatas kedalaman dan alas bergerak, ketinggian endoskop dibatasi, dan kebutuhan untuk menjaga endoskop tetap stabil selama operasi dihilangkan; dan alas bergerak dan lengan penghubung dikonfigurasi untuk memfasilitasi koneksi dan fiksasi lengan penghubung dengan lengan penahan atau alat bantu peregang tulang belakang leher, dan dapat disesuaikan sesuai dengan lokasi operasi.

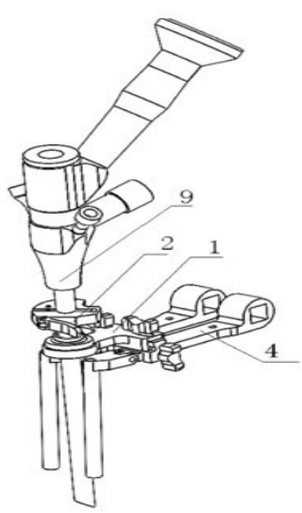

GAMBAR 1

(20) **RI Permohonan Paten**

(19) **ID** **(11)** **No Pengumuman : 2026/01897** **(13) A**

(51) **I.P.C : G 06F 21/57,G 06F 21/44,H 04L 9/08**

(21) **No. Permohonan Paten :** P00202602046

(22) **Tanggal Penerimaan Permohonan Paten :**
06 September 2024

(30) **Data Prioritas :**

(31) Nomor	(32) Tanggal	(33) Negara
18/468,666	15 September 2023	US

(43) **Tanggal Pengumuman Paten :**
04 Maret 2026

(71) **Nama dan Alamat yang Mengajukan Permohonan Paten :**
QUALCOMM INCORPORATED
5775 Morehouse Drive, San Diego, California 92121-1714 United States of America

(72) **Nama Inventor :**
RAGAVAN, Rengarajan,IN
MENON, Arun,IN
ASBE, Samar,IN
BRAHMA, Aseem,IN
HONGAL, Shivaprasad,IN
GAO, Changjian,US
POCHUEV, Denis,US

(74) **Nama dan Alamat Konsultan Paten :**
Nabila Ambadar S.H., LL.M.,
Am Badar & Am Badar, Jl. Proklamasi No. 79, Pegangsaan, Menteng, Jakarta Pusat

(54) **Judul Invensi :** MANAJEMEN KUNCI KOHEREN DI SELURUH BEBERAPA CHIPLET

(57) **Abstrak :**
Sistem dan teknik disediakan untuk menetapkan koneksi. Sebagai contoh, proses dapat meliputi menerima, pada akar kepercayaan chiplet (C-RoT) pertama dari chiplet pertama dari sejumlah chiplet, permintaan untuk kunci kriptografi; menghasilkan, dengan C-RoT pertama, kunci kriptografi; membungkus, dengan C-RoT pertama, kunci kriptografi menggunakan kunci pembungkus untuk menghasilkan kunci kriptografi yang dibungkus; mengeluarkan, dengan C-RoT pertama, kunci kriptografi yang dibungkus; menerima kunci kriptografi yang dibungkus pada C-RoT kedua dari chiplet kedua dari sejumlah chiplet; membuka bungkus, dengan C-RoT kedua, kunci kriptografi yang dibungkus menggunakan kunci pembungkus; dan melakukan, dengan C-RoT kedua, pengoperasian berdasarkan kunci kriptografi.

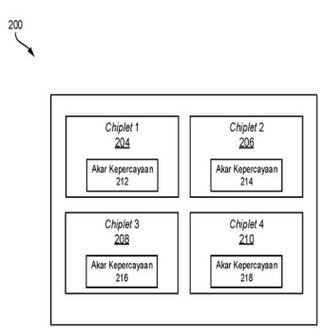

Gambar 2

(20) RI Permohonan Paten

(19) ID (11) No Pengumuman : 2026/01893 (13) A

(51) I.P.C : F 23C 1/00,F 23D 14/58,F 23D 14/24

(21) No. Permohonan Paten : P00202602065

(22) Tanggal Penerimaan Permohonan Paten :
13 Agustus 2024

(30) Data Prioritas :

(31) Nomor	(32) Tanggal	(33) Negara
18/233,419	14 Agustus 2023	US

(43) Tanggal Pengumuman Paten :
04 Maret 2026

(71) Nama dan Alamat yang Mengajukan Permohonan Paten :
AIR PRODUCTS AND CHEMICALS, INC.
1940 AIR PRODUCTS BOULEVARD ALLENTOWN, PA 18106-5500, United States of America United States of America

(72) Nama Inventor :
D'AGOSTINI, Mark Daniel,US
MAKWANA, Anandkumar,IN
MIDDAUGH, Joshua E.,US

(74) Nama dan Alamat Konsultan Paten :
Ir. Migni Myriasandra Noerhadi, S.H., MIP., MSEL.
Kantor Taman A-9, Unit A6-A7, Jl. Dr. Ide Anak Agung Gde Agung, Mega Kuningan, Kel. Kuningan Timur, Kec. Setiabudi, Jakarta Selatan

(54) Judul Invensi : PEMBAKAR DAN METODE PENGOPERASIANNYA

(57) Abstrak :
Invensi ini berkaitan dengan pembakar-pembakar tertentu, terutama pembakar bahan bakar ganda tanpa pencampuran awal atau dengan pencampuran awal parsial yang memiliki fleksibilitas untuk mengubah masukan panas dari kedua bahan bakar tersebut. Dengan demikian, pembakar-pembakar tersebut dapat digunakan dalam aplikasi yang memerlukan pengoperasian pembakar baik dalam mode bahan bakar tunggal, dan/atau mode dua bahan bakar, bergantung pada kebutuhan pengoperasian tungku. Invensi ini lebih lanjut berkaitan dengan tungku-tungku yang mencakup pembakar tersebut dan metode pengoperasian pembakar tersebut.

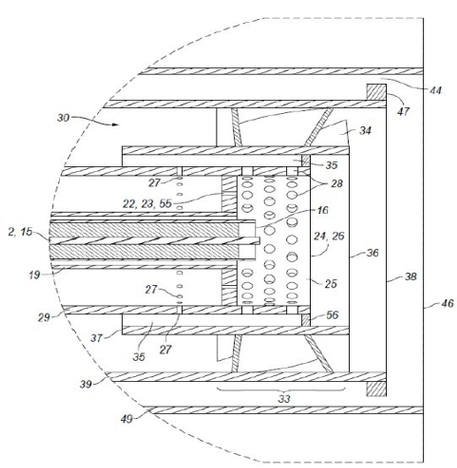

GAMBAR 2A

(20) RI Permohonan Paten

(19) ID (11) No Pengumuman : 2026/01873 (13) A

(51) I.P.C : A 01N 63/20,C 05C 11/00,C 05G 3/80,C 05G 3/00

(21) No. Permohonan Paten : P00202601865

(22) Tanggal Penerimaan Permohonan Paten :
24 Juli 2024

(30) Data Prioritas :

(31) Nomor	(32) Tanggal	(33) Negara
63/515,554	25 Juli 2023	US

(43) Tanggal Pengumuman Paten :
03 Maret 2026

(71) Nama dan Alamat yang Mengajukan Permohonan Paten :
ASCRIBE BIOSCIENCE INC.
95 Brown Road, Suite 202 Ithaca, NY 14850 United States of America

(72) Nama Inventor :
MANOHAR, Murli,IN
HIDALGO, Edison,US
WILMOTH, Gabriel,US

(74) Nama dan Alamat Konsultan Paten :
Irene Kurniati Djalim, BSChE, MAk
Jalan Raya Penggilingan No 99

(54) Judul Invensi : ASKAROSIDA DAN KOMBINASI HARA TUMBUHAN DAN METODE UNTUK PENGGUNAAN

(57) Abstrak :
Kombinasi agen untuk meningkatkan pertumbuhan tumbuhan dan metode penggunaannya disediakan. Kombinasi-kombinasi tersebut mencakup setidaknya satu askarosida (atau suatu turunan atau analog dari suatu askarosida) dengan setidaknya satu hara tumbuhan. Askarosida(-askarosida) dan hara(-hara) tumbuhan tersebut dapat disediakan dalam komposisi yang sama atau dapat diterapkan bersama (misalnya, secara subtansial secara simultan) atau secara berurutan.