ISSN : 0854-6789

BERITA RESMI PATEN SERI-A

No. BRP 972/IX/2026

PENGUMUMAN PATEN TANGGAL 31 Agustus 2026 s/d 04 September 2026

PENGUMUMAN BERLANGSUNG SELAMA 6 (ENAM) BULAN
SEJAK TANGGAL DIUMUMKANNYA PERMOHONAN
SESUAI DENGAN KETENTUAN PASAL 48 AYAT (1)
UNDANG-UNDANG PATEN NOMOR 13 TAHUN 2016

DITERBITKAN TANGGAL 04 September 2026

DIREKTORAT PATEN, DTLST, DAN RD
DIREKTORAT JENDERAL KEKAYAAN INTELEKTUAL
KEMENTERIAN HUKUM REPUBLIK INDONESIA

BERITA RESMI PATEN SERI-A

No. 972 TAHUN 2026

PELINDUNG
MENTERI HUKUM
REPUBLIK INDONESIA

TIM REDAKSI

Penasehat	:	**Direktur Jenderal Kekayaan Intelektual**
Penanggung Jawab	:	**Direktur Paten, DTLST, dan RD**
Ketua	:	Kepala Subdirektorat Permohonan dan Pelayanan
Sekretaris	:	Ketua Tim Kerja Publikasi Paten, DTLST, dan RD
Anggota	:	Anggota Tim Kerja Publikasi Paten, DTLST, dan RD

Penyelenggara

Direktorat Paten, DTLST, dan RD
Direktorat Jenderal Kekayaan Intelektual

Alamat Redaksi dan Tata Usaha

Jl. H.R. Rasuna Said Kav. 8-9
Jakarta Selatan 12190

Telepon: (021) 57905611 Faksimili: (021) 57905611
Website : www.dgip.go.id

INFORMASI UMUM

Berita Resmi Paten **Nomor 972 Tahun Ke-36** ini berisi segala kegiatan yang berkaitan dengan pengajuan Permintaan Paten ke Kantor Paten dan memuat lembar halaman pertama (front page) dari dokumen Paten.

Daftar Bibliografi yang tertera dalam lembar halaman pertama (front page) adalah sesuai dengan INID Code (Internationally agreed Number of the Identification of Date Code).

Penjelasan **Nomor Kode** pada halaman pertama (front page) Paten adalah sebagai berikut :

(11) : Nomor Dokumen

(20) : Jenis Publikasi (Paten atau Permohonan Paten)

(13) : Pengumuman Paten (pertama)

(19) : Negara dimana tempat diajukan Permohonan Paten

(21) : Nomor Permohonan Paten

(22) : Tanggal Penerimaan Permohonan Paten

(30) : Data Prioritas

(31) : Nomor Prioritas

(32) : Tanggal / Bulan / Tahun diberikan Hak Prioritas

(33) : Negara yang memberikan Hak Prioritas

(43) : Tanggal Pengumuman Permohonan Paten

(51) : International Patent Classification (IPC)

(54) : Judul Invensi

(57) : Abstrak atau Klaim

(71) : Nama dan Alamat yang Mengajukan Permohonan Paten

(72) : Nama Penemu (Inventor)

(74) : Nama dan Alamat Konsultan Paten

(20) **RI Permohonan Paten**

(19) **ID** **(11)** **No Pengumuman : 2026/06864** **(13)** **A**

(51) **I.P.C : C 08L 1/00**

(21) **No. Permohonan Paten :** P00202501109

(22) **Tanggal Penerimaan Permohonan Paten :**
06 Februari 2025

(30) **Data Prioritas :**
(31) Nomor (32) Tanggal (33) Negara

(43) **Tanggal Pengumuman Paten :**
02 September 2026

(71) **Nama dan Alamat yang Mengajukan Permohonan Paten :**
Pangea Movement Pte. Ltd.
160 ROBINSON ROAD #14-04 Singapore, 068914 Singapore

(72) **Nama Inventor :**
Marcos BULACIO,AR
Harihara SUBRAMANI,IN
Adam RAJGURU,CA

(74) **Nama dan Alamat Konsultan Paten :**
George Widjojo S.H.
Jalan Kali Besar Barat No. 5 Jakarta

(54) **Judul Invensi :** KOMPOSIT POLIMER DAUR ULANG YANG MENGGABUNGKAN ARANG, GRAFENA, DAN SERAT KARBON

(57) **Abstrak :**
Invensi ini menyediakan komposit yang berkelanjutan dan berkinerja tinggi dengan menggabungkan resin termoplastik dengan arang, serat karbon, dan grafena, yang menawarkan potensi penangkapan karbon di samping penguatan mekanis. Hasilnya adalah material loop tertutup yang sesuai untuk berbagai aplikasi, yang berpotensi mengurangi limbah plastik dan emisi gas rumah kaca.

(20) RI Permohonan Paten

(19) ID (11) No Pengumuman : 2026/06880 (13) A

(51) I.P.C : B 32B 3/00,B 32B 38/00,B 65D 75/00

(21) No. Permohonan Paten : P00202501993

(22) Tanggal Penerimaan Permohonan Paten :
01 Maret 2025

(30) Data Prioritas :
(31) Nomor (32) Tanggal (33) Negara

(43) Tanggal Pengumuman Paten :
02 September 2026

(71) Nama dan Alamat yang Mengajukan Permohonan Paten :
PT PURA BARUTAMA
Jalan AKBP R. Agil Kusumadya 203 Indonesia

(72) Nama Inventor :
ADITYA DARMA,ID
NOVIA DEWI KARISYAWATI,ID
DANUN SUTEJA,ID

(74) Nama dan Alamat Konsultan Paten :

(54) Judul Invensi : FILM BERHOLOGRAM METALIS YANG DIHILANGKAN SEBAGIAN LAPISAN METALIS MEMBENTUK DESAIN TERTENTU UNTUK MEMBUAT KEMASAN PRODUK DAN METODE PEMBUATANNYA

(57) Abstrak :

Suatu kemasan produk jenis lentur (flexible packaging) yang terbuat dari selapis film atau beberapa lapis film maupun jenis kaku (rigid packaging) yang terbuat dari film tebal atau kertas tebal (carton) yang untuk memvisualisasikan desain pada kemasan produk tersebut menggunakan hologram metalis yang dihilangkan sebagian area lapisan metalis membentuk nama produk, kegunaan/fungsi produk, gambar, komposisi, aturan pakai, logo perusahaan dan berbagai informasi lainnya, dengan tingkat penghilangan lapisan metalis bervariasi pada seluruh permukaan, sehingga bisa membentuk desain sejenis desain skala abu-abu (grayscale) dan bisa juga dikombinasikan dengan cetak tinta warna.

(20) RI Permohonan Paten

(19) ID (11) No Pengumuman : 2026/06822 (13) A

(51) I.P.C : A 61K 8/9767,A 61K 8/18,A 61K 8/04,A 61P 31/02,A 61Q 19/10

(21) No. Permohonan Paten : P00202501873

(22) Tanggal Penerimaan Permohonan Paten :
27 Februari 2025

(30) Data Prioritas :
(31) Nomor (32) Tanggal (33) Negara

(43) Tanggal Pengumuman Paten :
31 Agustus 2026

(71) Nama dan Alamat yang Mengajukan Permohonan Paten :
Direktorat Inovasi dan Kawasan Sains dan Teknologi Universitas Brawijaya
Gedung Layanan Bersama Lantai 2 Universitas Brawijaya, Jl. Veteran Malang 65145, Indonesia Indonesia

(72) Nama Inventor :
Dr. drh. Dahliatul Qosimah, Mkes,ID
Dr. Siti Azizah, S.Pt., M.Sos., M.Commun,ID
Dr. Mochammad Roviq, SP.MP,ID

(74) Nama dan Alamat Konsultan Paten :

(54) Judul Invensi : FORMULA GEL HAND SANITIZER BERBAHAN DASAR DAUN PINUS (Pinus merkusii) DAN PROSES PEMBUATANNYA

(57) Abstrak :
Invensi ini mengungkapkan formula dan proses pembuatan sabun antiseptik menggunakan kombinasi ekstrak daun pinus (Pinus merkusii, daun sereh (Cymbopogon citratus) dan air mawar (Rosa damascena).Formula terdiri dari ekstrak pinus 25%, ekstrak sereh 25%, air mawar 10%, alkohol isopropil 10%, gliserin 10%, xanthan gum 0,5%, benzyl alkohol 0,1%, dan air hingga 100%. Hasil pengujian menunjukkan efektivitas antibakteri yang tinggi dengan penurunan jumlah bakteri E. coli sebesar 93,33%. Formula bersifat stabil, aman, dan tidak mengiritasi kulit.

(20) RI Permohonan Paten

(19) ID (11) No Pengumuman : 2026/06934 (13) A

(51) I.P.C : G 06F 17/18,G 06Q 10/0631,G 06Q 10/04,G 06Q 50/02

(21) No. Permohonan Paten : P00202501998

(22) Tanggal Penerimaan Permohonan Paten :
03 Maret 2025

(30) Data Prioritas :
(31) Nomor (32) Tanggal (33) Negara

(43) Tanggal Pengumuman Paten :
04 September 2026

(71) Nama dan Alamat yang Mengajukan Permohonan Paten :
Universitas Gadjah Mada
Direktorat Penelitian, Gedung Pusat UGM Lantai 3 Sayap Selatan, Bulaksumur, Yogyakarta, Indonesia, 55281 Indonesia

(72) Nama Inventor :

Andri Prima Nugroho,ID
Sigit Supadmo Arif,ID
Eko Subekti,ID
Sukrasno,ID
Murtiningrum,ID
Petrus Bambang Edi Subiantara,ID
Yohanes Sujut Triyanta,ID
Rohmad Basuki,ID
Ansita Gupitakingkin Pradipta,ID
Ardan Wiratmoko,ID

(74) Nama dan Alamat Konsultan Paten :

(54) Judul Invensi : SISTEM PENDUKUNG KEPUTUSAN PENGELOLAAN IRIGASI (SIPASI VERSI 1.0) UNTUK MENDUKUNG IMPLEMENTASI MODERNISASI IRIGASI SECARA PRESISI

(57) Abstrak :

Invensi ini mengenai sistem pendukung keputusan pengelolaan irigasi (SIPASI versi 1.0) dikembangkan untuk mendukung modernisasi irigasi secara presisi melalui integrasi data dan prediksi yang akurat. Sistem ini mencakup pembuatan skema jaringan irigasi berbasis karakteristik setiap daerah irigasi, pengamatan dan akuisisi data hidrometeorologi secara waktu nyata mengenai cuaca, curah hujan, debit saluran, dan debit sungai. Dengan memanfaatkan data historis, sistem pendukung keputusan ini mampu memprediksi ketersediaan air tahunan, estimasi kebutuhan air tanaman, dan kebutuhan air irigasi. Sistem juga dapat mengestimasi neraca air tahunan yang menjadi dasar rekomendasi pola dan tata tanam optimal. Rekomendasi alokasi debit diperbarui setiap lima hari (pancarian) untuk memastikan efisiensi distribusi air. Antarmuka berbasis web dan aplikasi mobile memfasilitasi akses bagi pengguna dalam mengoperasikan sistem secara waktu nyata dan mendukung proses pengambilan keputusan berbasis data terkini dalam pengelolaan irigasi.

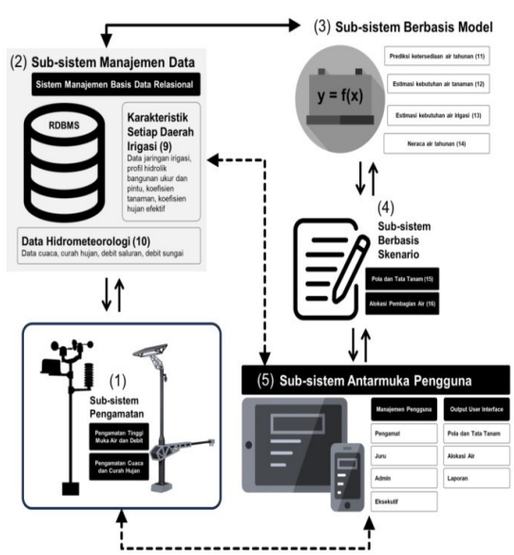

(20) **RI Permohonan Paten**

(19) **ID** **(11)** **No Pengumuman : 2026/06879** **(13)** **A**

(51) **I.P.C : A 01B 79/00,E 02D 31/00,E 04B 1/00**

(21) **No. Permohonan Paten :** P00202501995

(22) **Tanggal Penerimaan Permohonan Paten :**
01 Maret 2025

(30) **Data Prioritas :**
(31) Nomor (32) Tanggal (33) Negara

(43) **Tanggal Pengumuman Paten :**
02 September 2026

(71) **Nama dan Alamat yang Mengajukan Permohonan Paten :**
Nudia Aufia
Jl. Imam Bonjol Gg. Dieng No. 18 Sungailiat, Bangka Indonesia

(72) **Nama Inventor :**
Nudia Aufia,ID

(74) **Nama dan Alamat Konsultan Paten :**

(54) **Judul Invensi :** Prototipe Arsitektur Regeneratif untuk Restorasi Lahan Pascatambang

(57) **Abstrak :**

Invensi ini mengenai prototipe arsitektur regenerative berbasis alam yang memanfaatkan zona habitat kecil sebagai stepping stone ekologis untuk menghubungkan kembali ekosistem yang terfragmentasi. Prinsip ecological corridor diterapkan dalam modul habitat ini untuk mendukung persebaran spesies dan suksesi alami, sehingga mengurangi ketergantungan pada intervensi manusia. Restorasi lahan pascatambang konvensional mengandalkan revegetasi penuh (intervensi 100%), membutuhkan sumber daya besar dan perawatan intensif. Kehilangan bahan organik yang cepat serta terbawanya unsur hara akibat limpasan air sering kali menghambat pemulihan ekologi jangka panjang. Intervensi 30% mengoptimalkan efisiensi sumber daya sekaligus mempertahankan fungsi ekologis. Prototipe ini berperan sebagai struktur katalitik (percepatan) yang menstabilkan iklim mikro, mengurangi kondisi tanah ekstrem, dan meningkatkan retensi kelembaban guna mendukung pertumbuhan vegetasi asli. Sistem knock-down modular diterapkan agar prototipe dapat beradaptasi dengan berbagai lanskap, memastikan skalabilitas dan ketahanan jangka panjang. Petak ekologis yang terhubung akan mendorong pemulihan keanekaragaman hayati dan regenerasi habitat secara mandiri. Integrasi desain adaptif dengan mekanisme restorasi pasif meminimalkan biaya perawatan sekaligus mempercepat rehabilitasi ekosistem. Invensi prototipe ini menawarkan solusi pemulihan lahan pascatambang yang berdampak gangguan rendah, namun efisien, dan berkelanjutan dalam jangka panjang.

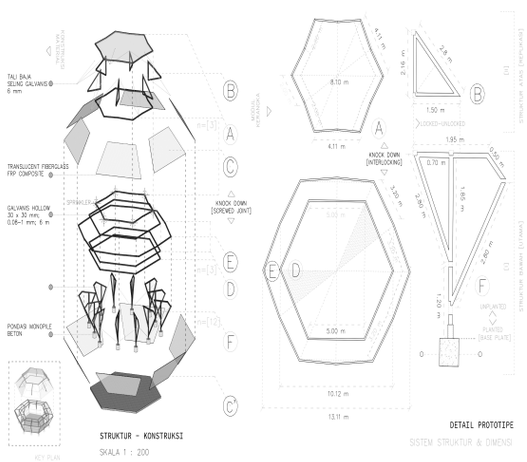

GAMBAR 01

(20) RI Permohonan Paten

(19) ID (11) No Pengumuman : 2026/06802 (13) A

(51) I.P.C : G 06Q 20/32,G 06Q 20/20,H 04L 69/00

(21) No. Permohonan Paten : P00202515220

(22) Tanggal Penerimaan Permohonan Paten :
17 September 2025

(30) Data Prioritas :

(31) Nomor	(32) Tanggal	(33) Negara
202510185703.4	19 Februari 2025	CN

(43) Tanggal Pengumuman Paten :
31 Agustus 2026

(71) Nama dan Alamat yang Mengajukan Permohonan Paten :
Advanced Nova Technologies (Singapore) Holding Pte. Ltd.
128 Beach Road, #20-01, Guoco Midtown Office, Singapore 189773 Singapore

(72) Nama Inventor :
Wenlong LI ,CN
Donglei LI,CN
Rilong WEI,CN
Min WU,CN
Lifeng CHEN,CN
Xi SUN,CN

(74) Nama dan Alamat Konsultan Paten :
Marolita Setiati
PT SPRUSON FERGUSON INDONESIA, Graha Paramita 3B Floor Zona D Jl. Denpasar Raya Blok D2 Kav.8 Kuningan

(54) Judul Invensi : METODE, PERALATAN, DAN PERANGKAT PEMROSESAN LAYANAN PEMBAYARAN

(57) Abstrak :
Invensi ini mengungkapkan metode, peralatan, dan perangkat pemrosesan layanan pembayaran, yang diterapkan pada perangkat pembayaran eksternal yang dikonfigurasi untuk mesin POS checkout. Metode ini meliputi: mendeteksi apakah mesin POS checkout telah membangun koneksi pertama ke perangkat pembayaran eksternal melalui salah satu dari sejumlah protokol komunikasi universal yang ditentukan; jika ya, membangun koneksi kedua ke mesin POS checkout berdasarkan koneksi pertama melalui protokol komunikasi eksklusif yang disediakan oleh pihak layanan perangkat pembayaran eksternal, sehingga mesin POS checkout memicu, melalui koneksi kedua, perangkat pembayaran eksternal untuk menggunakan kemampuan pembayaran yang diperluas; ketika perangkat pembayaran eksternal menggunakan kemampuan pembayaran yang diperluas, menghasilkan informasi layanan yang bersesuaian, dan mendeteksi keadaan jaringan bergerak perangkat pembayaran eksternal; dan jika keadaan jaringan bergerak tidak normal, mengirimkan setidaknya sebagian dari informasi layanan ke mesin POS checkout melalui koneksi kedua, sehingga mesin POS checkout meneruskan setidaknya sebagian dari informasi layanan, untuk memungkinkan setidaknya sebagian dari informasi layanan secara tidak langsung tiba di server jarak jauh.

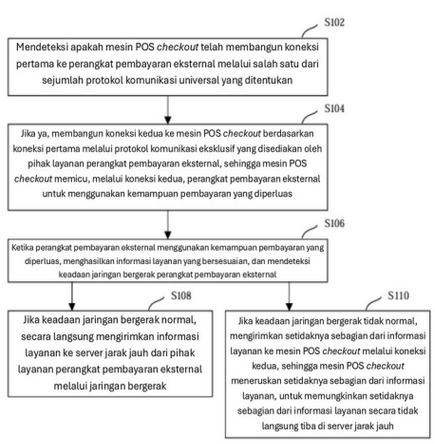

Gambar 1

(20) RI Permohonan Paten

(19) ID (11) No Pengumuman : 2026/06823 (13) A

(51) I.P.C : A 01G 22/00,A 01G 7/00,A 01N 63/22

(21) No. Permohonan Paten : P00202510079

(22) Tanggal Penerimaan Permohonan Paten :
10 Oktober 2025

(30) Data Prioritas :

(31) Nomor	(32) Tanggal	(33) Negara
114107139	26 Februari 2025	TW

(43) Tanggal Pengumuman Paten :
31 Agustus 2026

(71) Nama dan Alamat yang Mengajukan Permohonan Paten :
CHENG-JEN LIN
No. 4, Ln. 140, Xinyi St., East Dist., Taichung City
Taiwan, Republic of China

(72) Nama Inventor :
CHENG-JEN LIN ,TW

(74) Nama dan Alamat Konsultan Paten :
Emirsyah Dinar B.Com., M.H.
Graha Pratama Jl. MT Haryono Kav. 15, Building Lv 15, Kel. Tebet Barat, Kec. Tebet, Kota Jakarta Selatan

(54) Judul Invensi : METODE BUDIDAYA UNTUK MENINGKATKAN PRODUKTIVITAS TANAMAN

(57) Abstrak :
Invensi ini menyajikan metode budidaya untuk meningkatkan produktivitas tanaman, yang terdiri dari langkah-langkah berikut: langkah (a): menyajikan larutan fermentasi Bacillus subtilis natto, dimana larutan fermentasi Bacillus subtilis natto diperoleh dengan menempatkan galur Bacillus subtilis natto ke dalam media fermentasi dan kemudian melakukan fermentasi; dan langkah (b): mengaplikasikan larutan fermentasi Bacillus subtilis natto ke lahan budidaya suatu tanaman, dan kemudian melakukan budidaya tanaman tersebut. Produktivitas tanaman yang diperoleh dengan metode budidaya dalam invensi ini jelas lebih tinggi daripada yang diperoleh dengan metode budidaya tradisional, yang hanya menggunakan pupuk untuk budidaya.

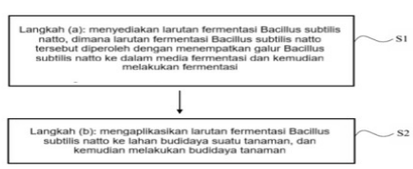

GAMBAR 1

(20) RI Permohonan Paten

(19) ID (11) No Pengumuman : 2026/06820 (13) A

(51) I.P.C : B 03B 13/04,B 03B 13/00,G 05B 19/02

(21) No. Permohonan Paten : P00202600262

(22) Tanggal Penerimaan Permohonan Paten :
12 Januari 2026

(30) Data Prioritas :
(31) Nomor (32) Tanggal (33) Negara

(43) Tanggal Pengumuman Paten :
31 Agustus 2026

(71) Nama dan Alamat yang Mengajukan Permohonan Paten :
Achmad Zulkarnain
Jl. Gotong Royong No. 45, RT.032/RW.009 Indonesia

(72) Nama Inventor :
Achmad Zulkarnain,ID
Andi Nur B. Lamakarate,ID

(74) Nama dan Alamat Konsultan Paten :

(54) Judul Invensi : Sistem Kontrol Otomatis untuk Sluice Box Portabel dengan Pendeteksi Material dan Sistem Recovery Konsentrat Samping

(57) Abstrak :

Invensi ini mengungkapkan suatu sistem kontrol otomatis untuk sluice box portabel yang dilengkapi pendeteksi material dan sistem recovery konsentrat samping. Sistem ini mengatur aliran air pembersih dan aliran air recovery secara berurutan serta mengendalikan penguncian dan pelepasan baki karpet berdasarkan kondisi material dan waktu proses. Keberadaan material dideteksi melalui pelat pendeteksi material (30) yang mengoperasikan sensor optik (33), sementara posisi baki karpet dipantau menggunakan saklar mikro (37). Modul kontrol (47) mengendalikan katup listrik pertama (42) dan katup listrik kedua (43) serta aktuator solenoid pengunci (38) untuk mencegah pemiringan baki karpet sebelum waktu pencucian tercapai. Invensi ini meningkatkan konsistensi hasil, keselamatan operasi, dan efisiensi proses pemisahan mineral berbasis gravitasi.

(20) RI Permohonan Paten

(19) ID (11) No Pengumuman : 2026/06826 (13) A

(51) I.P.C : A 63G 1/26,A 63G 31/14,A 63G 31/08

(21) No. Permohonan Paten : P00202511610

(22) Tanggal Penerimaan Permohonan Paten :
06 November 2025

(30) Data Prioritas :

(31) Nomor	(32) Tanggal	(33) Negara
114107418	27 Februari 2025	TW

(43) Tanggal Pengumuman Paten :
31 Agustus 2026

(71) Nama dan Alamat yang Mengajukan Permohonan Paten :
Brogent Technologies Inc.
No. 9, Fuxing 4th Rd., Qianzhen Dist., Kaohsiung City 806 Taiwan, Republic of China

(72) Nama Inventor :
WEI CHING TANG,TW

(74) Nama dan Alamat Konsultan Paten :
Maria Carola D Monintja S.H.,M.H.
Wisma 46 Kota BNI, Lantai 24, Jl. Jenderal Sudirman Kav. 1, RT. 001/ RW. 008, Kel. Karet Tengsin, Kec. Tanah Abang, Kota Jakarta Pusat

(54) Judul Invensi : PLATFORM GERAK PUTAR DAN SISTEM PEMANDANGAN

(57) Abstrak :
Suatu platform gerak putar meliputi suatu unit kursi pertama, suatu unit kursi kedua, suatu mekanisme putar dan suatu mekanisme gerak pertama. Mekanisme putar yang mencakup suatu alas dan suatu anggota penggerak, dimana anggota penggerak dihubungkan pada alas untuk menggerakkan alas untuk berputar mengelilingi suatu sumbu putar, unit kursi pertama dan unit kursi kedua secara berturut-turut disusun pada sisi berlawanan dari alas, alas dapat berputar mengelilingi sumbu putar dan menggerakkan unit kursi pertama dan unit kursi kedua untuk berputar; dimana mekanisme gerak pertama yang mencakup suatu anggota penghubung pertama dan suatu sistem pengaktuasi pertama; dimana sistem pengaktuasi pertama dapat menggerakkan kursi pertama untuk berpivot mengelilingi suatu sumbu anggul dan sistem pengaktuasi pertama dapat menggerakkan kursi pertama untuk berpivot mengelilingi suatu sumbu guling yang relatif terhadap anggota penghubung pertama.

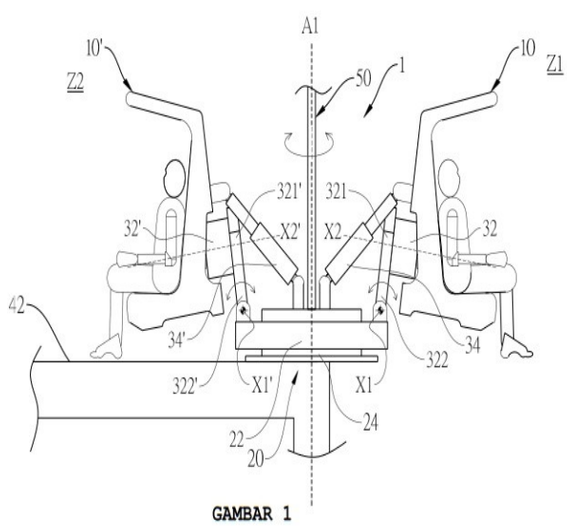

GAMBAR 1

(20) RI Permohonan Paten

(19) ID (11) No Pengumuman : 2026/06812 (13) A

(51) I.P.C : H 02J 7/35,H 02S 50/00

(21) No. Permohonan Paten : P00202508715

(22) Tanggal Penerimaan Permohonan Paten :
16 Juli 2025

(30) Data Prioritas :

(31) Nomor	(32) Tanggal	(33) Negara
10-2025-0021589	19 Februari 2025	KR

(43) Tanggal Pengumuman Paten :
31 Agustus 2026

(71) Nama dan Alamat yang Mengajukan Permohonan Paten :
E2Z CO., LTD.
34, Cheomdan-ro 8-gil, Jeju-si Jeju-do 63243 Republic of Korea Republic of Korea

(72) Nama Inventor :
SONG Ki Taek,KR
SON Myeong Ju,KR

(74) Nama dan Alamat Konsultan Paten :
Marhendra Aristanto S.H., MBA.
AAMHAS IP CONSULTANT Perkantoran Kindo Square Blok B No. 5 Jalan Duren Tiga Raya No. 101 Jakarta, 12760 Indonesia

(54) Judul Invensi : SISTEM PEMBANGKIT LISTRIK TENAGA SURYA YANG MAMPU MENGONTROL RELAI UNTUK TIAP RANGKAIAN

(57) Abstrak :

SISTEM PEMBANGKIT LISTRIK TENAGA SURYA YANG MAMPU MENGONTROL RELAI UNTUK TIAP RANGKAIAN

Dokumen ini mengajukan sistem pembangkit listrik tenaga surya. Lebih khususnya, dokumen ini mengajukan sistem pembangkit listrik tenaga surya yang mampu mengontrol relai untuk tiap rangkaian, di mana relai menyambungkan tiap rangkaian dari alat pembangkit listrik tenaga surya dan inverternya sehingga kontrol individu tercapai, dan jika ketidaknormalan resistans insulasi terjadi pada tiap rangkaian, hanya relai dari rangkaian yang mengalami ketidaknormalan tersebut terbuka sampai seorang pekerja berkunjung tanpa harus menghentikan operasi dari alat pembangkit listrik tenaga surya keseluruhan, sehingga memungkinkan pembangkitan daya yang efisien.

1/8

Gambar 1

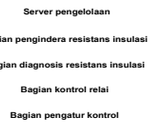

Gambar 2

(20) **RI Permohonan Paten**

(19) **ID** **(11)** **No Pengumuman : 2026/06829** **(13)** **A**

(51) **I.P.C : B 60K 1/04,B 62D 25/20,B 62D 21/15**

(21) **No. Permohonan Paten :** P00202513157

(22) **Tanggal Penerimaan Permohonan Paten :**
27 November 2025

(30) **Data Prioritas :**

(31) Nomor	(32) Tanggal	(33) Negara
2025-030364	27 Februari 2025	JP

(43) **Tanggal Pengumuman Paten :**
31 Agustus 2026

(71) **Nama dan Alamat yang Mengajukan Permohonan Paten :**
SUZUKI MOTOR CORPORATION
300 Takatsuka-cho, Chuo-ku, Hamamatsu-shi, Shizuoka 432-8611 Japan

(72) **Nama Inventor :**
USUDA, Yoshitaka,JP
KITAHARA, Tadashi,JP

(74) **Nama dan Alamat Konsultan Paten :**
Dora Ambadar S.Psi
Am Badar & Am Badar, Jl. Proklamasi No. 79, Pegangsaan, Menteng, Jakarta Pusat

(54) **Judul Invensi :** STRUKTUR BAWAH KENDARAAN

(57) **Abstrak :**

[Masalah yang Harus Dipecahkan] Untuk meningkatkan kekakuan pada suatu bagian mencakup titik persimpangan antara komponen palang dan terowongan lantai. [Solusi] Struktur bawah kendaraan (100) mencakup: panel lantai (1) yang meliputi terowongan lantai (10A) dan bodi panel (10B); dan komponen palang diatas lantai (3), komponen palang diatas lantai (3) yang memotong terowongan lantai (10A) dalam keadaan komponen palang diatas lantai (3) tumpang tindih dengan terowongan lantai (10A) dari samping atas kendaraan, terowongan lantai (10A) meliputi dinding atas (11), dinding samping (12) yang meliputi bagian dinding samping bawah (12A) yang terletak di bawah komponen palang diatas lantai (3) dan bagian dinding samping yang bersambung dengan bagian dinding samping bawah (12A), dan bagian yang menonjol (13) yang dibentuk oleh bagian dinding samping (12) yang meliputi setidaknya bagian dari bagian dinding samping bawah (12A) yang menonjol keluar searah lebar kendaraan, bagian yang menonjol (13) mencakup permukaan miring lateral (13a), bagian bawah dari bagian yang tumpang tindih (3A) dari komponen palang diatas lantai (3) dibentuk sebagai bagian bentuk cekung (31) yang tersembunyi pada samping atas kendaraan, dan bagian bentuk cekung (31) meliputi bagian dinding miring yang disatukan (31a) yang memanjang sepanjang permukaan miring lateral (13a) dan disatukan ke permukaan miring lateral (13a).

GAMBAR 11

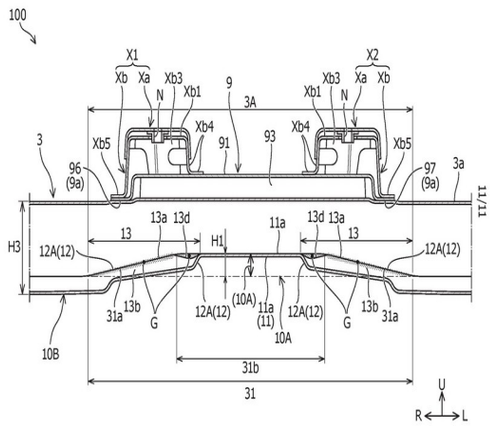

(20) RI Permohonan Paten

(19) ID (11) No Pengumuman : 2026/06828 (13) A

(51) I.P.C : B 60L 53/00,B 60R 9/00

(21) No. Permohonan Paten : P00202512185

(22) Tanggal Penerimaan Permohonan Paten :
14 November 2025

(30) Data Prioritas :

(31) Nomor	(32) Tanggal	(33) Negara
202541016830	26 Februari 2025	IN

(43) Tanggal Pengumuman Paten :
31 Agustus 2026

(71) Nama dan Alamat yang Mengajukan Permohonan Paten :
TVS MOTOR COMPANY LIMITED
“Chaitanya” No.12 Khader Nawaz Khan Road, Nungambakkam, Chennai, Tamil Nadu, 600 006 India

(72) Nama Inventor :
ADITYA VASUDEO PARDESHI ,IN
SARAVANAN SUBRAMANI ,IN
MOSALI NAGARJUN REDDY ,IN

(74) Nama dan Alamat Konsultan Paten :
Emirsyah Dinar B.Com., M.H.
Graha Pratama Jl. MT Haryono Kav. 15, Building Lv 15, Kel. Tebet Barat, Kec. Tebet, Kota Jakarta Selatan

(54) Judul Invensi : STRUKTUR PEMASANGAN UNTUK UNIT PENGISIAN DAYA DI LUAR KENDARAAN

(57) Abstrak :
Invensi ini berkaitan dengan struktur dudukan (100) untuk memasang unit pengisian daya di luar badan kendaraan (118). Struktur dudukan (100) ini terdiri dari braket penyangga (102) yang terdapat di dalam kendaraan (118). Braket penyangga (102) ini dirancang untuk menampung bagian pegangan (104) dari unit pengisian daya di luar badan kendaraan. Unit pengunci (106) terpasang secara lepas-pasang pada braket penyangga (102). Unit pengunci (106) dalam posisi terkunci (108) dirancang untuk mengamankan pegangan (104) unit pengisian daya di luar badan kendaraan pada braket penyangga (102). Konstruksi semacam ini mengamankan unit pengisian daya di luar badan kendaraan pada braket penyangga, sekaligus sederhana dalam konstruksi dan pengoperasian.

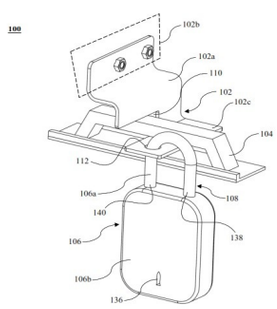

Gambar 4

(20) RI Permohonan Paten

(19) ID (11) No Pengumuman : 2026/06824 (13) A

(51) I.P.C : H 10W 40/25,H 10W 40/20

(21) No. Permohonan Paten : P00202511306

(22) Tanggal Penerimaan Permohonan Paten :
31 Oktober 2025

(30) Data Prioritas :

(31) Nomor	(32) Tanggal	(33) Negara
10-2025-0023390	24 Februari 2025	KR

(43) Tanggal Pengumuman Paten :
31 Agustus 2026

(71) Nama dan Alamat yang Mengajukan Permohonan Paten :
JMJ Korea Co., Ltd.
29, Uigwahak 5-ro, Jang-an-eup, Gijang-gun, Busan, 46034 Republic of Korea

(72) Nama Inventor :
Choi, Yunhwa,KR
Choi, Jeongwoo,KR
Lee, Junho,KR

(74) Nama dan Alamat Konsultan Paten :
Nadira Resyani Putri S.S.
Graha Pos Indonesia, 5th Floor, Block A Unit 5A-01. Jl. Banda No. 30, Bandung

(54) Judul Invensi : STRUKTUR HEAT SINK DAN PAKET SEMIKONDUKTOR YANG TERPADU DENGAN HEAT SINK

(57) Abstrak :
Disediakan struktur penyerap panas dan paket semikonduktor yang dikombinasikan dengan penyerap panas tersebut, dan lebih khusus lagi, struktur penyerap panas yang memiliki struktur yang ditingkatkan untuk melepaskan panas yang dihasilkan dari paket semikonduktor secara efisien melalui berbagai permukaan paket semikonduktor dan paket semikonduktor yang dikombinasikan dengan struktur penyerap panas tersebut. Struktur penyerap panas menurut perwujudan invensi ini mencakup dua atau lebih penyerap panas yang bersentuhan dengan permukaan pertama dan permukaan kedua paket semikonduktor untuk mentransmisikan panas. Setiap penyerap panas dapat mencakup unit radiasi pertama yang mencakup area pertama yang memiliki permukaan datar yang bersentuhan dengan salah satu permukaan paket semikonduktor dan area ketiga yang memiliki panjang yang sesuai dengan area pertama pada sisi berlawanan dari area pertama; dan unit radiasi kedua yang mencakup area kedua yang memanjang dari area pertama sepanjang arah longitudinal paket semikonduktor dan area keempat yang memiliki panjang yang sesuai dengan area kedua pada sisi berlawanan dari area kedua, di mana area kedua melalui area keempat dapat mencakup beberapa sirip radiasi untuk memperluas area permukaan yang bersentuhan dengan udara pendingin.

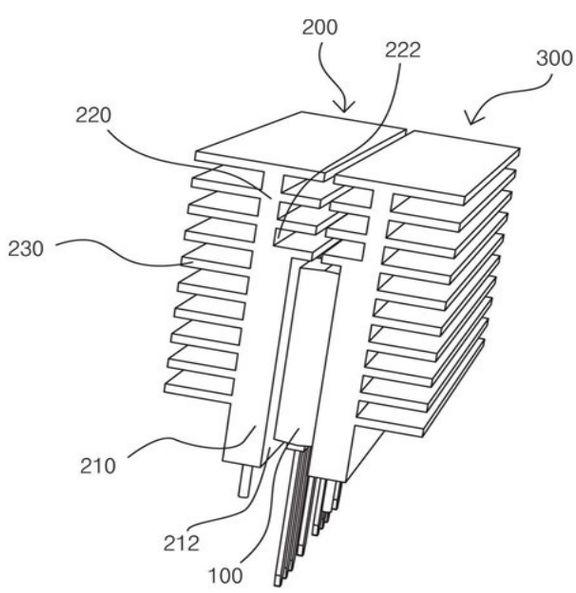

(20) RI Permohonan Paten

(19) ID (11) No Pengumuman : 2026/06825 (13) A

(51) I.P.C : B 21J 3/00,B 21J 5/00

(21) No. Permohonan Paten : P00202511341

(22) Tanggal Penerimaan Permohonan Paten :
03 November 2025

(30) Data Prioritas :

(31) Nomor	(32) Tanggal	(33) Negara
2025-031052	28 Februari 2025	JP

(43) Tanggal Pengumuman Paten :
31 Agustus 2026

(71) Nama dan Alamat yang Mengajukan Permohonan Paten :
YAMAHA HATSUDOKI KABUSHIKI KAISHA
2500 Shingai, Iwata-shi, Shizuoka 4388501 Japan Japan

(72) Nama Inventor :
Masayoshi KUMAZAKI,JP
Satoru ADACHI,JP

(74) Nama dan Alamat Konsultan Paten :
Insan Budi Maulana S.H.
Maulana and Partners Law Firm Mayapada Tower 1, Lantai 9 Jl. Jenderal Sudirman Kavling 28, Jakarta Setia Budi Kota Jakarta Selatan DKI Jakarta 12920

(54) Judul Invensi : METODE UNTUK MENGHASILKAN PRODUK TEMPA-DINGIN

(57) Abstrak :
Suatu metode untuk menghasilkan suatu produk tempa-dingin termasuk langkah A untuk mempersiapkan suatu benda kerja; langkah B untuk melakukan pelumasan pada benda kerja dengan menggunakan suatu pelumas satu-komponen; dan langkah C untuk melakukan penempaan dingin pada benda kerja setelah langkah B. Metode tersebut lebih lanjut termasuk langkah D, sebelum langkah B, untuk melakukan perlakuan persiapan permukaan pada benda kerja dengan pemrosesan laser, pemotongan atau penggulungan.

Gambar 1

(20) **RI Permohonan Paten**

(19) **ID** **(11)** **No Pengumuman : 2026/06830** **(13) A**

(51) **I.P.C : B 60L 50/72,B 60L 50/64,B 60R 16/03**

(21) **No. Permohonan Paten :** P00202514567

(22) **Tanggal Penerimaan Permohonan Paten :**
15 Desember 2025

(30) **Data Prioritas :**

(31) Nomor	(32) Tanggal	(33) Negara
2025-030363	27 Februari 2025	JP

(43) **Tanggal Pengumuman Paten :**
31 Agustus 2026

(71) **Nama dan Alamat yang Mengajukan Permohonan Paten :**
SUZUKI MOTOR CORPORATION
300 Takatsuka-cho, Chuo-ku, Hamamatsu-shi, Shizuoka 432-8611 Japan

(72) **Nama Inventor :**
USUDA, Yoshitaka,JP

(74) **Nama dan Alamat Konsultan Paten :**
Nabila Ambadar S.H., LL.M.,
Am Badar & Am Badar, Jl. Proklamasi No. 79, Pegangsaan, Menteng, Jakarta Pusat

(54) **Judul Invensi :** STRUKTUR BAGIAN BAWAH KENDARAAN UNTUK KENDARAAN LISTRIK

(57) **Abstrak :**

Untuk menyediakan ruang untuk kursi belakang di dekat kaki dan mencegah panel lantai dan unit baterai bersentuhan satu sama lain. Struktur bagian bawah kendaraan (100) untuk kendaraan listrik mencakup: panel lantai (1); pasang komponen samping (2, 2); dan panel penguat di atas lantai (7) yang terpasang dan terhubung ke permukaan atas (1c1) dari bagian panel kaki kursi belakang (1c), yang merupakan bagian dari panel lantai (1) antara bagian di bawah bagian tempat duduk (S1a) kursi depan (S1) dan bagian di bawah bagian tempat duduk (S2a) kursi belakang (S2) dalam arah depan-belakang kendaraan, unit baterai (5) yang terpasang di bawah panel lantai (1), bagian tempat duduk (S2a) kursi belakang (S2) mencakup bagian tempat duduk pertama (S2a1) di satu sisi dalam arah lebar kendaraan dan bagian tempat duduk kedua (S2a2) di sisi lain dalam arah lebar kendaraan, panel penguat di atas lantai (7) disediakan dalam rentang yang telah ditentukan (W) di dalam bentuk luar unit baterai (5) dalam tampak rencana dilihat dari satu sisi dalam arah atas-bawah kendaraan, rentang yang telah ditentukan (W) mencakup setidaknya bagian yang terletak di sisi depan terhadap pusat bagian tempat duduk pertama (S2a1) dalam arah lebar kendaraan dan bagian yang terletak di sisi depan terhadap pusat bagian tempat duduk kedua (S2a2) dalam arah lebar kendaraan.

Gambar 2

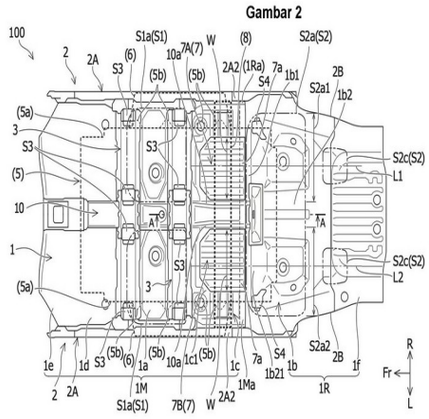

(20) RI Permohonan Paten

(19) ID (11) No Pengumuman : 2026/06827 (13) A

(51) I.P.C : B 60K 1/04,B 62D 25/20

(21) No. Permohonan Paten : P00202512047

(22) Tanggal Penerimaan Permohonan Paten :
12 November 2025

(30) Data Prioritas :

(31) Nomor	(32) Tanggal	(33) Negara
2025-030362	27 Februari 2025	JP

(43) Tanggal Pengumuman Paten :
31 Agustus 2026

(71) Nama dan Alamat yang Mengajukan Permohonan Paten :
SUZUKI MOTOR CORPORATION
300 Takatsuka-cho, Chuo-ku, Hamamatsu-shi, Shizuoka 432-8611 Japan

(72) Nama Inventor :
USUDA, Yoshitaka,JP
YAMAGAMI, Shun,JP

(74) Nama dan Alamat Konsultan Paten :
Nabila Ambadar S.H., LL.M.,
Am Badar & Am Badar, Jl. Proklamasi No. 79, Pegangsaan, Menteng, Jakarta Pusat

(54) Judul Invensi : STRUKTUR BAWAH KENDARAAN UNTUK KENDARAAN LISTRIK

(57) Abstrak :
[Masalah yang Harus Diselesaikan] Untuk mengamankan ruang dalam kompartemen kendaraan dan mencegah panel lantai dan unit baterai saling bersentuhan. [Solusi] Struktur bawah kendaraan (100) untuk kendaraan listrik meliputi: panel lantai (1); sepasang anggota sisi (2, 2); anggota penahan baterai (6); dan anggota silang datar di bawah lantai (8), permukaan bawah anggota sisi (2a) menjorok ke bawah berkenaan dengan permukaan bawah (1b) pada panel lantai (1), unit baterai (5) ditempatkan di bawah panel lantai (1) dan di antara pasangan anggota sisi (2, 2), anggota penahan baterai (6) menghubungkan bagian sisi unit baterai (5) ke permukaan bawah anggota sisi (2a) untuk menahan unit baterai (5), anggota silang datar di bawah lantai (8) memanjang dalam arah lebar kendaraan di sepanjang permukaan bawah (1b) pada panel lantai (1), dibentuk agar datar dalam arah atas-bawah kendaraan, dan ditempatkan di atas unit baterai (5), dan anggota silang datar di bawah lantai (8) ditempatkan ke dalam arah lebar kendaraan berkenaan dengan bagian pemasangan baterai (2x) dari permukaan bawah anggota sisi (2a) tempat anggota penahan baterai (6) terpasang.

GAMBAR 5

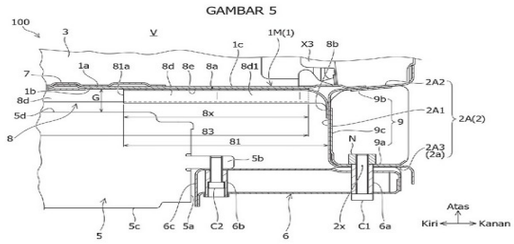

(20) RI Permohonan Paten

(19) ID (11) No Pengumuman : 2026/06821 (13) A

(51) I.P.C : A 23G 1/04,A 23G 1/02,C 12M 1/16,C 12M 1/10

(21) No. Permohonan Paten : P00202600260

(22) Tanggal Penerimaan Permohonan Paten :
12 Januari 2026

(30) Data Prioritas :
(31) Nomor (32) Tanggal (33) Negara

(43) Tanggal Pengumuman Paten :
31 Agustus 2026

(71) Nama dan Alamat yang Mengajukan Permohonan Paten :
Achmad Zulkarnain
Jl. Gotong Royong No. 45, RT.032/RW.009 Indonesia

(72) Nama Inventor :
Achmad Zulkarnain,ID
Andi Nur B. Lamakarate,ID

(74) Nama dan Alamat Konsultan Paten :

(54) Judul Invensi : Mesin Fermentasi Kakao dengan Drum Berputar Berbahan Wiremesh dan Sistem Penggerak Terintegrasi

(57) Abstrak :
Invensi ini berkaitan dengan sebuah mesin fermentasi kakao yang dilengkapi dengan drum fermentasi berputar berbahan wiremesh untuk meningkatkan keseragaman fermentasi dan sirkulasi udara. Mesin ini memiliki casing berlapis ganda dengan isolasi termal, sistem sirkulasi udara aktif berupa kipas dan pemanas, serta sistem penggerak drum yang terintegrasi dan dapat dilepas sebagai satu kesatuan. Sistem penggerak drum mencakup motor penggerak, sistem roda gigi, kopling heksagonal, poros pipa berputar, serta pillow bearing dan bantalan penuntun drum. Mesin ini juga dilengkapi dengan sistem sensor yang mencakup sensor suhu inframerah, sensor kelembapan, dan sensor suhu inti drum yang diposisikan secara sentral menggunakan klem penjepit khusus. Dengan konfigurasi tersebut, mesin mampu menjaga kondisi fermentasi kakao secara terkendali, stabil, dan mudah dalam perawatan.

(20) RI Permohonan Paten

(19) ID (11) No Pengumuman : 2026/06915 (13) A

(51) I.P.C : A 01H 6/60,A 01P 3/00,C 07K 14/415,C 12N 15/82

(21) No. Permohonan Paten : P00202605362

(22) Tanggal Penerimaan Permohonan Paten :
25 Oktober 2024

(30) Data Prioritas :

(31) Nomor	(32) Tanggal	(33) Negara
23206256.2	26 Oktober 2023	EP

(43) Tanggal Pengumuman Paten :
03 September 2026

(71) Nama dan Alamat yang Mengajukan Permohonan Paten :
CABOSSE NATURALS NV
Brusselsesteenweg 450 1500 Halle Belgium

(72) Nama Inventor :
KOPP, Gabriele,DE
BIJTTEBIER, Annabel,BE
BEERENS, Hervé,BE
IMMOOR, Anneke,DE
PRESCHER, Andreas,DE
KUMARI, Neha,IN
ULLRICH, Matthias, S.,DE

(74) Nama dan Alamat Konsultan Paten :
Maulitta Pramulasari, S.Pd.
Mirandah Asia Indonesia Sudirman Plaza, Plaza Marein Lantai 10E Jalan Jenderal Sudirman Kavling 76-78

(54) Judul Invensi : PEPTIDA UNTUK PENANGANAN INFEKSI JAMUR PADA KAKAO

(57) Abstrak :
Invensi ini berkaitan dengan penggunaan suatu peptida atau suatu komposisi yang mencakup jumlah efektif dari peptida tersebut untuk menangani, mencegah, atau mengendalikan infeksi jamur pada tanaman Theobroma sp., di mana peptida tersebut memiliki panjang antara 54 dan 104 asam amino dan di mana peptida tersebut mencakup sekuens asam amino yang memiliki setidaknya 95% identitas sekuens terhadap SEQ ID No. 1.

(20) **RI Permohonan Paten**

(19) **ID** **(11)** **No Pengumuman : 2026/06848** **(13) A**

(51) **I.P.C : H 01H 25/04,H 01H 25/00**

(21) **No. Permohonan Paten :** P00202609205

(22) **Tanggal Penerimaan Permohonan Paten :**
09 Desember 2025

(30) **Data Prioritas :**

(31) Nomor	(32) Tanggal	(33) Negara
2025-006709	17 Januari 2025	JP

(43) **Tanggal Pengumuman Paten :**
01 September 2026

(71) **Nama dan Alamat yang Mengajukan Permohonan Paten :**
TOYO DENSO KABUSHIKI KAISHA
10-4, Shinbashi 2-chome, Minato-ku, Tokyo 105-0004 Japan Japan

(72) **Nama Inventor :**
Shunta OGINO ,JP
Yumiko TANAKA ,JP

(74) **Nama dan Alamat Konsultan Paten :**
Prof. Dr. Insan Budi Maulana S.H., LL.M.
Maulana & Partners Law Firm, Mayapada Tower 1, Lantai 9, Jl. Jend. Sudirman Kav. 28, RT 004/RW 002

(54) **Judul Invensi :** PERANGKAT SAKELAR

(57) **Abstrak :**

Suatu perangkat sakelar disediakan yang dapat mengalihkan secara stabil antara suatu keadaan kontak dimana suatu bagian kontak tetap dan suatu bagian kontak yang dapat bergerak berkontak satu sama lain dan suatu keadaan terlepas dimana keadaan kontak dilepaskan. Suatu perangkat sakelar (1) termasuk: suatu bagian kontak tetap konduktif (2); suatu bagian kontak yang dapat bergerak konduktif (4) yang dikonfigurasi untuk berada dalam suatu keadaan kontak dimana bagian kontak yang dapat bergerak (4) sedang dalam kontak listrik dengan bagian kontak tetap (2) dan suatu keadaan terlepas dimana keadaan kontak dilepaskan; suatu bagian penahan kontak yang dapat bergerak (5) yang dikonfigurasi untuk menahan bagian kontak yang dapat bergerak (4); suatu pegas koil pertama (6A) yang berfungsi sebagai suatu bagian peredam pertama yang dikonfigurasi untuk meredam, ketika getaran ditransmisikan ke bagian penahan kontak yang dapat bergerak (5), getaran pada arah sumbu-X di antara getaran; dan suatu pegas koil kedua (6B) yang berfungsi sebagai suatu bagian peredam kedua yang dikonfigurasi untuk meredam getaran pada arah sumbu-Z yang berpotongan dengan arah sumbu-X di antara getaran.

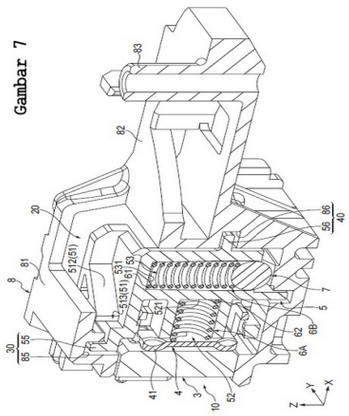

Gambar 7

(20) **RI Permohonan Paten**

(19) **ID** **(11)** **No Pengumuman : 2026/06953** **(13) A**

(51) **I.P.C : A 61K 35/744,A 61K 35/74,A 61P 3/10,A 61P 3/04,A 61P 3/00,A 61P 43/00,C 12N 1/20**

(21) **No. Permohonan Paten :** P00202609360

(22) **Tanggal Penerimaan Permohonan Paten :**
21 Februari 2025

(30) **Data Prioritas :**

(31) Nomor	(32) Tanggal	(33) Negara
2024-028286	28 Februari 2024	JP

(43) **Tanggal Pengumuman Paten :**
04 September 2026

(71) **Nama dan Alamat yang Mengajukan Permohonan Paten :**
KABUSHIKI KAISHA YAKULT HONSHA
1-10-30, Kaigan, Minato-ku, Tokyo 1058660 Japan

(72) **Nama Inventor :**
KAWASHIMA Marin,JP
IBUKI Tatsuya,JP
YAMAZAKI Ryuta,JP

(74) **Nama dan Alamat Konsultan Paten :**
Juniaty Rianto S.H.
FJ & Partners Intellectual Property Boutique, Djautama Building Lantai 3, Jl. Cikini Raya No. 58 CC & DD, RT 014/RW 005

(54) **Judul Invensi :** ZAT ANTI-OBESITAS YANG MENGANDUNG BAKTERI USUS SEBAGAI BAHAN AKTIF

(57) **Abstrak :**

Suatu zat anti-obesitas yang mengandung L. plantarum atau vesikel membran (MV) darinya sebagai bahan aktif.

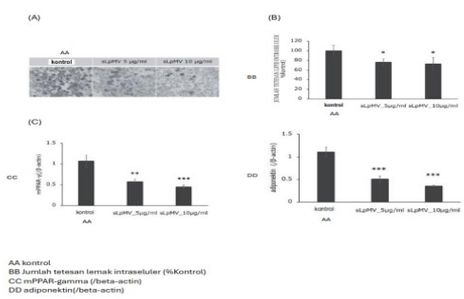

(20) RI Permohonan Paten

(19) ID (11) No Pengumuman : 2026/06856 (13) A

(51) I.P.C : F 23D 14/78,F 23D 14/64,F 23D 14/06,F 24C 3/08

(21) No. Permohonan Paten : P00202609434

(22) Tanggal Penerimaan Permohonan Paten :
19 Agustus 2024

(30) Data Prioritas :

(31) Nomor	(32) Tanggal	(33) Negara
2024-018985	09 Februari 2024	JP

(43) Tanggal Pengumuman Paten :
01 September 2026

(71) Nama dan Alamat yang Mengajukan Permohonan Paten :
RINNAI CORPORATION
2-26, Fukuzumi-cho, Nakagawa-ku, Nagoya-shi, Aichi 4540802 Japan

(72) Nama Inventor :
SATO Shun,JP

(74) Nama dan Alamat Konsultan Paten :
Gianna Larenta S.H.
AMR Partnership, Gandaria City, Gedung Perkantoran Gandaria 8, Lantai 3 Unit D Jl. Sultan Iskandar Muda (Arteri Pondok Indah)

(54) Judul Invensi : PEMBAKAR KONSENTRIS DAN PEMASAK PEMANAS

(57) Abstrak :
PEMBAKAR KONSENTRIS DAN PEMASAK PEMANAS Pembakar induk-anak yang mencakup pembakar anak dan pembakar induk yang mengelilingi pembakar anak tersebut, dimana pembakar anak meliputi pipa saluran masuk pembakar anak (45) yang membentang secara horizontal dari bodi pembakar anak (41) di atas pelat atas dari Spemasak pemanas, dan nozel pembakar anak (46) dipasang pada penahan nozel (461) yang terekspos di atas pelat atas dari pemasak pemanas pada posisi di bawah bodi pembakar induk (51). Untuk menekan kenaikan suhu yang berlebihan pada penahan nozel (461) dan pipa saluran masuk pembakar anak (45) akibat panas radiasi dari bodi pembakar induk (51), disediakan bagian pembuangan panas (57) untuk membuang panas dari bodi pembakar induk (51) ke luar disediakan pada permukaan bagian luar bodi pembakar induk (51) pada posisi yang berjarak dalam arah keliling dari bagian yang berada tepat di atas penahan nozel (461).

GAMBAR 4

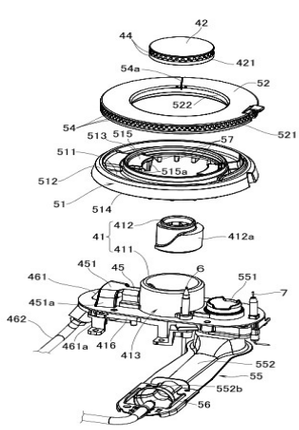

(20) RI Permohonan Paten

(19) ID (11) No Pengumuman : 2026/06854 (13) A

(51) I.P.C : H 01M 4/525,H 01M 4/505,H 01M 4/36

(21) No. Permohonan Paten : P00202609444

(22) Tanggal Penerimaan Permohonan Paten :
21 Januari 2025

(30) Data Prioritas :

(31) Nomor	(32) Tanggal	(33) Negara
2024-015245	02 Februari 2024	JP

(43) Tanggal Pengumuman Paten :
01 September 2026

(71) Nama dan Alamat yang Mengajukan Permohonan Paten :
PANASONIC INTELLECTUAL PROPERTY MANAGEMENT CO., LTD.
22-6, Moto-machi, Kadoma-shi, Osaka 5710057 Japan

(72) Nama Inventor :
SAITO Motoharu,JP
OGASAWARA Takeshi,JP
HIBINO Mitsuhiro,JP

(74) Nama dan Alamat Konsultan Paten :
Januar Ferry S.Si
PT Hakindah International, Gedung Gajah Unit AT, Jl. Dr. Saharjo No.111

(54) Judul Invensi : BAHAN AKTIF ELEKTRODE POSITIF, UNTUK BATERAI SEKUNDER ELEKTROLIT TIDAK BERAIR, DAN BATERAI SEKUNDER ELEKTROLIT TIDAK BERAIR

(57) Abstrak :

BAHAN AKTIF ELEKTRODE POSITIF, UNTUK BATERAI SEKUNDER ELEKTROLIT TIDAK BERAIR, DAN BATERAI SEKUNDER ELEKTROLIT TIDAK BERAIR Bahan aktif elektrode positif ini mengandung oksida komposit logam transisi litium dimana kandungan total Ni dan Mn adalah 80% mol atau lebih terhadap jumlah molar total unsur logam selain Li. Oksida komposit logam transisi litium memiliki bentuk partikel tunggal, dan memiliki diameter median berbasis volume sebesar 0,5 - 5,0 μm dan ukuran kristalit sebesar 370 - 1.500 Å. Pada permukaan partikel oksida komposit logam transisi litium dan di wilayah pada kedalaman kurang dari 100 nm dari permukaan, terdapat senyawa sulfur dalam jumlah 0,1 - 2,0% mol terhadap jumlah molar total unsur logam selain Li, yang membentuk oksida komposit logam transisi litium tersebut. Lapisan larutan padat yang mengandung sulfur dalam bentuk larutan padat disediakan di wilayah pada kedalaman kurang dari 100 nm dari permukaan partikel oksida komposit logam transisi litium.

Gambar 1

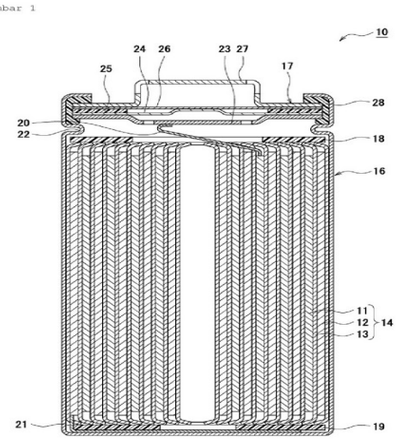

(20) RI Permohonan Paten

(19) ID (11) No Pengumuman : 2026/06834 (13) A

(51) I.P.C : C 01D 15/08,C 01D 15/02,C 22B 3/22,C 22B 26/12,C 22B 3/12,C 22B 3/08,C 22B 3/04,C 22B 1/02,C 22B 7/00

(21) No. Permohonan Paten : P00202609448

(22) Tanggal Penerimaan Permohonan Paten :
13 Maret 2025

(30) Data Prioritas :

(31) Nomor	(32) Tanggal	(33) Negara
202410300418.8	15 Maret 2024	CN

(43) Tanggal Pengumuman Paten :
31 Agustus 2026

(71) Nama dan Alamat yang Mengajukan Permohonan Paten :
METSO FINLAND OY
Rauhalanpuisto 9, 02230 Espoo Finland

(72) Nama Inventor :
ZHANG, Tian,CN
KOLEHMAINEN, Eero,FI

(74) Nama dan Alamat Konsultan Paten :
Dora Ambadar S.Psi
Am Badar & Am Badar IP Law Firm, Jl. Proklamasi No. 79, RT 007/RW 003

(54) Judul Invensi : SUATU PROSES PELINDIAN PADA TEKANAN ATMOSFER YANG BARU UNTUK KONSENTRAT LITIUM

(57) Abstrak :
Menurut invensi ini, disediakan suatu metode untuk memproses suatu konsentrat yang mengandung litium melalui pelindian pada tekanan atmosfer. Secara umum, pelindian tersebut berlangsung pada suhu di bawah titik didih larutan pelindi dan selama waktu 4 – 48 jam, serta merupakan suatu proses pelindian ringan yang dapat dilakukan tanpa menggunakan autoklaf.

Gambar 1

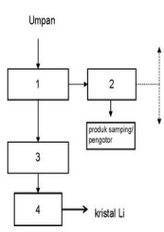

(20) RI Permohonan Paten

(19) ID (11) No Pengumuman : 2026/06840 (13) A

(51) I.P.C : A 61F 13/514,A 61F 13/496,A 61F 13/15

(21) No. Permohonan Paten : P00202609524

(22) Tanggal Penerimaan Permohonan Paten :
31 Januari 2025

(30) Data Prioritas :

(31) Nomor	(32) Tanggal	(33) Negara
202410172129.4	07 Februari 2024	CN

(43) Tanggal Pengumuman Paten :
01 September 2026

(71) Nama dan Alamat yang Mengajukan Permohonan Paten :
UNICHARM CORPORATION
182, Shimobun, Kinsei-cho, Shikokuchuo-shi, Ehime 7990111 Japan

(72) Nama Inventor :
Yi SHI,CN
Yuji TAKAHASHI,JP
Shuai LI,CN

(74) Nama dan Alamat Konsultan Paten :
Arifia Jauharia Fajra S.T., S.H.
PT Rouse Consulting International, Pondok Indah Office Tower 5 19th Floor Suite 1906, Jl. Sultan Iskandar Muda Kav. V-TA, Pondok Indah

(54) Judul Invensi : BANTALAN SANITER JENIS-CELANA DALAM

(57) Abstrak :
Tujuan dari pengungkapan ini adalah untuk menyediakan suatu bantalan saniter jenis-celana dalam yang mampu untuk mencegah darah menstruasi atau sejenisnya melekat pada benda-benda lainnya bahkan ketika darah menstruasi atau suatu komponen parsial dari darah menstruasi ditransmisikan melalui suatu lembaran tidak-permeabel cairan. Bantalan saniter jenis-celana dalam (1) ini mencakup suatu bodi penyerap (3) dan suatu bodi eksterior (5), bantalan saniter jenis-celana dalam tersebut yang dicirikan bahwa: bodi penyerap (3) meliputi suatu lembaran bagian-atas (21), suatu inti penyerap (27a), dan suatu lembaran tidak permeabel-cairan (29) yang dibentuk dari suatu film permeabel-lengas; bodi penyerap (3) tersebut memiliki suatu daerah penyusunan komponen berminyak (41) dimana suatu komponen berminyak disusun pada suatu lembaran sisi-kulit yang meliputi lembaran bagian-atas (21) atau inti penyerap (27a); dan bantalan saniter jenis-celana dalam (1) tersebut meliputi suatu lembaran kain bukan-tenunan hidrofobik (35) yang ada pada daerah penyusunan komponen berminyak (41) dalam tampak atas dalam keadaan dibentangkan dan ditempatkan pada sisi bukan-kulit dari lembaran tidak permeabel-cairan (29).

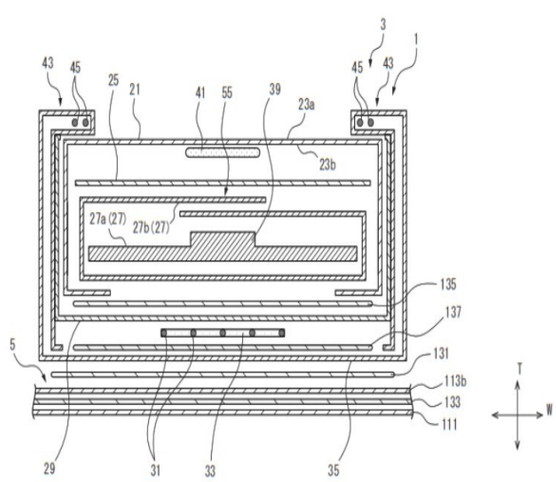

Gambar 6

(20) RI Permohonan Paten

(19) ID (11) No Pengumuman : 2026/06897 (13) A

(51) I.P.C : F 25J 1/00

(21) No. Permohonan Paten : P00202609449

(22) Tanggal Penerimaan Permohonan Paten :
01 Februari 2024

(30) Data Prioritas :
(31) Nomor (32) Tanggal (33) Negara

(43) Tanggal Pengumuman Paten :
03 September 2026

(71) Nama dan Alamat yang Mengajukan Permohonan Paten :
AIR PRODUCTS AND CHEMICALS, INC.
1940 Air Products Boulevard, Allentown, Pennsylvania 18106-5500 United States of America United States of America

(72) Nama Inventor :
HIGGINBOTHAM, Paul,GB
REMIEZOWICZ, Eryk,PL
WHITE, Vincent,GB
GHODASARA, Kamlesh,IN

(74) Nama dan Alamat Konsultan Paten :
Ir. Migni Myriasandra Noerhadi S.H., MIP., MSEL.
PT. Biro Oktroi Roosseno, Kantor Taman A9 Unit A6-A7, Jl. Dr. Ide Anak Agung Gde Agung (Mega Kuningan), RT 001/RW 002

(54) Judul Invensi : PROSES DAN APARATUS UNTUK MEMULIHKAN DAN MENCAIRKAN KARBON DIOKSIDA

(57) Abstrak :
Karbon dioksida cair dihasilkan dari suatu campuran gas yang mengandung karbon dioksida dan suatu gas kedua, misalnya, metana atau hidrogen, dengan cara memisahkan campuran gas tersebut menjadi suatu gas yang diperkaya karbon dioksida dan suatu fluida yang diperkaya gas ke dua, mengompresi gas yang diperkaya karbon dioksida, mendinginkan dan mengondensasikan sebagian gas yang terkompresi, melakukan pemisahan fase terhadap fluida yang terkondensasi sebagian, menurunkan tekanan cairan karbon dioksida kasar, serta mendistilasi cairan bertekanan rendah untuk menghasilkan produk karbon dioksida cair. Biaya dapat dikurangi dan efisiensi ditingkatkan melalui penggunaan produk-produk berbentuk uap dari pemisahan fase dan distilasi untuk membantu mendinginkan dan mengondensasikan sebagian gas yang terkompresi.

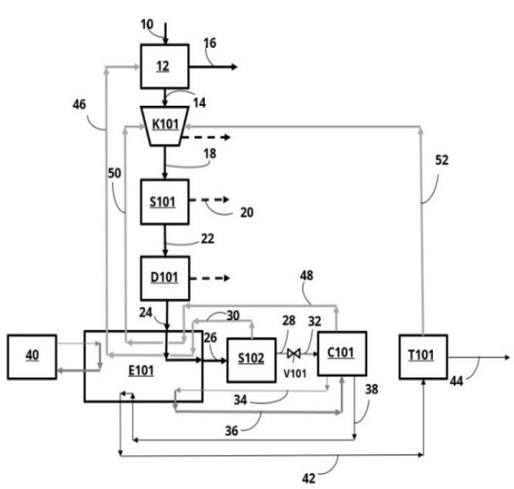

GAMBAR 1

(20) RI Permohonan Paten

(19) ID (11) No Pengumuman : 2026/06838 (13) A

(51) I.P.C : A 61F 13/533,A 61F 13/532,A 61F 13/53,A 61F 13/496,A 61F 13/49,A 61F 13/15,B 65D 85/18,B 65D 85/07

(21) No. Permohonan Paten : P00202609585

(22) Tanggal Penerimaan Permohonan Paten :
24 Maret 2025

(30) Data Prioritas :

(31) Nomor	(32) Tanggal	(33) Negara
2024-048787	25 Maret 2024	JP
2024-048788	25 Maret 2024	JP
2024-048789	25 Maret 2024	JP
2024-089429	31 Mei 2024	JP

(43) Tanggal Pengumuman Paten :
31 Agustus 2026

(71) Nama dan Alamat yang Mengajukan Permohonan Paten :
UNICHARM CORPORATION
182, Shimobun, Kinsei-cho, Shikokuchuo-City, Ehime 799-0111 Japan

(72) Nama Inventor :
KATO, Nobuyuki,JP
SUZUKI, Kenta,JP
MUKAI, Hirotomo,JP
UTSUNOMIYA, Hideto,JP
NARA, Yuki,JP

(74) Nama dan Alamat Konsultan Paten :
Arifia Jauharia Fajra S.T., S.H.
PT Rouse Consulting International, Pondok Indah Office Tower 5 19th Floor Suite 1906, Jl. Sultan Iskandar Muda Kav. V-TA, Pondok Indah

(54) Judul Invensi : BODI PENYIMPANAN UNTUK BENDA-BENDA PENYERAP JENIS-CELANA DALAM

(57) Abstrak :
Suatu bodi penyimpanan untuk benda-benda penyerap jenis-celana dalam memiliki sejumlah benda penyerap jenis-celana dalam dan suatu komponen penyimpanan. Benda penyerap jenis-celana dalam tersebut memiliki sepasang bagian pinggang, suatu bagian selangkangan, dan suatu komponen elastis selangkangan yang dilekatkan pada bagian sentral arah-lateral dari bagian selangkangan menggunakan suatu perekat dan dapat berekspansi/berkontraksi pada arah vertikal. Pada bagian-bagian pinggang, sejumlah komponen elastis pinggang yang dapat berekspansi/berkontraksi pada arah lateral disediakan pada interval-interval pada arah vertikal di antara lembaran pertama dan lembaran kedua yang disambung dengan sejumlah bagian sambungan. Masing-masing komponen-komponen elastis pinggang diapit di antara dua bagian sambungan yang berdekatan pada arah vertikal, dari di antara sejumlah bagian sambungan, dalam suatu keadaan terkontraksi secara lateral, dimana posisi-posisi arah-vertikal dari komponen-komponen elastis pinggang terhadap lembaran pertama dan lembaran kedua diatur, dan segmen-segmen ujung-atas arah-vertikal dari bagian-bagian pinggang dilipat ke belakang dalam suatu keadaan diakomodasi; sejumlah benda penyerap jenis-celana dalam tersebut dikompresi dalam suatu keadaan yang bertumpang tindih pada arah ketebalan; dan jarak dari ujung atas dari bagian-bagian pinggang hingga ujung bawah dari bagian selangkangan pada posisi-sentral arah-lateral adalah sama dengan atau kurang dari ketebalan rata-rata dari bagian selangkangan.

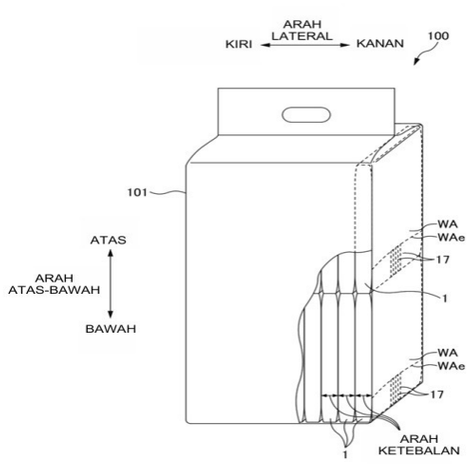

Gambar 1

(20) **RI Permohonan Paten**

(19) **ID** **(11)** **No Pengumuman : 2026/06947** **(13) A**

(51) **I.P.C : B 62K 11/14,B 62K 23/04**

(21) **No. Permohonan Paten :** P00202609745

(22) **Tanggal Penerimaan Permohonan Paten :**
07 Februari 2025

(30) **Data Prioritas :**

(31) Nomor	(32) Tanggal	(33) Negara
2024-022022	16 Februari 2024	JP

(43) **Tanggal Pengumuman Paten :**
04 September 2026

(71) **Nama dan Alamat yang Mengajukan Permohonan Paten :**
HONDA MOTOR CO., LTD.
2-3, Toranomon 2-chome, Minato-ku, Tokyo 105-8404 Japan

(72) **Nama Inventor :**
TAKEDA Hiroshi,JP
NAGASE Rintaro,JP

(74) **Nama dan Alamat Konsultan Paten :**
Prof. Dr. Cita Citrawinda , S.H., MIP.
Promenade 20 Unit O, Jl. Bangka Raya No. 20

(54) **Judul Invensi :** STRUKTUR SETANG

(57) **Abstrak :**

Untuk menyediakan suatu struktur setang yang menguntungkan untuk mengurangi ukuran suatu selubung dan yang dapat menekan peningkatan biaya akibat pemesinan tambahan pada suatu pipa setang. Suatu pipa setang (21) memiliki suatu lubang tembus pipa (21h) yang dilalui oleh suatu anggota pengencang (51). Suatu selubung (31) mencakup suatu selubung pertama (32a) dan suatu selubung kedua (32b). Selubung pertama (32a) mencakup suatu bagian penerima pertama (33a) yang memiliki suatu lubang tembus selubung (33h) yang dilalui oleh anggota pengencang (51), dan terhadap bagian penerima pertama tersebut, suatu kepala (51a) dari anggota pengencang (51) yang melewati lubang tembus selubung (33h) berbatasan. Selubung kedua (32b) mencakup suatu bagian penerima kedua (33b) yang mencakup suatu bagian pengencang (33b2) untuk mengencangkan anggota pengencang (51). Dengan pipa setang (21) diapit di antara bagian penerima pertama (33a) dan bagian penerima kedua (33b), anggota pengencang (51) yang dimasukkan dari suatu sisi lubang tembus selubung (33h) ke dalam lubang tembus pipa (21h) dikencangkan pada bagian pengencang (33b2).

GAMBAR 2

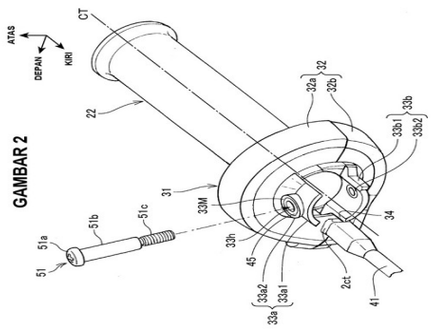

(20) RI Permohonan Paten

(19) ID (11) No Pengumuman : 2026/06819 (13) A

(51) I.P.C : H 01M 4/13,H 01M 10/0525

(21) No. Permohonan Paten : P00202609140

(22) Tanggal Penerimaan Permohonan Paten :
12 Maret 2025

(30) Data Prioritas :

(31) Nomor	(32) Tanggal	(33) Negara
202410383396.6	30 Maret 2024	CN

(43) Tanggal Pengumuman Paten :
31 Agustus 2026

(71) Nama dan Alamat yang Mengajukan Permohonan Paten :
NINGDE AMPEREX TECHNOLOGY LIMITED
No.1 Xingang Road, Zhangwan Town Jiaocheng District Ningde, Fujian 352100 China

(72) Nama Inventor :
LIU, Guangcan,CN

(74) Nama dan Alamat Konsultan Paten :
Maria Carola D Monintja S.H., M.H.
PT KASS Indonesia IP Services, Wisma 46 Kota BNI Lantai 24, Jl. Jenderal Sudirman Kav. 1, RT 001/RW 008

(54) Judul Invensi : BATERAI SEKUNDER DAN PERANTI ELEKTRONIK

(57) Abstrak :

Suatu baterai sekunder dan suatu peranti elektronik diungkapkan. Baterai sekunder tersebut meliputi suatu rakitan elektrode dan suatu tab negatif. Rakitan elektrode tersebut meliputi suatu pelat elektrode negatif. Pelat elektrode negatif tersebut meliputi suatu pengumpul arus negatif dan suatu lapisan aktif negatif pertama yang ditempatkan pada setidaknya satu permukaan dari pengumpul arus negatif. Tab negatif dibentuk menyatu dengan pengumpul arus negatif dan memanjang keluar dari rakitan elektrode di sepanjang suatu arah pertama. Lapisan aktif negatif pertama meliputi suatu region pertama yang bersesuaian dengan tab negatif dalam arah pertama. Region pertama disediakan dengan sejumlah alur berbentuk setrip. Di arah pertama, pengumpul arus negatif meliputi suatu tepian pertama yang terletak di sisi yang sama dengan tab negatif. Masing-masing alur berbentuk setrip meliputi suatu ujung pertama yang terletak di sisi yang sama dengan tab negatif. Suatu jarak antara ujung pertama dari setidaknya satu alur berbentuk setrip yang terletak di region pertama dan tepian pertama lebih besar dari atau sama dengan 0.

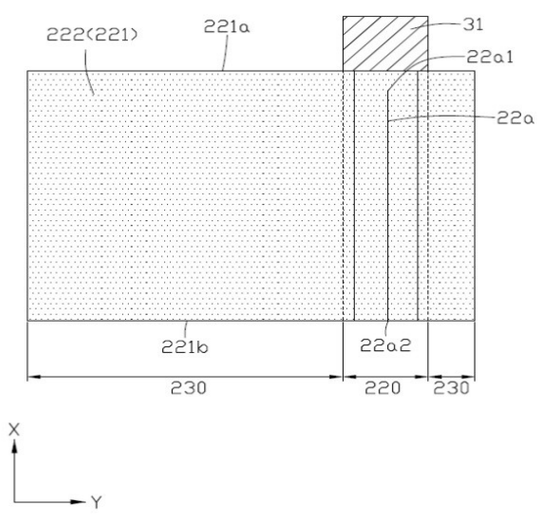

GAMBAR 3

(20) RI Permohonan Paten

(19) ID (11) No Pengumuman : 2026/06881 (13) A

(51) I.P.C : H 04N 19/159

(21) No. Permohonan Paten : P00202609335

(22) Tanggal Penerimaan Permohonan Paten :
22 Januari 2024

(30) Data Prioritas :
(31) Nomor (32) Tanggal (33) Negara

(43) Tanggal Pengumuman Paten :
02 September 2026

(71) Nama dan Alamat yang Mengajukan Permohonan Paten :
GUANGDONG OPPO MOBILE TELECOMMUNICATIONS CORP., LTD.
No.18, Haibin Road, Wusha, Chang'an, Dongguan, Guangdong 523860 China

(72) Nama Inventor :
DAI, Zhenyu,CN

(74) Nama dan Alamat Konsultan Paten :
Marolita Setiati
PT SPRUSON FERGUSON INDONESIA, Graha Paramita 3B Floor Zona D Jl. Denpasar Raya Blok D2

(54) Judul Invensi : METODE PENGENKODEAN, METODE PENDEKODEAN, ENKODER, DEKODER, ALIRAN KODE, DAN MEDIA PENYIMPANAN

(57) Abstrak :
Permohonan ini menyediakan suatu metode pengenkodean, suatu metode pendekodean, suatu enkoder, suatu dekoder, suatu aliran kode, dan suatu media penyimpanan. Metode pendekodean mencakup: menguraikan suatu aliran kode untuk menentukan suatu citra rekonstruksi pertama; melakukan suatu operasi pemfilteran loop pada citra rekonstruksi pertama untuk menentukan suatu citra rekonstruksi kedua; menentukan suatu citra residual pertama berdasarkan citra rekonstruksi pertama dan citra rekonstruksi kedua; melakukan penyesuaian residual pada citra residual pertama untuk menentukan suatu citra residual kedua; dan menentukan suatu citra rekonstruksi ketiga berdasarkan citra rekonstruksi pertama dan citra residual kedua.

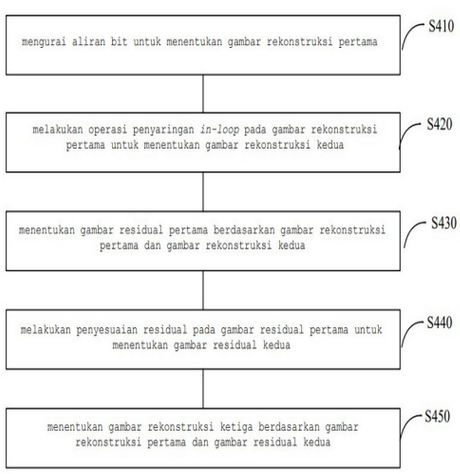

Gambar 4

(20) RI Permohonan Paten

(19) ID (11) No Pengumuman : 2026/06869 (13) A

(51) I.P.C : H 01M 4/525,H 01M 4/505,H 01M 4/36

(21) No. Permohonan Paten : P00202609445

(22) Tanggal Penerimaan Permohonan Paten :
17 Januari 2025

(30) Data Prioritas :

(31) Nomor	(32) Tanggal	(33) Negara
2024-015289	02 Februari 2024	JP

(43) Tanggal Pengumuman Paten :
02 September 2026

(71) Nama dan Alamat yang Mengajukan Permohonan Paten :
PANASONIC INTELLECTUAL PROPERTY MANAGEMENT CO., LTD.
22-6, Moto-machi, Kadoma-shi, Osaka 5710057 Japan

(72) Nama Inventor :
SAITO Motoharu,JP
OGASAWARA Takeshi,JP
HIBINO Mitsuhiro,JP

(74) Nama dan Alamat Konsultan Paten :
Januar Ferry S.Si
PT Hakindah International, Gedung Gajah Unit AT, Jl. Dr. Saharjo No.111

(54) Judul Invensi : BAHAN AKTIF ELEKTRODE POSITIF, UNTUK BATERAI SEKUNDER ELEKTROLIT TIDAK BERAIR, DAN BATERAI SEKUNDER ELEKTROLIT TIDAK BERAIR

(57) Abstrak :
BAHAN AKTIF ELEKTRODE POSITIF, UNTUK BATERAI SEKUNDER ELEKTROLIT TIDAK BERAIR, DAN BATERAI SEKUNDER ELEKTROLIT TIDAK BERAIR Bahan aktif elektrode positif ini mengandung oksida komposit logam transisi litium dimana kandungan total Ni dan Mn adalah sedikitnya 80% mol terhadap jumlah molar total unsur logam selain Li. Oksida komposit logam transisi litium memiliki bentuk partikel tunggal dan memiliki diameter median berbasis volume sebesar 0,5 - 5,0 µm dan ukuran kristalit sebesar 370 - 1.500 Å. Sejumlah senyawa boron dan senyawa sulfur yang telah ditentukan terdapat pada permukaan partikel oksida komposit logam transisi litium.

Gambar 1

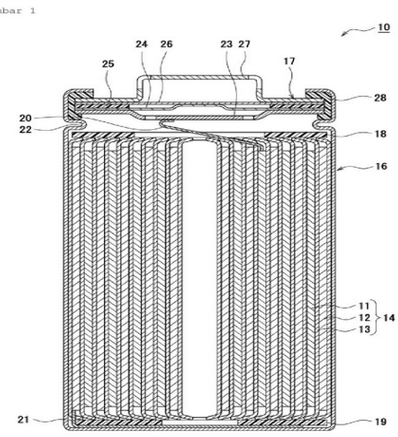

(20) RI Permohonan Paten

(19) ID (11) No Pengumuman : 2026/06862 (13) A

(51) I.P.C : A 61K 8/64,A 61K 8/06,A 61Q 19/08,A 61Q 19/00

(21) No. Permohonan Paten : P00202608256

(22) Tanggal Penerimaan Permohonan Paten :
31 Januari 2025

(30) Data Prioritas :

(31) Nomor	(32) Tanggal	(33) Negara
24170382.6	16 April 2024	EP
PCT/ CN2024/080684	08 Maret 2024	CN

(43) Tanggal Pengumuman Paten :
02 September 2026

(71) Nama dan Alamat yang Mengajukan Permohonan Paten :
UNILEVER IP HOLDINGS B.V.
Bronland 14, 6708 WH Wageningen Netherlands

(72) Nama Inventor :
QIAO, Liyuan,CN
WU, Qiongzhi,CN

(74) Nama dan Alamat Konsultan Paten :
Arifia Jauharia Fajra S.T., S.H.
Pondok Indah Office Tower 5 19th Floor Suite 1906, Jl. Sultan Iskandar Muda Kav. V-TA

(54) Judul Invensi : SUATU KOMPOSISI KOSMETIK YANG MENCAKUP OLIGO-, TETRA- DAN HEKSAPEPTIDA

(57) Abstrak :
Diungkapkan suatu komposisi kosmetik yang mencakup (a) oligopeptida yang dipilih dari oligopeptida-1, palmitoil oligopeptida-1, asetil oligopeptida-1, miristoil oligopeptida-1, atau suatu kombinasi darinya; (b) tetrapeptida yang dipilih dari tetrapeptida-9, asetil tetrapeptida-9, palmitoil tetrapeptida-9, miristoil tetrapeptida-9, atau suatu kombinasi darinya; dan (c) heksapeptida yang dipilih dari heksapeptida-11, asetil heksapeptida-11, palmitoil heksapeptida-11, miristoil heksapeptida-11, atau suatu kombinasi darinya.

(20) **RI Permohonan Paten**

(19) **ID** **(11)** **No Pengumuman : 2026/06916** **(13) A**

(51) **I.P.C : A 61K 8/81,A 61K 8/73,A 61K 8/06,A 61K 8/04,A 61Q 19/00**

(21) **No. Permohonan Paten :** P00202605887

(22) **Tanggal Penerimaan Permohonan Paten :**
28 Oktober 2024

(30) **Data Prioritas :**

(31) Nomor	(32) Tanggal	(33) Negara
FR2311806	30 Oktober 2023	FR

(43) **Tanggal Pengumuman Paten :**
03 September 2026

(71) **Nama dan Alamat yang Mengajukan Permohonan Paten :**
L'OREAL
14, rue Royale, 75008 PARIS, France France

(72) **Nama Inventor :**
Angelina BOGNOUNOU,FR
Marina LEININGER,FR
Anne REQUIER,FR

(74) **Nama dan Alamat Konsultan Paten :**
Decy Putri Yudianti S.Sn., M.B.A.
General Paten International Jalan Hayam Wuruk No 3i,j & jj

(54) **Judul Invensi :** KOMPOSISI SORBET BERAIR YANG MENCAKUP SUATU POLIMER ASAM (ALKIL)AKRILAT, SUATU POLISAKARIDA DAN SUATU PEWARNA, DAN PROSES KOSMETIK YANG MENGGUNAKANNYA

(57) **Abstrak :**

Invensi ini berhubungan dengan disukai komposisi kosmetik yang mencakup i) sedikitnya satu polimer yang berasal dari asam (C1-C6)alkil akrilat dan garam darinya, ii) sedikitnya satu polisakarida, iii) sedikitnya satu pewarna, dan iv) air, dengan penggunaan komposisi tersebut dalam kosmetik, dan dengan suatu proses untuk memberi perlakuan bahan keratin dengan aplikasi komposisi tersebut ke bahan tersebut.

(20) RI Permohonan Paten

(19) ID (11) No Pengumuman : 2026/06806 (13) A

(51) I.P.C : B 65H 43/04,G 01B 11/14,H 01M 4/04

(21) No. Permohonan Paten : P00202609312

(22) Tanggal Penerimaan Permohonan Paten :
31 Maret 2025

(30) Data Prioritas :

(31) Nomor	(32) Tanggal	(33) Negara
10-2024-0050197	15 April 2024	KR
10-2024-0183605	11 Desember 2024	KR

(43) Tanggal Pengumuman Paten :
31 Agustus 2026

(71) Nama dan Alamat yang Mengajukan Permohonan Paten :
LG ENERGY SOLUTION, LTD.
Tower 1, 108, Yeoui-daero, Yeongdeungpo-gu, Seoul 07335, Republic of Korea Republic of Korea

(72) Nama Inventor :
NA, Seon Hyeong,KR
YU, Hyung Kyun,KR
PAENG, Ki Hoon,KR

(74) Nama dan Alamat Konsultan Paten :
Dr. Inda Citraninda Noerhadi S.S.,M.A.
Biro Oktroi Roosseno, Kantor Taman A9, Unit C1 & C2, Jl. DR Ide Anak Agung Gde Agung

(54) Judul Invensi : PERANGKAT DAN METODE PEMBUATAN LEMBARAN ELEKTRODE

(57) Abstrak :
Invensi ini berhubungan dengan suatu perangkat pembuatan lembaran elektrode, dan perangkat pembuatan lembaran elektrode menurut satu aspek dari invensi ini dapat meliputi suatu unit pemasok lembaran elektrode untuk memasok lembaran elektrode yang meliputi suatu pengumpul arus berbentuk foil, suatu lapisan perekat yang disediakan pada satu permukaan pengumpul arus, dan suatu lapisan elektrode yang dibentuk pada permukaan luar lapisan perekat; suatu sensor inframerah untuk memperoleh informasi tentang sinar inframerah yang diemisikan oleh lembaran elektrode; dan suatu prosesor untuk menentukan apakah lembaran elektrode tersebut cacat berdasarkan informasi tentang sinar inframerah, dimana prosesor tersebut, berdasarkan informasi tentang sinar inframerah, dapat mengalkulasi informasi tentang posisi sedikitnya salah satu dari area elektrode di mana lapisan elektrode dibentuk dan area perekat di mana lapisan perekat dibentuk pada satu permukaan pengumpul arus, dan dapat menentukan apakah lembaran elektrode tersebut cacat berdasarkan informasi tentang posisi tersebut.

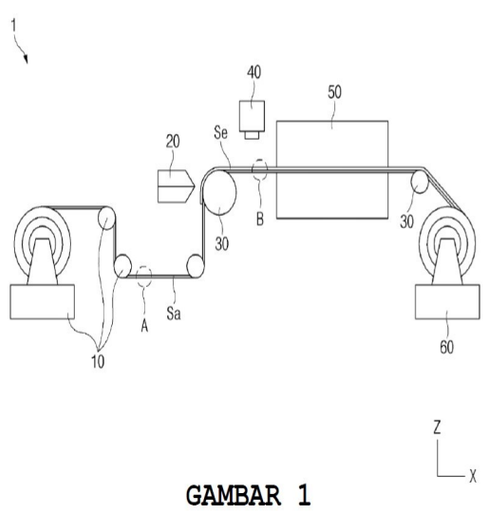

GAMBAR 1

(20) RI Permohonan Paten

(19) ID (11) No Pengumuman : 2026/06842 (13) A

(51) I.P.C : F 24F 11/86,F 24F 11/84,F 24F 11/74,F 25B 1/00,F 25B 29/00,F 25B 5/00

(21) No. Permohonan Paten : P00202609374

(22) Tanggal Penerimaan Permohonan Paten :
21 Februari 2025

(30) Data Prioritas :

(31) Nomor	(32) Tanggal	(33) Negara
2024-030233	29 Februari 2024	JP

(43) Tanggal Pengumuman Paten :
01 September 2026

(71) Nama dan Alamat yang Mengajukan Permohonan Paten :
DAIKIN INDUSTRIES, LTD.
Osaka Umeda Twin Towers South, 1-13-1, Umeda, Kita-ku, Osaka-Shi, Osaka 5300001 Japan

(72) Nama Inventor :
OKAMOTO, Atsushi,JP
FUCHIKAMI, Hiroshi,JP

(74) Nama dan Alamat Konsultan Paten :
Gianna Larenta S.H.
AMR Partnership, Gandaria City, Gedung Perkantoran Gandaria 8, Lantai 3 Unit D Jl. Sultan Iskandar Muda (Arteri Pondok Indah)

(54) Judul Invensi : PENGKONDISI UDARA

(57) Abstrak :
PENGKONDISI UDARA Disediakan suatu pengkondisi udara yang digunakan di rumah dan mampu mencapai kenyamanan tinggi. Pengkondisi udara (1) yang dipasang di rumah mencakup sejumlah unit utilisasi (50A hingga 50D) yang dapat dikontrol secara individual untuk beroperasi, suatu unit sumber panas (10), dan suatu sensor kelembapan (64). Unit sumber panas dihubungkan ke sejumlah unit utilisasi melalui pipa penghubung (CP1 dan CP2), dan membentuk sirkuit refrigeran (30) bersama dengan sejumlah unit utilisasi. Sensor kelembapan disediakan sesuai dengan masing-masing unit utilisasi. Pada pengkondisi udara (1), R32 digunakan sebagai refrigeran yang mengalir melalui sirkuit refrigeran. Dalam satu konfigurasi, unit utilisasi dipasang setidaknya di kamar tidur. Dalam konfigurasi lain, unit utilisasi dipasang setidaknya di kamar mandi atau dapur.

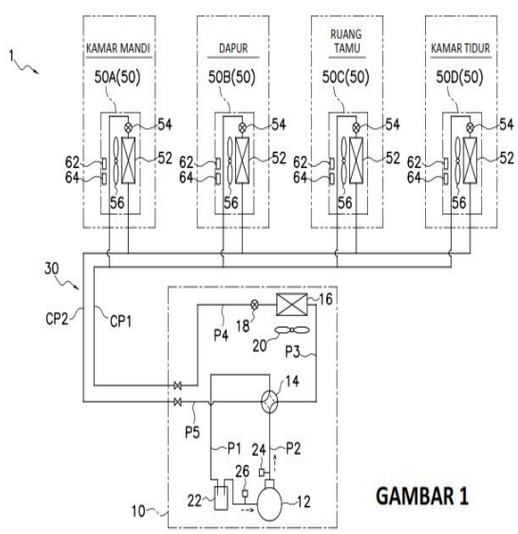

GAMBAR 1

(20) **RI Permohonan Paten**

(19) **ID** **(11)** **No Pengumuman : 2026/06938** **(13)** **A**

(51) **I.P.C : A 01K 67/0275,C 12N 15/85**

(21) **No. Permohonan Paten :** P00202605801

(22) **Tanggal Penerimaan Permohonan Paten :**
30 September 2024

(30) **Data Prioritas :**

(31) Nomor	(32) Tanggal	(33) Negara
63/595,484	02 November 2023	US
63/595,494	02 November 2023	US
63/595,505	02 November 2023	US

(43) **Tanggal Pengumuman Paten :**
04 September 2026

(71) **Nama dan Alamat yang Mengajukan Permohonan Paten :**
GLOFISH, LLC
One Rider Trail Plaza Drive, Suite 300, Earth City, MO 63045 United States of America

(72) **Nama Inventor :**
NASEVICIUS, Aidas,US

(74) **Nama dan Alamat Konsultan Paten :**
Nabila Ambadar S.H., LL.M.,
Am Badar & Am Badar, Jl. Proklamasi No. 79, Pegangsaan, Menteng, Jakarta Pusat

(54) **Judul Invensi :** IKAN BIDADARI TRANSGENIK

(57) **Abstrak :**
Invensi ini berkaitan dengan ikan bidadari hias transgenik, dan juga metode pembuatan ikan tersebut dengan teknik transplantasi sel induk. Juga diungkapkan adalah metode pembentukan populasi dari ikan bidadari transgenik tersebut dan metode untuk menyediakannya pada industri ikan hias untuk tujuan pemasaran.

(20) **RI Permohonan Paten**

(19) **ID** **(11)** **No Pengumuman : 2026/06943** **(13) A**

(51) **I.P.C : A 23K 50/75,A 23K 50/30,A 23K 20/189,A 61K 38/46**

(21) **No. Permohonan Paten :** P00202605174

(22) **Tanggal Penerimaan Permohonan Paten :**
07 November 2024

(30) **Data Prioritas :**

(31) Nomor	(32) Tanggal	(33) Negara
63/548,063	10 November 2023	US

(43) **Tanggal Pengumuman Paten :**
04 September 2026

(71) **Nama dan Alamat yang Mengajukan Permohonan Paten :**
KERRY GROUP SERVICES INTERNATIONAL LIMITED
Prince's Street Tralee, Co. Kerry, V92 EH11 Ireland

(72) **Nama Inventor :**
HIGGINS, Niall,IE
GEORIS, Jacques,BE
LLAMAS-MOYA, Sara,IE

(74) **Nama dan Alamat Konsultan Paten :**
Emirsyah Dinar B.Com., M.H.
Graha Pratama Jl. MT Haryono Kav. 15, Building Lv 15, Kel. Tebet Barat, Kec. Tebet, Kota Jakarta Selatan

(54) **Judul Invensi :** NUKLEASE DALAM PAKAN HEWAN

(57) **Abstrak :**

Invensi ini berkaitan dengan suatu metode untuk meningkatkan kinerja pertumbuhan hewan dan/atau pemanfaatan nutrisinya dengan memberikan suatu komposisi pakan hewan yang mengandung aditif pakan atau suplemen pakan yang memiliki sedikitnya satu nuklease. Nuklease dalam komposisi pakan menghidrolisis asam nukleat (DNA/RNA) yang ada di sepanjang saluran pencernaan (GIT) hewan secara in-situ, yang pada gilirannya meningkatkan pelepasan oligonukleotida bergizi di GIT hewan. Peningkatan pelepasan oligonukleotida nutrisi meningkatkan performa pertumbuhan hewan dan/atau pemanfaatan nutrisinya, terutama selama tahap metabolisme tinggi dan/atau pertumbuhan cepat hewan.

(20) RI Permohonan Paten

(19) ID (11) No Pengumuman : 2026/06928 (13) A

(51) I.P.C : B 65B 13/18,E 04G 21/12

(21) No. Permohonan Paten : P00202608599

(22) Tanggal Penerimaan Permohonan Paten :
10 Desember 2024

(30) Data Prioritas :

(31) Nomor	(32) Tanggal	(33) Negara
2024-018379	09 Februari 2024	JP

(43) Tanggal Pengumuman Paten :
04 September 2026

(71) Nama dan Alamat yang Mengajukan Permohonan Paten :
MAX CO., LTD.
6-6, Nihonbashi Hakozaki-cho, Chuo-ku, Tokyo 1038502 (JP) Japan

(72) Nama Inventor :
KOSUGE Makoto,JP
KAMIYA Naoki,JP
HAMANO Terufumi,JP

(74) Nama dan Alamat Konsultan Paten :
Yenny Halim S.E., S.H., M.H.
Acemark Intellectual Property, Acemark Building No. 58 G-H, Jl. Cikini Raya

(54) Judul Invensi : MESIN PENGIKAT

(57) Abstrak :

Mesin pengikat batang penguat ini mencakup: suatu bagian pembentuk gulungan yang menyusun suatu jalur pengumpanan melingkar untuk melilitkan suatu kawat mengelilingi suatu batang penguat; dan suatu bagian pemandu ujung tempat bertumpunya batang penguat dan yang menopang bagian pembentuk gulungan. Bagian pembentuk gulungan dilengkapi dengan suatu bagian lengan untuk membentuk suatu gulungan kawat, dan suatu bagian pemandu gulungan untuk memandu kawat yang digulung oleh bagian lengan. Bagian pemandu ujung dilengkapi dengan suatu bagian tumpuan tempat bertumpunya batang penguat, suatu bagian penopang lengan yang ditopang oleh bagian lengan, suatu bagian penopang pemandu gulungan yang ditopang oleh bagian pemandu gulungan, dan suatu bagian penopang bodi yang ditopang oleh suatu bagian bodi utama.

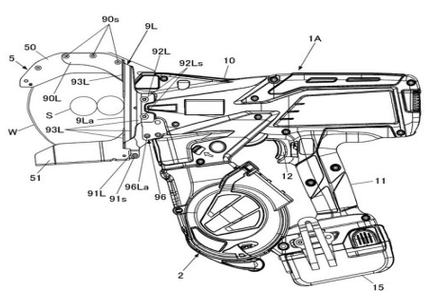

Gambar 1

(20) RI Permohonan Paten

(19) ID (11) No Pengumuman : 2026/06816 (13) A

(51) I.P.C : H 01M 50/627,H 01M 50/593,H 01M 50/59,H 01M 50/588,H 01M 50/584,H 01M 50/392,H 01M 50/30

(21) No. Permohonan Paten : P00202609151

(22) Tanggal Penerimaan Permohonan Paten :
14 Agustus 2025

(30) Data Prioritas :

(31) Nomor	(32) Tanggal	(33) Negara
10-2024-0110669	19 Agustus 2024	KR
10-2025-0002469	07 Januari 2025	KR
10-2025-0107968	06 Agustus 2025	KR

(43) Tanggal Pengumuman Paten :
31 Agustus 2026

(71) Nama dan Alamat yang Mengajukan Permohonan Paten :
LG ENERGY SOLUTION, LTD.
Tower 1 108, Yeoui-daero, Yeongdeungpo-gu, Seoul, 07335, Republic of Korea Republic of Korea

(72) Nama Inventor :
LEE, Hyun Hee,KR
DO, Jin Uk,KR
YANG, Si Hyeong,KR
PARK, Jin Sub,KR

(74) Nama dan Alamat Konsultan Paten :
Dr. Inda Citraninda Noerhadi S.S.,M.A.
Biro Oktroi Roosseno, Kantor Taman A9, Unit C1 & C2, Jl. DR Ide Anak Agung Gde Agung

(54) Judul Invensi : BATERAI SEKUNDER

(57) Abstrak :
Suatu baterai sekunder meliputi: rakitan elektrode dengan elektrode positif dan elektrode negatif, selubung yang ke dalamnya rakitan elektrode dimasukkan, pelat penutup yang digandengkan ke selubung, dan komponen penginsulasi yang ditempatkan di antara pelat penutup dan rakitan elektrode, dimana komponen penginsulasi tersebut meliputi lubang pemandu yang terletak di bawah lubang injeksi elektrolit yang dibentuk pada pelat penutup, dan pemandu yang menonjol ke bawah dari lubang pemandu untuk mempermudah pergerakan elektrolit.

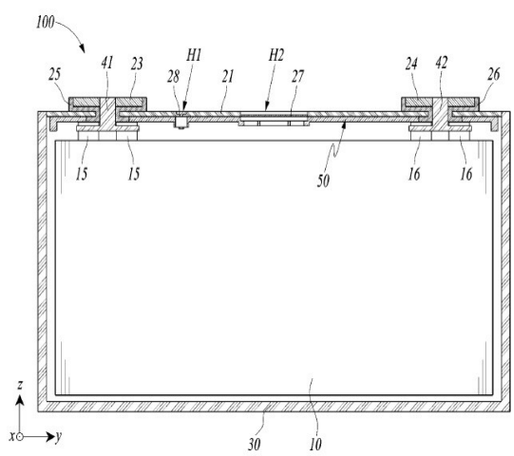

GAMBAR 3

(20) RI Permohonan Paten

(19) ID (11) No Pengumuman : 2026/06870 (13) A

(51) I.P.C : A 61M 37/00

(21) No. Permohonan Paten : P00202609230

(22) Tanggal Penerimaan Permohonan Paten :
21 Januari 2025

(30) Data Prioritas :

(31) Nomor	(32) Tanggal	(33) Negara
2024-011300	29 Januari 2024	JP

(43) Tanggal Pengumuman Paten :
02 September 2026

(71) Nama dan Alamat yang Mengajukan Permohonan Paten :
HISAMITSU PHARMACEUTICAL CO., INC.
408, Tashirodaikan-machi, Tosu-shi, Saga 841-0017, Japan Japan

(72) Nama Inventor :
ARAI Yuta,JP
MATSUDO Toshiyuki,JP
NISHIMURA Shinpei,JP

(74) Nama dan Alamat Konsultan Paten :
Dr. Inda Citraninda Noerhadi S.S.,M.A.
Biro Oktroi Roosseno, Kantor Taman A9, Unit C1 & C2, Jl. DR Ide Anak Agung Gde Agung

(54) Judul Invensi : KIT APLIKASI

(57) Abstrak :

Invensi ini menyediakan suatu kit aplikasi yang meliputi aplikator dan dudukan, dimana aplikator tersebut meliputi bodi utama yang meliputi bagian bawah yang berkontak dengan kulit, bagian atas yang berlawanan dengan bagian bawah, dan bagian samping yang membentang pada arah ketinggian dari bagian bawah ke arah bagian atas, pengalih yang meliputi lengan yang dipasang di bagian samping untuk membentang pada arah lateral dari bagian samping ke arah pusat bodi utama, dan piston yang disediakan pada ujung bebas dari lengan dan didorong masuk oleh pengguna ke arah kulit, dan penahan yang menopang alat jarum mikro yang ditempatkan pada bodi utama agar terletak di antara piston dan kulit, dudukan tersebut meliputi bagian kolom yang membentang pada arah ketinggian untuk menopang alat jarum mikro, dan sebagai respons terhadap masuknya bagian kolom yang menopang alat jarum mikro ke dalam bodi utama menuju piston, alat jarum mikro masuk di antara piston dan penahan dan ditopang oleh penahan tersebut.

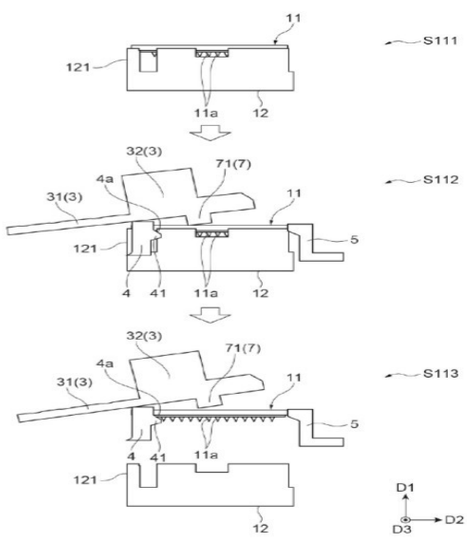

GAMBAR 7

(20) **RI Permohonan Paten**

(19) **ID** **(11)** **No Pengumuman : 2026/06933** **(13)** **A**

(51) **I.P.C : H 04L 27/26**

(21) **No. Permohonan Paten :** P00202607445

(22) **Tanggal Penerimaan Permohonan Paten :**
03 Januari 2025

(30) **Data Prioritas :**

(31) Nomor	(32) Tanggal	(33) Negara
202410056757.6	12 Januari 2024	CN
202410206221.8	23 Februari 2024	CN
202411244129.7	04 September 2024	CN

(43) **Tanggal Pengumuman Paten :**
04 September 2026

(71) **Nama dan Alamat yang Mengajukan Permohonan Paten :**
HUAWEI TECHNOLOGIES CO., LTD.
Huawei Administration Building, Bantian, Longgang District, Shenzhen, Guangdong 518129, China China

(72) **Nama Inventor :**
GONG, Bo,CN
YU, Jian,CN
GAN, Ming,CN

(74) **Nama dan Alamat Konsultan Paten :**
Prudence Jahja S.H., LL.M.
Menara Batavia 19th Floor, Jl. K.H. Mas Mansyur Kav. 126

(54) **Judul Invensi :** METODE DAN PERALATAN KOMUNIKASI

(57) **Abstrak :**
Metode dan alat komunikasi disediakan, berkaitan bidang teknologi komunikasi, sehingga lebar pita terdistribusi 20 MHz diperoleh melalui pembagian mematuhi masker spektrum lebar pita lebih besar dari 20 MHz. Sehingga meningkatkan kinerja komunikasi ketika penjadwalan dan transmisi unit sumber daya terdistribusi (DRU) dilakukan berdasarkan lebar pita terdistribusi 20 MHz dalam lebar pita lebih besar dari 20 MHz. Metode mencakup: mentransmisikan simbol pemultipleksan divisi frekuensi ortogonal (OFDM) melalui DRU dalam lebar pita terdistribusi 20 MHz dalam lebar pita pertama, dimana indeks subcarrier DRU dalam lebar pita terdistribusi 20 MHz adalah indeks subcarrier DRU dalam lebar pita 20 MHz ditambah a–x, a merupakan jumlah subcarrier pelindung sisi pertama lebar pita pertama dan x merupakan jumlah subcarrier pelindung pada sisi pertama lebar pita 20 MHz; atau indeks subcarrier DRU dalam lebar pita terdistribusi 20 MHz tersebut adalah indeks subcarrier DRU dalam lebar pita 20 MHz dikurangi b–y, b merupakan jumlah subcarrier pelindung pada sisi kedua lebar pita pertama dan y merupakan jumlah subcarrier pelindung pada sisi kedua lebar pita 20 MHz; serta a, x, b, dan y semuanya merupakan bilangan bulat positif. Hal ini dapat diterapkan pada jaringan area lokal nirkabel mendukung standar terkait Institute of Electrical and Electronics Engineers.

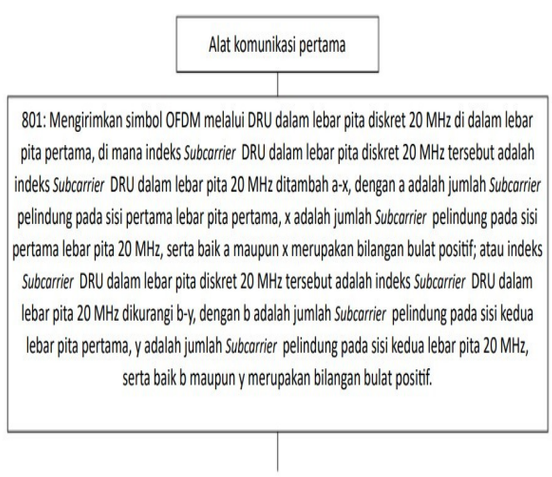

Gambar 8

(20) RI Permohonan Paten

(19) ID (11) No Pengumuman : 2026/06805 (13) A

(51) I.P.C : B 32B 27/32,B 32B 27/28,B 65D 65/40,C 08J 5/18

(21) No. Permohonan Paten : P00202609497

(22) Tanggal Penerimaan Permohonan Paten :
26 Maret 2025

(30) Data Prioritas :

(31) Nomor	(32) Tanggal	(33) Negara
2024-052289	27 Maret 2024	JP

(43) Tanggal Pengumuman Paten :
31 Agustus 2026

(71) Nama dan Alamat yang Mengajukan Permohonan Paten :
ZACROS CORPORATION
1-1-1, Koishikawa Bunkyo-ku, Tokyo Japan

(72) Nama Inventor :
KUWABARA, Hiroshi,JP

(74) Nama dan Alamat Konsultan Paten :
Daru Lukiantono S.H.
HHP Law Firm, Pacific Century Place Level 35, Sudirman Central Business District Lot 10, Jl. Jend. Sudirman kav 52-53

(54) Judul Invensi : FILM, FILM YANG DILAMINASI, KANTONG KEMASAN, PELET, DAN FILM DAUR ULANG

(57) Abstrak :
Invensi ini menyediakan film, film yang dilaminasi, kantong kemasan, pelet, dan film daur ulang yang sangat baik adhesinya dan yang mampu mencapai baik kemudahan daur ulang maupun sifat penghalang. Lebih khususnya, film dari invensi ini mengandung resin berbasis poliolefin yang tidak dimodifikasi asam, resin berbasis poliolefin yang dimodifikasi dengan asam, dan kopolimer etilena-vinil alkohol (EVOH). Selain itu, pada film (10) dari invensi ini, lapisan resin pertama (11) yang mengandung resin berbasis poliolefin yang tidak dimodifikasi asam, lapisan resin ketiga (13) yang mengandung resin berbasis poliolefin yang dimodifikasi dengan asam, dan lapisan resin kedua (12) yang mengandung kopolimer etilena-vinil alkohol (EVOH) dapat dilaminasi secara berurutan.

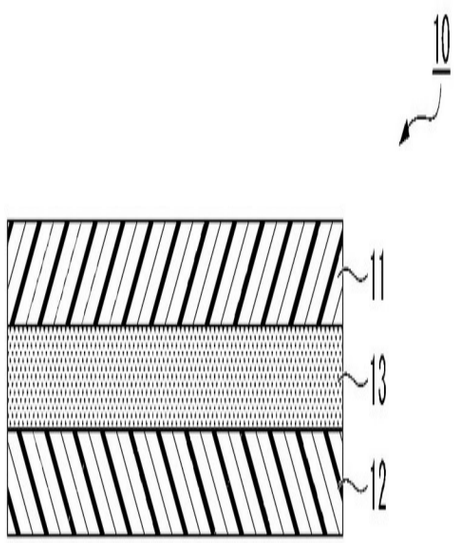

(20) RI Permohonan Paten

(19) ID (11) No Pengumuman : 2026/06942 (13) A

(51) I.P.C : G 02B 6/42,H 01Q 1/22

(21) No. Permohonan Paten : P00202604361

(22) Tanggal Penerimaan Permohonan Paten :
06 November 2024

(30) Data Prioritas :

(31) Nomor	(32) Tanggal	(33) Negara
18/514,225	20 November 2023	US

(43) Tanggal Pengumuman Paten :
04 September 2026

(71) Nama dan Alamat yang Mengajukan Permohonan Paten :
QUALCOMM INCORPORATED
5775 Morehouse Drive, San Diego, California 92121-1714, United States of America United States of America

(72) Nama Inventor :
Changhan Hobie YUN,US
Youngju PARK,KR
Doosoub SHIN,KR

(74) Nama dan Alamat Konsultan Paten :
DR. Ludiyanto S.H., M.H., M.M.
Jalan Hayam Wuruk No. 3 i & j Jakarta Pusat

(54) Judul Invensi : PERANTI ANTENA YANG MELIPUTI KACA YANG TERPASANG SERAT

(57) Abstrak :
Peranti meliputi lapisan kaca dan serat optik yang secara langsung dipasang pada lapisan kaca. Peranti juga meliputi foto diode yang secara elektrik tersambung ke elemen antena. Peranti lebih lanjut meliputi lensa yang digabungkan ke atau disertakan di dalam lapisan kaca dan yang dikonfigurasi untuk memanipulasi cahaya yang dipertukarkan di antara serat optik dan foto diode. Foto diode dikonfigurasi untuk mengonversi sinyal optik dari serat optik menjadi sinyal elektrik untuk elemen antena, mengonversi sinyal elektrik dari elemen antena menjadi sinyal optik yang disediakan ke serat optik, atau keduanya.

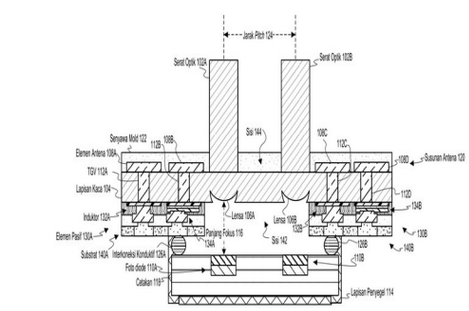

Gambar 1

(20) RI Permohonan Paten

(19) ID (11) No Pengumuman : 2026/06843 (13) A

(51) I.P.C : E 04B 2/74

(21) No. Permohonan Paten : P00202609294

(22) Tanggal Penerimaan Permohonan Paten :
21 Februari 2025

(30) Data Prioritas :

(31) Nomor	(32) Tanggal	(33) Negara
2024-046919	22 Maret 2024	JP

(43) Tanggal Pengumuman Paten :
01 September 2026

(71) Nama dan Alamat yang Mengajukan Permohonan Paten :
YOSHINO GYPSUM CO., LTD.
Shin-Tokyo Bldg., 3-1, Marunouchi 3-chome, Chiyoda-ku, Tokyo 100-0005, Japan Japan

(72) Nama Inventor :
OHTSUBO, Masato,JP
YAMASHITA, Takuji,JP

(74) Nama dan Alamat Konsultan Paten :
Ir. Migni Myriasandra Noerhadi S.H., MIP., MSEL.
PT. Biro Oktroi Roosseno, Kantor Taman A9 Unit A6-A7, Jl. Dr. Ide Anak Agung Gde Agung (Mega Kuningan), RT 001/RW 002

(54) Judul Invensi : FITING LOGAM PENGUAT DAN STRUKTUR DINDING

(57) Abstrak :
Invensi ini mengungkapkan suatu fiting logam penguat yang dikonfigurasi untuk dipasang di ujung pada arah membujur tiang pemasangan berbentuk C, tiang pemasangan berbentuk C tersebut memiliki bukaan pada permukaan lateral pertama, dan bukaan tersebut membentang secara kontinu di sepanjang arah membujur, fiting logam penguat tersebut meliputi pelat permukaan bawah yang dikonfigurasi untuk ditempatkan di sepanjang muka ujung tiang pemasangan berbentuk C pada arah membujur, dan pelat permukaan lateral pertama yang dikonfigurasi untuk menutupi sebagian permukaan lateral pertama sehingga membentang melintasi bukaan tiang pemasangan berbentuk C.

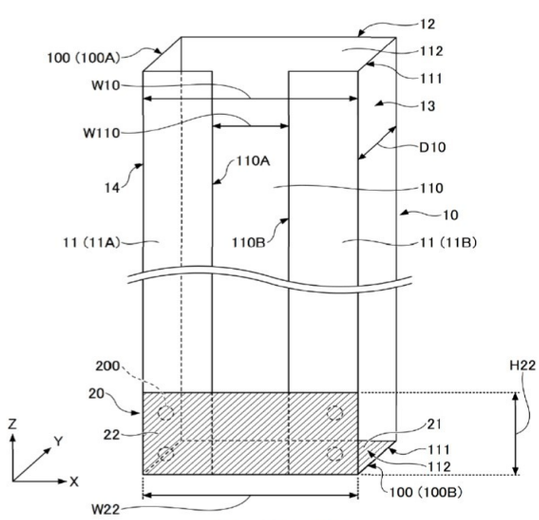

GAMBAR 2B

(20) **RI Permohonan Paten**

(19) **ID** **(11)** **No Pengumuman : 2026/06907** **(13)** **A**

(51) **I.P.C : A 01N 43/653,A 01N 25/00,A 01P 3/00**

(21) **No. Permohonan Paten :** P00202606016

(22) **Tanggal Penerimaan Permohonan Paten :**
06 Desember 2024

(30) **Data Prioritas :**

(31) Nomor	(32) Tanggal	(33) Negara
202311083035	06 Desember 2023	IN

(43) **Tanggal Pengumuman Paten :**
03 September 2026

(71) **Nama dan Alamat yang Mengajukan Permohonan Paten :**
UPL MAURITIUS LIMITED
6th Floor, Suite 157B, Harbor Front Building, President John Kennedy Street Port Louis Mauritius

(72) **Nama Inventor :**
CAMARGO, Ricardo,BR
RODRIGUES, Ronaldo Bueno,BR
ZONATO, Jean,US

(74) **Nama dan Alamat Konsultan Paten :**
Emirsyah Dinar B.Com., M.H.
Gedung Graha Pratama Lantai 15, Jl. Letjen M.T. Haryono Kav. 15

(54) **Judul Invensi :** METODE PENGENDALIAN PENYAKIT JAMUR PADA TANAMAN

(57) **Abstrak :**
Invensi ini berkaitan dengan metode pengendalian penyakit jamur pada tanaman, metode tersebut terdiri dari pengaplikasian sejumlah efektif fungisida triazol melalui penyemprotan daun pada tanaman atau bagian tanaman atau suatu lokasi daripadanya. Invensi ini juga berkaitan dengan penggunaan fungisida triazol untuk mengendalikan penyakit jamur pada tanaman, dimana formulasi tersebut diaplikasikan sebagai semprotan daun.

(20) RI Permohonan Paten

(19) ID (11) No Pengumuman : 2026/06866 (13) A

(51) I.P.C : H 04W 12/06

(21) No. Permohonan Paten : P00202609539

(22) Tanggal Penerimaan Permohonan Paten :
14 Februari 2025

(30) Data Prioritas :

(31) Nomor	(32) Tanggal	(33) Negara
63/553,983	15 Februari 2024	US

(43) Tanggal Pengumuman Paten :
02 September 2026

(71) Nama dan Alamat yang Mengajukan Permohonan Paten :
INTERDIGITAL PATENT HOLDINGS, INC.
200 Bellevue Parkway, Suite 300, Wilmington, Delaware 19809 United States of America

(72) Nama Inventor :
WANG, Chonggang,CN
LI, Xu,CN
GAZDA, Robert,US
FERDI, Samir,CA
OLVERA-HERNANDEZ, Ulises,CA
STARSINIC, Michael,US

(74) Nama dan Alamat Konsultan Paten :
Marolita Setiati
PT SPRUSON FERGUSON INDONESIA, Graha Paramita 3B Floor Zona D Jl. Denpasar Raya Blok D2 Kav.8 Kuningan

(54) Judul Invensi : MENJELAJAH DENGAN KEPERCAYAAN TERDISTRIBUSI UNTUK JARINGAN BERGERAK NIRKABEL

(57) Abstrak :
Suatu unit pentransmisian/penerimaan nirkabel (WTRU/ Wireless Transmit/Receive Unit) dapat dikonfigurasi untuk penjelajahan terdistribusi dengan kredensial kepercayaan terdistribusi. WTRU dapat mengirimkan permintaan registrasi ke fungsi jaringan. WTRU dapat menerima pembaruan registrasi dari fungsi jaringan. Pembaruan registrasi tersebut dapat meliputi suatu pemicu kepercayaan terdistribusi (DTT/ Distributed Trust Trigger) pertama. WTRU dapat membuat kredensial kepercayaan terdistribusi (WTRU- Distributed Trust Credential/ WTRU-DTC) menurut DTT pertama. WTRU dapat mengirimkan permintaan registrasi kedua ke fungsi jaringan. Permintaan registrasi kedua tersebut dapat meliputi indikasi identitas WTRU dan/atau WTRU-DTC. WTRU dapat menerima respons registrasi dari fungsi jaringan pertama. Respons registrasi tersebut dapat menunjukkan area registrasi kepercayaan terdistribusi dan/atau satu atau lebih layanan yang diberikan.

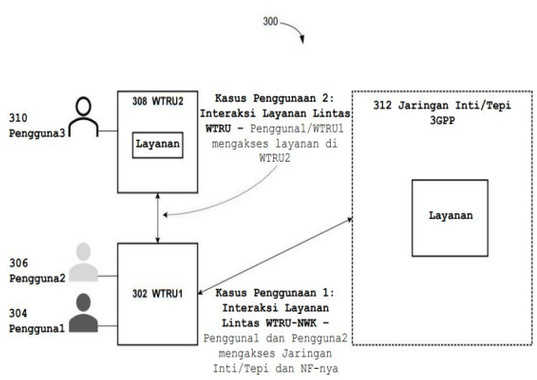

GAMBAR 3

(20) RI Permohonan Paten

(19) ID (11) No Pengumuman : 2026/06890 (13) A

(51) I.P.C : H 01M 10/658,H 01M 10/6551,H 01M 10/613,H 01M 50/367,H 01M 50/204

(21) No. Permohonan Paten : P00202609569

(22) Tanggal Penerimaan Permohonan Paten :
07 Januari 2026

(30) Data Prioritas :

(31) Nomor	(32) Tanggal	(33) Negara
10-2025-0006448	16 Januari 2025	KR

(43) Tanggal Pengumuman Paten :
02 September 2026

(71) Nama dan Alamat yang Mengajukan Permohonan Paten :
LG ENERGY SOLUTION, LTD.
Tower 1, 108, Yeoui-daero, Yeongdeungpo-gu, Seoul 07335, Republic of Korea Republic of Korea

(72) Nama Inventor :
LEE, Sang Joon,KR
PARK, Shin Young,KR
KANG, Jong Mo,KR

(74) Nama dan Alamat Konsultan Paten :
Dr. Inda Citraninda Noerhadi S.S.,M.A.
Biro Oktroi Roosseno, Kantor Taman A9, Unit C1 & C2, Jl. DR Ide Anak Agung Gde Agung

(54) Judul Invensi : UNIT BATERAI, RAKITAN SEL BATERAI YANG MENCAKUP UNIT BATERAI TERSEBUT, DAN PAKET BATERAI YANG MENCAKUP RAKITAN SEL BATERAI TERSEBUT

(57) Abstrak :
Invensi ini berhubungan dengan suatu unit baterai yang meliputi: lembaran penghalang berbentuk U dan meliputi bagian pertama, dan bagian kedua serta ketiga yang diberi jarak terpisah dari satu sama lain dengan bagian pertama yang disisipkan di antaranya; sel baterai yang dimuat pada lembaran penghalang dan disusun pada arah pertama; dan bantalan pengisi celah yang ditempatkan di antara bagian pertama dan sel baterai.

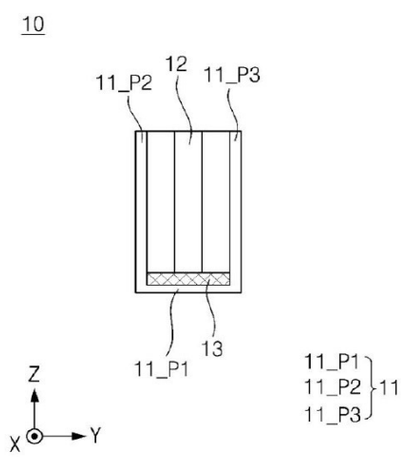

GAMBAR 1

(20) RI Permohonan Paten

(19) ID (11) No Pengumuman : 2026/06845 (13) A

(51) I.P.C : H 04N 21/4788

(21) No. Permohonan Paten : P00202609588

(22) Tanggal Penerimaan Permohonan Paten :
25 Maret 2025

(30) Data Prioritas :

(31) Nomor	(32) Tanggal	(33) Negara
202410552129.7	06 Mei 2024	CN

(43) Tanggal Pengumuman Paten :
01 September 2026

(71) Nama dan Alamat yang Mengajukan Permohonan Paten :
TENCENT TECHNOLOGY (SHENZHEN) COMPANY LIMITED
35/F, Tencent Building, Kejizhongyi Road, Midwest District of Hi-tech Park, Nanshan District, Shenzhen, Guangdong 518057 China

(72) Nama Inventor :
LI, Rongjun,CN
HE, Chen,CN
LIANG, Huayong,CN

(74) Nama dan Alamat Konsultan Paten :
Gianna Larenta S.H.
AMR Partnership, Gandaria City, Gedung Perkantoran Gandaria 8, Lantai 3 Unit D Jl. Sultan Iskandar Muda (Arteri Pondok Indah)

(54) Judul Invensi : METODE DAN PERALATAN INTERAKSI BERBASIS ANTARMUKA SIARAN LANGSUNG, PERANGKAT ELEKTRONIK, MEDIA PENYIMPANAN YANG DAPAT DIBACA KOMPUTER, SERTA PRODUK PROGRAM KOMPUTER

(57) Abstrak :
METODE DAN PERALATAN INTERAKSI BERBASIS ANTARMUKA SIARAN LANGSUNG, PERANGKAT ELEKTRONIK, MEDIA PENYIMPANAN YANG DAPAT DIBACA KOMPUTER, SERTA PRODUK PROGRAM KOMPUTER Aplikasi ini berkaitan dengan bidang teknik komputer, dan mengungkapkan metode dan peralatan interaksi berdasarkan antarmuka siaran langsung, perangkat, media, serta produk program. Metode ini meliputi: menampilkan antarmuka siaran langsung dari siaran langsung pertama, siaran langsung pertama tersebut mencakup akun penonton yang menonton siaran langsung, dan akun penonton tersebut termasuk akun penonton pertama yang terutama mengendalikan terminal saat ini; menampilkan area pengiriman konten interaktif dan opsi tipe konten, area pengiriman konten interaktif tersebut digunakan untuk menghasilkan konten interaktif yang dipublikasikan oleh akun penonton pertama dalam siaran langsung pertama, dan opsi tipe konten tersebut digunakan untuk menentukan tipe konten dari konten interaktif; dan menerima operasi pembuatan untuk konten interaktif pertama di area pengiriman konten interaktif, dan menerima operasi konfigurasi untuk tipe konten pertama sehubungan dengan opsi tipe konten pertama; dan berdasarkan mode tampilan yang sesuai dengan tipe konten pertama, menampilkan konten interaktif pertama yang dipublikasikan oleh akun penonton pertama.

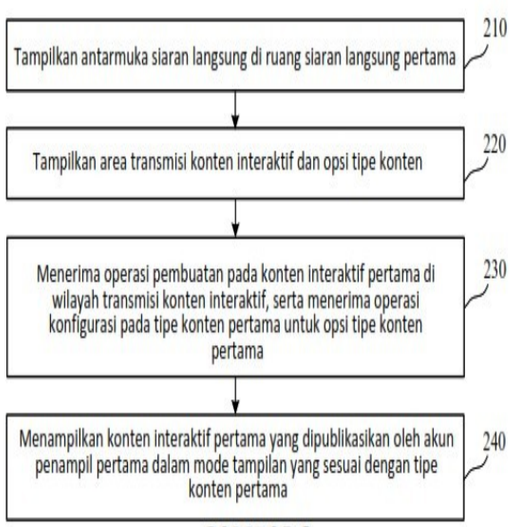

GAMBAR 2

(20) RI Permohonan Paten

(19) ID (11) No Pengumuman : 2026/06850 (13) A

(51) I.P.C : B 05C 11/10,B 05C 5/00

(21) No. Permohonan Paten : P00202609314

(22) Tanggal Penerimaan Permohonan Paten :
23 Januari 2025

(30) Data Prioritas :

(31) Nomor	(32) Tanggal	(33) Negara
2024-008077	23 Januari 2024	JP

(43) Tanggal Pengumuman Paten :
01 September 2026

(71) Nama dan Alamat yang Mengajukan Permohonan Paten :
MUSASHI ENGINEERING, INC.
1-11-6, Iguchi, Mitaka-shi, Tokyo 1810011 Japan

(72) Nama Inventor :
IKUSHIMA, Kazumasa,JP

(74) Nama dan Alamat Konsultan Paten :
Januar Ferry S.Si
PT Hakindah International, Gedung Gajah Unit AT, Jl. Dr. Saharjo No.111

(54) Judul Invensi : PERANTI PENGELUARAN BAHAN CAIR

(57) Abstrak :
PERANTI PENGELUARAN BAHAN CAIR Masalah: Menyediakan peranti pengeluaran bahan cair dimana bagian kontak cairan dapat dipasang pada badan utama tanpa ketidaksejajaran sambil mencapai ukuran peranti yang ringkas. Solusi: Peranti pengeluaran bahan cair mencakup: badan utama (20) yang memiliki poros pengoperasian (61) dan peranti penggerak (22); bagian kontak cairan (30) yang memiliki ruang cairan (62) dan jalur umpan cairan (34); dan suatu alat perangkai bagian kontak cairan (50) yang dikonfigurasi untuk dirangkaikan secara dapat dilepas bagian kontak cairan (30) ke badan utama (20). Bagian kontak cairan (30) mencakup bagian penyisipan 323 yang disediakan dengan alur ulir pertama (324) pada setidaknya sebagian permukaan samping, alat perangkai bagian kontak cairan (50) mencakup komponen berotasi (51) yang disediakan dengan alur ulir kedua (511) yang bertaut secara berulir dengan alur ulir pertama (324) dan mencakup dudukan komponen berotasi (52) yang menopang komponen berotasi 51 secara dapat dirotasi, dan bagian kontak cairan (30) dinaikkan dan dipasang tetap ke badan utama (20) dengan menyisipkan ujung distal bagian penyisipan (323) ke dalam komponen berotasi (51) dan merotasi komponen berotasi (51).

Gambar 2

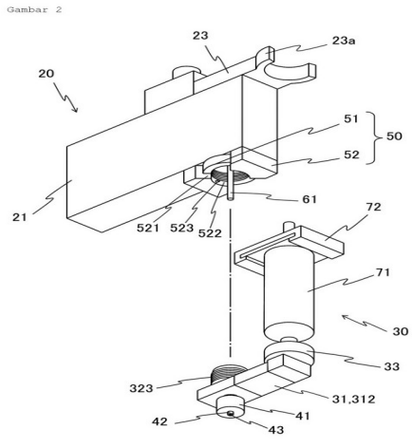

(20) RI Permohonan Paten

(19) ID (11) No Pengumuman : 2026/06813 (13) A

(51) I.P.C : H 01M 4/62,H 01M 4/525,H 01M 4/505,H 01M 4/36,H 01M 4/131,H 01M 10/0525,H 01M 4/02

(21) No. Permohonan Paten : P00202609412

(22) Tanggal Penerimaan Permohonan Paten :
06 Agustus 2025

(30) Data Prioritas :

(31) Nomor	(32) Tanggal	(33) Negara
10-2024-0108199	13 Agustus 2024	KR
10-2025-0106778	04 Agustus 2025	KR

(43) Tanggal Pengumuman Paten :
31 Agustus 2026

(71) Nama dan Alamat yang Mengajukan Permohonan Paten :
LG ENERGY SOLUTION, LTD.
Tower 1, 108, Yeoui-daero, Yeongdeungpo-gu, Seoul 07335 Republic of Korea

(72) Nama Inventor :
BAE, Sangho,KR
HEO, Min Ji,KR
KIM, Yojin,KR

(74) Nama dan Alamat Konsultan Paten :
Maria Carola D Monintja S.H., M.H.
PT KASS Indonesia IP Services, Wisma 46 Kota BNI Lantai 24, Jl. Jenderal Sudirman Kav. 1, RT 001/RW 008

(54) Judul Invensi : BAHAN AKTIF ELEKTRODE POSITIF, ELEKTRODE POSITIF DAN BATERAI SEKUNDER LITIUM YANG MENCAKUPNYA

(57) Abstrak :
Pengungkapan ini berkaitan dengan suatu bahan aktif elektrode positif untuk suatu baterai sekunder litium yang tidak hanya dapat menampilkan karakteristik kelistrikan dan kimia yang khas untuk suatu bahan aktif elektrode positif kaya mangan, tetapi juga menekan keretakan pada partikel-partikel dalam elektrode positif dan meningkatkan densitas elektrode positif, suatu elektrode positif dan suatu baterai sekunder litium yang mencakupnya.

Gambar 1

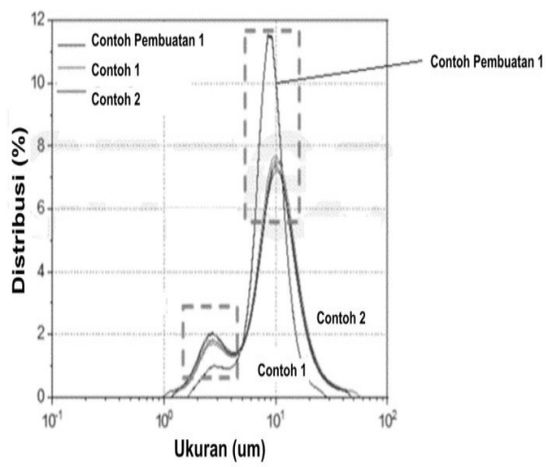

(20) RI Permohonan Paten

(19) ID (11) No Pengumuman : 2026/06894 (13) A

(51) I.P.C : C 10B 53/07,C 10G 1/10,C 10K 1/04,C 10K 1/00,C 10L 5/04

(21) No. Permohonan Paten : P00202609479

(22) Tanggal Penerimaan Permohonan Paten :
27 Februari 2025

(30) Data Prioritas :

(31) Nomor	(32) Tanggal	(33) Negara
2037149	29 Februari 2024	NL

(43) Tanggal Pengumuman Paten :
03 September 2026

(71) Nama dan Alamat yang Mengajukan Permohonan Paten :
BLUEALP INNOVATIONS B.V.
Steenoven 11 5626 DK EINDHOVEN Netherlands

(72) Nama Inventor :
Sem HEIJMANS,NL
Sebastià Andreu GASCÓ CLARAMUNT,ES
Rik GOLDSMITS,NL
Ruben SMIT,NL
Peter MOLENAAR,NL

(74) Nama dan Alamat Konsultan Paten :
Budi Rahmat S.H.
Int-tra-Patent Bureau, Menara Era Building Lt. 9, Jl. Senen Raya Kav. 135-137

(54) Judul Invensi : KOMPOSISI PRODUK PIROLISIS YANG MENCAKUP PARTIKEL ARANG

(57) Abstrak :
Invensi ini membahas komposisi produk pirolisis yang mencakup fraksi hidrokarbon bituminus dan partikel arang yang terdispersi dalam fraksi hidrokarbon bituminus tersebut, di mana fraksi hidrokarbon bituminus dan partikel arang bersama menyusun setidaknya 70% berat dari komposisi produk pirolisis, di mana fraksi hidrokarbon bituminus dan partikel arang terdapat dalam perbandingan berat di antara 1 : 1 dan 9 : 1, dan di mana komposisi tersebut cair pada suhu di antara 120 dan 230 °C dan padat pada suhu hingga 35 °C. Invensi ini lebih lanjut membahas proses untuk produksi komposisi produk pirolisis dalam bentuk padat dan sistem pirolisis yang terkonfigurasi untuk mengonversi campuran partikel arang dan hidrokarbon yang dihasilkan dari pirolisis bahan limbah plastik menjadi produk dalam bentuk partikel padat.

GAMBAR 1A

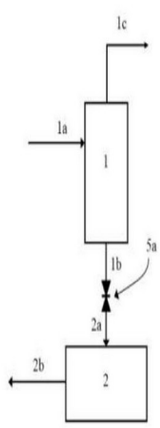

GAMBAR 1B

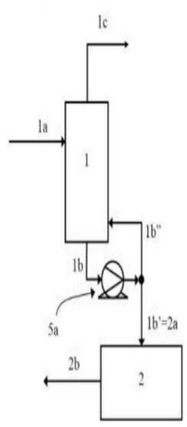

(20) RI Permohonan Paten

(19) ID (11) No Pengumuman : 2026/06892 (13) A

(51) I.P.C : A 61K 31/506,A 61K 31/501,A 61K 31/497,A 61K 31/4545,A 61K 31/451,A 61K 31/4439,A 61K 31/4427,A 61K 31/4418,A 61K 31/433,A 61K 31/422,A 61K 31/40,A 61K 31/397,A 61P 25/04,A 61P 43/00,C 07D 211/64,C 07D 207/16,C 07D 401/14,C 07D 417/14,C 07D 401/12,C 07D 401/06,C 07D 403/06,C 07D 405/06,C 07D 205/04,C 07D 401/04,C 07D 403/04,C 07D 405/04,C 07D 409/04,C 07D 413/04,C 07D 417/04

(21) **No. Permohonan Paten :** P00202609769

(22) **Tanggal Penerimaan Permohonan Paten :**
04 Februari 2025

(30) **Data Prioritas :**

(31) Nomor	(32) Tanggal	(33) Negara
2024-015770	05 Februari 2024	JP

(43) **Tanggal Pengumuman Paten :**
03 September 2026

(71) **Nama dan Alamat yang Mengajukan Permohonan Paten :**
UBE CORPORATION
1978-96, Oaza Kogushi, Ube-shi, Yamaguchi, 7558633 Japan

(72) **Nama Inventor :**

KOMORI, Ken-ichi,JP
OGAWA, Yuta,JP
YAMADA, Haruka,JP
MORISHITA, Kousuke,JP
HIDAKA, Yu,JP
NISHIKAWA, Kenji,JP
OKANARI, Eiji,JP
KIMOTO, Sayaka,JP
MATSUMOTO, Kousei,JP
MATSUDA, Masaki,JP

(74) **Nama dan Alamat Konsultan Paten :**
Nabila Ambadar S.H., LL.M.
Am Badar & Am Badar IP Law Firm, Jl. Proklamasi No. 79, RT 007/RW 003

(54) **Judul Invensi :** SENYAWA KARBOKSAMIDA

(57) **Abstrak :**
Invensi ini menyediakan: suatu senyawa yang memiliki suatu aktivitas antagonis reseptor LPA; dan suatu komposisi farmasi yang mengandung senyawa tersebut. Secara spesifik, invensi ini menyediakan: suatu senyawa yang direpresentasikan oleh rumus umum (I) [di mana simbol memiliki pengertian yang dijelaskan di dalam deskripsi] atau suatu produk terdeuterasi daripadanya, atau suatu garam yang dapat diterima secara farmasi dari senyawa tersebut atau produk terdeuterasi; dan suatu komposisi farmasi yang mengandung senyawa tersebut, produk terdeuterasi, atau garam yang dapat diterima secara farmasi.

(20) RI Permohonan Paten

(19) ID (11) No Pengumuman : 2026/06952 (13) A

(51) I.P.C : B 65D 41/34,B 65D 41/04

(21) No. Permohonan Paten : P00202609907

(22) Tanggal Penerimaan Permohonan Paten :
20 Februari 2025

(30) Data Prioritas :

(31) Nomor	(32) Tanggal	(33) Negara
102024000004030	26 Februari 2024	IT

(43) Tanggal Pengumuman Paten :
04 September 2026

(71) Nama dan Alamat yang Mengajukan Permohonan Paten :
TETRA LAVAL HOLDINGS & FINANCE S.A.
70, Avenue Général-Guisan CH-1009 PULLY, Switzerland Switzerland

(72) Nama Inventor :
MARTINI, Pietro,IT
SORBARA, Angelo,IT
PICCININI, Stefano,IT
GIORDANO, Stefano,IT

(74) Nama dan Alamat Konsultan Paten :
Ir. Migni Myriasandra Noerhadi S.H., MIP., MSEL.
PT. Biro Oktroi Roosseno, Kantor Taman A9 Unit A6-A7, Jl. Dr. Ide Anak Agung Gde Agung (Mega Kuningan), RT 001/RW 002

(54) Judul Invensi : TUTUP UNTUK ALAT PEMBUKA, ALAT PEMBUKA UNTUK KEMASAN DAN KEMASAN

(57) Abstrak :
Invensi ini menguraikan suatu tutup (10, 10') untuk alat pembuka (3), tutup (10, 10') tersebut mencakup dinding utama (13) yang dikonfigurasi untuk disusun di saluran keluar penuangan dari kerah alat pembuka (3), cincin penopang (15) yang diposisikan berjarak dari dinding utama (13) di sepanjang sumbu membujur (B), sejumlah rusuk (16) yang disisipkan di antara dan dihubungkan ke dinding utama (13) dan cincin penopang (15) dan diposisikan dengan sudut tertentu dari satu sama lain mengitari sumbu membujur (B) dan sejumlah ruang (17), setiap ruang (17) disisipkan di antara dua rusuk (16) yang bersebelahan. Sedikitnya salah satu ruang (17) tidak berisi bahan apa pun.

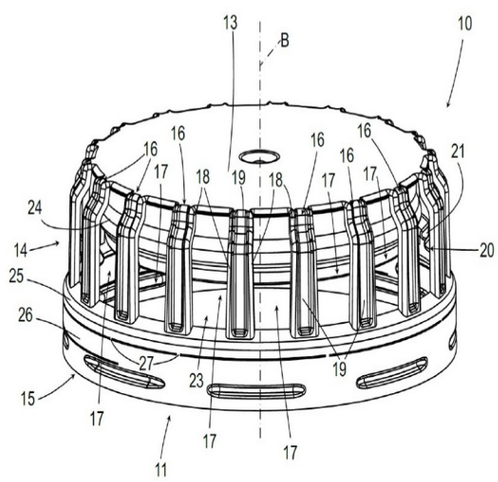

GAMBAR 3

(20) RI Permohonan Paten

(19) ID (11) No Pengumuman : 2026/06898 (13) A

(51) I.P.C : H 01M 50/258,H 01M 50/256,H 01M 50/251,H 01M 50/227

(21) No. Permohonan Paten : P00202609499

(22) Tanggal Penerimaan Permohonan Paten :
15 Juli 2025

(30) Data Prioritas :

(31) Nomor	(32) Tanggal	(33) Negara
10-2024-0095855	19 Juli 2024	KR

(43) Tanggal Pengumuman Paten :
03 September 2026

(71) Nama dan Alamat yang Mengajukan Permohonan Paten :
LG ENERGY SOLUTION, LTD.
Tower 1, 108, Yeoui-daero, Yeongdeungpo-gu, Seoul 07335, Republic of Korea Republic of Korea

(72) Nama Inventor :

OH, Sunghoon,KR
AHN, Jong Kyu,KR
LEE, Dong Geun,KR
CHO, Hyun,KR
JEONG, Gyeongsu,KR
YUN, Youngwon,KR

(74) Nama dan Alamat Konsultan Paten :
Dr. Inda Citraninda Noerhadi S.S.,M.A.
Biro Oktroi Roosseno, Kantor Taman A9, Unit C1 & C2, Jl. DR Ide Anak Agung Gde Agung

(54) Judul Invensi : PAKET BATERAI DAN SISTEM PENYIMPANAN ENERGI

(57) Abstrak :
Suatu paket baterai menurut invensi ini meliputi: rakitan modul sel yang meliputi tumpukan sel baterai dimana sejumlah sel baterai ditumpuk; selubung paket yang menampung rakitan modul sel; dan pengunci yang mampu dipasang secara dapat dilepas dalam selubung paket, dan mampu untuk menggandengkan paket baterai yang berdekatan.

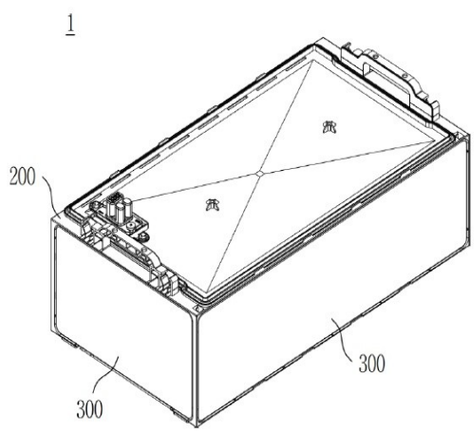

GAMBAR 1

(20) RI Permohonan Paten

(19) ID (11) No Pengumuman : 2026/06908 (13) A

(51) I.P.C : H 02J 50/20

(21) No. Permohonan Paten : P00202607999

(22) Tanggal Penerimaan Permohonan Paten :
07 Januari 2025

(30) Data Prioritas :

(31) Nomor	(32) Tanggal	(33) Negara
202410112416.6	26 Januari 2024	CN

(43) Tanggal Pengumuman Paten :
03 September 2026

(71) Nama dan Alamat yang Mengajukan Permohonan Paten :
HUAWEI TECHNOLOGIES CO., LTD.
Huawei Administration Building, Bantian, Longgang District, Shenzhen, Guangdong 518129, China China

(72) Nama Inventor :
LI, Ying,CN
HUANG, Lei,SG
ZHU, Qian,CN
QIAN, Bin,CN

(74) Nama dan Alamat Konsultan Paten :
Prudence Jahja S.H., LL.M.
Menara Batavia 19th Floor, Jl. K.H. Mas Mansyur Kav. 126

(54) Judul Invensi : METODE DAN PERALATAN TRANSFER DAYA NIRKABEL

(57) Abstrak :
Metode dan peralatan transfer daya nirkabel diterapkan pada bidang teknologi komunikasi. Invensi ini dapat diterapkan pada bidang AMP, seperti mendukung protokol WPT, WLAN, atau seri IEEE, misalnya, protokol yang terkait dengan AMP dalam IEEE 802.11, atau protokol lain dalam seri IEEE 802.11, misalnya, protokol 802.11a/b/g, protokol 802.11n, protokol 802.11ac, protokol 802.11ax, protokol 802.11be, atau protokol 802.11bn. Metode ini meliputi: Peralatan AMP pertama mengirimkan informasi indikasi kemampuan pertama melalui tautan WLAN, dan kemudian memulai prosedur pengaturan WPT berdasarkan informasi indikasi kemampuan pertama; dan peralatan AMP ketiga menerima informasi indikasi kemampuan pertama, dan menanggapi prosedur pengaturan WPT. Prosedur interaksi antar peralatan AMP ditingkatkan, sehingga meningkatkan efisiensi komunikasi.

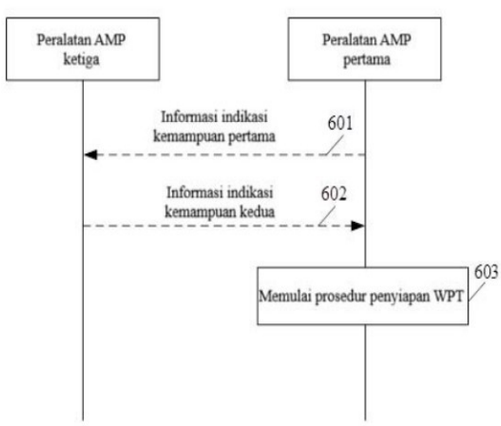

Gambar 6

(20) **RI Permohonan Paten**

(19) **ID** **(11)** **No Pengumuman : 2026/06815** **(13) A**

(51) **I.P.C : B 60L 58/10,B 60L 3/00**

(21) **No. Permohonan Paten :** P00202609105

(22) **Tanggal Penerimaan Permohonan Paten :**
11 Agustus 2025

(30) **Data Prioritas :**

(31) Nomor	(32) Tanggal	(33) Negara
202411114366.1	14 Agustus 2024	CN

(43) **Tanggal Pengumuman Paten :**
31 Agustus 2026

(71) **Nama dan Alamat yang Mengajukan Permohonan Paten :**
CHERY AUTOMOBILE CO., LTD.
No. 8, Changchun Road, Economy & Technology Development Zone, Wuhu, Anhui 241006, China China

(72) **Nama Inventor :**
WANG, Yutao,CN
CHENG, Lin,CN
GU, Jiaying,CN
JIA, Fengtao,CN
WANG, Dali,CN

(74) **Nama dan Alamat Konsultan Paten :**
Prudence Jahja S.H., LL.M.
Januar Jahja & Partners, Menara Batavia 19th Floor, Jl. K.H. Mas Mansyur Kav. 126

(54) **Judul Invensi :** SISTEM MANAJEMEN BATERAI DAN METODE MANAJEMEN BATERAI

(57) **Abstrak :**

Suatu sistem manajemen baterai disediakan, yang meliputi: suatu baterai tegangan rendah, suatu komponen pendeteksi, suatu pengontrol, suatu memori, suatu sakelar pengisian daya, dan suatu sakelar pengosongan daya. Komponen deteksi terhubung secara elektrik ke baterai tegangan rendah dan pengontrol, dan dikonfigurasi untuk mendeteksi informasi keadaan baterai tegangan rendah dan mengirimkannya ke pengontrol. Sakelar pengisian daya dikonfigurasi untuk secara selektif menghubungkan baterai tegangan rendah dan tegangan tinggi secara elektrik. Sakelar pengosongan daya dikonfigurasi untuk secara selektif menghubungkan baterai tegangan rendah dan tegangan tinggi secara elektrik. Pengontrol terhubung secara elektrik ke komponen deteksi, memori, sakelar pengisian daya, dan sakelar pengosongan daya, dan dikonfigurasi untuk: menyimpan informasi keadaan yang diterima ke dalam memori; sebagai respons terhadap informasi keadaan yang memenuhi kondisi keadaan target, menentukan informasi gangguan berdasarkan informasi keadaan dan menyimpannya ke dalam memori; dan mengontrol sakelar pengisian daya dan/atau sakelar pengosongan daya berdasarkan informasi gangguan.

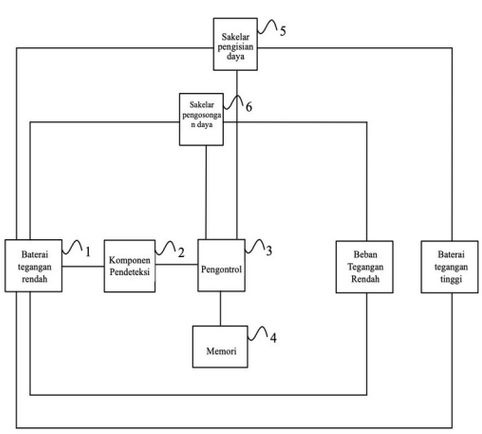

Gambar 2

(20) RI Permohonan Paten

(19) ID (11) No Pengumuman : 2026/06844 (13) A

(51) I.P.C : B 65D 83/08

(21) No. Permohonan Paten : P00202609414

(22) Tanggal Penerimaan Permohonan Paten :
04 Maret 2025

(30) Data Prioritas :

(31) Nomor	(32) Tanggal	(33) Negara
2024-037054	11 Maret 2024	JP

(43) Tanggal Pengumuman Paten :
01 September 2026

(71) Nama dan Alamat yang Mengajukan Permohonan Paten :
UNICHARM CORPORATION
182, Shimobun, Kinsei-cho, Shikokuchuo-shi, Ehime 7990111 Japan

(72) Nama Inventor :
YAMANAKA, Yasuhiro,JP
NASU, Kengo,JP
BANDOH, Takeshi,JP

(74) Nama dan Alamat Konsultan Paten :
Bagus Satrio Lestanto S.H., LL.M.
SKC Law, Generali Tower Gran Rubina Business Park Suite 20-E, Jl. HR Rasuna Said, RT 001/RW 005

(54) Judul Invensi : WADAH LEMBARAN

(57) Abstrak :
Untuk menyediakan wadah lembaran yang di dalamnya suatu tumpukan dapat diisikan dan dikeluarkan baik dari sisi atas ataupun sisi bawah bodi wadah. Wadah lembaran (1) mampu menampung tumpukan (100) dimana sejumlah lembaran basah (101) ditumpukkan. Wadah lembaran memiliki arah tinggi (Z) yang membentang pada arah tebal lembaran-lembaran basah, arah vertikal (X) dan arah lateral (Y) yang membentang pada arah planar lembaran-lembaran basah dan saling tegak lurus, bodi wadah (30) yang menyelubungi ruang wadah (S) yang mampu menampung tumpukan, dan tutup pertama (10) serta tutup kedua (20) yang ditempatkan di kedua sisi bodi wadah pada arah tinggi. Tutup pertama dilengkapi dengan bukaan bodi (13) untuk mengambil lembaran-lembaran basah. Wadah lembaran (1) dikonfigurasi sedemikian sehingga lembaran-lembaran basah dapat diambil melalui bukaan bodi dengan menempatkan tutup kedua sebagai permukaan bawah. Tutup pertama dan tutup kedua dipasang secara dapat dilepas pada bodi wadah. Tumpukan dapat dimasukkan ke dan dikeluarkan dari dalam bodi wadah melalui bukaan pertama (31) yang dibentuk pada bodi wadah dalam keadaan dimana tutup pertamanya telah dilepas. Tumpukan dapat dimasukkan ke dan dikeluarkan dari dalam bodi wadah melalui bukaan kedua (32) yang dibentuk pada bodi wadah dalam keadaan dimana tutup keduanya telah dilepas.

FIG. 2

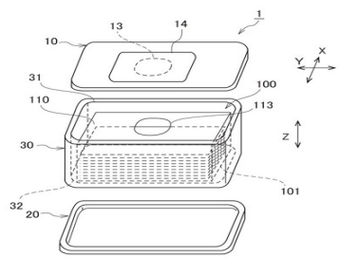

(20) **RI Permohonan Paten**

(19) **ID** **(11)** **No Pengumuman : 2026/06920** **(13)** **A**

(51) **I.P.C : B 01D 11/02,B 01D 29/01,B 01D 12/00,C 07C 7/10,C 10G 32/00,C 12P 5/00**

(21) **No. Permohonan Paten :** P00202607857

(22) **Tanggal Penerimaan Permohonan Paten :**
20 Desember 2024

(30) **Data Prioritas :**

(31) Nomor	(32) Tanggal	(33) Negara
2023-214431	20 Desember 2023	JP

(43) **Tanggal Pengumuman Paten :**
03 September 2026

(71) **Nama dan Alamat yang Mengajukan Permohonan Paten :**
MITSUBISHI KAKOKI KAISHA, LTD.
2-1, Ohkawa-cho, Kawasaki-ku, Kawasaki-shi, Kanagawa 2108560 Japan Japan

(72) **Nama Inventor :**
Akito KAMATANI,JP
Kazuki OOMORI,JP
Tetsu SAIGUSA,JP
Hironoshi SUENAGA,JP
Mina MASUYAMA,JP

(74) **Nama dan Alamat Konsultan Paten :**
Daru Lukiantono S.H.
Sudirman Central Business District, Pacific Century Place, Jl. Jend. Sudirman kav 52-53 No.Lot 10 Level 35

(54) **Judul Invensi :** SISTEM DAN METODE UNTUK MENGEKSTRAKSI BAHAN BERHARGA DARI BAHAN BAKU BIOMASSA

(57) **Abstrak :**
Untuk menyediakan suatu sistem dan metode untuk mengekstraksi substansi berharga dari stok umpan biomassa. Sistem mencakup perangkat perlakuan pelarutan (202) yang melakukan perlakuan pelarutan hidrotermal pada stok umpan biomassa (210), perangkat perlakuan biomassa (204) yang melakukan, dalam satu perangkat, tahap menyaring cairan hasil pelarutan (211) dari perangkat perlakuan pelarutan (202), tahap pengeringan yang mengeringkan filtrat (212) yang diperoleh dengan tahap penyaringan, dan tahap ekstraksi yang mengekstraksi substansi berharga dalam produk kering (213) yang diperoleh dengan tahap pengeringan ke dalam pelarut, dan perangkat perolehan kembali substansi berharga (205) yang memperoleh kembali komponen berharga di luar sistem dari perangkat perlakuan biomassa (204).

GAMBAR 1

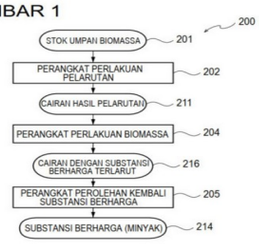

(20) RI Permohonan Paten

(19) ID (11) No Pengumuman : 2026/06872 (13) A

(51) I.P.C : A 61K 31/395,A 61K 31/38,A 61K 31/335,A 61P 35/00,C 07D 487/14,C 07D 491/14,C 07D 495/14,C 07D 498/14

(21) No. Permohonan Paten : P00202609622

(22) Tanggal Penerimaan Permohonan Paten :
24 Januari 2025

(30) Data Prioritas :

(31) Nomor	(32) Tanggal	(33) Negara
202410117462.5	29 Januari 2024	CN
202411350230.0	26 September 2024	CN

(43) Tanggal Pengumuman Paten :
02 September 2026

(71) Nama dan Alamat yang Mengajukan Permohonan Paten :
ZHEJIANG HISUN PHARMACEUTICAL CO., LTD.
No. 46 Waisha Road, Jiaojiang District, Taizhou, Zhejiang 318000, China China

(72) Nama Inventor :
QIU, Zongxing,CN
CAO, Hai,CN
PENG, Jilei,CN
WANG, Zefeng,CN
YE, Cheng,CN
SHI, Yaqiong,CN
ZHANG, Heng,CN
YU, Mingfeng,AU
ZHOU, Houjiang,CN

(74) Nama dan Alamat Konsultan Paten :
Prudence Jahja S.H., LL.M.
Januar Jahja & Partners, Menara Batavia 19th Floor, Jl. K.H. Mas Mansyur Kav. 126

(54) Judul Invensi : TURUNAN AMIDA AROMATIK, METODE PEMBUATANNYA, DAN PENGGUNAANNYA

(57) Abstrak :
Invensi ini berkaitan dengan turunan amida aromatik, metode pembuatannya, dan penggunaan komposisi farmasi yang mengandung turunan tersebut dalam pengobatan. Secara khusus, invensi ini berkaitan dengan turunan amida aromatik seperti yang ditunjukkan dalam formula (I), metode pembuatannya dan garamnya yang dapat diterima secara farmasi, dan penggunaannya sebagai zat terapeutik, khususnya penghambat DHX9, dimana definisi setiap substituen dalam formula (I) sama dengan yang didefinisikan dalam spesifikasi.

(20) RI Permohonan Paten

(19) ID (11) No Pengumuman : 2026/06809 (13) A

(51) I.P.C : B 08B 3/08,C 02F 5/10,C 02F 5/08,C 02F 5/00,F 28G 9/00

(21) No. Permohonan Paten : P00202605900

(22) Tanggal Penerimaan Permohonan Paten :
13 Mei 2025

(30) Data Prioritas :

(31) Nomor	(32) Tanggal	(33) Negara
2024-099623	20 Juni 2024	JP

(43) Tanggal Pengumuman Paten :
31 Agustus 2026

(71) Nama dan Alamat yang Mengajukan Permohonan Paten :
FUJI ELECTRIC CO., LTD.
1-1, Tanabeshinden, Kawasaki-ku, Kawasaki-shi, Kanagawa 2109530 Japan

(72) Nama Inventor :
OKANO, Hirono,JP
OZAWA, Azusa,JP
UI, Shinya,JP

(74) Nama dan Alamat Konsultan Paten :
Gianna Larenta S.H.
Gandaria City, Gedung Perkantoran Gandaria 8, Lantai 3 Unit D, Jl. Sultan Iskandar Muda (Arteri Pondok Indah), Kel. Kebayoran Lama Utara, Kec. Kebayoran Lama, Kota Jakarta Selatan

(54) Judul Invensi : SISTEM PEMBERSIHAN

(57) Abstrak :
SISTEM PEMBERSIHAN Sistem pembersihan menurut suatu aspek dari invensi ini meliputi pipa suplai cairan kimia yang dapat dihubungkan ke salah satu ujungnya di sisi hulu bagian target pembersihan, dan mencakup porta saluran masuk zat kimia; injektor zat kimia; pipa pertama yang menghubungkan porta saluran masuk zat kimia dan injektor zat kimia, dan mencakup porta perolehan kembali zat kimia; pipa balik yang menghubungkan ujung lainnya di sisi hilir bagian target pembersihan dan porta perolehan kembali zat kimia; pompa sirkulasi yang dikonfigurasi untuk mensirkulasikan zat kimia; penganalisis yang dihubungkan ke pipa cabang yang bercabang dari pipa pertama, dan dikonfigurasi untuk menganalisis perubahan komponen cairan limbah yang dikirim ke pipa cabang dari waktu ke waktu; dan pengontrol. Pengontrol dikonfigurasi untuk memprediksi komponen permukaan teratas dari kerak berdasarkan hasil analisis penganalisis, menentukan satu zat kimia yang sesuai untuk komponen permukaan teratas dari setidaknya tiga zat kimia, dan mengontrol injektor zat kimia untuk menyuplai zat kimia yang telah ditentukan.

GAMBAR 1

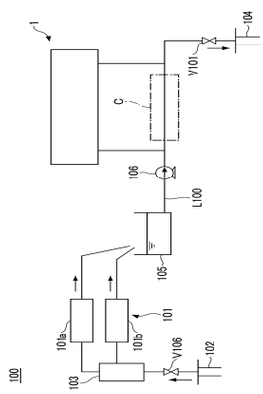

(20) RI Permohonan Paten

(19) ID (11) No Pengumuman : 2026/06931 (13) A

(51) I.P.C : C 21D 9/46,C 21D 8/02,C 22C 38/60,C 22C 38/00

(21) No. Permohonan Paten : P00202605881

(22) Tanggal Penerimaan Permohonan Paten :
18 Desember 2024

(30) Data Prioritas :

(31) Nomor	(32) Tanggal	(33) Negara
2024-006002	18 Januari 2024	JP

(43) Tanggal Pengumuman Paten :
04 September 2026

(71) Nama dan Alamat yang Mengajukan Permohonan Paten :
NIPPON STEEL CORPORATION
6-1, Marunouchi 2-chome, Chiyoda-ku, Tokyo 100-8071, Japan Japan

(72) Nama Inventor :
YASUTOMI Takashi,JP
ITABASHI Daisuke,JP
SAKURADA Eisaku,JP
HATTORI Tatsuhiro,JP

(74) Nama dan Alamat Konsultan Paten :
Ir. Migni Myriasandra Noerhadi, S.H., MIP., MSEL.
Kantor Taman A-9, Unit A6-A7, Jl. Dr. Ide Anak Agung Gde Agung, Mega Kuningan, Kel. Kuningan Timur, Kec. Setiabudi, Jakarta Selatan

(54) Judul Invensi : LEMBARAN BAJA DAN KOMPONEN

(57) Abstrak :
Suatu komponen meliputi lembaran baja yang memiliki komposisi kimia yang telah ditentukan, dimana, pada suatu daerah dari kedalaman 1/8 ketebalan lembaran dari permukaan sampai kedalaman 3/8 ketebalan lembaran dari permukaan, rasio aspek rata-rata dari butiran austenit awal adalah 3,00 sampai 5,50, rasio luas bainit adalah 70% sampai 95%, dan rasio luas martensit adalah 5% sampai 30%, dan rasio jumlah total dari jumlah Ti dan jumlah Nb yang dianalisis sebagai residu ekstraksi elektrolitik pada kedalaman 1/60 ketebalan lembaran dari permukaan terhadap jumlah total dari jumlah Ti dan jumlah Nb yang dianalisis sebagai residu ekstraksi elektrolitik pada kedalaman 1/4 ketebalan lembaran dari permukaan adalah 1,5 atau lebih.

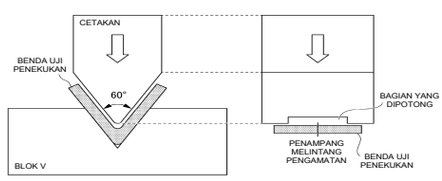

GAMBAR 1

(20) RI Permohonan Paten

(19) ID (11) No Pengumuman : 2026/06860 (13) A

(51) I.P.C : H 04L 9/32

(21) No. Permohonan Paten : P00202609771

(22) Tanggal Penerimaan Permohonan Paten :
30 Januari 2025

(30) Data Prioritas :

(31) Nomor	(32) Tanggal	(33) Negara
24155269.4	01 Februari 2024	EP

(43) Tanggal Pengumuman Paten :
02 September 2026

(71) Nama dan Alamat yang Mengajukan Permohonan Paten :
SICPA HOLDING SA
Avenue de Florissant 41, 1008 Prilly Switzerland

(72) Nama Inventor :
KAPALKA, Michal,CH
HABLER, Edan,IL
KOTAK, Jaidip,IN
ELOVICI, Yuval,IL
SHABTAI, Asaf,IL

(74) Nama dan Alamat Konsultan Paten :
Dora Ambadar S.Psi
Am Badar & Am Badar IP Law Firm, Jl. Proklamasi No. 79, RT 007/RW 003

(54) Judul Invensi : METODE YANG DIIMPLEMENTASIKAN KOMPUTER UNTUK MENGAUTENTIKASI PERANGKAT PERTAMA KE PERANGKAT KEDUA

(57) Abstrak :
Metode untuk mengautentikasi perangkat pertama ke perangkat kedua, metode tersebut meliputi: menerima, oleh perangkat pertama, informasi rahasia dan SUIT yang meliputi informasi hasil yang merupakan hasil dari masalah yang diperoleh menggunakan informasi rahasia tentang masalah tersebut; mengirimkan SUIT dari perangkat pertama ke perangkat kedua; mengeksekusi ZKP yang sesuai untuk masalah yang mencakup dalam SUIT, mencakup meminta perangkat pertama untuk memberikan informasi bukti; memverifikasi, oleh perangkat kedua, bahwa informasi bukti yang diterima dari perangkat pertama menunjukkan informasi rahasia yang memecahkan masalah yang ditentukan oleh SUIT; jika ini dikonfirmasi, maka akan dilakukan autentikasi perangkat pertama, dan otorisasi transaksi dengan perangkat pertama; dan jika terjadi peristiwa pemicu yang melibatkan perangkat pertama, maka identitas asli yang terkait dengan perangkat pertama tersebut akan dipulihkan.

GAMBAR 1

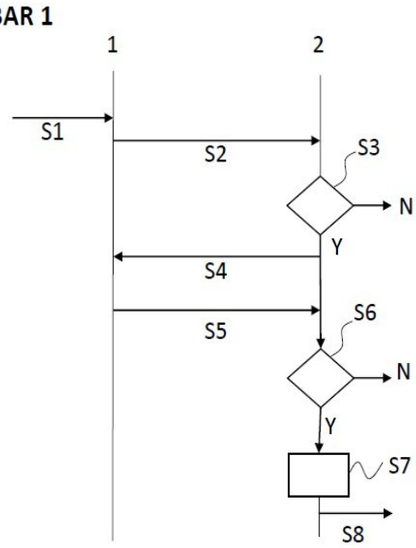

(20) RI Permohonan Paten

(19) ID (11) No Pengumuman : 2026/06913 (13) A

(51) I.P.C : F 24F 7/02

(21) No. Permohonan Paten : P00202604285

(22) Tanggal Penerimaan Permohonan Paten :
05 Agustus 2024

(30) Data Prioritas :

(31) Nomor	(32) Tanggal	(33) Negara
18/793,627	02 Agustus 2024	US
63/545,579	25 Oktober 2023	US

(43) Tanggal Pengumuman Paten :
03 September 2026

(71) Nama dan Alamat yang Mengajukan Permohonan Paten :
PRICE INDUSTRIES LIMITED
638 Raleigh Street, Winnipeg, Manitoba R2K 3Z9 Canada

(72) Nama Inventor :
DZIEDZIC, Chris,CA
BERG, Steven,CA
WOLFORD, Brian,CA
DAVEY, Scott,CA

(74) Nama dan Alamat Konsultan Paten :
Marolita Setiati
PT SPRUSON FERGUSON INDONESIA, Graha Paramita 3B Floor Zona D Jl. Denpasar Raya Blok D2 Kav.8 Kuningan

(54) Judul Invensi : UNIT PEMBUANGAN YANG DIPASANG DI ATAP

(57) Abstrak :
Invensi ini berhubungan dengan suatu unit pembuangan yang dipasang di atap yang meliputi bagian saluran masuk yang dikonfigurasi untuk menerima udara pembuangan; bagian saluran keluar yang melaluinya udara pembuangan keluar dari unit pembuangan yang dipasang di atap; sejumlah kipas pembuangan yang diposisikan di hilir dari saluran masuk dan hulu dari saluran keluar; sejumlah peredam gravitasi yang masing-masing dihubungkan dengan kipas pembuangan, peredam gravitasi yang diposisikan di hilir dari kipas pembuangan dan dikonfigurasi untuk terbuka ketika udara pembuangan menghantam peredam gravitasi pada kecepatan ambang; dan sedikitnya satu panel penyerap akustik yang dikonfigurasi untuk menyerap suara yang dihasilkan oleh unit pembuangan yang dipasang di atap.

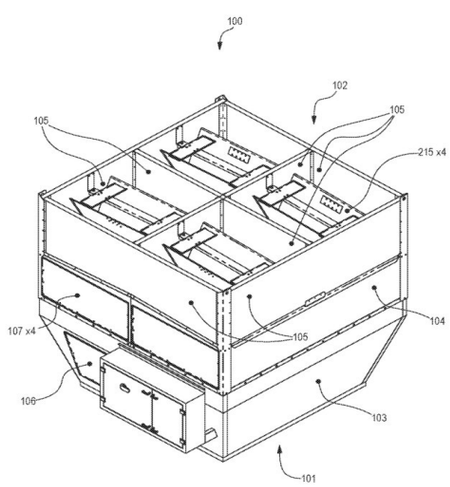

Gambar 1

(20) RI Permohonan Paten

(19) ID (11) No Pengumuman : 2026/06868 (13) A

(51) I.P.C : B 29B 17/02,C 08G 63/16,C 08J 11/24,C 08J 11/08

(21) No. Permohonan Paten : P00202609602

(22) Tanggal Penerimaan Permohonan Paten :
17 Januari 2025

(30) Data Prioritas :

(31) Nomor	(32) Tanggal	(33) Negara
2024-010648	29 Januari 2024	JP

(43) Tanggal Pengumuman Paten :
02 September 2026

(71) Nama dan Alamat yang Mengajukan Permohonan Paten :
TEIJIN FRONTIER CO., LTD.
2-4, Nakanoshima 3-chome, Kita-ku, Osaka-shi, Osaka Japan

(72) Nama Inventor :
Keita KAWASAKI ,JP
Ryo TSURUDA,JP
Satoshi SUNOUCHI,JP

(74) Nama dan Alamat Konsultan Paten :
Daru Lukiantono S.H.
HHP Law Firm, Pacific Century Place Level 35, Sudirman Central Business District Lot 10, Jl. Jend. Sudirman kav 52-53

(54) Judul Invensi : METODE UNTUK MEMPEROLEH KEMBALI POLIESTER DAN METODE UNTUK MEMPRODUKSI POLIMER POLIESTER DAUR ULANG

(57) Abstrak :
Disediakan suatu metode untuk memproduksi polimer poliester daur ulang, yang warnanya lebih sedikit, dengan metode untuk memperoleh kembali poliester dari produk serat yang mengandung serat poliester yang diwarnai dengan zat warna dan serat akrilik. Metode meliputi: tahap mengontakan pelarut yang mengontakan produk serat dengan pelarut polar aprotik pada suhu 30°C hingga 160°C; dan tahap menghilangkan serat akrilik dan zat warna yang menghilangkan, dari serat poliester, pelarut dan serat akrilik dan zat warna yang larut dalam pelarut dari produk serat untuk memperoleh poliester.

(20) **RI Permohonan Paten**

(19) **ID** **(11)** **No Pengumuman : 2026/06917** **(13) A**

(51) **I.P.C : C 12M 1/34,G 01N 15/1434,G 01N 15/06,G 01N 15/00,G 02B 21/36**

(21) **No. Permohonan Paten :** P00202604683

(22) **Tanggal Penerimaan Permohonan Paten :**
08 November 2024

(30) **Data Prioritas :**

(31) Nomor	(32) Tanggal	(33) Negara
2023-192715	13 November 2023	JP

(43) **Tanggal Pengumuman Paten :**
03 September 2026

(71) **Nama dan Alamat yang Mengajukan Permohonan Paten :**
KABUSHIKI KAISHA TOSHIBA
72-34, Horikawa-cho, Saiwai-ku, Kawasaki-shi, Kanagawa 2120013 Japan

(72) **Nama Inventor :**
Moriaki TORII,JP
Shuhei NODA,JP
Kenji KAKINUMA,JP
Yuta HASHIMOTO,JP
Rieko MIZUUCHI,JP

(74) **Nama dan Alamat Konsultan Paten :**
Arifia Jauharia Fajra S.T., S.H.
Pondok Indah Office Tower 5, Lantai 19, Kel. Pondok Pinang, Kec. Kebayoran Lama, Kota Jakarta Selatan

(54) **Judul Invensi :** SISTEM PENGUKURAN MIKROPARTIKEL DAN METODE PENGUKURAN MIKROPARTIKEL

(57) **Abstrak :**

Suatu sistem pengukuran mikropartikel (10) menurut suatu perwujudan meliputi: suatu sumber cahaya (11) yang dikonfigurasikan untuk memancarkan cahaya iluminasi ke suatu wadah yang ditangkap-citra dimana suatu cairan yang mengandung suatu mikropartikel yang akan diukur ditempatkan; suatu lensa objektif (16) yang dikonfigurasikan untuk memfokuskan cahaya iluminasi tersebut; suatu lensa pencitraan (17) yang dikonfigurasikan untuk mencitrakan cahaya iluminasi yang difokuskan tersebut; suatu sensor citra (18) yang dikonfigurasikan untuk menangkap cahaya iluminasi yang dicitrakan tersebut, dan mengeluarkan suatu citra yang ditangkap; suatu mekanisme penyesuaian yang dikonfigurasikan untuk menyesuaikan suatu jarak penangkapan-citra yang merupakan suatu jarak dari sensor citra (18) ke wadah yang ditangkap-citra tersebut; dan suatu unit deteksi (22) yang dikonfigurasikan untuk mendeteksi mikropartikel tersebut berdasarkan pada sejumlah citra yang ditangkap yang berbeda dalam jarak penangkapan-citra.

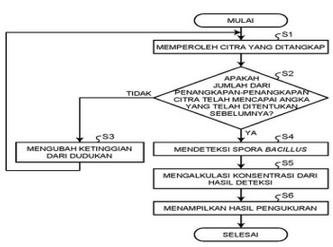

GAMBAR 12

(20) RI Permohonan Paten

(19) ID (11) No Pengumuman : 2026/06941 (13) A

(51) I.P.C : B 01J 29/76,B 01J 29/46,B 01J 29/14,C 07C 2/86,C 07C 2/62

(21) No. Permohonan Paten : P00202605751

(22) Tanggal Penerimaan Permohonan Paten :
31 Oktober 2024

(30) Data Prioritas :

(31) Nomor	(32) Tanggal	(33) Negara
202311442531.1	01 November 2023	CN
202410900206.3	05 Juli 2024	CN

(43) Tanggal Pengumuman Paten :
04 September 2026

(71) Nama dan Alamat yang Mengajukan Permohonan Paten :
CHINA PETROLEUM & CHEMICAL CORPORATION
22 Chaoyangmen North Street, Chaoyang District, Beijing 100728 China

(72) Nama Inventor :

ZHOU, Shunli,CN
LI, Yongxiang,CN
ZHANG, Chengxi,CN
FU, Qiang,CN
XING, Enhui,CN
SHU, Xingtian,CN

(74) Nama dan Alamat Konsultan Paten :
Mira Rosida S.H.
Jalan Tembaga No. 29, Jakara 10640 Kemayoran Kota Jakarta Pusat DKI Jakarta 10640

(54) Judul Invensi : KATALIS N-ALKILASI, METODE PEMBUATANNYA, DAN PENGGUNAANNYA

(57) Abstrak :
Pengungkapan ini berkaitan dengan suatu katalis N-alkilasi serta metode pembuatan dan penggunaannya. Katalis tersebut meliputi suatu saringan molekuler, suatu pengikat oksida, dan suatu komponen pemodifikasi. Komponen pemodifikasi tersebut diembankan pada saringan molekuler dan pengikat oksida. Komponen pemodifikasi tersebut meliputi Cu dan P. Persentase jumlah asam sedang-kuat terhadap jumlah asam total katalis tidak kurang dari 35%. Dengan mengendalikan urutan penambahan bahan baku selama pembuatan katalis dan memilih Cu dan P untuk modifikasi sinergis, dapat diperoleh suatu katalis N-alkilasi yang memiliki aktivitas tinggi, stabilitas tinggi, masa pakai yang diperpanjang, dan kinerja daur ulang yang baik. Ketika katalis tersebut digunakan untuk memproduksi N,N-dimetilanilina, katalis tersebut memungkinkan untuk mengurangi reaksi samping, mencapai operasi stabil jangka panjang dari reaksi N-alkilasi, dan memperluas suhu reaksi yang dapat diterapkan, yang bermanfaat bagi produksi industri kontinu.

(20) RI Permohonan Paten

(19) ID (11) No Pengumuman : 2026/06818 (13) A

(51) I.P.C : F 24F 13/20

(21) No. Permohonan Paten : P00202609446

(22) Tanggal Penerimaan Permohonan Paten :
01 September 2025

(30) Data Prioritas :

(31) Nomor	(32) Tanggal	(33) Negara
202422151893.1	02 September 2024	CN

(43) Tanggal Pengumuman Paten :
31 Agustus 2026

(71) Nama dan Alamat yang Mengajukan Permohonan Paten :
XIAOMI TECHNOLOGY (WUHAN) CO., LTD.
(Pilot Free Trade Zone Wuhan Area) No. 006, 1st floor, No. 66, Jiufeng 1st Road, Wuhan Donghu New Technology Development Zone, Wuhan, Hubei 430000 China

(72) Nama Inventor :
YU, Jiebin,CN
WU, Junhong,CN
CAO, Rui,CN
SHAN, Lianyu,CN

(74) Nama dan Alamat Konsultan Paten :
Dora Ambadar S.Psi
Am Badar & Am Badar IP Law Firm, Jl. Proklamasi No. 79, RT 007/RW 003

(54) Judul Invensi : RUMAHAN PENGONDISI UDARA DAN PENGONDISI UDARA

(57) Abstrak :
Suatu rumahan pengondisi udara (110) dan suatu pengondisi udara (100). Rumahan pengondisi udara (110) mencakup saluran masuk udara (1), saluran keluar udara (2), dan saluran udara (3). Saluran udara (3) berkomunikasi dengan saluran masuk udara (1) dan saluran keluar udara (2); saluran keluar udara (2) terletak pada ujung atas rumahan pengondisi udara (110); dan saluran masuk udara (1) terletak pada ujung bawah rumahan pengondisi udara (110). Rumahan pengondisi udara (110) mencakup bodi rumahan (4) dan panel depan (5), panel depan (5) disusun pada ujung depan bodi rumahan (4) dan terletak di bawah saluran keluar udara (2); dan permukaan sisi depan (51) dari panel depan (5) memanjang dari atas ke bawah dan dimiringkan ke arah belakang.

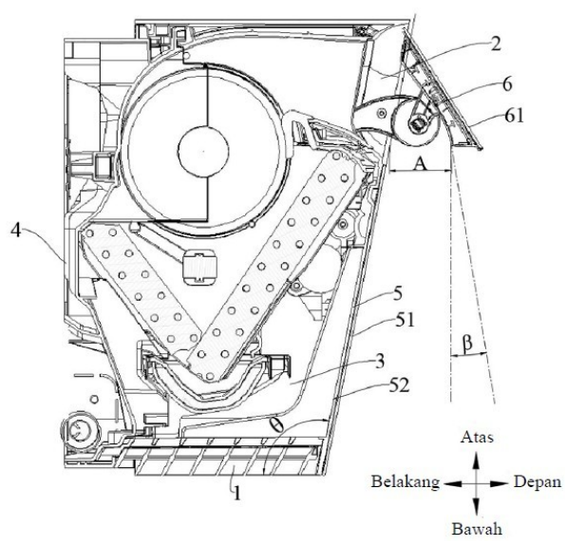

GAMBAR 3

(20) RI Permohonan Paten

(19) ID (11) No Pengumuman : 2026/06932 (13) A

(51) I.P.C : H 04W 72/1268

(21) No. Permohonan Paten : P00202608155

(22) Tanggal Penerimaan Permohonan Paten :
18 Desember 2024

(30) Data Prioritas :

(31) Nomor	(32) Tanggal	(33) Negara
202410114355.7	25 Januari 2024	CN

(43) Tanggal Pengumuman Paten :
04 September 2026

(71) Nama dan Alamat yang Mengajukan Permohonan Paten :
HUAWEI TECHNOLOGIES CO., LTD.
Huawei Administration Building, Bantian, Longgang District, Shenzhen, Guangdong 518129, China China

(72) Nama Inventor :
LI, Ying,CN
HUANG, Lei,SG
LI, Yunbo,CN
GUO, Ziyang,CN

(74) Nama dan Alamat Konsultan Paten :
Prudence Jahja S.H., LL.M.
Menara Batavia 19th Floor, Jl. K.H. Mas Mansyur Kav. 126

(54) Judul Invensi : METODE DAN PERALATAN KOMUNIKASI

(57) Abstrak :
Invensi ini berkaitan dengan metode dan alat komunikasi. Peranti titik akses mengirimkan bingkai pemicu, dimana bingkai pemicu tersebut digunakan untuk memicu stasiun pertama agar mengirimkan data uplink pertama, dan stasiun pertama merupakan stasiun yang tidak mampu mengirimkan informasi pertama. Peranti titik akses mengirimkan informasi pertama tersebut, dan/atau bingkai pemicu tersebut selanjutnya digunakan untuk memicu stasiun kedua agar mengirimkan informasi pertama tersebut, dimana informasi pertama tersebut digunakan untuk menyebabkan stasiun ketiga tidak mengirimkan data saat stasiun pertama mengirimkan data uplink. Peranti titik akses menerima data uplink pertama dari stasiun pertama. Dalam perwujudan invensi ini, peranti titik akses dan/atau stasiun kedua dapat menggantikan stasiun pertama yang tidak mampu mengirimkan informasi pertama tersebut untuk mengirimkan informasi pertama tersebut, sehingga mengurangi interferensi saat stasiun pertama mengirimkan data.

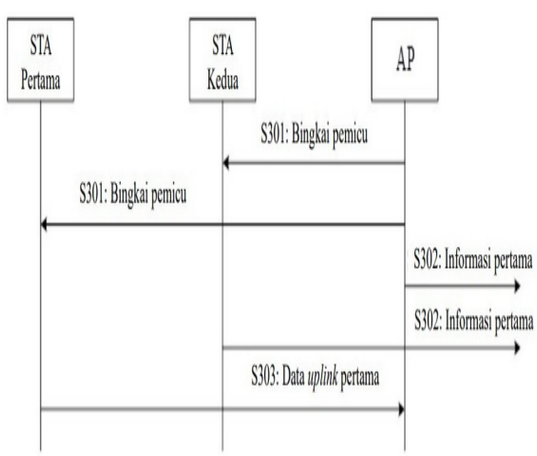

Gambar 3

(20) RI Permohonan Paten

(19) ID (11) No Pengumuman : 2026/06811 (13) A

(51) I.P.C : A 01F 25/00,F 25D 23/00

(21) No. Permohonan Paten : P00202608923

(22) Tanggal Penerimaan Permohonan Paten :
20 Juni 2025

(30) Data Prioritas :

(31) Nomor	(32) Tanggal	(33) Negara
2024-192203	31 Oktober 2024	JP

(43) Tanggal Pengumuman Paten :
31 Agustus 2026

(71) Nama dan Alamat yang Mengajukan Permohonan Paten :
ZERO FOOD CO., LTD.
Room B, 3rd Floor, New wing of Akasaka Sun Building, 12-10, Akasaka 3-Chome, Minato-ku, Tokyo Japan

(72) Nama Inventor :
Masato KINO,JP
Shigeru MIYATANI,JP

(74) Nama dan Alamat Konsultan Paten :
Daru Lukiantono S.H.
HHP Law Firm, Pacific Century Place Level 35, Sudirman Central Business District Lot 10, Jl. Jend. Sudirman kav 52-53

(54) Judul Invensi : BILIK PENYIMPANAN SUHU RENDAH DAN KELEMBAPAN TINGGI

(57) Abstrak :
Bilik penyimpanan suhu rendah dan kelembapan tinggi meliputi bilik penyimpanan yang menyimpan obyek target, perangkat pendingin yang dipasang dalam bilik penyimpanan, bagian pemasukan yang menghubungkan bagian dalam dan bagian luar bilik penyimpanan dan memasukkan gas ke dalam bilik penyimpanan, bagian pengeluaran yang dikonfigurasi untuk mengeluarkan gas, dan perangkat pengatur tekanan yang menerapkan tekanan statik pada bagian pemasukan dan/atau bagian pengeluaran. Pada kasus bila udara di luar memiliki suhu lebih tinggi dan jumlah uap air yang terkandung lebih besar dari udara internal bilik, kelembapan di dalam bilik ditingkatkan dengan memasukkan udara luar.

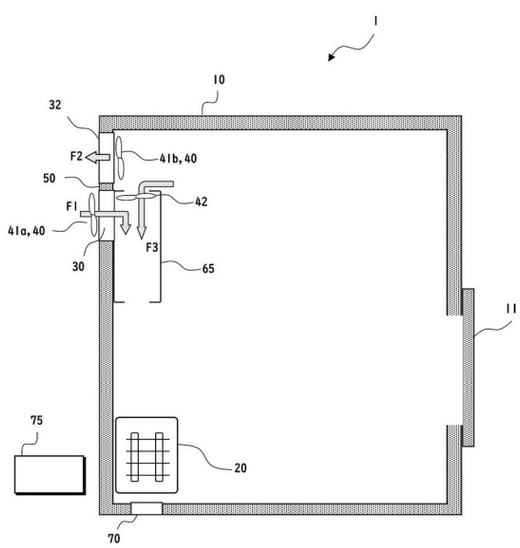

(20) **RI Permohonan Paten**

(19) **ID** **(11)** **No Pengumuman : 2026/06833** **(13)** **A**

(51) **I.P.C : B 02C 15/04**

(21) **No. Permohonan Paten :** P00202609515

(22) **Tanggal Penerimaan Permohonan Paten :**
04 Maret 2025

(30) **Data Prioritas :**

(31) Nomor	(32) Tanggal	(33) Negara
2024-109788	08 Juli 2024	JP

(43) **Tanggal Pengumuman Paten :**
31 Agustus 2026

(71) **Nama dan Alamat yang Mengajukan Permohonan Paten :**
IHI CORPORATION
1-1, Toyosu 3-chome, Koto-ku, Tokyo 1358710 Japan

(72) **Nama Inventor :**
MATSUNARI, Shohei,JP
MOCHIZUKI, Yasufumi,JP
WATANABE, Kazuhiro,JP
NAGATA, Motoki,JP

(74) **Nama dan Alamat Konsultan Paten :**
Maulitta Pramulasari S.Pd., S.H., M.H.
Mirandah Asia Indonesia, Sudirman Plaza, Plaza Marein Lantai 10E, Jl. Jend. Sudirman Kav. 76–78

(54) **Judul Invensi :** PENGGILING VERTIKAL

(57) **Abstrak :**
Mesin penggiling vertikal (100) mencakup meja penggilingan (120), rol penggilingan (132), distributor (114), lubang pengeluaran (160), lubang hembusan (170), bagian pembentuk aliran gas (180), bagian penyempitan hulu (200), dan bagian penyempitan hilir (300) yang disediakan di dalam rumah mesin (110) yang berbentuk tabung. Bagian penyempitan hulu (200) disediakan di antara rol penggilingan (132) dan distributor (114). Bagian penyempitan hulu (200) mencakup cincin penyempitan hulu pertama (210) yang berbentuk anular dan cincin penyempitan hulu kedua (220) yang berbentuk anular. Cincin penyempitan hulu pertama (210) menonjol dari permukaan keliling bagian dalam Rumah (110) ke arah pusat Rumah (110). Cincin penyempitan hulu kedua (220) ditempatkan lebih dekat ke pusat Rumah (110) dibandingkan cincin penyempitan hulu pertama (210). Cincin penyempitan hulu kedua (220) menonjol ke arah permukaan keliling bagian dalam Rumah (110). Bagian penyempitan hilir (300) ditempatkan di antara bagian penyempitan hulu (200) dan distributor (114). Bagian penyempitan hilir (300) mencakup cincin penyempitan hilir pertama (310) yang berbentuk anular. Cincin penyempitan hilir pertama (310) menonjol dari permukaan keliling bagian dalam Rumah (110) ke arah pusat rumah (110).

(20) **RI Permohonan Paten**

(19) **ID** **(11)** **No Pengumuman : 2026/06853** **(13)** **A**

(51) **I.P.C : A 61K 38/12,A 61K 38/00,A 61P 35/00,C 07K 7/64**

(21) **No. Permohonan Paten :** P00202603006

(22) **Tanggal Penerimaan Permohonan Paten :**
04 September 2024

(30) **Data Prioritas :**

(31) Nomor	(32) Tanggal	(33) Negara
2023902843	04 September 2023	AU

(43) **Tanggal Pengumuman Paten :**
01 September 2026

(71) **Nama dan Alamat yang Mengajukan Permohonan Paten :**
FILAMON LIMITED
Level 1, Suite 1 117 Camberwell Road Hawthorn East Victoria 3123 Australia

(72) **Nama Inventor :**
MANN, Timothy,AU
ZENG, Jun,AU
SCOTT, Kieran,AU

(74) **Nama dan Alamat Konsultan Paten :**
Risti Wulansari S.H.,
KMO Building, Floor 05 Suite 502 Jalan Kyai Maja No 1 RT03/RW08

(54) **Judul Invensi :** INHIBITOR RESEPTOR FAKTOR PERTUMBUHAN EPIDERMAL

(57) **Abstrak :**
Pengungkapan invensi ini secara umum berkaitan dengan inhibitor reseptor faktor pertumbuhan epidermal (EGFR) dan metode untuk mengobati penyakit, gangguan, atau kondisi yang berhubungan atau yang terkait dengan EGFR, seperti kanker.

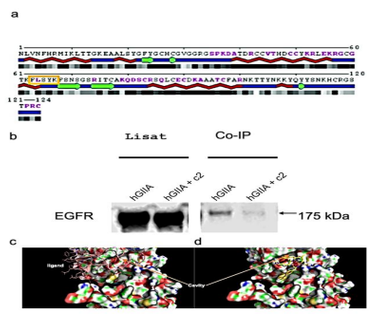

Gambar 1

(20) **RI Permohonan Paten**

(19) **ID** **(11)** **No Pengumuman : 2026/06949** **(13)** **A**

(51) **I.P.C : C 21D 9/46,C 21D 8/02,C 22C 38/60,C 22C 38/00**

(21) **No. Permohonan Paten :** P00202608216

(22) **Tanggal Penerimaan Permohonan Paten :**
14 Februari 2025

(30) **Data Prioritas :**

(31) Nomor	(32) Tanggal	(33) Negara
2024-022177	16 Februari 2024	JP

(43) **Tanggal Pengumuman Paten :**
04 September 2026

(71) **Nama dan Alamat yang Mengajukan Permohonan Paten :**
NIPPON STEEL CORPORATION
6-1, Marunouchi 2-chome, Chiyoda-ku, Tokyo 1008071 Japan

(72) **Nama Inventor :**
OGISU, Yasuyuki,JP
NISHIO, Takuya,JP
HIKIDA, Kazuo,JP

(74) **Nama dan Alamat Konsultan Paten :**
Arifia Jauharia Fajra S.T., S.H.
Pondok Indah Office Tower 5 19th Floor Suite 1906, Jl. Sultan Iskandar Muda Kav. V-TA

(54) **Judul Invensi :** LEMBARAN BAJA

(57) **Abstrak :**

Suatu lembaran baja yang sangat baik dalam kemampuan dikerjakan dingin disediakan. Suatu lembaran baja dari pengungkapan ini mengandung, dalam % massa, C: 0,20 hingga 0,70%, Si: 0,07 hingga 1,00%, Mn: 0,20 hingga 3,00%, P: 0,030% atau kurang, S: 0,0080% atau kurang, Cr: 0,010 hingga 1,500%, Al dapat larut-asam: 0,005 hingga 0,070%, dan N: 0,0200% atau kurang. Pada lembaran baja tersebut, suatu ukuran butir rata-rata Dt dari ferit adalah 5,00 hingga 30,00 µm, dan dimana ketebalan dari lembaran baja direpresentasikan sebagai "t (mm)", suatu ukuran butir rata-rata Dt/8 (µm) dari ferit pada suatu posisi pada suatu kedalaman t/8 mm dan suatu ukuran butir rata-rata Dt/2 (µm) dari ferit pada suatu posisi pada suatu kedalaman t/2 mm dalam suatu arah ketebalan lembaran dari suatu permukaan lembaran baja memenuhi Formula (1). Suatu deviasi standar sampel St/8 dari ukuran-ukuran butir dari ferit pada posisi pada suatu kedalaman t/8 mm adalah 4,50 µm atau kurang, dan suatu deviasi standar sampel St/2 dari ukuran-ukuran butir dari ferit pada posisi pada suatu kedalaman t/2 mm adalah 4,00 µm atau kurang.

$0,90 \leq Dt/8/Dt/2 \leq 1,10$ (1)

(20) RI Permohonan Paten

(19) ID (11) No Pengumuman : 2026/06886 (13) A

(51) I.P.C : G 06F 30/20

(21) No. Permohonan Paten : P00202609233

(22) Tanggal Penerimaan Permohonan Paten :
07 Januari 2025

(30) Data Prioritas :

(31) Nomor	(32) Tanggal	(33) Negara
202410323423.0	20 Maret 2024	CN

(43) Tanggal Pengumuman Paten :
02 September 2026

(71) Nama dan Alamat yang Mengajukan Permohonan Paten :
CONTEMPORARY AMPEREX TECHNOLOGY CO., LIMITED
No.2 Xingang Road, Zhangwan Town, Jiaocheng District, Ningde, Fujian 352100, China China

(72) Nama Inventor :
WU, Liangliang,CN
DING, Junwei,CN
JIANG, Liang,CN

(74) Nama dan Alamat Konsultan Paten :
Prudence Jahja S.H., LL.M.
Januar Jahja & Partners, Menara Batavia 19th Floor, Jl. K.H. Mas Mansyur Kav. 126

(54) Judul Invensi : METODE PREDIKSI KEADAAN PENGERINGAN UNTUK PELAT ELEKTRODE DAN PERANGKAT PREDIKSI KEADAAN PENGERINGAN UNTUK PELAT ELEKTRODE

(57) Abstrak :

Permohonan ini berkaitan dengan suatu metode prediksi keadaan pengeringan untuk suatu pelat elektrode dan suatu perangkat prediksi keadaan pengeringan untuk suatu pelat elektrode. Metode prediksi keadaan pengeringan untuk suatu pelat elektrode mencakup: pengeringan secara terpisah suatu pelat elektrode yang akan diuji dalam sejumlah parameter pengeringan, dimana ketika suatu massa pada suatu momen ke-N dan suatu massa pada suatu momen ke-(N-1) dari pelat elektrode yang akan diuji selama suatu proses perlakuan pengeringan memenuhi suatu ambang batas yang diatur sebelumnya, pelat elektrode yang akan diuji dikeringkan menjadi suatu pelat elektrode kering; pengakuisisian data pelat elektrode dari pelat elektrode yang akan diuji yang bersesuaian dengan momen yang berbeda selama proses perlakuan pengeringan, dan pengonstruksian model sesuai antara momen dan data pelat elektrode secara berturut-turut dalam sejumlah parameter pengeringan; dan penentuan suatu set data target yang bersesuaian dengan suatu waktu target dalam sedikitnya dua dari sejumlah parameter pengeringan berdasarkan pada model sesuai yang secara berturut-turut bersesuaian dengan sejumlah parameter pengeringan. Perwujudan dari permohonan ini dapat memprediksi secara efektif karakteristik pengeringan pelat elektrode selama proses pengeringan dan dapat meningkatkan presisi prediksi.

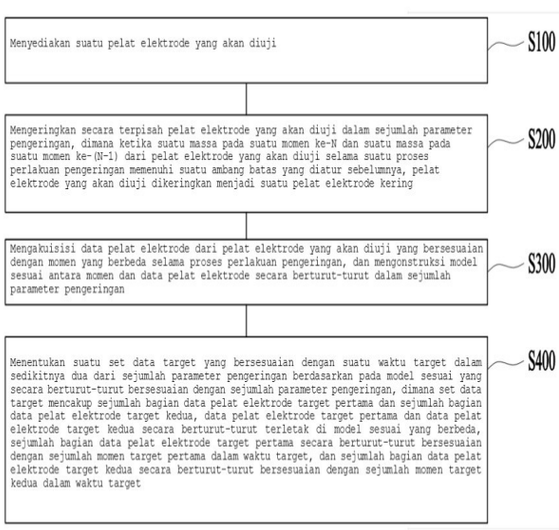

GAMBAR 1

(20) RI Permohonan Paten

(19) ID (11) No Pengumuman : 2026/06924 (13) A

(51) I.P.C : E 02F 9/20,E 21C 41/30,G 06Q 50/02

(21) No. Permohonan Paten : P00202606355

(22) Tanggal Penerimaan Permohonan Paten :
15 November 2024

(30) Data Prioritas :

(31) Nomor	(32) Tanggal	(33) Negara
2023903690	16 November 2023	AU
2024902919	13 September 2024	AU

(43) Tanggal Pengumuman Paten :
04 September 2026

(71) Nama dan Alamat yang Mengajukan Permohonan Paten :
TECHNOLOGICAL RESOURCES PTY LTD
Level 43, 120 Collins Street, Melbourne, Victoria 3000, Australia Australia

(72) Nama Inventor :
KEEHN, Anthony,AU
EYNDHOVEN, Daniel,AU
ARYA, Emet,AU
WANG, Fei Fei,AU
SHI, Ke,AU

(74) Nama dan Alamat Konsultan Paten :
Prudence Jahja S.H., LL.M.
Menara Batavia 19th Floor, Jl. K.H. Mas Mansyur Kav. 126

(54) Judul Invensi : SISTEM KONTROL PROSES BIJIH

(57) Abstrak :
Sistem kontrol proses bijih untuk mengontrol operasi pemrosesan bijih diungkapkan. Sistem ini mencakup sistem pelacakan bijih untuk menentukan lokasi pit tempat bijih yang diekstraksi berasal, melacak lokasi bijih yang diekstraksi saat bijih yang diekstraksi bergerak dari pit melalui operasi pemrosesan bijih, dan menghasilkan data lokasi bijih meliputi data lokasi pit yang menunjukkan lokasi pit bijih yang diekstraksi dan data pelacakan lokasi bijih menunjukkan lokasi bijih yang diekstraksi saat bijih yang diekstraksi bergerak melalui operasi pemrosesan bijih. Sistem ini juga meliputi sedikitnya satu penentu karakteristik bijih untuk menentukan sedikitnya satu karakteristik bijih yang diekstraksi dan menghasilkan data karakteristik bijih yang diketahui, dimana karakteristik kinerja operasi pemrosesan bijih bergantung pada karakteristik bijih, dan peranti penyimpanan data untuk menyimpan data lokasi bijih dan data karakteristik bijih yang diketahui. Sistem ini juga mencakup sedikitnya satu prediktor karakteristik bijih untuk memprediksi karakteristik bijih yang tidak diketahui terkait dengan bijih yang diekstraksi di lokasi pit tambang ditentukan menggunakan data karakteristik bijih yang diketahui dan data lokasi pit tambang yang terkait dengan data karakteristik bijih yang diketahui. Sistem kontrol proses bijih diatur untuk menggunakan karakteristik bijih yang diprediksi dan data pelacakan lokasi bijih untuk mengontrol sedikitnya satu komponen operasi pemrosesan bijih berdasarkan lokasi bijih yang diekstraksi.

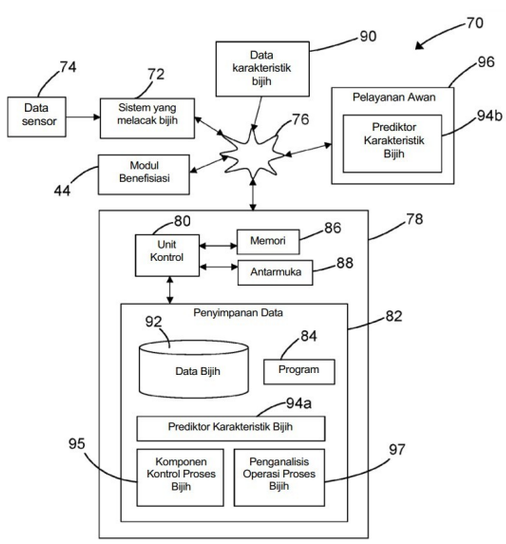

Gambar 3

(20) **RI Permohonan Paten**

(19) **ID** **(11)** **No Pengumuman : 2026/06909** **(13)** **A**

(51) **I.P.C : A 61K 47/68,A 61P 25/28,C 07K 16/28,C 07K 19/00,C 12N 15/113**

(21) **No. Permohonan Paten :** P00202608626

(22) **Tanggal Penerimaan Permohonan Paten :**
07 Januari 2025

(30) **Data Prioritas :**

(31) Nomor	(32) Tanggal	(33) Negara
63/618,798	08 Januari 2024	US

(43) **Tanggal Pengumuman Paten :**
03 September 2026

(71) **Nama dan Alamat yang Mengajukan Permohonan Paten :**
DENALI THERAPEUTICS INC.
161 Oyster Point Blvd. South San Francisco, California 94080 United States of America

(72) **Nama Inventor :**

DEVOS, Sarah L.,US
BARKER, Scarlett,US
THAYER, Mai B.,US
NILEWSKI, Lizanne G.,US
OSIPOV, Maksim,US
KLAR, Richard,DE
MICHEL, Sven,DE
JASCHINSKI, Frank,DE
ROTHKIRCH, Larissa,DE

(74) **Nama dan Alamat Konsultan Paten :**
Maulitta Pramulasari S.Pd., S.H., M.H.
Mirandah Asia Indonesia, Sudirman Plaza, Plaza Marein Lantai 10E, Jl. Jend. Sudirman Kav. 76–78

(54) **Judul Invensi :** KOMPOSISI DAN METODE UNTUK MEMODULASI EKSPRESI TAU

(57) **Abstrak :**
Yang dijelaskan adalah oligonukleotida antisense (ASO) protein tau yang terasosiasi dengan mikrotubulus (MAPT) dan konjugat ASO MAPT, serta metode penggunaan ASO MAPT dan konjugat ASO MAPT untuk mengobati gangguan neurodegeneratif, seperti penyakit Alzheimer.

(20) RI Permohonan Paten

(19) ID (11) No Pengumuman : 2026/06882 (13) A

(51) I.P.C : H 04W 4/38,H 04W 84/18,H 04W 72/0446

(21) No. Permohonan Paten : P00202609592

(22) Tanggal Penerimaan Permohonan Paten :
07 Maret 2024

(30) Data Prioritas :
(31) Nomor (32) Tanggal (33) Negara

(43) Tanggal Pengumuman Paten :
02 September 2026

(71) Nama dan Alamat yang Mengajukan Permohonan Paten :
Mitsubishi Electric Corporation
7-3, Marunouchi 2-chome, Chiyoda-ku, Tokyo 100-8310, Japan Japan

(72) Nama Inventor :
ITO Hideaki,JP
TOYOKAWA Suguru,JP

(74) Nama dan Alamat Konsultan Paten :
Ir. Migni Myriasandra Noerhadi S.H., MIP., MSEL.
PT. Biro Oktroi Roosseno, Kantor Taman A9 Unit A6-A7, Jl. Dr. Ide Anak Agung Gde Agung (Mega Kuningan), RT 001/RW 002

(54) Judul Invensi : SISTEM KOMUNIKASI, PERALATAN PENGAKOMODASI, METODE KOMUNIKASI, DAN MEDIUM PEREKAMAN

(57) Abstrak :
Suatu sistem komunikasi meliputi peralatan pengakomodasi yang mengakomodasi koneksi komunikasi sejumlah meteran pintar, dan peralatan tingkat lebih tinggi yang mengumpulkan informasi pengukuran yang ditransmisikan oleh sejumlah meteran pintar melalui peralatan pengakomodasi, dimana peralatan pengakomodasi meliputi sejumlah unit pengakomodasi Hibrid yang masing-masing mengakomodasi koneksi komunikasi salah satu dari sejumlah meteran pintar, dan unit pengakomodasi induk Hibrid yang menentukan, berdasarkan sedikitnya stasiun pangkalan, unit pengakomodasi Hibrid yang mengakomodasi koneksi komunikasi meteran pintar pertama yang datang melalui stasiun pangkalan, dari antara sejumlah unit pengakomodasi Hibrid, unit pengakomodasi Hibrid yang mengakomodasi koneksi komunikasi meteran pintar pertama mengakomodasi koneksi komunikasi meteran pintar kedua yang termasuk dalam jaringan multi-hop yang memiliki meteran pintar pertama sebagai akar, dan peralatan tingkat lebih tinggi menentukan informasi acuan yang berfungsi sebagai acuan untuk waktu transmisi informasi pengukuran meteran pintar, untuk masing-masing dari sejumlah unit pengakomodasi Hibrid.

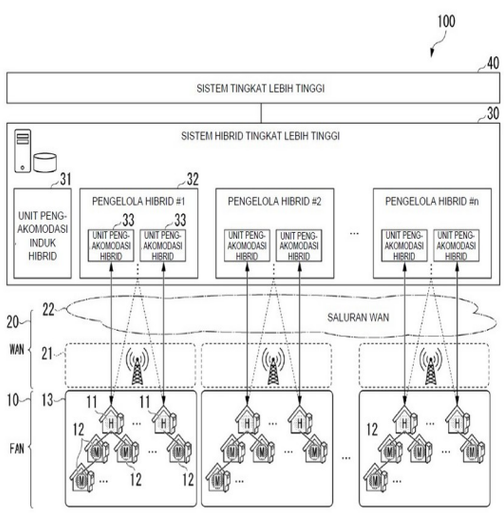

GAMBAR 1

(20) RI Permohonan Paten

(19) ID (11) No Pengumuman : 2026/06948 (13) A

(51) I.P.C : B 60P 1/64,B 60P 1/54,B 60P 3/14,B 60P 7/08

(21) No. Permohonan Paten : P00202609758

(22) Tanggal Penerimaan Permohonan Paten :
13 Februari 2025

(30) Data Prioritas :

(31) Nomor	(32) Tanggal	(33) Negara
PA202470040	13 Februari 2024	DK

(43) Tanggal Pengumuman Paten :
04 September 2026

(71) Nama dan Alamat yang Mengajukan Permohonan Paten :
GLAUCUS APS
Sankt Annæ Plads 9, kl., 1250 København K Denmark

(72) Nama Inventor :
Christoffer Gregers GLÆSEL,DK

(74) Nama dan Alamat Konsultan Paten :
Sandra Salim S.H., MBA
George Widjojo & Partners, Jl. Kali Besar Barat No. 5
Jakarta Kota 11230

(54) Judul Invensi : SUATU SISTEM BENGKEL YANG DAPAT DIANGKUT

(57) Abstrak :
Invensi sekarang berhubungan dengan suatu sistem bengkel yang dapat diangkut yang mencakup suatu alas rak datar dan elemen pemuatan yang terhubung dengan atau membentuk bagian pembentuk dari alas rak datar tersebut untuk memuat dan menurunkan alas rak datar tersebut ke dan dari suatu pengangkut bergerak, dan sejumlah elemen fiksasi yang disediakan pada atau di alas rak datar tersebut dan yang dikonfigurasikan untuk fiksasi secara dapat dilepas dari sejumlah unit bengkel ke suatu permukaan atas dari alas rak datar tersebut.

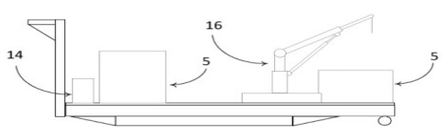

GAMBAR 2A

(20) RI Permohonan Paten

(19) ID (11) No Pengumuman : 2026/06946 (13) A

(51) I.P.C : A 61K 8/73,A 61K 8/64,A 61K 8/44,A 61K 8/34,A 61K 8/27,A 61Q 5/12,A 61Q 5/02,A 61Q 5/00

(21) No. Permohonan Paten : P00202609340

(22) Tanggal Penerimaan Permohonan Paten :
06 Februari 2025

(30) Data Prioritas :

(31) Nomor	(32) Tanggal	(33) Negara
102024000002476	06 Februari 2024	IT
63/553,471	14 Februari 2024	US

(43) Tanggal Pengumuman Paten :
04 September 2026

(71) Nama dan Alamat yang Mengajukan Permohonan Paten :
BEAUTYNOVA S.P.A.
Via Trebazio 3, 20145 Milano (MI) Italy

(72) Nama Inventor :
RAVAZZOLA, Marco,IT

(74) Nama dan Alamat Konsultan Paten :
Marolita Setiati
PT SPRUSON FERGUSON INDONESIA, Graha Paramita 3B Floor Zona D Jl. Denpasar Raya Blok D2

(54) Judul Invensi : FORMULASI UNTUK PERBAIKAN, RESTRUKTURISASI, DAN REKONSTRUKSI RAMBUT RUSAK

(57) Abstrak :
Invensi ini berkaitan dengan komposisi restrukturisasi untuk rambut rusak yang terdiri atas sejumlah bahan dan yang dapat digunakan untuk produksi formulasi akhir baru dalam bidang kosmetik. Komposisi 5 terdiri atas gliserin, glikosaminoglikan terhidrolisis, asam hialuronat berat molekul rendah, dan sisteina, yang disebut terakhir diutamakan dalam bentuk yang digaramkan, diutamakan sebagai hidroklorida.

(20) RI Permohonan Paten

(19) ID (11) No Pengumuman : 2026/06817 (13) A

(51) I.P.C : F 24F 13/30,F 25B 39/02,F 28F 9/007

(21) No. Permohonan Paten : P00202609595

(22) Tanggal Penerimaan Permohonan Paten :
01 September 2025

(30) Data Prioritas :

(31) Nomor	(32) Tanggal	(33) Negara
202411224007.1	02 September 2024	CN

(43) Tanggal Pengumuman Paten :
31 Agustus 2026

(71) Nama dan Alamat yang Mengajukan Permohonan Paten :
XIAOMI TECHNOLOGY (WUHAN) CO., LTD.
(Pilot Free Trade Zone Wuhan Area) No. 006, 1st floor, No. 66, Jiufeng 1st Road, Wuhan Donghu New Technology Development Zone, Wuhan, Hubei 430000 China

(72) Nama Inventor :
MU, Yuan,CN
ZHENG, Liming,CN
XIONG, Benwen,CN
ZHANG, Huazhong,CN
WU, Junhong,CN

(74) Nama dan Alamat Konsultan Paten :
Nabila Ambadar S.H., LL.M.
Am Badar & Am Badar IP Law Firm, Jl. Proklamasi No. 79, RT 007/RW 003

(54) Judul Invensi : BRAKET EVAPORATOR DAN UNIT INDOOR AC

(57) Abstrak :
Pengungkapan ini berkaitan dengan braket evaporator dan unit dalam-ruang (indoor) penyejuk udara. Braket evaporator tersebut mencakup bodi braket, bagian pengunci, bagian pengarah air, dan bagian jalur kabel. Bagian pengunci ditempatkan pada bodi braket dan dikonfigurasi agar dapat dilalui oleh pipa logam evaporator; bagian pengarah air dan bagian pengunci ditempatkan pada sisi bodi braket yang menghadap menjauhi evaporator; bagian pengarah air memanjang ke arah ujung bawah bodi braket; dan bagian jalur kabel ditempatkan pada bodi braket serta dikonfigurasi untuk mengunci rangkaian kabel.

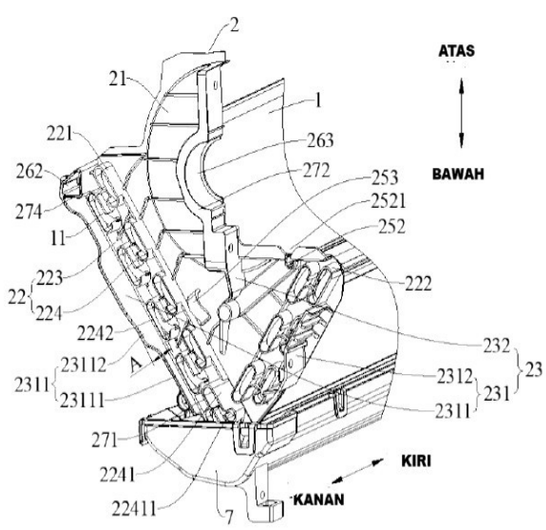

GAMBAR 1

(20) RI Permohonan Paten

(19) ID (11) No Pengumuman : 2026/06927 (13) A

(51) I.P.C : B 82Y 10/00,H 10D 84/83,H 10D 64/27,H 10D 30/01,H 10D 84/01,H 10D 30/00

(21) No. Permohonan Paten : P00202606051

(22) Tanggal Penerimaan Permohonan Paten :
04 Desember 2024

(30) Data Prioritas :

(31) Nomor	(32) Tanggal	(33) Negara
18/390,959	20 Desember 2023	US

(43) Tanggal Pengumuman Paten :
04 September 2026

(71) Nama dan Alamat yang Mengajukan Permohonan Paten :
QUALCOMM INCORPORATED
5775 Morehouse Drive, San Diego, California 92121-1714, United States of America United States of America

(72) Nama Inventor :
Shreesh NARASIMHA,US
Yan SUN,US

(74) Nama dan Alamat Konsultan Paten :
DR. Ludiyanto S.H., M.H., M.M.
Jl. Hayam Wuruk No. 3 i & j

(54) Judul Invensi : ARSITEKTUR PERANTI FORKSHEET DALAM SEL STANDAR

(57) Abstrak :
Yang diungkapkan adalah sel transistor forksheet dengan lembaran nano (420), yang gerbang bersama ((430A), (430B)) dan daerah sumber/saluran keluarnya dibagi oleh dinding dielektrik (440). Sel meliputi kontak sisi belakang - kontak strap gerbang sisi belakang (465A), kontak pelewatan sisi belakang, dan kontak sisi belakang langsung. Gerbang hanya dikontakkan secara eksternal dari bagian atas ((470), (475)) dan hanya pada satu sisi dari dinding dielektrik (440). Kontak sisi belakang mengatasi masalah hambatan gerbang dan masalah hambatan kontak dari sel forksheet konvensional.

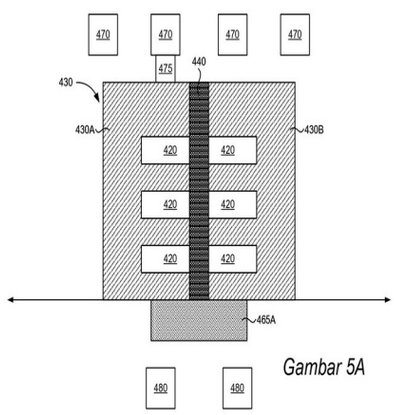

Gambar 5A

(20) RI Permohonan Paten

(19) ID (11) No Pengumuman : 2026/06803 (13) A

(51) I.P.C : B 60L 50/75,B 60L 58/40,H 01M 8/04

(21) No. Permohonan Paten : P00202606269

(22) Tanggal Penerimaan Permohonan Paten :
11 Desember 2025

(30) Data Prioritas :

(31) Nomor	(32) Tanggal	(33) Negara
202510056995.1	14 Januari 2025	CN

(43) Tanggal Pengumuman Paten :
31 Agustus 2026

(71) Nama dan Alamat yang Mengajukan Permohonan Paten :
SAIC GM WULING AUTOMOBILE CO., LTD
18th Hexi Road, Liunan District Liuzhou, Guangxi 545007 China

(72) Nama Inventor :
HUANG, Zupeng ,CN
LUO, Hongjin ,CN
LI, Rui ,CN
HE, Fang ,CN
WANG, Dan,CN
JIANG, Binwen ,CN

(74) Nama dan Alamat Konsultan Paten :
Marodin Sijabat S.H.
Epicentrum Walk 3rd Floor Unit A306 & A307, Jl. H.R. Rasuna Said No. 306

(54) Judul Invensi : METODE DAN SISTEM UNTUK MENGONTROL PELEPASAN ENERGI SISA DARI KENDARAAN SEL BAHAN BAKAR

(57) Abstrak :
Suatu metode dan sistem untuk mengontrol pelepasan energi sisa pada kendaraan sel bahan bakar. Metode ini terdiri dari: menghitung nilai perubahan total daya permintaan kendaraan sel bahan bakar antara saat ini dan saat berikutnya; memperoleh dan membandingkan daya keluaran sistem sel bahan bakar, daya pengisian baterai daya, dan daya penyerapan rangkaian pelepasan energi sisa pada saat berikutnya ketika nilai perubahan lebih besar dari pengurangan daya maksimum yang diizinkan oleh sistem sel bahan bakar, untuk menentukan cara penyerapan energi sisa kendaraan; di mana cara penyerapan energi sisa terdiri dari menyerap melalui rangkaian pelepasan energi sisa, dan/atau penyerapan melalui modul pendingin dan modul pemanas sistem pengaturan suhu secara bersamaan; dan menyesuaikan pengoperasian rangkaian pelepasan energi sisa dan/atau sistem pengaturan suhu berdasarkan cara penyerapan energi sisa. Pengungkapan ini, dengan memperkenalkan rangkaian pelepasan energi sisa yang ringan, mencapai konsumsi energi sisa yang tepat waktu dan akurat pada kendaraan sel bahan bakar, sehingga mengurangi biaya pelepasan energi sisa dan meningkatkan efektivitas biaya desain kendaraan.

(20) RI Permohonan Paten

(19) ID (11) No Pengumuman : 2026/06858 (13) A

(51) I.P.C : A 61K 47/69,A 61K 9/51,A 61K 47/18,A 61K 48/00,C 12N 15/88

(21) No. Permohonan Paten : P00202609284

(22) Tanggal Penerimaan Permohonan Paten :
22 Januari 2025

(30) Data Prioritas :

(31) Nomor	(32) Tanggal	(33) Negara
63/623,674	22 Januari 2024	US

(43) Tanggal Pengumuman Paten :
01 September 2026

(71) Nama dan Alamat yang Mengajukan Permohonan Paten :
THE TRUSTEES OF THE UNIVERSITY OF PENNSYLVANIA
3600 Civic Center Boulevard, 9th Floor Philadelphia, Pennsylvania 19104 United States of America

(72) Nama Inventor :
MITCHELL, Michael J.,US
PALANKI, Rohan,US
PERANTEAU, William,US

(74) Nama dan Alamat Konsultan Paten :
Maria Carola D Monintja S.H., M.H.
PT KASS Indonesia IP Services, Wisma 46 Kota BNI Lantai 24, Jl. Jenderal Sudirman Kav. 1, RT 001/RW 008

(54) Judul Invensi : KOMPOSISI DAN METODE UNTUK PENGHANTARAN TERTARGET SEL PUNCA HEMATOPOIETIK (HSC) DARI AGEN TERAPEUTIK

(57) Abstrak :
Pengungkapan ini, sebagian, berkaitan dengan komposisi nanopartikel lipid (LNP) tertarget sel punca hematopoietik (HSC), dan metode penggunaannya untuk penghantaran asam nukleat dan/atau agen terapeutik ke HSC. Dalam perwujudan tertentu, LNP dari pengungkapan ini sesuai untuk pemberian secara in utero. Dalam aspek lainnya, pengungkapan ini menyediakan metode untuk mengobati, mencegah, dan/atau mengameliorasikan penyakit dan/atau gangguan terkait HSC, yang meliputi tetapi tidak terbatas pada hemoglobinopati dan imunodefisiensi.

Gambar 7

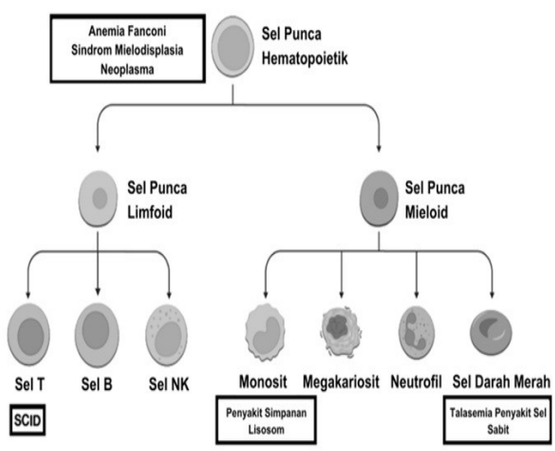

(20) RI Permohonan Paten

(19) ID (11) No Pengumuman : 2026/06919 (13) A

(51) I.P.C : B 01D 50/00,C 21B 11/02,F 27B 1/18,F 27B 1/16,F 27D 17/25,F 27D 17/22

(21) No. Permohonan Paten : P00202607985

(22) Tanggal Penerimaan Permohonan Paten :
10 Desember 2024

(30) Data Prioritas :

(31) Nomor	(32) Tanggal	(33) Negara
1020230275834	27 Desember 2023	BR

(43) Tanggal Pengumuman Paten :
03 September 2026

(71) Nama dan Alamat yang Mengajukan Permohonan Paten :
TECNORED DESENVOLVIMENTO TECNOLOGICO S.A.
Avenida Doutor Francisco Lessa Júnior, 2373, Salas 01 a 06, Residencial Campos Maia, 12422281 Pindamonhangaba, SP, Brazil Brazil

(72) Nama Inventor :
Stephen Michael POTTER,GB
Ronald Lopes DE OLIVEIRA,BR
Guilherme Francisco GONÇALVES,BR
Manoel Vítor Borel GONÇALVES,BR
André Silva DA LUZ,BR
Pedro Henrique Ferreira BRAGA,BR

(74) Nama dan Alamat Konsultan Paten :
DR. Ludiyanto S.H., M.H., M.M.
Jl. Hayam Wuruk No. 3 i & j

(54) Judul Invensi : SISTEM DAN METODE UNTUK MEMISAHKAN PARTIKEL LOGAM HALUS DARI GAS ATAS TUNGKU METALURGI, DAN TUNGKU METALURGI UNTUK MEMPRODUKSI BESI KASAR DAN MEMISAHKAN PARTIKEL LOGAM HALUS

(57) Abstrak :
Invensi ini berkaitan dengan sistem untuk memisahkan partikel logam halus dari gas atas tungku metalurgi (20), yang terdiri dari: setidaknya satu pipa pengangkut gas (10) yang dikonfigurasi untuk mengalirkan gas atas keluar dari tungku metalurgi (20); setidaknya satu pemisah partikel kasar (11) untuk memisahkan partikel kasar dari gas atas; setidaknya satu tangki pengumpul pertama (12) yang dihubungkan di hilir dari setidaknya satu pemisah partikel kasar (11); setidaknya satu pemisah partikel halus (13) untuk memisahkan partikel logam halus dari gas atas; dan setidaknya satu tangki pengumpul kedua (14) yang dihubungkan di hilir dari setidaknya satu pemisah partikel halus (13), dimana setidaknya satu tangki pengumpul kedua (14) dikonfigurasi untuk menerima sluri yang terdiri dari partikel logam halus yang dipisahkan dari gas atas, dan dimana setidaknya satu pipa pengangkut gas (10) membentuk sambungan hilir antara tungku metalurgi (20), setidaknya satu pemisah partikel kasar (11), dan setidaknya satu pemisah partikel halus (13). Invensi ini juga berkaitan dengan metode pemisahan partikel logam halus dari gas atas tungku metalurgi (20), serta tungku metalurgi (20) untuk memproduksi besi kasar dan memisahkan partikel logam halus.

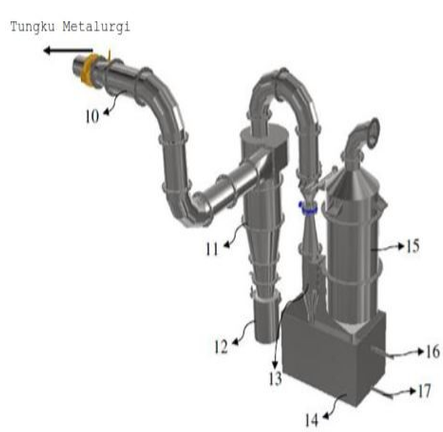

GAMBAR 1

(20) RI Permohonan Paten

(19) ID (11) No Pengumuman : 2026/06918 (13) A

(51) I.P.C : F 24D 3/18,F 24D 19/10,F 24D 3/08,F 24D 3/02

(21) No. Permohonan Paten : P00202606453

(22) Tanggal Penerimaan Permohonan Paten :
13 November 2024

(30) Data Prioritas :

(31) Nomor	(32) Tanggal	(33) Negara
63/600,258	17 November 2023	US

(43) Tanggal Pengumuman Paten :
03 September 2026

(71) Nama dan Alamat yang Mengajukan Permohonan Paten :
S.A. ARMSTRONG LIMITED
23 Bertrand Avenue, Toronto, Ontario M1L 2P3 Canada
Canada

(72) Nama Inventor :
Peter THOMSEN,CA
Redmond HUM,CA
Ritesh PATEL,CA

(74) Nama dan Alamat Konsultan Paten :
Daru Lukiantono S.H.
Sudirman Central Business District, Pacific Century Place, Jl. Jend. Sudirman kav 52-53 No.Lot 10 Level 35

(54) Judul Invensi : METODE DAN PERALATAN TEKNOLOGI SIRKUIT HIDRONIK MODULASI BERBASIS BEBAN KERJA UNTUK KONFIGURASI OPTIMAL POMPA KALOR GANDA

(57) Abstrak :
Suatu sistem hidronik yang dapat mengoordinasikan pompa kalor, katup, dan sirkuit beban berdasarkan faktor berbasis beban dan kondisi untuk menilai konfigurasi sirkuit hidronik dengan operasi yang optimal. Sebagai contoh, sistem hidronik tersebut mencakup: suatu pompa kalor udara ke cairan yang terhubung secara hidronik ke sirkuit beban pertama; suatu pompa kalor cairan ke cairan yang berinteraksi dengan sirkuit sumber kedua dan terhubung secara hidronik ke sirkuit beban kedua; suatu penyimpanan air yang terhubung secara hidronik ke sirkuit beban kedua, dan terhubung secara hidronik ke sirkuit konsumsi air yang memiliki masukan suplai air dan keluaran konsumsi air; paling tidak satu katup 3-arah yang secara hidronik menghubungkan pompa kalor udara ke cairan dengan pompa kalor cairan ke cairan; dan paling tidak satu pengendali yang dikonfigurasi untuk mengoordinasikan pengendalian dari paling tidak satu katup 3-arah, pompa kalor udara ke cairan, dan pompa kalor cairan ke cairan.

(20) **RI Permohonan Paten**

(19) **ID** **(11)** **No Pengumuman : 2026/06876** **(13)** **A**

(51) **I.P.C : G 06N 20/00**

(21) **No. Permohonan Paten :** P00202609270

(22) **Tanggal Penerimaan Permohonan Paten :**
24 Januari 2025

(30) **Data Prioritas :**

(31) Nomor	(32) Tanggal	(33) Negara
63/625,201	25 Januari 2024	US

(43) **Tanggal Pengumuman Paten :**
02 September 2026

(71) **Nama dan Alamat yang Mengajukan Permohonan Paten :**
INTERDIGITAL PATENT HOLDINGS, INC.
200 Bellevue Parkway, Suite 300, Wilmington, Delaware 19809 United States of America

(72) **Nama Inventor :**

ROY, Michel,CA
OLVERA-HERNANDEZ, Ulises,CA
STARSINIC, Michael,US
SON, Jung Je,KR
METHENNI, Achref,TN
FERDI, Samir,CA

(74) **Nama dan Alamat Konsultan Paten :**
Marolita Setiati
PT SPRUSON FERGUSON INDONESIA, Graha Paramita 3B Floor Zona D Jl. Denpasar Raya Blok D2 Kav.8 Kuningan

(54) **Judul Invensi :** METODE DAN APARATUS UNTUK MENGAKTIFKAN KOMPUTASI AIML TERBAGI DALAM SISTEM NIRKABEL BERBASIS PERANTAIAN FUNGSI LAYANAN

(57) **Abstrak :**

Dalam beberapa implementasi, suatu proses dapat meliputi penerimaan, dari suatu WTRU, suatu permintaan untuk membuat suatu SC dalam suatu proses AIML terpisah. Proses tersebut dapat meliputi mengirimkan, ke suatu perangkat jaringan, suatu pengenal kebijakan SFC untuk mengaktifkan suatu kebijakan SC yang bersangkutan, dimana pengenal kebijakan SFC tersebut ditentukan menurut permintaan untuk membuat SC. Proses tersebut dapat meliputi menerima, dari WTRU, suatu kumpulan data yang meliputi suatu SCID dan suatu profil SC yang terkait dengan lalu lintas SFC. Proses tersebut dapat meliputi mengirimkan kumpulan data ke suatu AF pertama berdasarkan profil SC, dan menerima, dari AF pertama, suatu kumpulan data yang dimodifikasi pertama. Lebih lanjut, proses tersebut dapat meliputi mengirimkan, ke suatu AF kedua, kumpulan data yang dimodifikasi pertama, dimana AF kedua ditentukan berdasarkan profil SC. Proses tersebut dapat meliputi menerima, dari AF kedua, suatu kumpulan data yang dimodifikasi kedua.

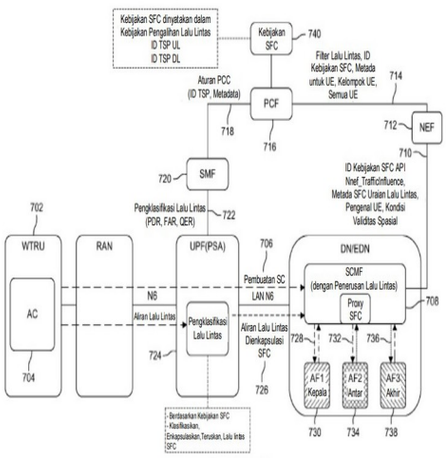

Gambar 7

(20) RI Permohonan Paten

(19) ID (11) No Pengumuman : 2026/06887 (13) A

(51) I.P.C : A 61K 31/445,A 61K 9/20,A 61K 31/167

(21) No. Permohonan Paten : P00202609439

(22) Tanggal Penerimaan Permohonan Paten :
16 Januari 2025

(30) Data Prioritas :

(31) Nomor	(32) Tanggal	(33) Negara
2430052-7	07 Februari 2024	SE

(43) Tanggal Pengumuman Paten :
02 September 2026

(71) Nama dan Alamat yang Mengajukan Permohonan Paten :
ONCOZENGE AB
Gustavslundsvägen 34, 5 tr 167 51 BROMMA Sweden

(72) Nama Inventor :
HOLMGREN, Niclas,SE
FYGE, Åsa,SE

(74) Nama dan Alamat Konsultan Paten :
Maulitta Pramulasari S.Pd., S.H., M.H.
Mirandah Asia Indonesia, Sudirman Plaza, Plaza Marein Lantai 10E, Jl. Jend. Sudirman Kav. 76–78

(54) Judul Invensi : TABLET HISAP

(57) Abstrak :
Tablet terkompresi yang terdiri dari inti dan lapisan pertama, dimana inti terdiri dari bupivakain atau garamnya, paling sedikit satu bahan pengikat, dan paling sedikit satu eksipien, dan lapisan pertama terdiri dari bupivakain atau garamnya, dan paling sedikit satu bahan pembentuk film. Tablet yang dikompres sebaiknya bebas dari zat pengoksidasi. Tablet yang dikompres cocok untuk digunakan dalam pengobatan atau pengentasan nyeri seperti nyeri pada rongga mulut.

(20) RI Permohonan Paten

(19) ID (11) No Pengumuman : 2026/06810 (13) A

(51) I.P.C : F 25D 23/00,G 05D 23/00,G 06F 1/20,H 05K 7/20

(21) No. Permohonan Paten : P00202602243

(22) Tanggal Penerimaan Permohonan Paten :
29 Mei 2025

(30) Data Prioritas :

(31) Nomor	(32) Tanggal	(33) Negara
63/760321	19 Februari 2025	US

(43) Tanggal Pengumuman Paten :
31 Agustus 2026

(71) Nama dan Alamat yang Mengajukan Permohonan Paten :
DELTA ELECTRONICS, INC.
No. 252, Shanying Road, Guishan District, Taoyuan City, Taiwan 33341 China

(72) Nama Inventor :
WU, SHENG-CHI,TW
WANG, CIH-PING,TW
CHUNG, LI An,TW
TSAI, CHIH-HUNG,TW
LIANG, JEN Te,TW

(74) Nama dan Alamat Konsultan Paten :
Dora Ambadar S.Psi
Am Badar & Am Badar, Jl. Proklamasi No. 79, Pegangsaan, Menteng, Jakarta Pusat

(54) Judul Invensi : SISTEM PENDINGIN CAIRAN DAN METODE UNTUK MENGENDALIKANNYA

(57) Abstrak :

Suatu sistem pendingin cairan untuk mendinginkan sistem server dan metode untuk mengendalikannya dijelaskan. Sistem pendingin cairan mencakup pengukur aliran pertama untuk mendeteksi laju aliran masuk pendingin dari sistem server ke dalam sistem pendingin cairan, pengukur aliran kedua untuk mendeteksi laju aliran keluar pendingin dari sistem pendingin cairan, radiator dengan kipas, tangki penampung dengan setidaknya satu pompa, dan pengendali untuk mendeteksi aliran diferensial antara laju aliran masuk dan laju aliran keluar, dan untuk merekam laju aliran masuk atau laju aliran keluar dalam nilai real-time sebagai nilai perbandingan. Radiator menerima pendingin bertekanan tinggi dari sistem server dan mengoperasikan kipas untuk mendinginkan pendingin. Tangki penampung menerima pendingin yang telah didinginkan dan mengumpankannya dari sistem pendingin cairan ke sistem server. Jika laju aliran masuk atau keluar meningkat hingga mencapai konstanta pertama dikalikan nilai perbandingan sebelum aliran diferensial mencapai tekanan diferensial yang ditetapkan, kecepatan putar kipas ditingkatkan.

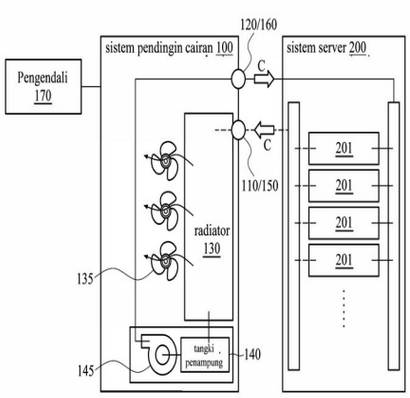

GAMBAR 1

(20) **RI Permohonan Paten**

(19) **ID** **(11)** **No Pengumuman : 2026/06874** **(13) A**

(51) **I.P.C : A 61K 31/675,A 61P 31/18,C 07F 9/6561**

(21) **No. Permohonan Paten :** P00202609465

(22) **Tanggal Penerimaan Permohonan Paten :**
24 Januari 2025

(30) **Data Prioritas :**

(31) Nomor	(32) Tanggal	(33) Negara
PCT/ CN2024/074517	29 Januari 2024	CN

(43) **Tanggal Pengumuman Paten :**
02 September 2026

(71) **Nama dan Alamat yang Mengajukan Permohonan Paten :**
ZENSHINE PHARMACEUTICALS (HANGZHOU) CO., LTD.
Room 101-1, Building 10, 3300 Benjing BLVD, Qianwan Bioport, Xiaoshan District Hangzhou, Zhejiang 311200 China

(72) **Nama Inventor :**
HAO, Xiaolin,US
LEI, Yonghua,CN
PENG, Zhiyuan,CN

(74) **Nama dan Alamat Konsultan Paten :**
Kusno Hadi Kuncoro S.Si.
Batavia Patentservis Asia, SOHO Pancoran, Splendor Tower, 27th Floor Unit 01, Jl. Letjen M.T. Haryono Kav. 2-3

(54) **Judul Invensi :** TURUNAN ASAM FOSFAT DAN PENGGUNAAN FARMASI DARINYA

(57) **Abstrak :**
Invensi ini menyediakan senyawa yang memiliki struktur yang ditetapkan dalam formula (I), (I-1), (I-2), (I-3), (I-4), (II), (III) atau (IV) stereoisomer atau garam yang dapat diterima secara farmasi, solvat dan bakal obat darinya Selanjutnya disediakan penggunaan formula (I), (I-1), (I-2), (I-3), (I-4), (II), (III) atau (IV), stereoisomer atau garam yang dapat diterima secara farmasi, bakal obat, atau garam solvat darinya dalam profilaksis atau pengobatan infeksi virus, terutama infeksi HPV.

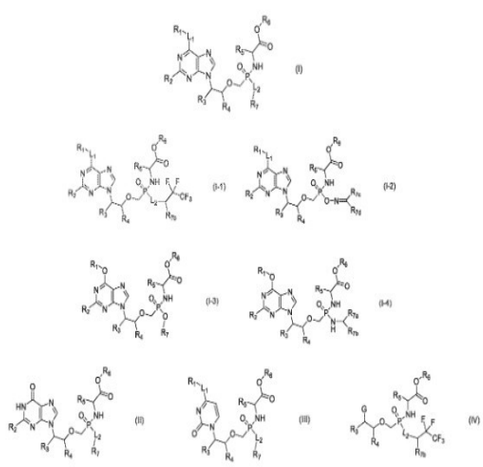

(20) RI Permohonan Paten

(19) ID (11) No Pengumuman : 2026/06951 (13) A

(51) I.P.C : B 65D 41/34,B 65D 41/04

(21) No. Permohonan Paten : P00202609928

(22) Tanggal Penerimaan Permohonan Paten :
20 Februari 2025

(30) Data Prioritas :

(31) Nomor	(32) Tanggal	(33) Negara
102024000004045	26 Februari 2024	IT

(43) Tanggal Pengumuman Paten :
04 September 2026

(71) Nama dan Alamat yang Mengajukan Permohonan Paten :
TETRA LAVAL HOLDINGS & FINANCE S.A.
Avenue Général-Guisan 70, CH-1009 Pully, Switzerland
Switzerland

(72) Nama Inventor :
MARTINI, Pietro,IT
SORBARA, Angelo,IT
PICCININI, Stefano,IT
GIORDANO, Stefano,IT

(74) Nama dan Alamat Konsultan Paten :
Ir. Migni Myriasandra Noerhadi S.H., MIP., MSEL.
PT. Biro Oktroi Roosseno, Kantor Taman A9 Unit A6-A7, Jl. Dr. Ide Anak Agung Gde Agung (Mega Kuningan), RT 001/RW 002

(54) Judul Invensi : TUTUP UNTUK ALAT PEMBUKA, ALAT PEMBUKA UNTUK KEMASAN DAN KEMASAN

(57) Abstrak :
Invensi ini menguraikan suatu tutup (10) untuk alat pembuka (3), tutup (10) tersebut mencakup dinding utama (13) yang dikonfigurasi untuk disusun pada saluran keluar penuangan dari kerah alat pembuka (3), cincin penopang (15) yang diposisikan berjarak dari dinding utama (13) di sepanjang sumbu membujur (B), sejumlah rusuk (16) yang disisipkan di antara dan dihubungkan ke dinding utama (13) dan cincin penopang (15) serta diposisikan dengan sudut tertentu dari satu sama lain mengitari sumbu membujur (B) dan uliran pertama (20) yang dikonfigurasi untuk berinteraksi dengan uliran kedua yang menonjol dari kerah. Uliran pertama (20) tersebut mencakup sejumlah elemen ulir (21) yang terputus dari satu sama lain, masing-masing elemen ulir (21) tersebut dihubungkan ke dan menonjol dari hanya satu rusuk (16) masing-masing.

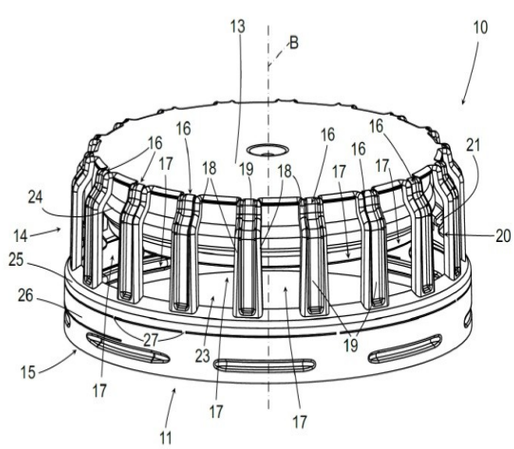

GAMBAR 3

(20) RI Permohonan Paten

(19) ID (11) No Pengumuman : 2026/06925 (13) A

(51) I.P.C : A 47J 44/00

(21) No. Permohonan Paten : P00202608378

(22) Tanggal Penerimaan Permohonan Paten :
04 Desember 2024

(30) Data Prioritas :

(31) Nomor	(32) Tanggal	(33) Negara
24150197.2	03 Januari 2024	EP

(43) Tanggal Pengumuman Paten :
04 September 2026

(71) Nama dan Alamat yang Mengajukan Permohonan Paten :
Versuni Holding B.V.
Claude Debussylaan 88 1082 MD Amsterdam Netherlands

(72) Nama Inventor :
SAMONIGG, Gert,AT

(74) Nama dan Alamat Konsultan Paten :
Arifia Jauharia Fajra S.T., S.H.
Pondok Indah Office Tower 5 19th Floor Suite 1906, Jl. Sultan Iskandar Muda Kav. V-TA

(54) Judul Invensi : PERALATAN DAPUR YANG MEMILIKI WADAH MAKANAN YANG DAPAT DIPINDAHKAN

(57) Abstrak :
Disediakan peralatan dapur (100) yang terdiri atas sistem pemanas (102) dan wadah (104) untuk menerima bahan makanan. Wadah dapat dipindahkan antara setidaknya posisi pertama (118) dimana wadah disusun untuk memungkinkan sistem pemanas untuk memanaskan bahan makanan, dan posisi kedua (120) dimana wadah disusun untuk memungkinkan setidaknya satu proses pembuatan makanan, misalnya setidaknya satu proses pembuatan makanan yang dimasak sebelumnya, untuk diimplementasikan.

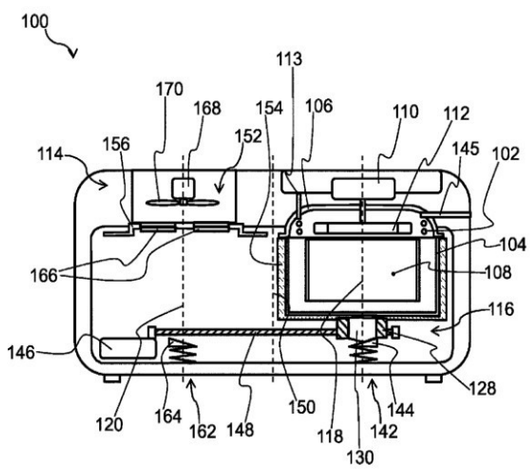

Gambar 1A

(20) RI Permohonan Paten

(19) ID (11) No Pengumuman : 2026/06883 (13) A

(51) I.P.C : B 01D 11/04,B 01D 11/02,B 01D 9/02,B 01D 1/00,B 01D 9/00,B 09B 101/95,B 09B 101/16,C 01B 7/07,C 01B 11/06,C 01B 7/04,C 01D 3/08,C 01G 45/10,C 01G 9/08,C 01G 45/05,C 01G 45/01,C 01G 9/00,C 02F 1/66,C 02F 1/463,C 02F 1/461,C 02F 1/26,C 02F 101/20,C 22B 3/44,C 22B 3/38,C 22B 19/30,C 22B 19/28,C 22B 3/22,C 22B 15/00,C 22B 3/00,C 22B 47/00,C 25B 1/26,C 25C 1/12,C 25C 7/08,C 25C 7/02,H 01M 10/54

(21) **No. Permohonan Paten :** P00202609250

(22) **Tanggal Penerimaan Permohonan Paten :**
22 Juli 2024

(30) **Data Prioritas :**
(31) Nomor (32) Tanggal (33) Negara

(43) **Tanggal Pengumuman Paten :**
02 September 2026

(71) **Nama dan Alamat yang Mengajukan Permohonan Paten :**
BORSODCHEM ZRT
Bolyai tér 1 3700 Kazincbarcika Hungary

(72) **Nama Inventor :**
OU, Yuehong,CN
LI, Yunzhao,CN
FARKAS, László,HU
JAKAB-NÁCSA, Alexandra,HU
LI, Na,CN
CHANG, Xuejie,CN
ZHANG, Hongke,CN

(74) **Nama dan Alamat Konsultan Paten :**
Emirsyah Dinar B.Com., M.H.
AFFA Intellectual Property Rights, Gedung Graha Pratama Lantai 15, Jl. Letjen M.T. Haryono Kav. 15

(54) **Judul Invensi :** METODE UNTUK PENGOLAHAN CAIRAN EKSTRAK BALIK

(57) **Abstrak :**
Metode ini mengungkapkan suatu cara pengolahan cairan ekstrak balik. Metode ini memanfaatkan perbedaan potensial elektroda standar dari berbagai logam. Pertama, tembaga dipulihkan melalui elektrolisis siklon. Pada saat yang sama, gas klorin yang dihasilkan oleh elektrolisis dapat menghilangkan TOC dan menghindari kontaminasi ekstraktan selanjutnya. Kemudian, zink dipisahkan menggunakan reagen pengendapan zink, dan akhirnya, mangan dan kalsium dipisahkan menggunakan ekstraktan Cyanex272 yang telah disaponifikasi untuk mendapatkan mangan sulfat. Metode aplikasi ini mampu melakukan pemulihan bertahap logam berharga seperti mangan, tembaga, zink, dan sejenisnya. Kemurnian mangan sulfat yang dipulihkan mencapai kualitas baterai. Dibandingkan dengan pemulihan tembaga dalam bentuk tembaga sulfida, tembaga spons yang diperoleh dalam aplikasi ini memiliki kemurnian lebih dari 98%, yang memiliki prospek aplikasi dan manfaat ekonomi yang lebih baik. Selain itu, dengan secara selektif membuang natrium, kalsium, dan aluminium dengan nilai pemulihan rendah, proses operasi dapat disederhanakan, masukan bahan pembantu yang tidak perlu dapat dikurangi, dan nilai ekonomi yang lebih tinggi dapat dicapai; Pada saat yang sama, metode yang digunakan dalam aplikasi ini tidak menghasilkan limbah padat dan memiliki kinerja lingkungan yang baik.

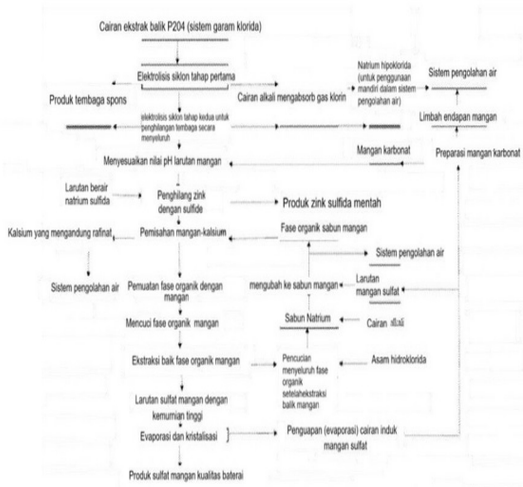

Gambar 1

(20) RI Permohonan Paten

(19) ID (11) No Pengumuman : 2026/06888 (13) A

(51) I.P.C : G 05D 1/693,G 05D 1/633,G 05D 1/622

(21) No. Permohonan Paten : P00202608816

(22) Tanggal Penerimaan Permohonan Paten :
16 Januari 2025

(30) Data Prioritas :

(31) Nomor	(32) Tanggal	(33) Negara
2024-004870	16 Januari 2024	JP

(43) Tanggal Pengumuman Paten :
02 September 2026

(71) Nama dan Alamat yang Mengajukan Permohonan Paten :
KAWASAKI JUKOGYO KABUSHIKI KAISHA
1-1, Higashikawasaki-cho 3-chome, Chuo-ku, Kobe-shi, Hyogo 6508670 Japan

(72) Nama Inventor :
Satoshi OTSUKI,JP
Kenichi NAKASHIMA,JP
Takeshi HATANAKA,JP
Naoki HATTA,JP

(74) Nama dan Alamat Konsultan Paten :
Budi Rahmat S.H.
Int-tra-Patent Bureau, Menara Era Building Lt. 9, Jl. Senen Raya Kav. 135-137

(54) Judul Invensi : ALAT PERENCANA RUTE, SISTEM BANTUAN MENGEMUDI, METODE PERENCANAAN RUTE, DAN PROGRAM PERENCANAAN RUTE

(57) Abstrak :
Suatu alat perencana rute (100) meliputi: pemeroleh (45) yang memperoleh informasi rintangan yang meliputi informasi pada posisi dari rintangan; dan generator (46) yang menghasilkan rute target dari objek bergerak (1) dari titik mulai (S) hingga tujuan (G) berdasarkan informasi rintangan sedemikian sehingga rute target menghindari interferensi di antara objek bergerak (1) dan rintangan. Generator (46) mencari kandidat rute target dan menentukan rute target berdasarkan biaya rute di antara kandidat-kandidat. Masing-masing dari biaya rute meliputi biaya kelokan yang berhubungan dengan derajat kelokan pada masing-masing kandidat.

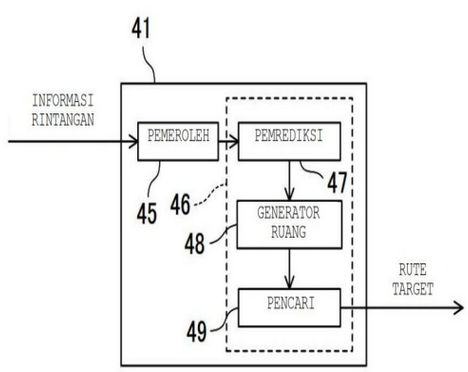

(20) **RI Permohonan Paten**

(19) **ID** **(11)** **No Pengumuman : 2026/06855** **(13)** **A**

(51) **I.P.C : G 06F 3/06**

(21) **No. Permohonan Paten :** P00202609289

(22) **Tanggal Penerimaan Permohonan Paten :**
01 Maret 2024

(30) **Data Prioritas :**
(31) Nomor (32) Tanggal (33) Negara

(43) **Tanggal Pengumuman Paten :**
01 September 2026

(71) **Nama dan Alamat yang Mengajukan Permohonan Paten :**
QUALCOMM INCORPORATED
5775 Morehouse Drive, San Diego, California 92121-1714, United States of America United States of America

(72) **Nama Inventor :**
Can GUO,CN
Richard PATRICK,IN
Hung VUONG,US
Xiaosen HE,CN
Bao NGUYEN,US

(74) **Nama dan Alamat Konsultan Paten :**
Dr. Ludiyanto S.H., M.H., M.M.
Drewmarks, Jl. Hayam Wuruk No. 3 i, j & jj

(54) **Judul Invensi :** MENULIS DATA DALAM PERANTI PENYIMPANAN BERZONA

(57) **Abstrak :**

Peranti penyimpanan berzona dapat menangani perintah tulis yang tidak berurutan dari host, yang meliputi host yang beroperasi dalam mode antrean multi-melingkar. Peranti penyimpanan dapat menyimpan informasi tulis tertunda yang merepresentasikan perintah tulis tanpa melaksanakan pengoperasian tulis yang sesuai ketika alamat awal yang diindikasikan oleh perintah tulis tidak cocok dengan penunjuk tulis berikutnya. Perangkat penyimpanan dapat melaksanakan pengoperasian tulis ketika alamat awal yang diindikasikan oleh perintah tulis cocok dengan penunjuk tulis berikutnya atau ketika alamat awal yang diindikasikan oleh informasi tulis tertunda cocok dengan penunjuk tulis berikutnya. Peranti penyimpanan dapat menaikkan penunjuk tulis berikutnya ketika alamat awal yang diindikasikan oleh perintah tulis cocok dengan penunjuk tulis berikutnya atau ketika alamat awal yang diindikasikan oleh informasi tulis tertunda cocok dengan penunjuk tulis berikutnya. Peranti penyimpanan berzona dapat meniadakan informasi tulis tertunda ketika alamat awal yang diindikasikan oleh informasi tulis tertunda cocok dengan penunjuk tulis berikutnya.

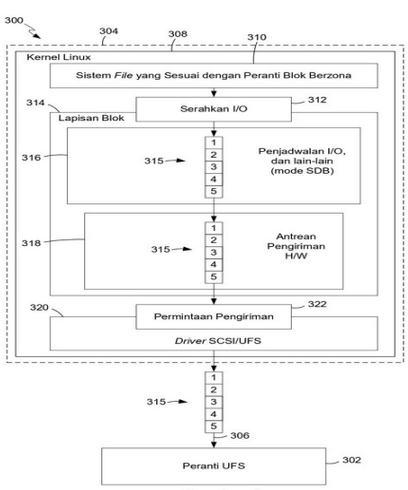

Gambar 3

(20) **RI Permohonan Paten**

(19) **ID** **(11)** **No Pengumuman : 2026/06804** **(13)** **A**

(51) **I.P.C : F 23G 7/00,F 23J 3/06**

(21) **No. Permohonan Paten :** P00202609557

(22) **Tanggal Penerimaan Permohonan Paten :**
25 Maret 2025

(30) **Data Prioritas :**

(31) Nomor	(32) Tanggal	(33) Negara
2024-139549	21 Agustus 2024	JP

(43) **Tanggal Pengumuman Paten :**
31 Agustus 2026

(71) **Nama dan Alamat yang Mengajukan Permohonan Paten :**
IHI CORPORATION
1-1, Toyosu 3-chome, Koto-ku, Tokyo 1358710 Japan

(72) **Nama Inventor :**
Kazuhiro WATANABE,JP
Teruhisa EGUCHI,JP
Seiji WADA,JP
Hiroshi TAKEUCHI,JP

(74) **Nama dan Alamat Konsultan Paten :**
Budi Rahmat S.H.
Int-tra-Patent Bureau, Menara Era Building Lt. 9, Jl. Senen Raya Kav. 135-137

(54) **Judul Invensi :** SISTEM PENGANGKUTAN ABU DAN METODE PENGANGKUTAN ABU

(57) **Abstrak :**

Suatu sistem pengangkutan abu (1) meliputi: corong penampung (8) yang dikonfigurasi untuk mengumpulkan abu yang mengandung setidaknya salah satu dari terak abu atau abu terbang yang dihasilkan oleh pembakaran bahan bakar yang mengandung biomassa; silo (9) yang dikonfigurasi untuk menyimpan abu yang dikeluarkan dari corong penampung (8); pipa pengangkut abu (10) yang menghubungkan corong penampung (8) dan silo (9) dan dikonfigurasi untuk mengangkut abu dari corong penampung (8) ke silo (9); dan unit pemanas pipa pengangkut (15) yang dipasang di sepanjang pipa pengangkut abu (10) dan dikonfigurasi untuk memanaskan pipa pengangkut abu (10).

GAMBAR 3

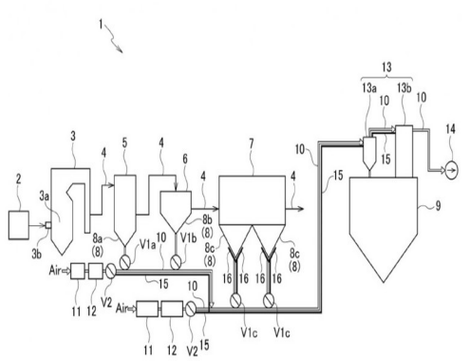

(20) RI Permohonan Paten

(19) ID (11) No Pengumuman : 2026/06901 (13) A

(51) I.P.C : F 24F 13/22,F 24F 13/14,F 24F 1/0011

(21) No. Permohonan Paten : P00202609702

(22) Tanggal Penerimaan Permohonan Paten :
01 September 2025

(30) Data Prioritas :

(31) Nomor	(32) Tanggal	(33) Negara
202411227031.0	02 September 2024	CN

(43) Tanggal Pengumuman Paten :
03 September 2026

(71) Nama dan Alamat yang Mengajukan Permohonan Paten :
XIAOMI TECHNOLOGY (WUHAN) CO., LTD.
(Pilot Free Trade Zone Wuhan Area) No. 006, 1st floor, No. 66, Jiufeng 1st Road, Wuhan Donghu New Technology Development Zone, Wuhan, Hubei 430000 China

(72) Nama Inventor :

MU, Yuan,CN	WU, Junhong,CN
ZHANG, Huazhong,CN	YU, Jiebin,CN
LI, Shuyun,CN	PENG, Guangqian,CN
ZHOU, Shufeng,CN	MENG, Hongwu,CN

(74) Nama dan Alamat Konsultan Paten :
Dora Ambadar S.Psi
Am Badar & Am Badar IP Law Firm, Jl. Proklamasi No. 79, RT 007/RW 003

(54) Judul Invensi : UNIT DALAM RUANG PENGONDISI UDARA DAN SISTEM PENGONDISIAN UDARA

(57) Abstrak :
Suatu unit dalam ruang pengondisi udara mencakup rangka, alas, penukar panas, rangka pengarah udara, dan rakitan aliran silang. Rangka memiliki saluran masuk udara dan saluran keluar udara, dan saluran keluar udara terletak di atas saluran masuk udara. Alas dihubungkan dengan rangka, saluran udara yang memanjang dalam arah pertama didefinisikan di antara alas dan rangka, dan alas serta rangka disusun saling berhadapan dalam arah kedua yang tegak lurus terhadap arah pertama. Penukar panas disusun dalam saluran udara, dan penukar panas disusun berdekatan dengan saluran masuk udara dan menonjol ke arah saluran masuk udara. Rangka pengarah udara dihubungkan secara dapat dilepas dengan alas dan disusun berdekatan dengan saluran keluar udara. Rakitan aliran silang disusun dalam saluran udara dan terletak di antara rangka pengarah udara dan penukar panas.

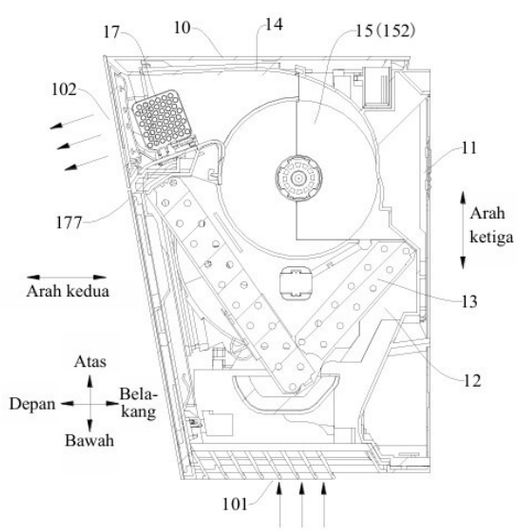

Gambar 1

(20) RI Permohonan Paten

(19) ID (11) No Pengumuman : 2026/06896 (13) A

(51) I.P.C : A 61K 47/68,A 61K 39/395,A 61P 35/00,C 07K 16/44

(21) No. Permohonan Paten : P00202609714

(22) Tanggal Penerimaan Permohonan Paten :
04 Juni 2025

(30) Data Prioritas :

(31) Nomor	(32) Tanggal	(33) Negara
202410722924.6	05 Juni 2024	CN
202410729765.2	06 Juni 2024	CN

(43) Tanggal Pengumuman Paten :
03 September 2026

(71) Nama dan Alamat yang Mengajukan Permohonan Paten :
REMEGEN CO., LTD.
No. 58 Beijing Middle Road, Yantai Development Zone, Yantai District, China (Shandong) Pilot Free Trade Zone, Yantai, Shandong 264006 China

(72) Nama Inventor :

FANG, Jianmin,CA
WANG, Lili,CN
JIANG, Jing,CN
LI, Dong,CN
ZHANG, Wei,US
LI, Yuanhao,US
WANG, Zhulun,US
MIN, Xiaoshan,US
WANG, Ling,CN
XIN, Yinghao,CN
HE, Chenglin,CN
XU, Menglong,CN

(74) Nama dan Alamat Konsultan Paten :
Rizky Dwi Amalia Pulungan S.H.
Pulungan, Wiston & Partners, Jl. Cempaka Putih Raya No. 51

(54) Judul Invensi : KONJUGAT LIGAN-OBAT YANG MEMILIKI UNIT PEROLEHAN KEMBALI MUATAN BEBAS

(57) Abstrak :
Suatu konjugat ligan-obat yang mencakup unit perolehan kembali muatan bebas dan penggunaannya dalam mencegah atau mengobati penyakit disediakan. Konjugat ligan-obat, melalui unit perolehan kembali yang terhubung mampu mengikat muatan bebas, dapat menghilangkan muatan bebas, secara signifikan meningkatkan keamanan medikasi; selain itu, melalui perolehan kembali muatan bebas, muatan yang dibawa oleh konjugat ligan-obat dinaikkan secara keseluruhan, yang mengompensasi hilangnya aktivitas yang disebabkan oleh pelepasan muatan. Oleh karena itu, dengan memasukkan unit perolehan kembali untuk mencapai perolehan kembali muatan bebas, keamanan dan efikasi konjugat ligan-obat dapat dinaikkan secara signifikan, dan jendela terapeutik dapat diekspansi.

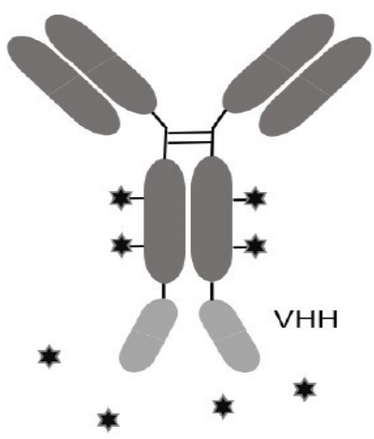

GAMBAR 1

(20) RI Permohonan Paten

(19) ID (11) No Pengumuman : 2026/06861 (13) A

(51) I.P.C : A 61L 2/07,A 61L 11/00,B 09B 3/45

(21) No. Permohonan Paten : P00202609705

(22) Tanggal Penerimaan Permohonan Paten :
30 Januari 2025

(30) Data Prioritas :

(31) Nomor	(32) Tanggal	(33) Negara
P202430082	31 Januari 2024	ES

(43) Tanggal Pengumuman Paten :
02 September 2026

(71) Nama dan Alamat yang Mengajukan Permohonan Paten :
COMPSA, S.L.
Plaza del Niño Jesús, 6 - Primero C 28009 Madrid Spain

(72) Nama Inventor :
PACHECO PERONA, Jesús,ES

(74) Nama dan Alamat Konsultan Paten :
Dora Ambadar S.Psi
Am Badar & Am Badar IP Law Firm, Jl. Proklamasi No. 79, RT 007/RW 003

(54) Judul Invensi : SISTEM UNTUK PENGOLAHAN LIMBAH PADAT DENGAN HIDROLISIS TERMAL DAN METODE PENGOLAHAN LIMBAH PADAT YANG MENGGUNAKAN SISTEM TERSEBUT

(57) Abstrak :
Spesifikasi ini mengungkapkan suatu rakitan autoklaf, suatu sistem pengolahan limbah padat dengan hidrolisis termal yang meliputi setidaknya dua rakitan autoklaf, dan suatu metode pengolahan limbah padat dengan hidrolisis termal dengan menggunakan sistem pengolahan limbah padat dengan hidrolisis termal. Invensi ini menyelesaikan seluruh masalah yang ditimbulkan dalam pengolahan limbah padat “kompleks” (komposisi material berserat seperti tekstil, plastik), dengan keuntungan seperti: dapat menggunakan satu titik masuk/keluar dari bejana pengolahan yang terletak pada bagian bawah, yang menghemat infrastruktur; memanfaatkan kapasitas penyimpanan dari susunan vertikal; menggunakan sistem konveyor yang memungkinkan dinamika aliran yang baik tanpa penyumbatan, yang mencegah terlilitnya material berserat; dan menggunakan sistem yang dirancang untuk memindahkan seluruh limbah padat yang terakumulasi dalam bejana vertikal, yang memungkinkan resirkulasi internal selama pengolahan yang secara substansial meningkatkan perpindahan panas.

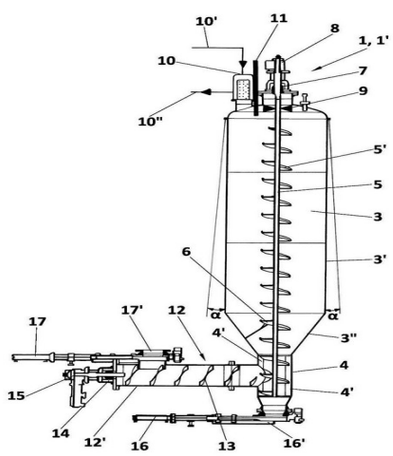

FIG. 1

(20) RI Permohonan Paten

(19) ID (11) No Pengumuman : 2026/06847 (13) A

(51) I.P.C : H 01M 4/525,H 01M 4/505,H 01M 10/052,H 01M 4/02

(21) No. Permohonan Paten : P00202609726

(22) Tanggal Penerimaan Permohonan Paten :
10 September 2025

(30) Data Prioritas :

(31) Nomor	(32) Tanggal	(33) Negara
10-2024-0123851	11 September 2024	KR
10-2025-0128492	09 September 2025	KR

(43) Tanggal Pengumuman Paten :
01 September 2026

(71) Nama dan Alamat yang Mengajukan Permohonan Paten :
ECOPRO BM CO., LTD.
587-40 Gwahaksaneop 2-ro, Ochang-eup, Cheongwon-gu, Cheongju-si, Chungcheongbuk-do 28116 Republic of Korea

(72) Nama Inventor :
KIM, Sang Hyun,KR
LIM, Ra Na,KR
MOON, Chae Won,KR

(74) Nama dan Alamat Konsultan Paten :
Bagus Satrio Lestanto S.H., LL.M.
SKC Law, Generali Tower Gran Rubina Business Park Suite 20-E, Jl. HR Rasuna Said, RT 001/RW 005

(54) Judul Invensi : BAHAN AKTIF ELEKTRODA POSITIF DAN BATERAI SEKUNDER LITIUM YANG TERDIRI DARI BAHAN AKTIF ELEKTRODA POSITIF

(57) Abstrak :
Invensi ini berhubungan dengan suatu bahan aktif elektroda positif dan baterai sekunder litium yang menggunakan elektroda positif yang terdiri dari bahan aktif elektroda positif tersebut. Lebih khususnya, invensi ini berhubungan dengan bahan aktif elektroda positif yang, melalui pembentukan bagian penyalut yang terdiri dari barium (Ba) dan sulfur (S) pada setidaknya sebagian permukaan oksida logam transisi litium, bahan aktif elektroda positif tersebut mampu mengurangi pengotor litium tanpa proses pencucian dengan air, meningkatkan konduktivitas melalui bagian penyalut yang terdiri dari barium (Ba) dan sulfur (S) tersebut, serta menekan reaksi samping dengan larutan elektrolit, dan baterai sekunder litium yang menggunakan elektroda positif yang terdiri dari bahan aktif elektroda positif tersebut.

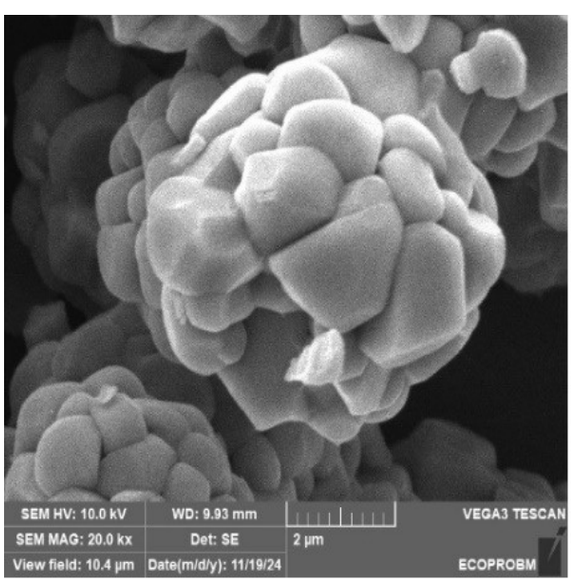

(20) RI Permohonan Paten

(19) ID (11) No Pengumuman : 2026/06939 (13) A

(51) I.P.C : H 04W 24/10

(21) No. Permohonan Paten : P00202606081

(22) Tanggal Penerimaan Permohonan Paten :
09 Oktober 2024

(30) Data Prioritas :

(31) Nomor	(32) Tanggal	(33) Negara
2317226.5	10 November 2023	GB

(43) Tanggal Pengumuman Paten :
04 September 2026

(71) Nama dan Alamat yang Mengajukan Permohonan Paten :
NOKIA TECHNOLOGIES OY
Karakaari 7, 02610 Espoo Finland

(72) Nama Inventor :
HENTTONEN, Tero,FI
KAINULAINEN, Jani-Pekka,FI
KARIMIDEHKORDI, Ali,IR
DIMNIK, Riikka Karoliina,FI

(74) Nama dan Alamat Konsultan Paten :
Marolita Setiati
PT SPRUSON FERGUSON INDONESIA, Graha Paramita 3B Floor Zona D Jl. Denpasar Raya Blok D2 Kav.8 Kuningan

(54) Judul Invensi : MELANJUTKAN PENGUKURAN KETIKA BERALIH KE STATUS TERHUBUNG

(57) Abstrak :
Spesifikasi ini menjelaskan suatu perangkat terminal yang mencakup: sarana untuk melakukan pengukuran sinyal yang diterima dari satu atau lebih sel dari suatu jaringan telekomunikasi untuk mengalihkan perangkat terminal ke suatu mode terhubung; sarana untuk menerima, dari setidaknya satu stasiun pangkalan dari jaringan telekomunikasi dan saat perangkat terminal berada dalam mode terhubung atau beralih ke mode terhubung, informasi konfigurasi untuk digunakan oleh perangkat terminal dalam melanjutkan kinerja pengukuran sinyal yang diterima dari satu atau lebih sel dari jaringan telekomunikasi dan/atau dalam melaporkan kinerja pengukuran yang berkelanjutan tersebut ke jaringan telekomunikasi; dan sarana untuk mengkonfigurasi perangkat terminal untuk melanjutkan kinerja pengukuran sinyal sesuai dengan informasi konfigurasi.

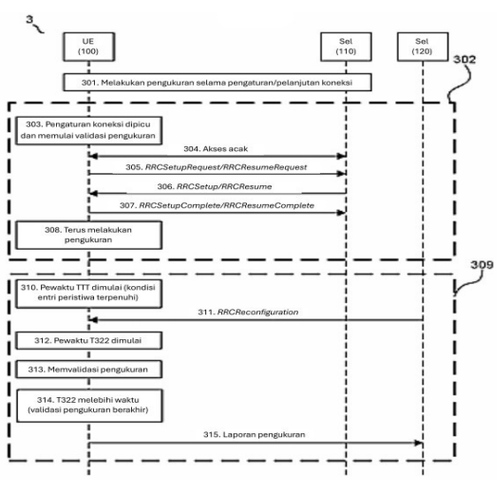

Gambar 3

(20) RI Permohonan Paten

(19) ID (11) No Pengumuman : 2026/06936 (13) A

(51) I.P.C : C 09C 1/50

(21) No. Permohonan Paten : P00202607864

(22) Tanggal Penerimaan Permohonan Paten :
21 Desember 2023

(30) Data Prioritas :
(31) Nomor (32) Tanggal (33) Negara

(43) Tanggal Pengumuman Paten :
04 September 2026

(71) Nama dan Alamat yang Mengajukan Permohonan Paten :
BIRLA CARBON U.S.A., INC.
1800 West Oak Commons Court, Marietta, GA 30062 United States of America

(72) Nama Inventor :
HERD, Charles, R.,US
BADAIRE, Stephane,FR
CUSCITO, Olivia,FR

(74) Nama dan Alamat Konsultan Paten :
Marolita Setiati
PT SPRUSON FERGUSON INDONESIA, Graha Paramita 3B Floor Zona D Jl. Denpasar Raya Blok D2 Kav.8 Kuningan

(54) Judul Invensi : KARBON HITAM DENGAN DISTRIBUSI AGREGAT YANG BENTUKNYA DIMODIFIKASI, PRODUK KARET YANG MENGGUNAKAN KARBON HITAM TERSEBUT

(57) Abstrak :
Karbon hitam yang memiliki distribusi ukuran agregat yang lebar, morfologi dan distribusi bentuk yang khas, beserta komposisi karet dan ban yang mengandung karbon hitam semacam itu.

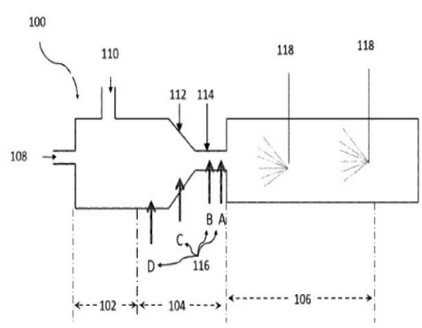

Gambar 1

(20) **RI Permohonan Paten**

(19) **ID** **(11)** **No Pengumuman : 2026/06835** **(13)** **A**

(51) **I.P.C : B 41J 2/175,B 65D 30/02**

(21) **No. Permohonan Paten :** P00202609033

(22) **Tanggal Penerimaan Permohonan Paten :**
13 Maret 2025

(30) **Data Prioritas :**

(31) Nomor	(32) Tanggal	(33) Negara
2024-041019	15 Maret 2024	JP

(43) **Tanggal Pengumuman Paten :**
31 Agustus 2026

(71) **Nama dan Alamat yang Mengajukan Permohonan Paten :**
ZACROS Corporation
1-1-1, Koishikawa, Bunkyo-ku, Tokyo 112-0002 Japan
Japan

(72) **Nama Inventor :**
ICHIMARU, Naohiro,JP
KUWABARA, Hiroshi,JP
IKEDA, Hirotaka,JP

(74) **Nama dan Alamat Konsultan Paten :**
Daru Lukiantono S.H.
HHP Law Firm, Pacific Century Place Level 35, Sudirman Central Business District Lot 10, Jl. Jend. Sudirman kav 52-53

(54) **Judul Invensi :** KANTONG TINTA

(57) **Abstrak :**
Invensi ini menyediakan kantong tinta dimana beban lingkungan dapat dikurangi dan keberlanjutan dapat ditingkatkan. Lebih khususnya, invensi ini adalah kantong tinta yang mengandung laminat (10) dimana beberapa film dilaminasi, dimana beberapa film terdiri dari hanya film resin berbasis polietilena atau film resin berbasis polipropilena, dan di antara beberapa film, suatu lapisan paling dalam (11) yang melakukan kontak dengan isi adalah lapisan penyegel, dan lapisan penyegel terdiri dari film resin berbasis polietilena atau film resin berbasis polipropilena.

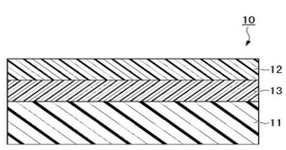

GAMBAR 1

(20) RI Permohonan Paten

(19) ID (11) No Pengumuman : 2026/06922 (13) A

(51) I.P.C : B 62D 15/02,B 62D 6/00,G 05D 1/00

(21) No. Permohonan Paten : P00202606091

(22) Tanggal Penerimaan Permohonan Paten :
04 Desember 2025

(30) Data Prioritas :

(31) Nomor	(32) Tanggal	(33) Negara
10-2024-0195517	24 Desember 2024	KR

(43) Tanggal Pengumuman Paten :
04 September 2026

(71) Nama dan Alamat yang Mengajukan Permohonan Paten :
GINT CO., LTD.
1-dong 4F, 17 Pangyo-ro 228beon-gil, Bundang-gu, Seongnam-si, Gyeonggi-do 13487 Republic of Korea

(72) Nama Inventor :
CHOI, Sung Hoon,KR
CHOI, Yong Geon,KR
HUR, Sung Woo,KR
PARK, Jun Beom,KR
LEE, Hee Jin,KR
KIM, Yong Hyeon,KR
SON, Seung Rak,KR

(74) Nama dan Alamat Konsultan Paten :
Maria Carola D Monintja S.H., M.H.
Wisma 46 Kota BNI Lantai 24, Jl. Jenderal Sudirman Kav. 1

(54) Judul Invensi : METODE UNTUK MENGKALIBRASI NILAI KEMUDI DARI SUATU MESIN KERJA OTONOM DAN PERALATANNYA

(57) Abstrak :
Suatu perwujudan dari invensi ini menjelaskan suatu metode untuk mengoreksi suatu nilai kemudi dari suatu kendaraan kerja, yang memungkinkan kendaraan kerja untuk berjalan tanpa menyimpang dari suatu jalur yang melengkung.

Gambar 10

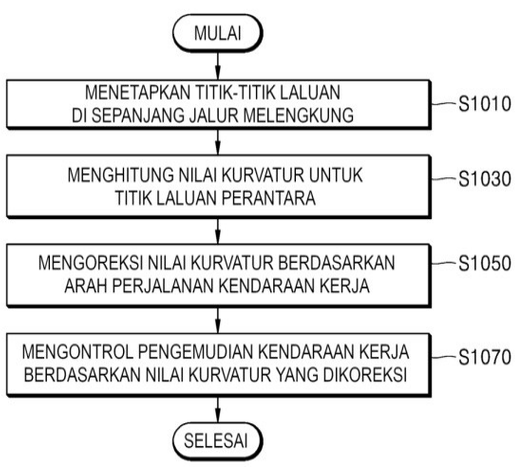

(20) RI Permohonan Paten

(19) ID (11) No Pengumuman : 2026/06910 (13) A

(51) I.P.C : A 61K 47/68,A 61K 39/395,A 61P 35/00,C 07K 16/28,C 07K 16/18,C 12N 15/85,C 12N 15/13

(21) No. Permohonan Paten : P00202609738

(22) Tanggal Penerimaan Permohonan Paten :
24 Januari 2025

(30) Data Prioritas :

(31) Nomor	(32) Tanggal	(33) Negara
202410125989.2	30 Januari 2024	CN

(43) Tanggal Pengumuman Paten :
03 September 2026

(71) Nama dan Alamat yang Mengajukan Permohonan Paten :
CSPC MEGALITH BIOPHARMACEUTICAL CO., LTD.
No. 519 Cangsheng Road, High-Tech Zone, Shijiazhuang, Hebei 050035 China

(72) Nama Inventor :
HUI, Xiwu,CN
DING, Huandi,CN
FENG, Jing,CN
WANG, Ruihuan,CN
ZHANG, Yaoqing,CN
WANG, Yancui,CN
DAN, Mo,CN
YAO, Bing,CN
WANG, Mingxiao,CN

(74) Nama dan Alamat Konsultan Paten :
Kusno Hadi Kuncoro S.Si.
Batavia Patentservis Asia, SOHO Pancoran, Splendor Tower, 27th Floor Unit 01, Jl. Letjen M.T. Haryono Kav. 2-3

(54) Judul Invensi : ANTIBODI ANTI-DLL3 DAN PENGGUNAAN

(57) Abstrak :
Yang disediakan adalah suatu antibodi anti-DLL3, suatu konjugat obat antibodi yang terdiri atas antibodi, serta suatu metode diagnosis dan pengobatan untuk suatu penyakit yang berkaitan dengan ekspresi DLL3, seperti kanker.

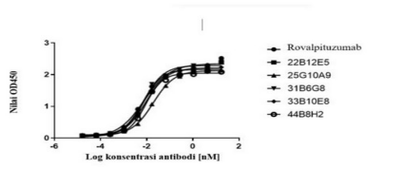

GAMBAR 1

(20) RI Permohonan Paten

(19) ID (11) No Pengumuman : 2026/06914 (13) A

(51) I.P.C : C 01B 32/05,H 01M 4/587,H 01M 4/133

(21) No. Permohonan Paten : P00202609774

(22) Tanggal Penerimaan Permohonan Paten :
21 Oktober 2024

(30) Data Prioritas :

(31) Nomor	(32) Tanggal	(33) Negara
202410269844.X	08 Maret 2024	CN

(43) Tanggal Pengumuman Paten :
03 September 2026

(71) Nama dan Alamat yang Mengajukan Permohonan Paten :
CONTEMPORARY AMPEREX TECHNOLOGY CO., LIMITED
No. 2 Xingang Road Zhangwan Town Jiaocheng District Ningde, Fujian 352100 China

(72) Nama Inventor :
CHEN, Xiaoxia,CN
ZHANG, Xinxin,CN
MA, Yu,CN
LAN, Jiadian,CN

(74) Nama dan Alamat Konsultan Paten :
Emirsyah Dinar B.Com., M.H.
AFFA Intellectual Property Rights, Gedung Graha Pratama Lantai 15, Jl. Letjen M.T. Haryono Kav. 15

(54) Judul Invensi : BAHAN KARBON KERAS DAN METODE PEMBUATANNYA, SERTA BATERAI SEKUNDER DAN APARATUS LISTRIK

(57) Abstrak :
Disediakan dalam pengungkapan ini adalah suatu bahan karbon keras dan suatu metode pembuatannya, serta suatu baterai sekunder dan suatu aparatus listrik. Suatu pola difraksi XRD dari bahan karbon keras meliputi suatu puncak difraksi pertama, puncak difraksi pertama tersebut terletak pada posisi dimana 2θ = 26 ± 0,5°.

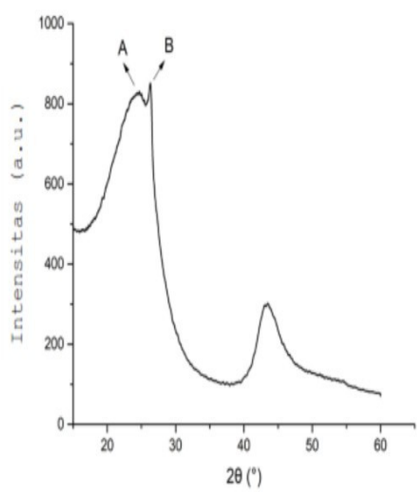

GAMBAR 1

(20) RI Permohonan Paten

(19) ID (11) No Pengumuman : 2026/06954 (13) A

(51) I.P.C : A 23G 9/34

(21) No. Permohonan Paten : P00202609861

(22) Tanggal Penerimaan Permohonan Paten :
03 Maret 2025

(30) Data Prioritas :

(31) Nomor	(32) Tanggal	(33) Negara
2024-032506	04 Maret 2024	JP

(43) Tanggal Pengumuman Paten :
04 September 2026

(71) Nama dan Alamat yang Mengajukan Permohonan Paten :
EZAKI GLICO CO., LTD.
6-5, Utajima 4-chome, Nishiyodogawa-ku, Osaka-shi, Osaka 5558502 Japan

(72) Nama Inventor :
HORIIKE, Tomoko,JP

(74) Nama dan Alamat Konsultan Paten :
Gianna Larenta S.H.
AMR Partnership, Gandaria City, Gedung Perkantoran Gandaria 8, Lantai 3 Unit D Jl. Sultan Iskandar Muda (Arteri Pondok Indah)

(54) Judul Invensi : MAKANAN PENUTUP BEKU

(57) Abstrak :
MAKANAN PENUTUP BEKU Salah satu tujuan yang ingin dicapai oleh invensi ini adalah untuk menyediakan makanan penutup beku yang mengandung inulin dimana penyusutan dapat ditekan. Invensi ini menyediakan makanan penutup beku yang terdiri dari inulin, dimana proporsi molekul yang memiliki 18 unit monosakarida atau lebih dalam inulin adalah 50% massa atau kurang. Invensi ini juga menyediakan makanan penutup beku yang terdiri dari inulin, dimana proporsi molekul yang memiliki 3 hingga 13 unit monosakarida dalam inulin adalah 40% massa atau lebih.

GAMBAR 1

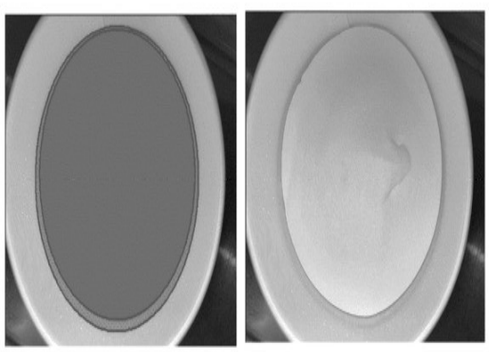

(20) RI Permohonan Paten

(19) ID (11) No Pengumuman : 2026/06930 (13) A

(51) I.P.C : G 01C 21/34,G 06Q 50/47,G 06Q 50/40,G 06Q 10/047

(21) No. Permohonan Paten : P00202609904

(22) Tanggal Penerimaan Permohonan Paten :
15 Desember 2024

(30) Data Prioritas :

(31) Nomor	(32) Tanggal	(33) Negara
10202400605R	05 Maret 2024	SG

(43) Tanggal Pengumuman Paten :
04 September 2026

(71) Nama dan Alamat yang Mengajukan Permohonan Paten :
GRABTAXI HOLDINGS PTE. LTD.
3 Media Close #01-03/06 Singapore 138498 Singapore

(72) Nama Inventor :
JI, Yibo,SG
LIN, Larry Junjie,SG

(74) Nama dan Alamat Konsultan Paten :
Emirsyah Dinar B.Com., M.H.
AFFA Intellectual Property Rights, Gedung Graha Pratama Lantai 15, Jl. Letjen M.T. Haryono Kav. 15

(54) Judul Invensi : SERVER DAN METODE UNTUK MEMFASILITASI PENGANTARAN GABUNGAN UNTUK LAYANAN SESUAI PERMINTAAN

(57) Abstrak :

Invensi ini berkaitan dengan suatu server untuk memfasilitasi pengantaran gabungan (order batching) untuk layanan sesuai permintaan, yang terdiri dari: memori yang dikonfigurasi untuk menyimpan instruksi; antarmuka komunikasi yang dikonfigurasi untuk menerima sejumlah pesanan; dan prosesor untuk mengeksekusi instruksi yang disimpan dan yang dikonfigurasi untuk: membentuk grup pengelompkan kandidat untuk menggabungkan pesanan pertama dan pesanan kedua dari sejumlah pesanan dan rute perjalanan kandidat untuk grup pengelompokan kandidat tersebut, berdasakan pada lokasi penjemputan pertama dan lokasi pengantaran pertama dari pesanan pertama dan lokasi penjemputan kedua dan lokasi pengantaran kedua dari pesanan kedua, menentukan sejumlah simpul yang masing-masing terkait dengan lokasi penjemputan pertama dan lokasi pengantaran pertama dari pesanan pertama dan lokasi penjemputan kedua dan lokasi pengantaran kedua dari pesanan kedua; dan memverifikasi rute perjalanan kandidat sebelum mengalokasikan penyedia layanan pengiriman ke rute perjalanan kandidat.

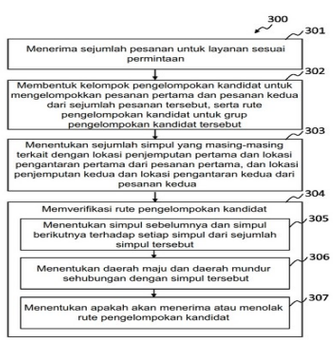

GAMBAR 5

(20) RI Permohonan Paten

(19) ID (11) No Pengumuman : 2026/06937 (13) A

(51) I.P.C : H 04W 76/28,H 04W 24/10,H 04W 52/02

(21) No. Permohonan Paten : P00202607309

(22) Tanggal Penerimaan Permohonan Paten :
19 Januari 2024

(30) Data Prioritas :
(31) Nomor (32) Tanggal (33) Negara

(43) Tanggal Pengumuman Paten :
04 September 2026

(71) Nama dan Alamat yang Mengajukan Permohonan Paten :
NOKIA TECHNOLOGIES OY
Karakaari 7, Espoo 02610 Finland

(72) Nama Inventor :
KOSKINEN, Jussi-Pekka,FI
TURTINEN, Samuli Heikki,FI
DU, Lei,CN
DALSGAARD, Lars,DK

(74) Nama dan Alamat Konsultan Paten :
Ir. Dyah Paramita Widya Kusumawardani
Pondok Indah Office Tower 5 19th Floor Suite 1906, Jl. Sultan Iskandar Muda Kav. V-TA

(54) Judul Invensi : RELAKSASI PENGUKURAN

(57) Abstrak :
Perwujudan-perwujudan contoh dari pengungkapan ini berhubungan dengan relaksasi pengukuran. Dalam suatu aspek, suatu alat terminal menentukan suatu siklus penerimaan diskontinu (DRX) pendek dan suatu siklus DRX panjang yang dikonfigurasi untuk alat terminal tersebut. Berdasarkan pada sedikitnya salah satu dari siklus DRX pendek atau siklus DRX panjang tersebut, alat terminal tersebut menentukan sedikitnya salah satu dari (i) apakah alat terminal tersebut dimungkinkan untuk merelaksasi suatu pengukuran, atau (ii) suatu periode evaluasi terelaksasi untuk pengukuran tersebut. Dengan cara ini, perilaku UE tersebut dapat-diprediksi dan dengan demikian efisiensi atau efektivitas komunikasi dalam suatu sistem komunikasi dapat diperbaiki.

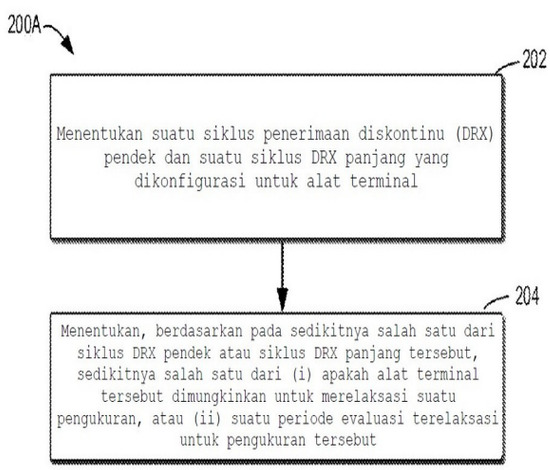

Gambar 2A

(20) RI Permohonan Paten

(19) ID (11) No Pengumuman : 2026/06814 (13) A

(51) I.P.C : B 23P 19/00,G 01B 5/00

(21) No. Permohonan Paten : P00202609158

(22) Tanggal Penerimaan Permohonan Paten :
06 Agustus 2025

(30) Data Prioritas :

(31) Nomor	(32) Tanggal	(33) Negara
202411123738.7	15 Agustus 2024	CN

(43) Tanggal Pengumuman Paten :
31 Agustus 2026

(71) Nama dan Alamat yang Mengajukan Permohonan Paten :
CHINA SPRING CORPORATION LIMITED
No.291, Yunchuan Road Baoshan District, Shanghai 201901 China

(72) Nama Inventor :
JI, Yiyuan,CN
SHU, Xiaoyun,CN
QIAN, Lincheng,CN

(74) Nama dan Alamat Konsultan Paten :
Gianna Larenta S.H.
AMR Partnership, Gandaria City, Gedung Perkantoran Gandaria 8, Lantai 3 Unit D Jl. Sultan Iskandar Muda (Arteri Pondok Indah)

(54) Judul Invensi : ALAT DETEKSI DIMENSI RAKITAN OTOMATIS UNTUK RAKITAN BATANGAN STABILISATOR

(57) Abstrak :

ALAT DETEKSI DIMENSI RAKITAN OTOMATIS UNTUK RAKITAN BATANGAN STABILISATOR Alat deteksi dimensi rakitan otomatis untuk rakitan batangan stabilisator (10) meliputi alas (11), alas penyangga (12), meja benda kerja (13), sepasang penggeser posisi penjepit (14), mekanisme penggerak penggeser (2), mekanisme deteksi jarak penjepit (4), sepasang alas blok dorong (51), sepasang blok dorong (52), mekanisme penggerak blok dorong (6), dan mekanisme deteksi pemusatan (7). Alas penyangga (12) ditempatkan secara tetap pada alas (11). Meja benda kerja (13) dipasang pada alas penyangga (12) sedemikian rupa sehingga meja benda kerja (13) dapat bergerak secara linier dalam arah aksial dari rakitan batangan stabilisator (10). Sepasang penggeser posisi penjepit (14) masing-masing dipasang pada meja benda kerja (13) sedemikian rupa sehingga penggeser posisi penjepit (14) dapat bergerak secara linier dalam arah aksial dari rakitan batangan stabilisator (10). Mekanisme penggerak penggeser (2) digunakan untuk menggerakkan sepasang penggeser posisi penjepit (14) agar bergerak mendekat atau menjauh satu sama lain. Mekanisme penggerak blok dorong (6) digunakan untuk menggerakkan sepasang blok dorong (52) agar bergerak mendekat atau menjauh satu sama lain, sehingga sepasang blok dorong (52) dapat menempel pada sisi luar sepasang kepala ujung (103) dari rakitan batangan stabilisator (10).

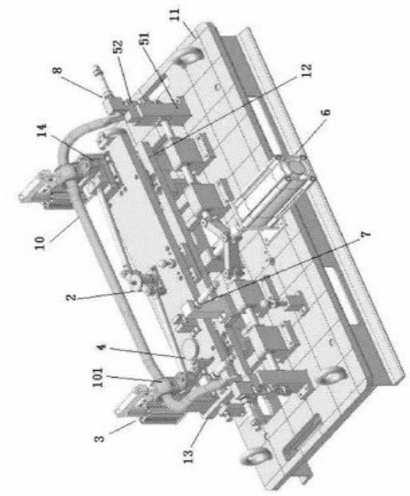

GAMBAR 1

(20) **RI Permohonan Paten**

(19) **ID** **(11)** **No Pengumuman : 2026/06831** **(13)** **A**

(51) **I.P.C : H 04W 4/50,H 04W 8/22,H 04W 72/00**

(21) **No. Permohonan Paten :** P00202609288

(22) **Tanggal Penerimaan Permohonan Paten :**
03 Maret 2025

(30) **Data Prioritas :**

(31) Nomor	(32) Tanggal	(33) Negara
18/598,545	07 Maret 2024	US

(43) **Tanggal Pengumuman Paten :**
31 Agustus 2026

(71) **Nama dan Alamat yang Mengajukan Permohonan Paten :**
QUALCOMM INCORPORATED
5775 Morehouse Drive, San Diego, California 92121-1714, United States of America United States of America

(72) **Nama Inventor :**
Karl Georg HAMPEL,US
Shankar KRISHNAN,IN
Naeem AKL,LB
Prasad Reddy KADIRI,US

(74) **Nama dan Alamat Konsultan Paten :**
Dr. Ludiyanto S.H., M.H., M.M.
Drewmarks, Jl. Hayam Wuruk No. 3 i, j & jj

(54) **Judul Invensi :** KOMUNIKASI ANTAR-PERALATAN PEER MENGGUNAKAN ENTITAS JARINGAN PUSAT

(57) **Abstrak :**
Aspek tertentu dari pengungkapan ini menyediakan teknik untuk teknik untuk komunikasi antar-unit terdistribusi terevolusi (eDU). Metode secara umum meliputi berkomunikasi, dengan peralatan dengan entitas jaringan melalui tipe pertama dari antarmuka pemrograman aplikasi (API) pada entitas jaringan, untuk mendaftarkan peralatan dengan entitas jaringan; dan menukar metrik dengan peralatan peer yang berkaitan dengan entitas jaringan berdasarkan: komunikasi pertama dengan peralatan peer melalui tipe kedua dari API dan/atau tipe ketiga dari API yang diekspos pada peralatan; komunikasi kedua dengan satu atau lebih peralatan peer melalui tipe kedua dari API dan/atau tipe ketiga dari API pada setiap dari peralatan peer; komunikasi ketiga dengan entitas jaringan melalui tipe kedua dari API pada entitas jaringan; dan/atau komunikasi keempat dengan entitas jaringan melalui tipe ketiga dari API yang diekspos pada peralatan.

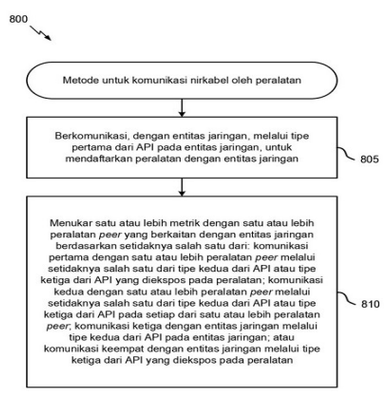

Gambar 8

(20) **RI Permohonan Paten**

(19) **ID** **(11)** **No Pengumuman : 2026/06905** **(13) A**

(51) **I.P.C : A 47J 47/14,A 47J 39/00,A 47J 41/00,A 61B 5/11**

(21) **No. Permohonan Paten :** P00202604792

(22) **Tanggal Penerimaan Permohonan Paten :**
13 Oktober 2024

(30) **Data Prioritas :**

(31) Nomor	(32) Tanggal	(33) Negara
63/600,732	19 November 2023	US

(43) **Tanggal Pengumuman Paten :**
03 September 2026

(71) **Nama dan Alamat yang Mengajukan Permohonan Paten :**
AL HAROUN, Hussam
Apt. 102, Building H6, Street 1158, Zone 56, Doha, Qatar Doha Qatar

(72) **Nama Inventor :**
AL HAROUN, Hussam,CA

(74) **Nama dan Alamat Konsultan Paten :**
Emirsyah Dinar B.Com., M.H.
Graha Pratama Jl. MT Haryono Kav. 15, Building Lv 15, Kel. Tebet Barat, Kec. Tebet, Kota Jakarta Selatan

(54) **Judul Invensi :** SUATU SISTEM DAN METODE PEMANTAUAN DAN PERINGATAN AKTIVITAS BARU UNTUK TRANSPORTASI BARANG

(57) **Abstrak :**

Sistem dan pengaturan pemantauan dan peringatan aktivitas untuk memantau aktivitas kontainer yang digunakan untuk penyimpanan dan transportasi barang. Sistem dan pengaturan ini terdiri dari unit penampung, modul sensor, dan modul jaringan. Aktivitas yang penting bagi pengirim unit penampung dan/atau penerima dipantau oleh modul sensor. Pembacaan sensor dapat direkam dan disimpan pada modul memori atau dikirim ke basis data manajemen sistem. Sensor dapat diatur untuk mendeteksi faktor-faktor kritis dan peringatan dikirim ke perangkat eksternal. Sistem dan metode yang diungkapkan ini secara komputasi kurang kompleks, menjanjikan tingkat keamanan dan keselamatan yang tinggi dibandingkan dengan metode yang ada.

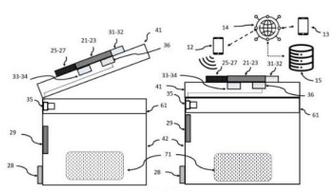

GAMBAR 7B

(20) RI Permohonan Paten

(19) ID (11) No Pengumuman : 2026/06851 (13) A

(51) I.P.C : A 43B 7/1485,A 43B 7/145,A 43B 3/12,A 43B 7/00

(21) No. Permohonan Paten : P00202609514

(22) Tanggal Penerimaan Permohonan Paten :
27 Januari 2025

(30) Data Prioritas :

(31) Nomor	(32) Tanggal	(33) Negara
2024-027823	27 Februari 2024	JP

(43) Tanggal Pengumuman Paten :
01 September 2026

(71) Nama dan Alamat yang Mengajukan Permohonan Paten :
ITOH Tetsuya
BRANZ Shibuya Sakuragaoka, 3-1-2606, Sakuragaoka-cho, Shibuya-ku,Tokyo 1500031 Japan

(72) Nama Inventor :
ITOH Tetsuya,JP

(74) Nama dan Alamat Konsultan Paten :
Dora Ambadar S.Psi
Am Badar & Am Badar IP Law Firm, Jl. Proklamasi No. 79, RT 007/RW 003

(54) Judul Invensi : ALAS KAKI

(57) Abstrak :

Invensi ini menyediakan suatu alas kaki yang mencakup alas telapak kaki yang mencakup bagian tipis tumit yang memiliki ketebalan yang dikurangi di daerah yang berhadapan dengan tumit pengguna, bagian tipis sisi jari kaki kelima yang memiliki ketebalan yang dikurangi di daerah yang berhadapan dengan sisi jari kaki kelima pengguna, dan bagian penempatan yang dibentuk di daerah yang darinya bagian tipis tumit dan bagian tipis sisi jari kaki kelima telah dihilangkan, dan yang di atasnya telapak kaki pengguna ditempatkan, bagian tipis sisi jari kaki kelima tersusun dari bagian datar sisi jari kaki kelima dan bagian miring ke bawah, bagian datar sisi jari kaki kelima merupakan daerah yang berhadapan dengan setidaknya jari kaki keempat, jari kaki kelima, dan bagian pangkalnya pada kaki pengguna, serta bagian dari kepala transversal otot aduktor ibu jari kaki yang terletak di dekat tumit relatif terhadap bagian pangkal tersebut dalam keadaan di mana pengguna mengenakan alas kaki, bagian miring ke bawah merupakan daerah yang berhadapan dengan otot abduktor jari kelingking pada telapak kaki pengguna dalam keadaan di mana pengguna mengenakan alas kaki dan dimiringkan ke bawah dari permukaan atas bagian penempatan menuju permukaan atas bagian datar sisi jari kaki kelima, dan permukaan atas bagian datar sisi jari kaki kelima dan permukaan atas bagian tipis tumit bersambung.

Gambar 1

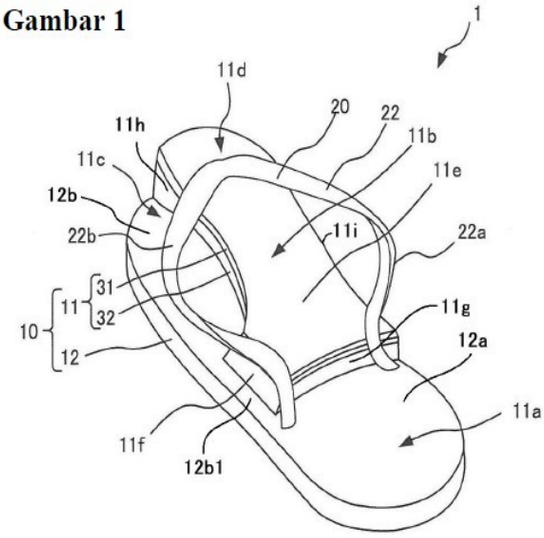

(20) RI Permohonan Paten

(19) ID (11) No Pengumuman : 2026/06878 (13) A

(51) I.P.C : H 04B 7/06

(21) No. Permohonan Paten : P00202609579

(22) Tanggal Penerimaan Permohonan Paten :
28 Januari 2025

(30) Data Prioritas :

(31) Nomor	(32) Tanggal	(33) Negara
20245198	19 Februari 2024	FI

(43) Tanggal Pengumuman Paten :
02 September 2026

(71) Nama dan Alamat yang Mengajukan Permohonan Paten :
NOKIA TECHNOLOGIES OY
Karakaari 7, 02610 Espoo Finland

(72) Nama Inventor :
BARACCA, Paolo,IT
CAUDURO DIAS DE PAIVA, Rafael,BR
DIMNIK, Riikka Karoliina,FI
CAPORAL DEL BARRIO, Samantha,FR

(74) Nama dan Alamat Konsultan Paten :
Ir. Dyah Paramita Widya Kusumawardani
PT Rouse Consulting International, Pondok Indah Office Tower 5 19th Floor Suite 1906, Jl. Sultan Iskandar Muda Kav. V-TA, Pondok Indah

(54) Judul Invensi : AKTIVASI INDIKATOR KONFIGURASI TRANSMISI DINAMIS

(57) Abstrak :
Perwujudan-perwujudan contoh dari pengungkapan ini berhubungan dengan metode-metode, peralatan-peralatan, dan suatu media penyimpanan yang dapat dibaca komputer untuk aktivasi indikator konfigurasi transmisi dinamis (TCI). Dalam suatu metode, suatu peralatan pertama menerima suatu indikasi pertama dan suatu indikasi kedua. Indikasi pertama tersebut mengindikasikan suatu pengalihan pertama dari suatu keadaan TCI pertama ke suatu keadaan TCI target pertama akan dilakukan, dan indikasi kedua tersebut mengindikasikan suatu pengalihan kedua dari suatu keadaan TCI sumber kedua ke suatu keadaan TCI target kedua akan dilakukan. Keadaan TCI sumber pertama tersebut telah diaktivasi untuk suatu alat jaringan pertama, dan keadaan TCI sumber kedua tersebut telah diaktivasi untuk suatu alat jaringan kedua. Sinyal-sinyal referensi yang diasosiasikan dengan keadaan TCI target pertama dan keadaan TCI target kedua tersebut adalah berdekatan. Peralatan pertama tersebut menentukan suatu urutan untuk melakukan pengalihan pertama dan pengalihan kedua tersebut.

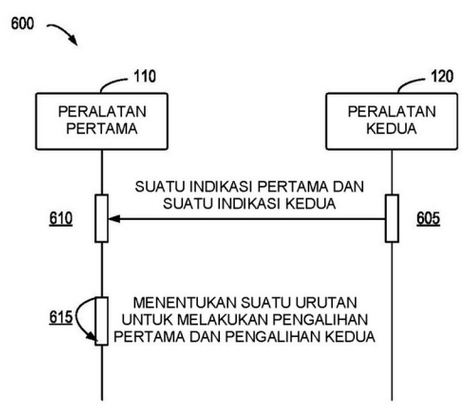

GAMBAR 6

(20) **RI Permohonan Paten**

(19) **ID** **(11)** **No Pengumuman : 2026/06863** **(13)** **A**

(51) **I.P.C : B 63B 25/00,B 65D 88/22**

(21) **No. Permohonan Paten :** P00202609644

(22) **Tanggal Penerimaan Permohonan Paten :**
01 Februari 2025

(30) **Data Prioritas :**

(31) Nomor	(32) Tanggal	(33) Negara
10202400294U	01 Februari 2024	SG

(43) **Tanggal Pengumuman Paten :**
02 September 2026

(71) **Nama dan Alamat yang Mengajukan Permohonan Paten :**
LOTUS TECHNOLOGY PTE LTD
10 Mohamed Sultan Road #02-01 Singapore 238960 SINGAPORE Singapore

(72) **Nama Inventor :**
GOH, Eng Soon,SG

(74) **Nama dan Alamat Konsultan Paten :**
Yenny Halim S.E., S.H., M.H.
Acemark Intellectual Property, Acemark Building No. 58 G-H, Jl. Cikini Raya

(54) **Judul Invensi :** TAS KARGO YANG DAPAT DILIPAT YANG DAPAT DITEMPATKAN DI DALAM RUANG KARGO, DAN METODE PENGANGKUTAN KARGO CURAH

(57) **Abstrak :**

Invensi ini menyediakan suatu tas kargo yang dapat dilipat (101, 101a-101c) untuk ditempatkan di dalam suatu ruang kargo (14, 14a-14c) suatu kapal kargo (100, 100a-100c). Setiap tas kargo (101, 101a-101c) dibentuk dengan garis-garis lipatan/kerutan dinding samping (108) dan garis-garis lipatan bagian bawah (109, 110), sehingga tas kargo tersebut dapat dilipat untuk membuka atau menutup; tas-tas kargo (101, 101a-101c) mencegah kontaminasi langsung antara ruang kargo dan kargo curah, sehingga meminimalkan kontaminasi silang. Ketika tas kargo telah dikosongkan dari kargo curah, tas kargo tersebut dilipat untuk disimpan pada suatu sisi ruang kargo (14, 14a-14c). Bagian dasar bawah (102) dapat ditopang oleh suatu pelat dasar yang tersegmentasi (170, 170a-170c), dengan beberapa bagian tepi dapat dimiringkan untuk mengumpulkan sisa kargo guna memfasilitasi pembongkaran kargo curah yang lebih bersih. Setiap tas kargo (101, 101a-101c) digantung di sepanjang suatu tepi bukaan melalui komponen-komponen penghubung (105, 105a) ke rakitan-rakitan rol (130), atau ke rakitan batang-batang pivot (122, 122a), pivot-pivot (123, 125), dan rakitan rel-rel penopang (160).

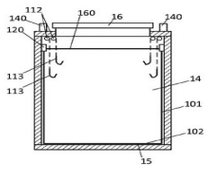

Gambar 2

(20) RI Permohonan Paten

(19) ID (11) No Pengumuman : 2026/06893 (13) A

(51) I.P.C : C 21D 1/773,C 21D 1/63,C 21D 9/32,C 21D 1/06,C 21D 1/00,F 27D 19/00,F 27D 21/00

(21) No. Permohonan Paten : P00202609662

(22) Tanggal Penerimaan Permohonan Paten :
25 Februari 2025

(30) Data Prioritas :

(31) Nomor	(32) Tanggal	(33) Negara
2024-026899	26 Februari 2024	JP

(43) Tanggal Pengumuman Paten :
03 September 2026

(71) Nama dan Alamat yang Mengajukan Permohonan Paten :
DOWA THERMOTECH CO., LTD.
14-1, Sotokanda 4-chome, Chiyoda-ku, Tokyo 101-0021, Japan Japan

(72) Nama Inventor :
SHIBATA, Daiki,JP
KANAYAMA, Masao,JP

(74) Nama dan Alamat Konsultan Paten :
Dr. Inda Citraninda Noerhadi S.S.,M.A.
Biro Oktroi Roosseno, Kantor Taman A9, Unit C1 & C2, Jl. DR Ide Anak Agung Gde Agung

(54) Judul Invensi : PERALATAN PERLAKUAN PANAS, MEKANISME BANTUAN PENGENDALIAN SUHU DALAM PERALATAN PERLAKUAN PANAS, DAN METODE PENGENDALIAN SUHU

(57) Abstrak :
Invensi ini berhubungan dengan suatu peralatan perlakuan panas yang meliputi suatu bilik perlakuan panas untuk memberi perlakuan panas suatu benda kerja yang meliputi suatu mekanisme bantuan pengendalian suhu yang dilekatkan pada bilik perlakuan panas tersebut, mekanisme bantuan pengendalian suhu tersebut meliputi: suatu pipa luar yang dimasukkan dari bagian luar ke bagian dalam bilik perlakuan panas; dan suatu pipa dalam yang dimasukkan secara dapat bergerak ke dalam bagian dalam pipa luar, dimana: ujung tepi pipa luar tertutup; ujung tepi pipa dalam terbuka; pipa luar memiliki suatu porta pengeluaran yang disediakan pada bagian luar bilik perlakuan panas; dan suatu bahan penginsulasi panas untuk mempartisi ruang bagian dalam pipa luar menjadi sisi ujung tepi dan sisi ujung dasar dilekatkan ke permukaan periferal luar pipa dalam.

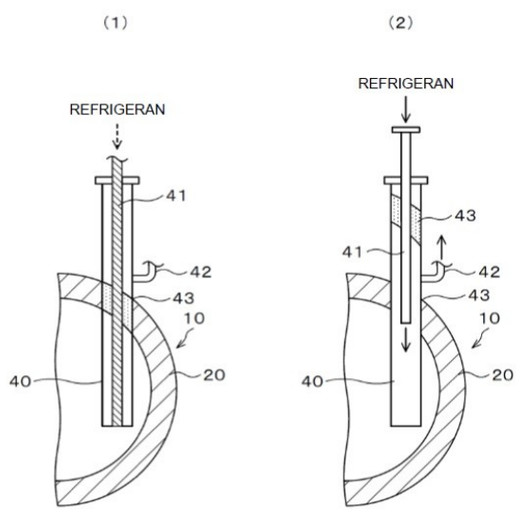

GAMBAR 4

(20) RI Permohonan Paten

(19) ID (11) No Pengumuman : 2026/06849 (13) A

(51) I.P.C : B 21B 37/58,B 21B 1/082,B 21B 38/02,B 21C 51/00,G 01B 11/26

(21) No. Permohonan Paten : P00202609696

(22) Tanggal Penerimaan Permohonan Paten :
24 Januari 2025

(30) Data Prioritas :

(31) Nomor	(32) Tanggal	(33) Negara
2024-045100	21 Maret 2024	JP

(43) Tanggal Pengumuman Paten :
01 September 2026

(71) Nama dan Alamat yang Mengajukan Permohonan Paten :
JFE STEEL CORPORATION
2-3 Uchisaiwai-cho 2-chome, Chiyoda-ku, Tokyo 100-0011 Japan

(72) Nama Inventor :
Airu KAWASAKI,JP
Takuya NAKAHARA,JP

(74) Nama dan Alamat Konsultan Paten :
Ir. Dyah Paramita Widya Kusumawardani
PT Rouse Consulting International, Pondok Indah Office Tower 5 19th Floor Suite 1906, Jl. Sultan Iskandar Muda Kav. V-TA, Pondok Indah

(54) Judul Invensi : METODE KALKULASI JUMLAH PELENTUKAN BAHAN BAJA, METODE PRODUKSI BAHAN BAJA, METODE PENENTUAN PELENTUKAN BAHAN BAJA, DAN ALAT KALKULASI JUMLAH PELENTUKAN BAHAN BAJA

(57) Abstrak :
Suatu metode kalkulasi jumlah pelentukan bahan baja, yang mengalkulasi suatu jumlah pelentukan dari suatu bahan baja yang dirol oleh suatu mesin pengerolan, meliputi suatu langkah pencitraan untuk mencitrakan suatu bagian ujung depan membujur dari bahan baja pada sisi keluar dari mesin pengerolan, dengan suatu alat pencitraan yang mencitrakan bahan baja dari atas atau dari bawah pada sisi keluar dari mesin pengerolan; suatu langkah ekstraksi untuk mengekstraksi suatu bentuk yang berkaitan dengan bagian ujung kiri dan kanan dari bagian ujung depan membujur, dari citra bagian ujung depan membujur dari bahan baja yang diperoleh dengan pencitraan; dan suatu langkah kalkulasi untuk mengalkulasi suatu perbedaan posisi membujur dan/atau suatu perbedaan posisi kiri dan kanan antara bagian ujung kiri dan kanan, berdasarkan bentuk yang diekstraksi.

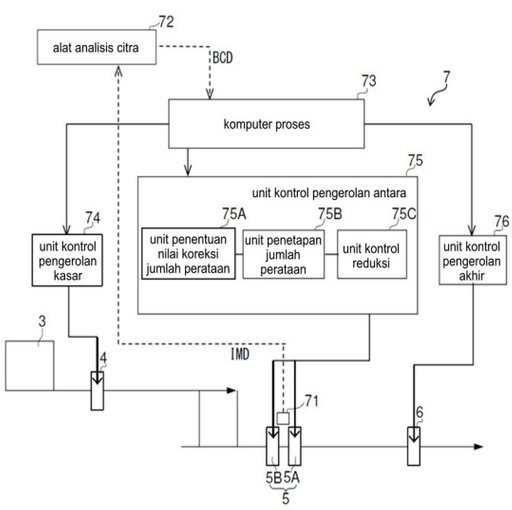

Gambar 6

(20) **RI Permohonan Paten**

(19) **ID** **(11)** **No Pengumuman : 2026/06904** **(13) A**

(51) **I.P.C : A 23L 7/157,A 23L 5/10**

(21) **No. Permohonan Paten :** P00202609755

(22) **Tanggal Penerimaan Permohonan Paten :**
13 Februari 2024

(30) **Data Prioritas :**
(31) Nomor (32) Tanggal (33) Negara

(43) **Tanggal Pengumuman Paten :**
03 September 2026

(71) **Nama dan Alamat yang Mengajukan Permohonan Paten :**
NISSHIN SEIFUN WELNA INC.
25, Kanda-Nishiki-cho 1-chome, Chiyoda-ku, Tokyo 101-8441, Japan Japan

(72) **Nama Inventor :**
AMANO, Hiroshi,JP
KAWASAKI, Hidetoshi,JP

(74) **Nama dan Alamat Konsultan Paten :**
Dr. Inda Citraninda Noerhadi S.S.,M.A.
Biro Oktroi Roosseno, Kantor Taman A9, Unit C1 & C2, Jl. DR Ide Anak Agung Gde Agung

(54) **Judul Invensi :** KOMPOSISI TEPUNG TERIGU

(57) **Abstrak :**
Invensi ini menyediakan suatu komposisi tepung terigu yang diproduksi melalui pemanasan kering suatu campuran yang mengandung tepung terigu dan dekstrin yang memiliki nilai DE sebesar 5 sampai 20. Invensi ini juga menyediakan suatu bahan penyalut untuk makanan yang digoreng yang mengandung komposisi tepung terigu tersebut. Invensi ini juga menyediakan suatu metode untuk memproduksi makanan yang digoreng yang meliputi penggunaan bahan penyalut untuk makanan yang digoreng tersebut.

(20) **RI Permohonan Paten**

(19) **ID** **(11)** **No Pengumuman : 2026/06899** **(13) A**

(51) **I.P.C : A 23L 7/157,A 23L 5/10,A 23L 5/00**

(21) **No. Permohonan Paten :** P00202609756

(22) **Tanggal Penerimaan Permohonan Paten :**
21 Februari 2024

(30) **Data Prioritas :**
(31) Nomor (32) Tanggal (33) Negara

(43) **Tanggal Pengumuman Paten :**
03 September 2026

(71) **Nama dan Alamat yang Mengajukan Permohonan Paten :**
Nisshin Seifun Welna Inc.
25, Kanda-Nishiki-cho 1-chome, Chiyoda-ku, Tokyo 101-8441, Japan Japan

(72) **Nama Inventor :**
AMANO, Hiroshi,JP
KAWASAKI, Hidetoshi,JP

(74) **Nama dan Alamat Konsultan Paten :**
Dr. Inda Citraninda Noerhadi S.S.,M.A.
Biro Oktroi Roosseno, Kantor Taman A9, Unit C1 & C2, Jl. DR Ide Anak Agung Gde Agung

(54) **Judul Invensi :** KOMPOSISI MINYAK DALAM AIR

(57) **Abstrak :**
Invensi ini menyediakan suatu komposisi minyak dalam air yang meliputi air, minyak atau lemak, dan tepung serealia, dimana kandungan tepung serealia tersebut adalah dari 20 sampai 50 %massa, dan diameter median partikel yang terkandung dalam komposisi minyak dalam air tersebut adalah dari 5 sampai 35 µm. Invensi ini juga menyediakan suatu adonan yang mengandung komposisi minyak dalam air tersebut.

(20) RI Permohonan Paten

(19) ID (11) No Pengumuman : 2026/06903 (13) A

(51) I.P.C : H 04W 52/02

(21) No. Permohonan Paten : P00202609767

(22) Tanggal Penerimaan Permohonan Paten :
06 Februari 2024

(30) Data Prioritas :
(31) Nomor (32) Tanggal (33) Negara

(43) Tanggal Pengumuman Paten :
03 September 2026

(71) Nama dan Alamat yang Mengajukan Permohonan Paten :
BEIJING XIAOMI MOBILE SOFTWARE CO., LTD.
No.018, Floor 8, Building 6, Yard 33, Middle Xierqi Road Haidian District, Beijing 100085 China

(72) Nama Inventor :
WANG, Lei,CN

(74) Nama dan Alamat Konsultan Paten :
Nabila Ambadar S.H., LL.M.
Am Badar & Am Badar IP Law Firm, Jl. Proklamasi No. 79, RT 007/RW 003

(54) Judul Invensi : METODE DAN PERALATAN TRANSMISI INFORMASI, DAN MEDIA PENYIMPANAN

(57) Abstrak :
Dalam pengungkapan ini disediakan suatu metode dan peralatan transmisi informasi, dan media penyimpanan. Metode tersebut meliputi: berdasarkan informasi indikasi pertama yang dikirimkan oleh peranti jaringan atau berdasarkan aturan yang telah ditentukan sebelumnya, menentukan posisi domain waktu dari informasi pertama setelah penyesuaian; dan pada posisi domain waktu dari informasi pertama setelah penyesuaian, menerima atau mengirimkan informasi pertama. Pengungkapan ini meningkatkan peluang bagi peranti jaringan untuk memasuki keadaan penghematan energi, meningkatkan ketersediaan penghematan energi jaringan, dan mengurangi konsumsi energi jaringan.

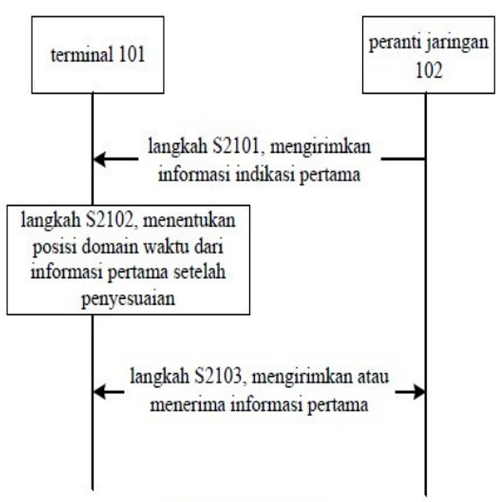

GAMBAR 2A

(20) RI Permohonan Paten

(19) ID (11) No Pengumuman : 2026/06891 (13) A

(51) I.P.C : A 61K 9/70,A 61L 27/36,B 32B 5/02

(21) No. Permohonan Paten : P00202609776

(22) Tanggal Penerimaan Permohonan Paten :
04 Februari 2025

(30) Data Prioritas :

(31) Nomor	(32) Tanggal	(33) Negara
63/551,400	08 Februari 2024	US

(43) Tanggal Pengumuman Paten :
03 September 2026

(71) Nama dan Alamat yang Mengajukan Permohonan Paten :
INTEGRAL BIOSYSTEMS LLC
23 Crosby Drive Suite 100A Bedford, MA 01730 United States of America

(72) Nama Inventor :
BARMAN, Shikha, P.,US
WARD, Kevin,US
BHARDWAJ, Akshita,IN
STANCZAK, Sagan,US
GUERRERO, Ivan,US

(74) Nama dan Alamat Konsultan Paten :
Emirsyah Dinar B.Com., M.H.
AFFA Intellectual Property Rights, Gedung Graha Pratama Lantai 15, Jl. Letjen M.T. Haryono Kav. 15

(54) Judul Invensi : METODE DAN KOMPOSISI UNTUK MEMBERIKAN TERAPI PADA PERMUKAAN JARINGAN LUNAK

(57) Abstrak :
Suatu sistem penghantaran obat kering yang terdiri dari suatu lapisan tengah yang terbungkus dalam dua lapisan luar, di mana lapisan tengah dan kedua lapisan luar tersebut masing-masing terdiri dari campuran serat hasil elektrospun. Juga diungkapkan suatu perangkat kering yang dapat larut dalam air yang mengandung campuran fisik serat pertama dan serat kedua di mana serat pertama dan serat kedua dikonfigurasi untuk bereaksi satu sama lain dan dengan jaringan biologis setelah hidrasi, dan perangkat tersebut berubah menjadi hidrogel setelah kontak dengan jaringan biologis. Lebih lanjut disediakan suatu metode untuk menghantarkan zat bioaktif ke jaringan lunak menggunakan sistem atau perangkat tersebut.

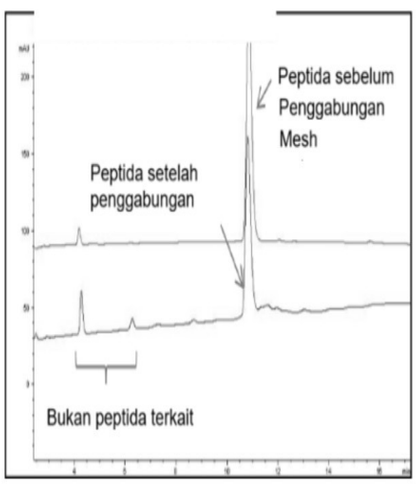

Gambar 23

(20) **RI Permohonan Paten**

(19) **ID** **(11)** **No Pengumuman : 2026/06867** **(13)** **A**

(51) **I.P.C : A 01C 1/06,A 01M 1/20,A 01N 43/80,A 01N 43/56,A 01N 37/46,A 01N 37/12,A 01P 7/04,A 01P 7/02**

(21) **No. Permohonan Paten :** P00202609791

(22) **Tanggal Penerimaan Permohonan Paten :**
01 April 2025

(30) **Data Prioritas :**

(31) Nomor	(32) Tanggal	(33) Negara
2024-060994	04 April 2024	JP

(43) **Tanggal Pengumuman Paten :**
02 September 2026

(71) **Nama dan Alamat yang Mengajukan Permohonan Paten :**
Mitsui Chemicals Crop & Life Solutions, Inc.
Nihonbashi Dia Building, 1-19-1, Nihonbashi, Chuo-ku, Tokyo 103-0027 Japan

(72) **Nama Inventor :**
Shin KOMAGATA,JP
Hirotoshi KINJO,JP
Yuki ANDO,JP
Masatoshi SUZUKI,JP
Seima KAWAGUCHI,JP

(74) **Nama dan Alamat Konsultan Paten :**
Arifia Jauharia Fajra S.T., S.H.
PT Rouse Consulting International, Pondok Indah Office Tower 5 19th Floor Suite 1906, Jl. Sultan Iskandar Muda Kav. V-TA, Pondok Indah

(54) **Judul Invensi :** KOMPOSISI KONTROL HAMA, DAN METODE UNTUK MENGONTROL PENYAKIT-PENYAKIT TANAMAN, HAMA-HAMA TANAMAN, ATAU HAMA-HAMA SANITER MENGGUNAKAN KOMPOSISI TERSEBUT

(57) **Abstrak :**
Komposisi kontrol hama ini mengandung: suatu ester gliserin dari gliserin dan suatu asam lemak yang memiliki 8-22 atom karbon; dan sedikitnya satu senyawa yang dipilih dari kelompok yang terdiri dari senyawa-senyawa berbasis-fenilpirazola, senyawa-senyawa berbasis-isoksazolina, dan senyawa-senyawa berbasis-meta-diamida.

(20) **RI Permohonan Paten**

(19) **ID** **(11)** **No Pengumuman : 2026/06929** **(13)** **A**

(51) **I.P.C : C 21D 9/46,C 22C 38/60,C 22C 38/06,C 22C 38/00,C 23C 2/40,C 23C 2/28,C 23C 2/26,C 23C 2/06**

(21) **No. Permohonan Paten :** P00202609914

(22) **Tanggal Penerimaan Permohonan Paten :**
12 Desember 2024

(30) **Data Prioritas :**

(31) Nomor	(32) Tanggal	(33) Negara
2024-035624	08 Maret 2024	JP

(43) **Tanggal Pengumuman Paten :**
04 September 2026

(71) **Nama dan Alamat yang Mengajukan Permohonan Paten :**
JFE STEEL CORPORATION
2-3, Uchisaiwai-cho 2-chome, Chiyoda-ku, Tokyo 1000011 Japan Japan

(72) **Nama Inventor :**
Daisuke TAHARA ,JP
Katsuya HOSHINO ,JP
Satoshi MAEDA ,JP
Ryohei MORIMOTO ,JP
Yoshiyasu KAWASAKI ,JP

(74) **Nama dan Alamat Konsultan Paten :**
Yenny Halim S.E., S.H., M.H.
Acemark Intellectual Property, Acemark Building No. 58 G-H, Jl. Cikini Raya

(54) **Judul Invensi :** LEMBARAN BAJA GALVANIL CELUP-PANAS BERKEKUATAN TINGGI DAN METODE PRODUKSINYA

(57) **Abstrak :**

Disediakan: suatu lembaran baja galvanil celup-panas yang memiliki kekuatan tarik sebesar 780 MPa atau lebih dan memiliki kemampuan pelepasan hidrogen terdifusi yang sangat baik dalam lembaran baja; dan suatu metode untuk memproduksi lembaran baja galvanil celup-panas. Suatu lembaran baja galvanil celup-panas berkekuatan tinggi meliputi, pada suatu lembaran baja dasar yang memiliki suatu komposisi kimia yang telah ditentukan sebelumnya, suatu lapisan galvanil celup-panas yang memiliki berat pelapis per sisi sebesar 20 g/m2 atau lebih dan 120 g/m2 atau kurang. Kandungan oksigen di suatu bagian lapisan permukaan lembaran baja yang terletak tepat di bawah lapisan galvanil dan berada dalam kedalaman 100 μm dari suatu permukaan lembaran baja dasar menuju pusat ketebalan lembaran adalah kurang dari 0,030 g/m2 per sisi. Pada suatu bidang yang sejajar dengan permukaan lembaran dari lembaran baja dan terletak pada kedalaman sebesar M [μm] ($1 \leq M \leq 5$) dari permukaan lapisan galvanil, jumlah titik perpotongan retakan dalam lapisan galvanil adalah 500 titik/mm2 atau lebih. Lembaran baja galvanil celup-panas berkekuatan tinggi tersebut memiliki kandungan hidrogen terdifusi dalam baja sebesar 0,30 ppm massa atau kurang dan kekuatan tarik sebesar 780 MPa atau lebih.

(20) **RI Permohonan Paten**

(19) **ID** **(11)** **No Pengumuman : 2026/06940** **(13)** **A**

(51) **I.P.C : B 60L 5/38,H 01R 25/14**

(21) **No. Permohonan Paten :** P00202605971

(22) **Tanggal Penerimaan Permohonan Paten :**
11 Oktober 2024

(30) **Data Prioritas :**

(31) Nomor	(32) Tanggal	(33) Negara
18/524,892	30 November 2023	US

(43) **Tanggal Pengumuman Paten :**
04 September 2026

(71) **Nama dan Alamat yang Mengajukan Permohonan Paten :**
CATERPILLAR INC.
100 NE Adams Street Peoria, Illinois 61629-6450 United States of America

(72) **Nama Inventor :**
STRASHNY, Igor,US
SCHAFER, Jason,US
IVES, Paul,US

(74) **Nama dan Alamat Konsultan Paten :**
Maulitta Pramulasari S.Pd., S.H., M.H.
Sudirman Plaza, Plaza Marein Lantai 10E, Jl. Jend. Sudirman Kav. 76–78

(54) **Judul Invensi :** STRUKTUR BOOM BERPOROS UNTUK SISTEM TRANSFER ENERGI DINAMIS

(57) **Abstrak :**
Suatu boom berporos (210) meliputi rumah yang dipasang secara berporos pada rangka (150) mesin bergerak (140) pada titik poros di ujung proksimal rumah dan rakitan busbar (280) yang dipasang pada permukaan interior rumah (212) dan dikonfigurasi untuk menghubungkan secara elektrik mesin bergerak (140) ke sistem rel penghantar listrik (120) lewat sejumlah kabel listrik (296) dalam rakitan busbar (280). Suatu boom berporos (210) juga meliputi sistem hidraulik (220) yang dikonfigurasi untuk memanjangkan atau menarik masuk boom berporos (210) pada titik poros dan sistem pneumatik (260) yang dikonfigurasi untuk mengendalikan pergerakan rakitan lengan belakang (400) dan rakitan kontaktor (450).

(20) RI Permohonan Paten

(19) ID (11) No Pengumuman : 2026/06935 (13) A

(51) I.P.C : E 21B 33/08,E 21B 33/06

(21) No. Permohonan Paten : P00202605671

(22) Tanggal Penerimaan Permohonan Paten :
10 November 2023

(30) Data Prioritas :
(31) Nomor (32) Tanggal (33) Negara

(43) Tanggal Pengumuman Paten :
04 September 2026

(71) Nama dan Alamat yang Mengajukan Permohonan Paten :
BEYOND ENERGY SERVICES AND TECHNOLOGY CORP.
444 - 5 Avenue SW, Suite 2350 Calgary, AB T2P 2T8 Canada

(72) Nama Inventor :
MICHAUD, George James,CA
WILSON, Stewart George,CA
NORVILA, Charles Erle,CA
RYPSTRA, Scott Evan,CA

(74) Nama dan Alamat Konsultan Paten :
Marodin Sijabat S.H.
Adastra Indonesia, Epiwalk 3rd Floor A306-307, Kawasan Rasuna Epicentrum Jl. H. R. Rasuna Said RT. 002/ RW. 005, Kel. Karet Kuningan Kec. Setiabudi ,Kota Jakarta Selatan

(54) Judul Invensi : MEKANISME PENAHAN PERANGKAT KONTROL PUTAR

(57) Abstrak :
Rakitan perangkat kontrol putar, yang terdiri dari: bagian luar (wadah RCD atau rumah RCD); bagian dalam (rumah rakitan penyegelan atau aksesori); dan setidaknya dua bagian penahan, seperti blok penahan.

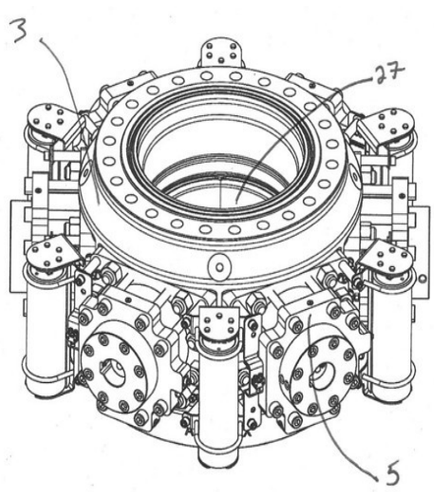

GAMBAR 11

(20) RI Permohonan Paten

(19) ID (11) No Pengumuman : 2026/06836 (13) A

(51) I.P.C : A 24D 3/10,A 24D 3/06,A 24D 3/02,B 31D 5/00,B 31F 1/07

(21) No. Permohonan Paten : P00202608396

(22) Tanggal Penerimaan Permohonan Paten :
14 Maret 2025

(30) Data Prioritas :

(31) Nomor	(32) Tanggal	(33) Negara
PCT/ IB2024/052484	14 Maret 2024	IB

(43) Tanggal Pengumuman Paten :
31 Agustus 2026

(71) Nama dan Alamat yang Mengajukan Permohonan Paten :
BOEGLI-GRAVURES SA
Rue de la Gare 24-26, 2074 Marin-Epagnier Switzerland

(72) Nama Inventor :
BOEGLI, Charles,CH
DUMITRU, Gabriel,CH

(74) Nama dan Alamat Konsultan Paten :
Rizky Dwi Amalia Pulungan S.H.
PULUNGAN, WISTON & PARTNERS, Jl. Cempaka Putih Raya No. 51 Jakarta, 10520

(54) Judul Invensi : METODE DAN PERANTI UNTUK MEMBUAT LEMBARAN SUBSTRAT YANG DICETAK TIMBUL DENGAN NILAI KETEBALAN YANG TERKONTROL DAN KANDUNGAN KLUSTER YANG DIKURANGI

(57) Abstrak :

Suatu metode untuk membuat lembaran yang dicetak timbul yang dikonfigurasi untuk mengurangi kandungan kluster. Lembaran ini pada mulanya mencakup bahan pertama dan memiliki ketebalan awal rata-rata. Sistem pencetakan timbul yang mencakup rol pencetakan timbul pertama dan kedua disediakan, masing-masing memiliki profil radial pertama dan profil radial kedua yang bentuknya sama dan sebangun dengan profil radial pertama, profil radial pertama mencakup struktur pencetakan timbul pada permukaan dasar, dan membentuk bubungan dan alur yang diorientasikan secara radial, masing-masing. Tekanan disesuaikan di antara rol-rol pencetakan timbul untuk memperoleh nilai celah jepit yang ditentukan, yang lebih kecil daripada ketebalan awal rata-rata. Lembaran dicetak timbul, sehingga diperoleh nilai ketebalan yang terkontrol. Tipe pertama dari kluster dari bahan pertama dimampatkan di bagian dalam lembaran. Tipe kedua dari kluster dari bahan kedua diproses dengan salah satu cara berikut: memampatkan tipe kedua dari kluster di dalam lembaran; mengekstraksi tipe kedua dari kluster dari lembaran dengan menggunakan tekanan, menyebabkan tipe kedua dari kluster muncul dan menempel sebagai serpihan pada permukaan lembaran; mengekstraksi tipe kedua dari kluster dari lembaran dengan tekanan, menyebabkannya menempel sebagai serpihan pada permukaan dasar dan struktur pencetakan timbul.

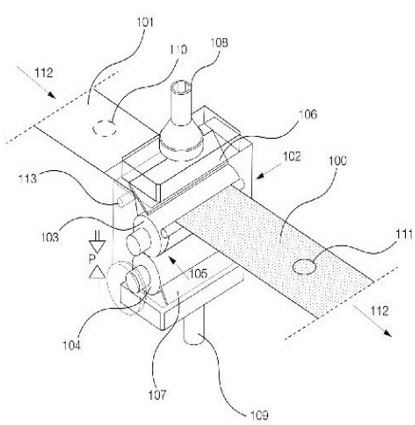

GAMBAR 1

(20) RI Permohonan Paten

(19) ID (11) No Pengumuman : 2026/06889 (13) A

(51) I.P.C : H 01M 4/525,H 01M 4/505,H 01M 4/36,H 01M 4/02

(21) No. Permohonan Paten : P00202609725

(22) Tanggal Penerimaan Permohonan Paten :
24 September 2025

(30) Data Prioritas :

(31) Nomor	(32) Tanggal	(33) Negara
10-2024-0135604	07 Oktober 2024	KR
10-2025-0136726	23 September 2025	KR

(43) Tanggal Pengumuman Paten :
02 September 2026

(71) Nama dan Alamat yang Mengajukan Permohonan Paten :
ECOPRO BM CO., LTD.
587-40 Gwahaksaneop 2-ro, Ochang-eup, Cheongwon-gu, Cheongju-si, Chungcheongbuk-do 28116 Republic of Korea

(72) Nama Inventor :
MOON, Chae Won,KR
LIM, Ra Na,KR
KIM, Sang Hyun,KR

(74) Nama dan Alamat Konsultan Paten :
Bagus Satrio Lestanto S.H., LL.M.
SKC Law, Generali Tower Gran Rubina Business Park Suite 20-E, Jl. HR Rasuna Said, RT 001/RW 005

(54) Judul Invensi : BAHAN AKTIF ELEKTRODA POSITIF DAN BATERAI SEKUNDER LITIUM YANG TERDIRI DARI BAHAN AKTIF ELEKTRODA POSITIF

(57) Abstrak :
Invensi ini berhubungan dengan suatu bahan aktif elektroda positif dan baterai sekunder litium yang terdiri dari bahan aktif elektroda positif; lebih khususnya, invensi ini berhubungan dengan bahan aktif elektroda positif yang meliputi oksida logam transisi litium berupa butiran tunggal dan oksida logam transisi litium yang terdiri dari sejumlah butiran yang teraglomerasi, dimana kerapatan energi bahan aktif elektroda positif tersebut dapat ditingkatkan dengan mengurangi proporsi oksida logam transisi litium berupa butiran tunggal dan oksida logam transisi litium yang terdiri dari sejumlah butiran yang teraglomerasi yang terdapat di dalam bahan aktif elektroda positif tersebut, serta mengurangi proporsi butiran terisolasi di dalam oksida logam transisi litium yang terdiri dari sejumlah butiran yang teraglomerasi, sehingga kehilangan kapasitas lebih lanjut akibat butiran terisolasi dapat dicegah dan dimitigasi sejak awal, serta baterai sekunder litium yang terdiri dari bahan aktif elektroda positif tersebut.

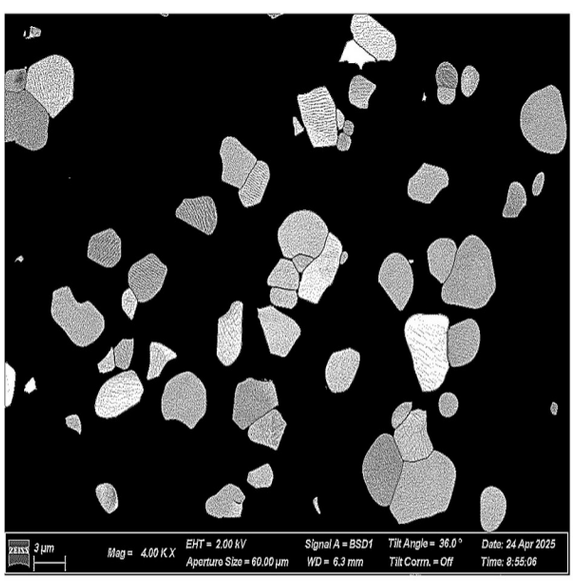

(20) RI Permohonan Paten

(19) ID (11) No Pengumuman : 2026/06839 (13) A

(51) I.P.C : A 61F 13/514,A 61F 13/51,A 61F 13/494,A 61F 13/15

(21) No. Permohonan Paten : P00202609698

(22) Tanggal Penerimaan Permohonan Paten :
31 Januari 2025

(30) Data Prioritas :

(31) Nomor	(32) Tanggal	(33) Negara
202410172086.X	07 Februari 2024	CN

(43) Tanggal Pengumuman Paten :
01 September 2026

(71) Nama dan Alamat yang Mengajukan Permohonan Paten :
UNICHARM CORPORATION
182, Shimobun, Kinsei-cho, Shikokuchuo-shi, Ehime 7990111 Japan

(72) Nama Inventor :
Yuji TAKAHASHI,JP
Yi SHI,CN
Kenichirou KURODA,JP

(74) Nama dan Alamat Konsultan Paten :
Arifia Jauharia Fajra S.T., S.H.
PT Rouse Consulting International, Pondok Indah Office Tower 5 19th Floor Suite 1906, Jl. Sultan Iskandar Muda Kav. V-TA, Pondok Indah

(54) Judul Invensi : BENDA PENYERAP JENIS-CELANA PENDEK

(57) Abstrak :
Disediakan adalah suatu benda penyerap jenis-celana pendek dimana suatu komponen sangat berminyak fluida ditempatkan lebih dekat dengan sisi kulit daripada suatu lembaran belakang (lembaran tidak permeabel-cairan) dan yang dapat menekan degradasi fungsional dari komponen berminyak lain. Suatu benda penyerap jenis-celana pendek (1) mencakup suatu bodi penyerap (3) dan suatu bodi eksterior (5). Bodi penyerap tersebut meliputi: suatu inti penyerap (27a); suatu lembaran sisi-kulit (21) yang ditempatkan pada sisi kulit dari inti penyerap dan yang memiliki permeabilitas cairan; suatu lembaran tidak permeabel-cairan (29) yang ditempatkan pada sisi bukan-kulit dari inti penyerap; dan suatu komponen berminyak pertama (41) yang ditempatkan pada lembaran sisi-kulit atau inti penyerap. Bodi penyerap atau bodi eksterior meliputi suatu lembaran kain bukan-tenunan hidrofobik (35) yang ditempatkan pada sisi bukan-kulit dari lembaran tidak permeabel-cairan. Benda penyerap jenis-celana pendek memiliki suatu komponen berminyak kedua (143) yang ditempatkan pada sedikitnya suatu daerah yang tidak menumpang tindih komponen berminyak pertama pada arah ketebalan dan yang terletak lebih dekat dengan sisi kulit daripada lembaran sisi-kulit atau lebih dekat dengan sisi bukan-kulit daripada lembaran tidak permeabel-cairan dalam suatu tampak atas dari benda penyerap jenis-celana pendek dalam suatu keadaan tidak-terlipat.

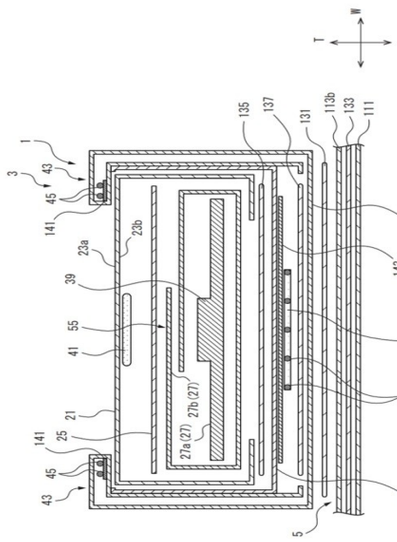

Gambar 6

(20) RI Permohonan Paten

(19) ID (11) No Pengumuman : 2026/06902 (13) A

(51) I.P.C : F 24F 13/22,F 24F 13/14,F 24F 1/0011

(21) No. Permohonan Paten : P00202609699

(22) Tanggal Penerimaan Permohonan Paten :
01 September 2025

(30) Data Prioritas :

(31) Nomor	(32) Tanggal	(33) Negara
202411223978.4	02 September 2024	CN

(43) Tanggal Pengumuman Paten :
03 September 2026

(71) Nama dan Alamat yang Mengajukan Permohonan Paten :
XIAOMI TECHNOLOGY (WUHAN) CO., LTD.
(Pilot Free Trade Zone Wuhan Area) No. 006, 1st floor, No. 66, Jiufeng 1st Road, Wuhan Donghu New Technology Development Zone, Wuhan, Hubei 430000 China

(72) Nama Inventor :
YU, Jiebin,CN
WU, Junhong,CN
CAO, Rui,CN
SHAN, Lianyu,CN

(74) Nama dan Alamat Konsultan Paten :
Dora Ambadar S.Psi
Am Badar & Am Badar IP Law Firm, Jl. Proklamasi No. 79, RT 007/RW 003

(54) Judul Invensi : RAKITAN DEFLEKTOR UDARA DAN UNIT DALAM RUANG PENGONDISI UDARA

(57) Abstrak :
Suatu rakitan deflektor udara mencakup rangka pemasangan, perangkat penggerak (2), dan deflektor udara (3). Perangkat penggerak dihubungkan ke rangka pemasangan. Perangkat penggerak dihubungkan secara transmisi dengan deflektor udara untuk menggerakkan deflektor udara agar bergerak. Deflektor udara mencakup permukaan pengarah udara pertama, permukaan pengarah udara transisi, dan permukaan pengarah udara kedua yang disusun secara berurutan sepanjang arah lebar deflektor udara. Setidaknya sebagian dari permukaan pengarah udara pertama dimiringkan relatif terhadap permukaan pengarah udara transisi sepanjang arah yang menjauhi permukaan pengarah udara transisi, dan setidaknya sebagian dari permukaan pengarah udara kedua dimiringkan relatif terhadap permukaan pengarah udara transisi sepanjang arah lain yang menjauhi permukaan pengarah udara transisi.

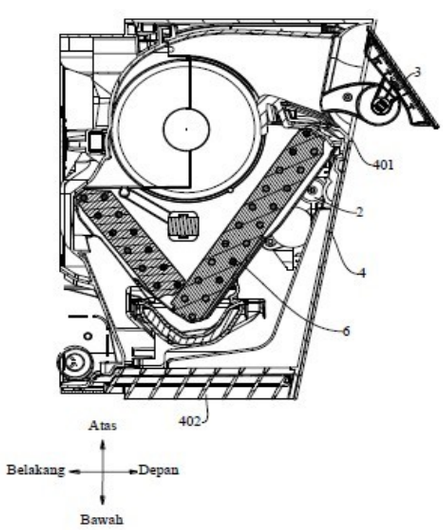

GAMBAR 2

(20) RI Permohonan Paten

(19) ID (11) No Pengumuman : 2026/06837 (13) A

(51) I.P.C : F 21K 9/68,F 21K 9/64,F 21K 9/237,F 21S 41/141,F 21V 11/00,F 21V 23/00,H 10H 20/853,H 10H 20/851

(21) No. Permohonan Paten : P00202608815

(22) Tanggal Penerimaan Permohonan Paten :
14 Maret 2025

(30) Data Prioritas :

(31) Nomor	(32) Tanggal	(33) Negara
19/077,879	12 Maret 2025	US
63/565,234	14 Maret 2024	US

(43) Tanggal Pengumuman Paten :
31 Agustus 2026

(71) Nama dan Alamat yang Mengajukan Permohonan Paten :
SEOUL SEMICONDUCTOR CO., LTD.
97-11, Sandan-ro 163beon-gil, Danwon-gu, Ansan-si Gyeonggi-do 15429 Republic of Korea

(72) Nama Inventor :
Jiho KIM,KR

(74) Nama dan Alamat Konsultan Paten :
Budi Rahmat S.H.
Int-tra-Patent Bureau, Menara Era Building Lt. 9, Jl. Senen Raya Kav. 135-137

(54) Judul Invensi : PERALATAN PEMANCAR CAHAYA, LAMPU KENDARAAN DAN KENDARAAN YANG MELIPUTI PERALATAN PEMANCAR CAHAYA TERSEBUT

(57) Abstrak :
Diungkapkan di sini peralatan pemancar cahaya. Peralatan pemancar cahaya tersebut meliputi substrat, lapisan pemancar cahaya, lapisan konversi panjang gelombang, dan lapisan penghalang. Lapisan pemancar cahaya mungkin terletak pada substrat dan mungkin meliputi permukaan keluar cahaya yang melaluinya cahaya dipancarkan. Lapisan konversi panjang gelombang mungkin terletak pada lapisan pemancar cahaya. Lapisan penghalang mungkin terbentuk pada substrat untuk menutupi permukaan sisi dari lapisan pemancar cahaya dan lapisan konversi panjang gelombang, dan mungkin memantulkan cahaya yang dipancarkan dari lapisan pemancar cahaya. Permukaan keluar cahaya dari lapisan pemancar cahaya mungkin meliputi daerah keluar cahaya pertama dan daerah keluar cahaya kedua yang memiliki luminansi yang lebih rendah daripada daerah keluar cahaya pertama. Lapisan penghalang mungkin memiliki ketebalan yang lebih besar di daerahnya yang mengelilingi daerah keluar cahaya kedua daripada di daerahnya yang mengelilingi daerah keluar cahaya pertama. Selanjutnya, ketebalan lapisan penghalang mungkin sesuai dengan jarak dari permukaan sisi dalam dari lapisan penghalang hingga permukaan sisi luarnya.

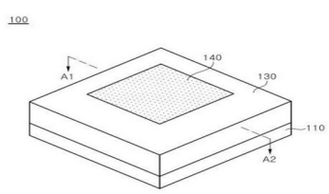

(20) RI Permohonan Paten

(19) ID (11) No Pengumuman : 2026/06846 (13) A

(51) I.P.C : B 62D 5/06

(21) No. Permohonan Paten : P00202609686

(22) Tanggal Penerimaan Permohonan Paten :
30 Juni 2025

(30) Data Prioritas :

(31) Nomor	(32) Tanggal	(33) Negara
202411614237.9	12 November 2024	CN

(43) Tanggal Pengumuman Paten :
01 September 2026

(71) Nama dan Alamat yang Mengajukan Permohonan Paten :
JIANGSU XCMG CONSTRUCTION MACHINERY RESEARCH INSTITUTE LTD.
No. 26, Tuolanshan Road, Economic Development Zone, Xuzhou, Jiangsu 221004, China China

(72) Nama Inventor :
HUANG, Yufu,CN
HU, Jianfeng,CN
SHI, Fuzeng,CN

(74) Nama dan Alamat Konsultan Paten :
Prudence Jahja S.H., LL.M.
Januar Jahja & Partners, Menara Batavia 19th Floor, Jl. K.H. Mas Mansyur Kav. 126

(54) Judul Invensi : SISTEM HIDROLIK UNTUK MEKANISME KEMUDI, MEKANISME KEMUDI, DAN MESIN KONSTRUKSI

(57) Abstrak :
Invensi ini berkaitan dengan sistem hidrolik untuk mekanisme kemudi, mekanisme kemudi, dan mesin konstruksi. Sistem hidrolik untuk mekanisme kemudi untuk mengontrol kemudi kendaraan selama perjalanan maju dan perjalanan mundur, mencakup: pompa hidrolik (1); rakitan katup pelepas tekanan (2) yang ditempatkan pada saluran pasokan oli pompa hidrolik (1) dan dikonfigurasi untuk melepaskan tekanan oli hidrolik; rakitan katup kontrol proporsional (3) yang ditempatkan pada saluran oli kerja rakitan katup pelepas tekanan (2) dan dikonfigurasi untuk mengontrol arah kemudi dan sudut kemudi poros kemudi pertama (10) dan poros kemudi kedua (20); dan rakitan katup penguat aliran (4) yang ditempatkan di antara rakitan katup kontrol proporsional (3) dan silinder kemudi (5), dimana rakitan katup penguat aliran (4) dan silinder kemudi (5) keduanya terletak pada saluran oli kerja rakitan katup kontrol proporsional (3), dan rakitan katup penguat aliran (4) dikonfigurasi untuk memperkuat laju aliran oli hidrolik yang masuk ke silinder kemudi (5).

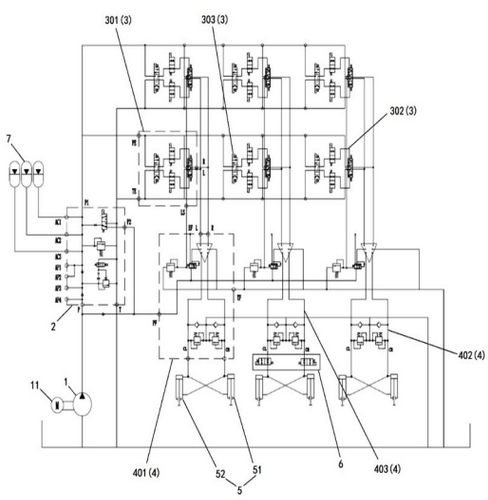

Gambar 1

(20) RI Permohonan Paten

(19) ID (11) No Pengumuman : 2026/06945 (13) A

(51) I.P.C : A 01M 1/20,A 01M 29/12

(21) No. Permohonan Paten : P00202609867

(22) Tanggal Penerimaan Permohonan Paten :
05 Februari 2025

(30) Data Prioritas :

(31) Nomor	(32) Tanggal	(33) Negara
2024-017106	07 Februari 2024	JP
2024-101857	25 Juni 2024	JP

(43) Tanggal Pengumuman Paten :
04 September 2026

(71) Nama dan Alamat yang Mengajukan Permohonan Paten :
OSAKA PHARMACEUTICAL CO., LTD.
3-2-4, Takaidahondori, Higashiosaka-City, Osaka 5770066 Japan

(72) Nama Inventor :
YUSUKI Shiina,JP

(74) Nama dan Alamat Konsultan Paten :
Ir. Yuswo Tirto Widjojo
Widjojo [OEI TAT HWAY] Menara Sun Life, Lt. 26 Suite A (26A) Jl. Dr. Ide Anak Agung Gde Agung Blok 6.3 Kawasan Mega Kuningan

(54) Judul Invensi : LEMBARAN VOLATILISASI ZAT KIMIA

(57) Abstrak :
Tujuan dari invensi ini adalah untuk menyediakan suatu lembaran volatilisasi zat kimia yang mampu untuk mencegah suatu penangkal atau insektisida melengket ke jari pengguna bahkan ketika pengguna menyentuh lembaran volatilisasi zat kimia dan mencegah penangkal atau insektisida ditransfer ke lidah pengguna bahkan ketika pengguna menjilat lembaran volatilisasi zat kimia dan yang mampu mempertahankan suatu bentuk yang tidak dilipat atau dibulatkan meskipun dapat terdeformasi bahkan ketika berkontak dengan pakaian. Tujuan tersebut dapat dicapai oleh suatu lembaran volatilisasi zat kimia yang mencakup suatu lapisan penahan zat kimia (1) yang ditanamkan dengan setidaknya satu dari suatu penangkal atau insektisida, dan suatu lapisan permeasi (2) yang disediakan pada setidaknya satu sisi dari lapisan penahan zat kimia (1) dan memiliki suatu lubang tembus (21) yang melaluinya penangkal dan insektisida melewatinya, dimana suatu kekuatan penekukan adalah 1,0 hingga 15,0 MPa, dan suatu rasio dari suatu area dari lubang tembus (21) dibandingkan suatu ketebalan dari lapisan permeasi (2) memenuhi area dari lubang tembus (21)/ketebalan dari lapisan permeasi (2) = 0,3 berbanding 40.

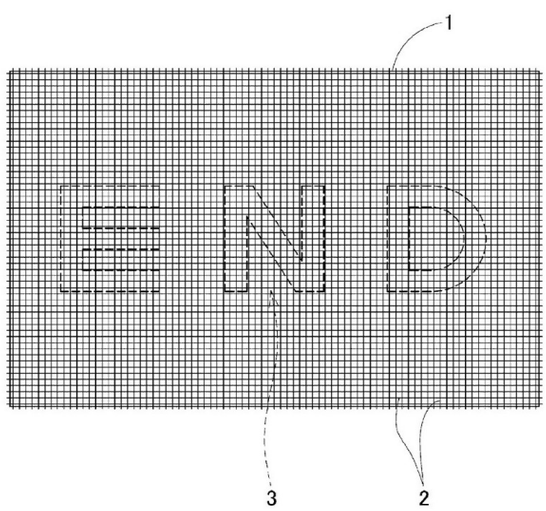

GAMBAR 1

(20) RI Permohonan Paten

(19) ID (11) No Pengumuman : 2026/06884 (13) A

(51) I.P.C : C 21D 9/46,C 22C 38/60,C 22C 38/06,C 22C 38/00,C 23C 2/28,C 23C 2/06,C 23C 2/02

(21) No. Permohonan Paten : P00202609300

(22) Tanggal Penerimaan Permohonan Paten :
23 Desember 2024

(30) Data Prioritas :

(31) Nomor	(32) Tanggal	(33) Negara
2024-052025	27 Maret 2024	JP

(43) Tanggal Pengumuman Paten :
02 September 2026

(71) Nama dan Alamat yang Mengajukan Permohonan Paten :
JFE STEEL CORPORATION
2-3 Uchisaiwai-cho 2-chome, Chiyoda-ku, Tokyo 1000011 Japan Japan

(72) Nama Inventor :
Mai AOYAMA,JP
Katsuya HOSHINO,JP
Daisuke TAHARA,JP
Ryouta HOSHIMI,JP
Shotaro TERASHIMA,JP

(74) Nama dan Alamat Konsultan Paten :
Yenny Halim S.E., S.H., M.H.
Acemark Intellectual Property, Acemark Building No. 58 G-H, Jl. Cikini Raya

(54) Judul Invensi : LEMBARAN BAJA GALVANIS CELUP-PANAS BERKEKUATAN TINGGI DAN METODE PEMBUATANNYA

(57) Abstrak :
Disediakan suatu lembaran baja galvanis celup-panas berkekuatan tinggi yang memiliki kekuatan tarik sebesar 780 MPa atau lebih dan yang memiliki kemampuan desorpsi hidrogen sangat baik. Suatu lembaran baja galvanis celup-panas berkekuatan tinggi meliputi suatu lembaran baja dasar dan suatu lapisan galvanis celup-panas yang dibentuk pada suatu permukaan lembaran baja dasar. Lembaran baja dasar memiliki komposisi kimia tertentu. Retakan-retakan ada dalam lapisan galvanis celup-panas, retakan-retakan tersebut memanjang dari suatu permukaan lapisan galvanis celup-panas hingga suatu antarmuka antara lembaran baja dasar dan lapisan galvanis celup-panas dan, pada antarmuka antara lembaran baja dasar dan lapisan galvanis celup-panas, terhubung dengan batas-batas butir pada lembaran baja dasar tersebut, dengan suatu oksida terdapat pada batas-batas butir tersebut, dimana kerapatan retakan-retakan tersebut adalah 10/mm atau lebih. Lembaran baja galvanis celup-panas berkekuatan-tinggi tersebut memiliki kekuatan tarik sebesar 780 MPa atau lebih.

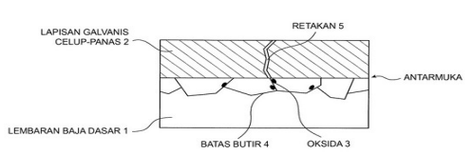

Gambar 1

(20) **RI Permohonan Paten**

(19) **ID** **(11)** **No Pengumuman : 2026/06944** **(13) A**

(51) **I.P.C : B 41M 3/14,B 42D 25/455,B 42D 25/387,B 42D 25/364,B 42D 25/351,B 42D 25/29,C 09K 19/04**

(21) **No. Permohonan Paten :** P00202609765

(22) **Tanggal Penerimaan Permohonan Paten :**
03 Februari 2025

(30) **Data Prioritas :**

(31) Nomor	(32) Tanggal	(33) Negara
24156118.2	06 Februari 2024	EP

(43) **Tanggal Pengumuman Paten :**
04 September 2026

(71) **Nama dan Alamat yang Mengajukan Permohonan Paten :**
SICPA HOLDING SA
Avenue de Florissant 41, 1008 Prilly Switzerland

(72) **Nama Inventor :**
GARNIER, Christophe,FR
MANI, Cindy,CH
VUILLEUMIER, Lucien,CH
RUFFIEUX, Vincent,CH

(74) **Nama dan Alamat Konsultan Paten :**
Dora Ambadar S.Psi
Am Badar & Am Badar IP Law Firm, Jl. Proklamasi No. 79, RT 007/RW 003

(54) **Judul Invensi :** PROSES PENCETAKAN

(57) **Abstrak :**
Invensi ini menyediakan fitur keamanan yang baru dan metode pembuatannya.

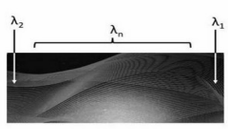

Gambar 3b

(20) RI Permohonan Paten

(19) ID (11) No Pengumuman : 2026/06911 (13) A

(51) I.P.C : B 41M 3/14,B 42D 25/455,B 42D 25/387,B 42D 25/364,B 42D 25/351,B 42D 25/29,C 09K 19/04

(21) No. Permohonan Paten : P00202609768

(22) Tanggal Penerimaan Permohonan Paten :
03 Februari 2025

(30) Data Prioritas :

(31) Nomor	(32) Tanggal	(33) Negara
24156102.6	06 Februari 2024	EP

(43) Tanggal Pengumuman Paten :
03 September 2026

(71) Nama dan Alamat yang Mengajukan Permohonan Paten :
SICPA HOLDING SA
Avenue de Florissant 41, 1008 Prilly Switzerland

(72) Nama Inventor :
GARNIER, Christophe,FR
MANI, Cindy,CH
VUILLEUMIER, Lucien,CH
RUFFIEUX, Vincent,CH

(74) Nama dan Alamat Konsultan Paten :
Nabila Ambadar S.H., LL.M.
Am Badar & Am Badar IP Law Firm, Jl. Proklamasi No. 79, RT 007/RW 003

(54) Judul Invensi : PROSES PENCETAKAN

(57) Abstrak :
Invensi ini menyediakan fitur keamanan baru dan metode pembuatannya.

Gambar 1a

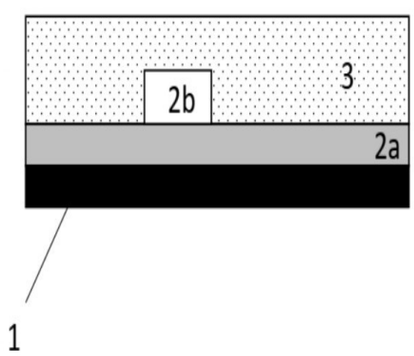

(20) RI Permohonan Paten

(19) ID (11) No Pengumuman : 2026/06950 (13) A

(51) I.P.C : A 61K 31/519,A 61K 47/44,A 61K 47/26,A 61K 47/24,A 61K 47/14,A 61K 47/12,A 61K 9/107,A 61K 47/10,A 61P 25/28,A 61P 43/00

(21) No. Permohonan Paten : P00202609858

(22) Tanggal Penerimaan Permohonan Paten :
19 Februari 2025

(30) Data Prioritas :

(31) Nomor	(32) Tanggal	(33) Negara
2024-029243	29 Februari 2024	JP

(43) Tanggal Pengumuman Paten :
04 September 2026

(71) Nama dan Alamat yang Mengajukan Permohonan Paten :
UNIFY JAPAN, INC.
Kawasaki Frontier Building 12F A-2, 11-2, Ekimae Honmachi, Kawasaki-ku, Kawasaki-shi, Kanagawa 2100007 Japan

(72) Nama Inventor :
TERADA Tokinori,JP
NABETA Kiichiro,JP

(74) Nama dan Alamat Konsultan Paten :
Dora Ambadar S.Psi
Am Badar & Am Badar IP Law Firm, Jl. Proklamasi No. 79, RT 007/RW 003

(54) Judul Invensi : EMULSI YANG MENGANDUNG SENYAWA 5-DEAZAFLAVIN DAN METODE PEMBUATANNYA

(57) Abstrak :
Tujuan dari invensi ini adalah untuk menyediakan emulsi yang mengandung senyawa 5-deazaflavin dan metode pembuatannya. Emulsi yang mengandung senyawa 5-deazaflavin dari invensi ini sebagai sarana untuk memecahkan masalah tersebut mengandung, sebagai komponen penyusun, setidaknya (1) senyawa 5-deazaflavin, (2) benzil alkohol dan/atau fenoksietanol, (3) polisorbat dan lesitin, (4) garam asam karboksilat aromatik yang dapat diterima secara farmasi, (5) lemak atau minyak, dan (6) media berair.

(20) RI Permohonan Paten

(19) ID (11) No Pengumuman : 2026/06921 (13) A

(51) I.P.C : B 60L 58/26

(21) No. Permohonan Paten : P00202609874

(22) Tanggal Penerimaan Permohonan Paten :
17 Maret 2025

(30) Data Prioritas :

(31) Nomor	(32) Tanggal	(33) Negara
202411115051.9	14 Agustus 2024	CN

(43) Tanggal Pengumuman Paten :
04 September 2026

(71) Nama dan Alamat yang Mengajukan Permohonan Paten :
CHERY AUTOMOBILE CO., LTD.
No. 8, Changchun Road, Economy & Technology Development Zone, Wuhu, Anhui 241006, China China

(72) Nama Inventor :
MU, Hailin,CN
HUANG, Bo,CN
LU, Lei,CN
QI, Zhongmeng,CN
LUO, Zhangxiang,CN

(74) Nama dan Alamat Konsultan Paten :
Prudence Jahja S.H., LL.M.
Januar Jahja & Partners, Menara Batavia 19th Floor, Jl. K.H. Mas Mansyur Kav. 126

(54) Judul Invensi : METODE DAN PERALATAN PENGATURAN SUHU UNTUK KENDARAAN SELAMA PROSES PENGISIAN DAYA, DAN STASIUN PENGISIAN DAYA

(57) Abstrak :
Metode manajemen termal untuk kendaraan selama proses pengisian daya disediakan, yang dilakukan oleh stasiun pengisian daya dan meliputi: mengontrol, sebagai respons terhadap konektor pengisian daya stasiun pengisian daya yang terhubung ke kendaraan target, kendaraan target untuk menonaktifkan fungsi manajemen termal kendaraan, dimana fungsi manajemen termal kendaraan adalah mode fungsional dimana kendaraan target melakukan manajemen termal pada kendaraan target; memperoleh informasi suhu baterai dari baterai kendaraan target; dan mengontrol, sebagai respons terhadap informasi suhu baterai yang menunjukkan bahwa baterai memiliki kebutuhan pendinginan, konektor pengisian daya untuk memasok cairan pendingin ke baterai untuk mendinginkan baterai.

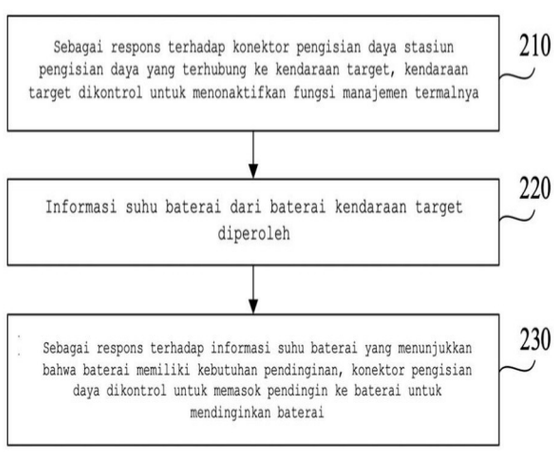

Gambar 2

(20) RI Permohonan Paten

(19) ID (11) No Pengumuman : 2026/06852 (13) A

(51) I.P.C : A 61K 31/137,A 61K 31/135,A 61K 31/047,A 61P 25/00

(21) No. Permohonan Paten : P00202609153

(22) Tanggal Penerimaan Permohonan Paten :
23 Januari 2025

(30) Data Prioritas :

(31) Nomor	(32) Tanggal	(33) Negara
63/625,257	25 Januari 2024	US

(43) Tanggal Pengumuman Paten :
01 September 2026

(71) Nama dan Alamat yang Mengajukan Permohonan Paten :
TONIX PHARMA LIMITED
3 Marine Road, Dun Laoghaire Dublin, A96 HW25 Ireland Ireland

(72) Nama Inventor :
LEDERMAN, Seth,US
SULLIVAN, Gregory M.,US

(74) Nama dan Alamat Konsultan Paten :
Ir. Migni Myriasandra Noerhadi S.H., MIP., MSEL.
PT. Biro Oktroi Roosseno, Kantor Taman A9 Unit A6-A7, Jl. Dr. Ide Anak Agung Gde Agung (Mega Kuningan), RT 001/RW 002

(54) Judul Invensi : PENGOBATAN SIKLOBENZAPRIN UNTUK REAKSI STRES AKUT ATAU GANGGUAN STRES AKUT

(57) Abstrak :
Pengungkapan ini berkaitan dengan metode untuk mengobati atau mencegah satu atau lebih dari reaksi stres akut (ASR), gangguan stres akut (ASD), atau satu atau lebih gejala yang berkaitan yang menggunakan komposisi farmasi yang mencakup siklobenzaprin atau garam yang dapat diterima secara farmasi darinya. Pengungkapan ini juga berkaitan dengan metode untuk mengobati atau mencegah ASR, ASD, atau satu atau lebih gejala yang berkaitan pada subjek yang telah mengalami kejadian traumatis dalam waktu sekitar 1, 2, 3, 4, 5, 6, atau 7 hari sebelum dimulainya pengobatan. Pengungkapan ini juga berkaitan dengan metode untuk mencegah timbulnya gangguan stres pascatrauma dan untuk meningkatkan pemulihan dari stres yang disebabkan oleh kejadian traumatis.

Gambar 1

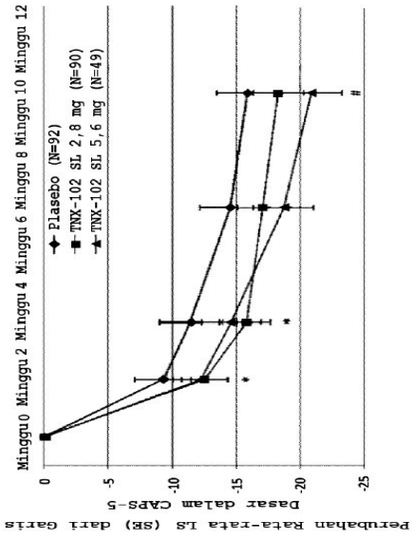

(20) RI Permohonan Paten

(19) ID (11) No Pengumuman : 2026/06926 (13) A

(51) I.P.C : H 02M 7/493,H 02M 7/48,H 02P 27/06

(21) No. Permohonan Paten : P00202609310

(22) Tanggal Penerimaan Permohonan Paten :
04 Desember 2024

(30) Data Prioritas :

(31) Nomor	(32) Tanggal	(33) Negara
2024-010540	26 Januari 2024	JP

(43) Tanggal Pengumuman Paten :
04 September 2026

(71) Nama dan Alamat yang Mengajukan Permohonan Paten :
TOYOTA JIDOSHA KABUSHIKI KAISHA
1, Toyota-cho, Toyota-shi, Aichi 4718571 Japan

(72) Nama Inventor :
AOYAGI Shinsuke,JP
TOYAMA Keisuke,JP
OMATA Ryuji,JP
MIYOSHI Fumiyasu,JP
KURACHI Taisuke,JP
SASAMA Yuta,JP

(74) Nama dan Alamat Konsultan Paten :
Irene Kurniati Djalim B.Sc., M.Ak
PT Tilleke & Gibbins Indonesia, Lippo Kuningan Lantai 12 Unit A, Jl. HR Rasuna Said Kav. B-12

(54) Judul Invensi : SIRKUIT LISTRIK DAN PROGRAM KONTROL

(57) Abstrak :
Invensi ini mengungkapkan daya listrik yang ditransfer secara dua arah meskipun baterai pertama (31) dan baterai kedua (32) tidak dihubungkan secara seri. Sirkuit listrik mencakup: unit baterai (30) yang terdiri atas baterai pertama (31) dan baterai kedua (32); motor tiga-fase (40); sirkuit inverter (10); dan sirkuit sakelar (20). Dalam operasi transfer daya pendorong pertama, daya listrik ditransfer dari baterai pertama (31) ke baterai kedua (32) dengan mengaktifkan (ON) dan menonaktifkan (OFF) secara bergantian elemen pengalihan penghantar-terbalik bawah kedua (24UL, 24VL, 24WL) dari sirkuit sakelar seri kedua spesifik (22U, 22V, 22W) dalam keadaan dimana: elektrode positif dari baterai pertama (31) dihubungkan ke kabel potensial tinggi pertama (10H); elektrode positif dari baterai kedua (32) dihubungkan ke kabel potensial tinggi kedua (20H); dan elektrode negatif dari baterai pertama (31) dan baterai kedua (32) dihubungkan ke kabel potensial rendah pertama (10L) dan kabel potensial rendah kedua (20L). Dalam operasi transfer daya pendorong kedua, dalam keadaan di atas, daya listrik ditransfer dari baterai kedua (32) ke baterai pertama (31) dengan mengaktifkan (ON) dan menonaktifkan (OFF) secara berulang elemen pengalihan penghantar-terbalik bawah pertama (14UL, 14VL, 14WL) dari sirkuit sakelar seri spesifik pertama (12U, 12V, 12W).

GAMBAR 1

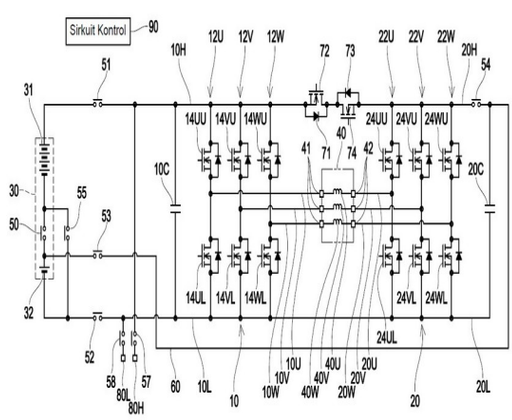

(20) RI Permohonan Paten

(19) ID (11) No Pengumuman : 2026/06875 (13) A

(51) I.P.C : H 01M 50/169,H 01M 50/148,H 01M 50/10,H 01M 10/0525

(21) No. Permohonan Paten : P00202609305

(22) Tanggal Penerimaan Permohonan Paten :
24 Januari 2025

(30) Data Prioritas :

(31) Nomor	(32) Tanggal	(33) Negara
202410096162.3	24 Januari 2024	CN

(43) Tanggal Pengumuman Paten :
02 September 2026

(71) Nama dan Alamat yang Mengajukan Permohonan Paten :
SVOLT ENERGY TECHNOLOGY CO., LTD.
No. 8899, Xincheng Avenue Jintan District Changzhou, Jiangsu 213200 China

(72) Nama Inventor :
SUN, Chao,CN
LI, Jincheng,CN
WANG, Jiahao,CN
XU, Ying,CN
ZHOU, Jie,CN
LI, Zhaohua,CN

(74) Nama dan Alamat Konsultan Paten :
Emirsyah Dinar B.Com., M.H.
AFFA Intellectual Property Rights, Gedung Graha Pratama Lantai 15, Jl. Letjen M.T. Haryono Kav. 15

(54) Judul Invensi : RUMAHAN BATERAI DAN BATERAI DAYA

(57) Abstrak :
Suatu rumahan baterai dan baterai daya. Rumahan baterai tersebut terdiri dari pelat penutup dan selubung (4). Selubung (4) merupakan struktur berongga yang memiliki bukaan, pelat penutup dilengkapi dengan tonjolan penghubung (3), dan tonjolan penghubung (3) tersebut dimasukkan ke dalam bukaan selubung (4) sehingga pelat penutup menutup selubung (4) untuk membentuk rongga penampungan (8). Sambungan las (9) dibentuk pada persimpangan di antara selubung (4) dan setiap pelat penutup; sambungan las (9) memiliki lebar las n, ketebalan daerah pelat penutup tempat tonjolan penghubung (3) disediakan adalah a, dan rasio lebar las adalah X=n/a, dengan rentang 0,16≤X≤1.

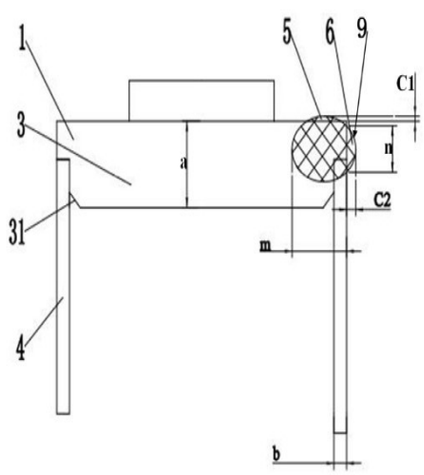

GAMBAR 2

(20) RI Permohonan Paten

(19) ID (11) No Pengumuman : 2026/06808 (13) A

(51) I.P.C : B 01D 53/22,B 01D 69/08

(21) No. Permohonan Paten : P00202608765

(22) Tanggal Penerimaan Permohonan Paten :
18 April 2025

(30) Data Prioritas :

(31) Nomor	(32) Tanggal	(33) Negara
2024-068393	19 April 2024	JP

(43) Tanggal Pengumuman Paten :
31 Agustus 2026

(71) Nama dan Alamat yang Mengajukan Permohonan Paten :
UBE CORPORATION
1978-96, Oaza Kogushi, Ube-shi, Yamaguchi 7558633, Japan Japan

(72) Nama Inventor :
FUKUDA, Nobuhiko,JP
TANIHARA, Nozomu,JP

(74) Nama dan Alamat Konsultan Paten :
Dr. Inda Citraninda Noerhadi S.S.,M.A.
Biro Oktroi Roosseno, Kantor Taman A9, Unit C1 & C2, Jl. DR Ide Anak Agung Gde Agung

(54) Judul Invensi : UNIT MEMBRAN PEMISAHAN GAS, SISTEM PEMISAHAN GAS, DAN METODE UNTUK MEMPRODUKSI GAS YANG DIPERKAYA

(57) Abstrak :
Invensi ini menyediakan suatu unit membran pemisahan gas yang mampu melangsungkan pemisahan gas yang unggul dalam tingkat perolehan kembali dan kemurnian suatu gas produk, dan suatu sistem pemisahan gas yang menggunakan unit membran pemisahan gas tersebut. [Solusi] Suatu unit membran pemisahan gas yang padanya campuran gas bahan baku dipasok untuk memekatkan dan memperkaya sedikitnya satu gas yang dikandung dalam campuran gas bahan baku tersebut, dimana unit membran pemisahan gas tersebut mencakup sejumlah modul membran pemisahan gas yang digabungkan secara paralel, masing-masing modul membran pemisahan gas tersebut mencakup: suatu saluran masuk gas; suatu saluran keluar gas yang tidak menembus membran; dan suatu saluran keluar gas yang menembus membran, saluran masuk gas, saluran keluar gas yang tidak menembus membran, dan saluran keluar gas yang menembus membran tersebut digunakan bersama untuk menyusun suatu saluran masuk gas, suatu saluran keluar gas yang tidak menembus membran, dan suatu saluran keluar gas yang menembus membran dari unit membran pemisahan gas, dan koefisien variasi selektivitas pemisahan gas di antara sejumlah modul membran pemisahan gas adalah 0,01 atau lebih dan 0,49 atau kurang, atau memiliki koefisien variasi permeabilitas gas di antara sejumlah modul membran pemisahan gas adalah 0,01 atau lebih dan 0,49 atau kurang.

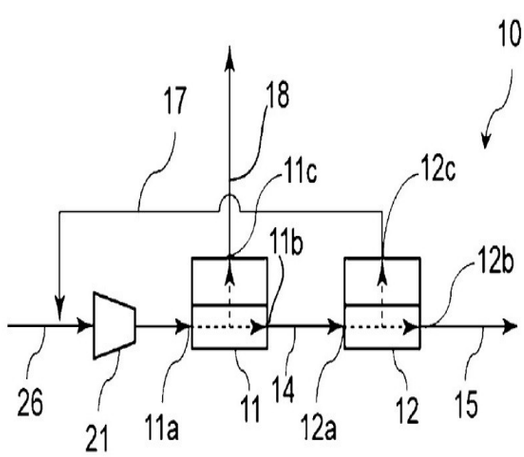

GAMBAR 1

(20) RI Permohonan Paten

(19) ID (11) No Pengumuman : 2026/06807 (13) A

(51) I.P.C : H 01M 4/587,H 01M 4/525,H 01M 4/505,H 01M 4/48,H 01M 4/36,H 01M 4/134,H 01M 4/133,H 01M 4/131,H 01M 10/0567,H 01M 10/052

(21) No. Permohonan Paten : P00202607252

(22) Tanggal Penerimaan Permohonan Paten :
16 April 2025

(30) Data Prioritas :

(31) Nomor	(32) Tanggal	(33) Negara
10-2024-0051725	17 April 2024	KR
10-2025-0049536	16 April 2025	KR

(43) Tanggal Pengumuman Paten :
31 Agustus 2026

(71) Nama dan Alamat yang Mengajukan Permohonan Paten :
LG ENERGY SOLUTION, LTD.
Tower 1, 108, Yeoui-daero Yeongdeungpo-gu Seoul 07335 Republic of Korea

(72) Nama Inventor :
JI, Su Hyeon,KR
LEE, Chul Haeng,KR
LEE, Jung Min,KR
YEOM, Chul Eun,KR
KO, Jin Hyuck,KR

(74) Nama dan Alamat Konsultan Paten :
Maria Carola D Monintja S.H., M.H.
Wisma 46 Kota BNI Lantai 24, Jl. Jenderal Sudirman Kav. 1

(54) Judul Invensi : ELEKTROLIT TIDAK BERAIR DAN BATERAI SEKUNDER LITIUM YANG MELIPUTINYA

(57) Abstrak :
Suatu elektrolit tidak berair meliputi garam litium, pelarut organik, dan aditif. Aditif meliputi senyawa yang memiliki substituen berbasis borat siklik dan matriks berbasis oksazolidon yang disubstitusi dengan cincin terfusi, sehingga baterai sekunder litium yang menerapkannya memiliki karakteristik siklus suhu tinggi dan karakteristik penyimpanan suhu tinggi yang ditingkatkan, yang dengan demikian meningkatkan kinerja keseluruhan.

Gambar 1

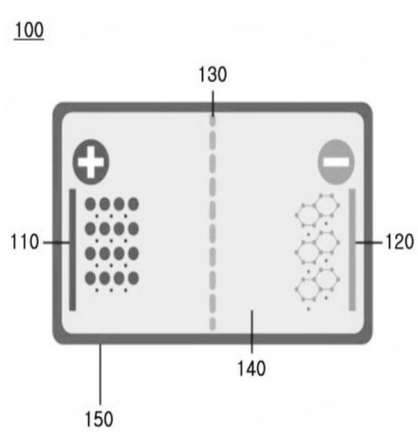

(20) **RI Permohonan Paten**

(19) **ID** **(11)** **No Pengumuman : 2026/06877** **(13)** **A**

(51) **I.P.C : A 61K 31/53,A 61P 35/00,C 07D 401/04**

(21) **No. Permohonan Paten :** P00202609649

(22) **Tanggal Penerimaan Permohonan Paten :**
07 Februari 2025

(30) **Data Prioritas :**

(31) Nomor	(32) Tanggal	(33) Negara
24315044.8	09 Februari 2024	EP

(43) **Tanggal Pengumuman Paten :**
02 September 2026

(71) **Nama dan Alamat yang Mengajukan Permohonan Paten :**
LES LABORATOIRES SERVIER
35 rue de Verdun, 92284 SURESNES Cedex, France
France

(72) **Nama Inventor :**
COMMARE, Bruno,FR
BESCOND, Philippe,FR
OGER, Samuel,FR

(74) **Nama dan Alamat Konsultan Paten :**
Dr. Inda Citraninda Noerhadi S.S.,M.A.
Biro Oktroi Roosseno, Kantor Taman A9, Unit C1 & C2,
Jl. DR Ide Anak Agung Gde Agung

(54) **Judul Invensi :** PROSES UNTUK PEMBUATAN VORASIDENIB

(57) **Abstrak :**
Proses untuk pembuatan vorasidenib menggunakan N,N'-bis[(2R)-1,1,1-trifluoropropan-2-il]triimidodikarbonat diamida hidroklorida.

(20) RI Permohonan Paten

(19) ID (11) No Pengumuman : 2026/06895 (13) A

(51) I.P.C : B 32B 7/12,C 09J 123/30,C 09J 11/04,H 01M 50/317,H 01M 50/30,H 01M 50/105

(21) No. Permohonan Paten : P00202606255

(22) Tanggal Penerimaan Permohonan Paten :
19 Mei 2025

(30) Data Prioritas :

(31) Nomor	(32) Tanggal	(33) Negara
10-2024-0066764	22 Mei 2024	KR

(43) Tanggal Pengumuman Paten :
03 September 2026

(71) Nama dan Alamat yang Mengajukan Permohonan Paten :
LG ENERGY SOLUTION, LTD.
Tower 1, 108, Yeoui-daero Yeongdeungpo-gu, Seoul 07335, Japan Republic of Korea

(72) Nama Inventor :
LEE, Yu Jin,KR
PARK, Eun Suk,KR
JU, Hye Yeong,KR
YU, Hyung Kyun,KR

(74) Nama dan Alamat Konsultan Paten :
Dr. Inda Citraninda Noerhadi S.S.,M.A.
Kantor Taman A9, Unit C1 & C2, Jl. DR Ide Anak Agung Gde Agung

(54) Judul Invensi : BATERAI SEKUNDER TIPE KANTONG

(57) Abstrak :
Invensi ini berhubungan dengan suatubateraisekunder tipe kantongyangmencakupsuaturakitan elektrode;suatuselubung bateraiyang mencakupbagianpenampunganuntukmenampungrakitan elektrode danbagian teras yang dibentukdi sepanjangperimeter bagianpenampungan;suatuleadelektrodeyang dihubungkandengan rakitan elektrode danmenonjolkesisiluarselubungbaterai melalui bagian teras;suatufilmleadyang ditempatkandiantara leadelektrodedanselubungbaterai;dansuatufilm pemandu gas yangditempatkandiantaraleadelektrodedanfilmlead,dimana bagian terastersebutmencakupbagian penyegeldengansuatubagian darinyayang disegeldi sepanjangperimeterbagianpenampungan,danfilmleadyangmencakuppartikel anorganikdisediakan.Baterai sekunder tipe kantongtersebutmeliputipartikel anorganikdalam filmleadyang dapat ditembusgas,dandengan demikian dapat meningkatkankinerja pengeluaran gas.

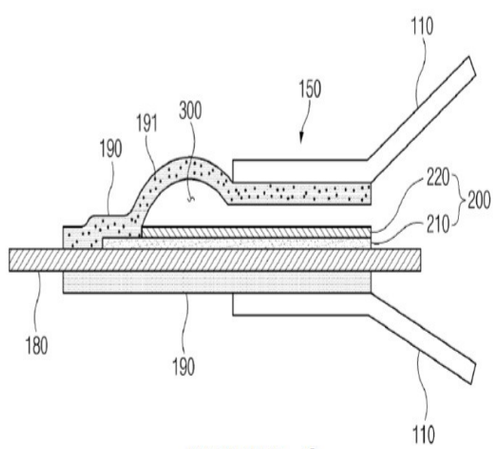

GAMBAR 6

(20) RI Permohonan Paten

(19) ID (11) No Pengumuman : 2026/06832 (13) A

(51) I.P.C : B 28B 11/24,B 28C 7/04,C 04B 22/08,C 04B 22/06,C 04B 28/02,C 04B 40/02

(21) No. Permohonan Paten : P00202609080

(22) Tanggal Penerimaan Permohonan Paten :
03 Maret 2025

(30) Data Prioritas :

(31) Nomor	(32) Tanggal	(33) Negara
2024-047763	25 Maret 2024	JP

(43) Tanggal Pengumuman Paten :
31 Agustus 2026

(71) Nama dan Alamat yang Mengajukan Permohonan Paten :
TAIHEIYO CEMENT CORPORATION
1-1, Koishikawa 1-chome, Bunkyo-ku, Tokyo, 1128503 Japan

(72) Nama Inventor :
TABA Hiromichi,JP
HAYAKAWA Takayuki,JP
KUROKAWA Daisuke,JP

(74) Nama dan Alamat Konsultan Paten :
Dora Ambadar S.Psi
Am Badar & Am Badar IP Law Firm, Jl. Proklamasi No. 79, RT 007/RW 003

(54) Judul Invensi : KOMPOSISI HIDRAULIK DAN METODE UNTUK MEMPRODUKSI BENDA YANG DIKERASKAN DARI KOMPOSISI HIDRAULIK

(57) Abstrak :
Disediakan suatu komposisi hidraulik dan metode pembuatan benda yang dikeraskan dari komposisi hidraulik tersebut, masing-masing memiliki fitur-fitur berikut: dalam pembuatan benda yang dikeraskan seperti beton yang akan mengalami pengeringan uap, efisiensi pembuatan dapat ditingkatkan dengan mempersingkat waktu pra-pengeringan komposisi, dan bahkan ketika waktu pra-pengeringan dipersingkat, benda yang dikeraskan seperti beton dengan kekuatan yang sangat baik dapat diproduksi; dan jumlah emisi karbon dioksida dapat dikurangi dengan menggunakan hidrat semen terkarbonasi yang diperoleh dengan mengikat karbon dioksida pada sebagian semen atau hidrat semen dalam bahan baku untuk komposisi tersebut. Komposisi hidraulik, yang mencakup: semen; hidrat semen terkarbonasi; agregat; dan air, dimana rasio hidrat semen terkarbonasi dalam 100% massa dari total semen dan hidrat semen terkarbonasi adalah dari 1% massa hingga 50% massa, dan dimana jumlah air adalah dari 30 bagian massa hingga 60 bagian massa terhadap 100 bagian massa dari total semen dan hidrat semen terkarbonasi.

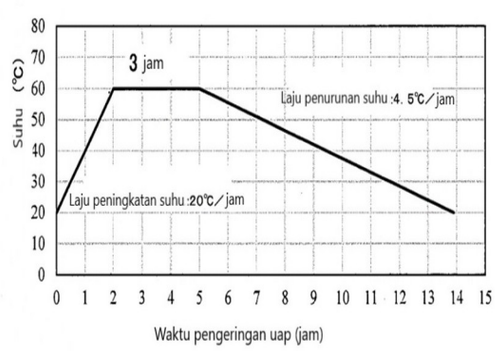

Gambar 1

(20) RI Permohonan Paten

(19) ID (11) No Pengumuman : 2026/06885 (13) A

(51) I.P.C : B 01J 29/70,C 01B 39/48,C 01B 39/04

(21) No. Permohonan Paten : P00202609574

(22) Tanggal Penerimaan Permohonan Paten :
31 Desember 2024

(30) Data Prioritas :

(31) Nomor	(32) Tanggal	(33) Negara
202411211094.7	30 Agustus 2024	CN

(43) Tanggal Pengumuman Paten :
02 September 2026

(71) Nama dan Alamat yang Mengajukan Permohonan Paten :
CHINA PETROLEUM & CHEMICAL CORPORATION
No.22 Chaoyangmen North Street, Chaoyang District, Beijing 100728 China

(72) Nama Inventor :
CHEN, Yujing,CN
YU, Zhengmin,CN
YU, Tao,CN
FAN, Hongfei,CN
SUN, Xiaoyan,CN

(74) Nama dan Alamat Konsultan Paten :
Emirsyah Dinar B.Com., M.H.
AFFA Intellectual Property Rights, Gedung Graha Pratama Lantai 15, Jl. Letjen M.T. Haryono Kav. 15

(54) Judul Invensi : AYAKAN MOLEKULER ZSM-23, SERTA METODE PEMBUATANNYA DAN PENGGUNAANNYA

(57) Abstrak :
Invensi ini berkaitan dengan bidang teknik pembuatan ayakan molekuler. Diungkapkan ayakan molekuler ZSM-23, serta metode pembuatannya dan penggunaannya. Rasio keasaman Brønsted total yang ditentukan melalui FTIR adsorpsi 2,6-dimetilpiridin terhadap keasaman Brønsted total yang ditentukan melalui FTIR adsorpsi piridin dari ayakan molekuler ZSM-23 adalah 65-99 : 100. Selain itu, pada asam B inframerah 2,6-dimetilpiridin, rasio keasaman Brønsted pada suhu desorpsi di bawah 250°C terhadap keasaman Brønsted total yang ditentukan melalui FTIR adsorpsi 2,6-dimetilpiridin adalah 64-95 : 100. Situs asam Brønsted dari ayakan molekuler ZSM-23 dalam invensi ini sebagian besar terdistribusi pada orifis dan permukaan eksternal, dengan situs asam Brønsted lemah yang dominan. Ayakan molekuler menunjukkan kinerja reaksi katalitik yang sangat baik terutama berdasarkan mekanisme adsorpsi mulut pori.

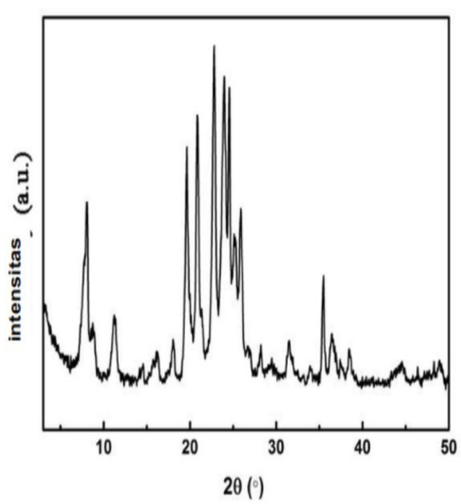

Gambar 1

(20) RI Permohonan Paten

(19) ID (11) No Pengumuman : 2026/06871 (13) A

(51) I.P.C : A 63F 13/79

(21) No. Permohonan Paten : P00202609691

(22) Tanggal Penerimaan Permohonan Paten :
24 Januari 2025

(30) Data Prioritas :

(31) Nomor	(32) Tanggal	(33) Negara
202410178245.7	08 Februari 2024	CN

(43) Tanggal Pengumuman Paten :
02 September 2026

(71) Nama dan Alamat yang Mengajukan Permohonan Paten :
TENCENT TECHNOLOGY (SHENZHEN) COMPANY LIMITED
35/F, Tencent Building, Kejizhongyi Road, Midwest District of Hi-tech Park, Nanshan District, Shenzhen, Guangdong 518057, P.R.China China

(72) Nama Inventor :
ZHANG, Yanan,CN
CHEN, Lu,CN
YANG, Jiayu,CN

(74) Nama dan Alamat Konsultan Paten :
Prudence Jahja S.H., LL.M.
Januar Jahja & Partners, Menara Batavia 19th Floor, Jl. K.H. Mas Mansyur Kav. 126

(54) Judul Invensi : METODE DAN PERALATAN UNTUK MEMAINKAN PERTANDINGAN DALAM PERMAINAN CATUR BERDASARKAN GILIRAN, DAN PERANTI DAN MEDIA

(57) Abstrak :
Suatu metode dan peralatan untuk memainkan pertandingan dalam permainan catur berdasarkan giliran, serta peranti dan media, yang berkaitan dengan bidang interaksi manusia-komputer. Metode tersebut mencakup: menampilkan kartu yang dipegang oleh pihak sendiri, dimana kartu-kartu tersebut mencakup setidaknya dua jenis kartu (410); ketika kondisi perolehan pertama yang bersesuaian dengan jenis kartu pertama terpenuhi, menambahkan kartu pertama dan menampilkannya, dimana kartu pertama tersebut merupakan kartu dari jenis kartu pertama, jenis kartu yang berbeda bersesuaian dengan kondisi perolehan yang berbeda, dan jenis kartu pertama tersebut merupakan salah satu dari setidaknya dua jenis kartu tersebut (420); dan sebagai tanggapan atas operasi penggunaan yang dilakukan pada kartu pertama, menampilkan kartu pertama yang sedang digunakan dalam pertandingan permainan catur berbasis giliran (430). Metode ini dapat menyederhanakan mode penyajian konten pertandingan untuk permainan catur yang berdasarkan pada giliran, meningkatkan efisiensi interaksi manusia-komputer, dan menghemat sumber daya server.

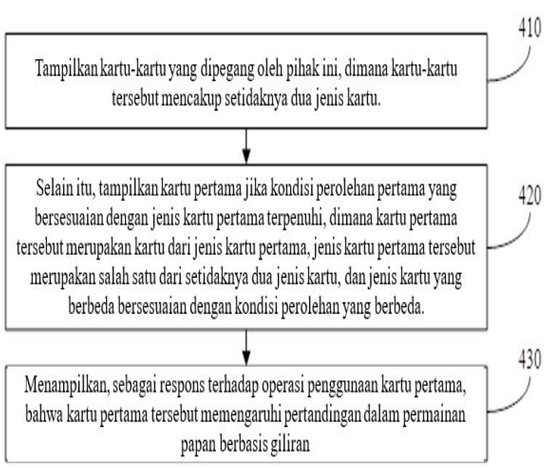

Gambar 16

(20) RI Permohonan Paten

(19) ID (11) No Pengumuman : 2026/06912 (13) A

(51) I.P.C : A 23L 29/256,A 23L 33/00

(21) No. Permohonan Paten : P00202609777

(22) Tanggal Penerimaan Permohonan Paten :
07 Februari 2025

(30) Data Prioritas :

(31) Nomor	(32) Tanggal	(33) Negara
2024-017421	07 Februari 2024	JP

(43) Tanggal Pengumuman Paten :
03 September 2026

(71) Nama dan Alamat yang Mengajukan Permohonan Paten :
OTSUKA PHARMACEUTICAL FACTORY, INC.
115 AzaKuguhara, Tateiwa, Muya-cho, Naruto-shi, Tokushima 7728601 Japan

(72) Nama Inventor :
ISHIBASHI, Naoto,JP
WATANABE, Suzuno,JP

(74) Nama dan Alamat Konsultan Paten :
Gianna Larenta S.H.
AMR Partnership, Gandaria City, Gedung Perkantoran Gandaria 8, Lantai 3 Unit D Jl. Sultan Iskandar Muda (Arteri Pondok Indah)

(54) Judul Invensi : KOMPOSISI NUTRISI BERBENTUK GEL

(57) Abstrak :
KOMPOSISI NUTRISI BERBENTUK GEL Tujuan dari invensi ini adalah untuk memungkinkan peresepan komposisi nutrisi berbentuk gel yang dapat diterapkan kondisi sterilisasi yang lebih ketat. Komposisi nutrisi berbentuk gel ini mengandung protein, gula, mineral, dan zat pembentuk gel, dan memiliki viskositas sebesar 6.500-18.000 mPa·s. Protein tersebut mengandung peptida kolagen bersama dengan protein yang dipilih dari kelompok yang terdiri atas protein turunan susu dan protein turunan tumbuhan, sehingga agregasi dapat ditekan bahkan dalam kondisi sterilisasi yang lebih ketat.

(20) RI Permohonan Paten

(19) ID (11) No Pengumuman : 2026/06923 (13) A

(51) I.P.C : C 22C 18/04,C 23C 2/26,C 23C 2/06

(21) No. Permohonan Paten : P00202604101

(22) Tanggal Penerimaan Permohonan Paten :
15 November 2024

(30) Data Prioritas :

(31) Nomor	(32) Tanggal	(33) Negara
2023-204929	04 Desember 2023	JP

(43) Tanggal Pengumuman Paten :
04 September 2026

(71) Nama dan Alamat yang Mengajukan Permohonan Paten :
JFE STEEL CORPORATION
2-3, Uchisaiwai-cho 2-chome, Chiyoda-ku, Tokyo 1000011 Japan

(72) Nama Inventor :
YOSHIDA Masahiro,JP
TAIRA Shoichiro,JP

(74) Nama dan Alamat Konsultan Paten :
Ir., Dyah Paramitawidya Kusumawardani
Pondok Indah Office Tower 5, Floor 19th, Suite 1906
Jalan Sultan Iskandar Muda Kav. V-TA, Jakarta 12310, Indonesia

(54) Judul Invensi : LEMBARAN BAJA TERSALUT ZN-AL-MG CELUP-PANAS

(57) Abstrak :
Disediakan suatu lembaran baja tersalut Zn-Al-Mg celup-panas yang mencapai tingkat-tingkat yang tinggi dari keduanya ketahanan korosi dan ketahanan gores. Lembaran baja tersalut Zn-Al-Mg celup-panas tersebut meliputi suatu salutan (20) yang terdiri dari suatu lapisan aloi antarmuka (22) pada suatu antarmuka dengan suatu lembaran baja dasar (10) dan suatu lapisan utama (21) pada lapisan aloi antarmuka (22) tersebut. Salutan (20) tersebut memiliki suatu komposisi yang mengandung Al: 10% massa hingga 22% massa, Si: 0,01% massa hingga 2% massa, dan Mg: 3% massa hingga 10% massa, dengan sisanya yang berupa Zn dan pengotor tidak-terhindarkan. Ketika suatu penampang-melintang dari salutan (20) dalam arah ketebalan diamati, suatu rasio area dari MgZn2 dalam lapisan utama (21) adalah 30% atau lebih.

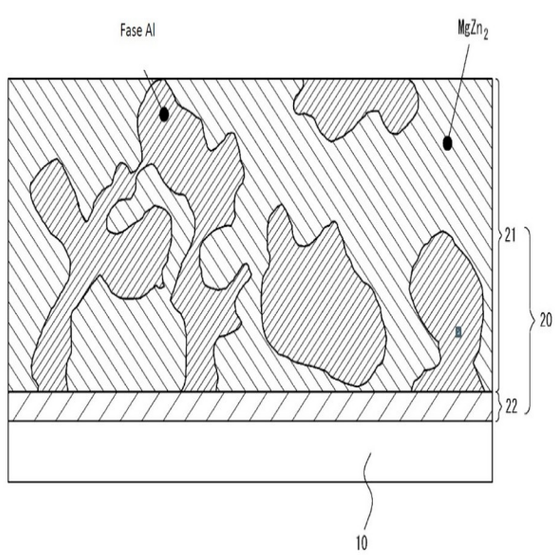

(20) RI Permohonan Paten

(19) ID (11) No Pengumuman : 2026/06900 (13) A

(51) I.P.C : A 47J 43/07,A 47J 43/046

(21) No. Permohonan Paten : P00202609642

(22) Tanggal Penerimaan Permohonan Paten :
18 Juli 2025

(30) Data Prioritas :

(31) Nomor	(32) Tanggal	(33) Negara
10-2024-0105762	07 Agustus 2024	KR
10-2024-0199502	30 Desember 2024	KR
10-2025-0092560	09 Juli 2025	KR

(43) Tanggal Pengumuman Paten :
03 September 2026

(71) Nama dan Alamat yang Mengajukan Permohonan Paten :
NUC ELECTRONICS CO., LTD.
280, Nowon-ro, Buk-Gu Daegu 41548 Republic of Korea

(72) Nama Inventor :
Jong Boo KIM,KR

(74) Nama dan Alamat Konsultan Paten :
Budi Rahmat S.H.
Int-tra-Patent Bureau, Menara Era Building Lt. 9, Jl. Senen Raya Kav. 135-137

(54) Judul Invensi : BLENDER

(57) Abstrak :
Invensi ini berhubungan dengan blender, dan secara lebih spesifik, blender yang meliputi struktur yang dirancang untuk memungkinkan bahan makanan untuk sepenuhnya diblender menjadi jus bahkan tanpa tambahan air terpisah.

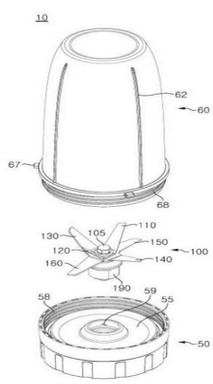

(20) **RI Permohonan Paten**

(19) **ID** **(11)** **No Pengumuman : 2026/06906** **(13)** **A**

(51) **I.P.C : A 61K 31/501,A 61K 31/444,A 61K 31/4439,A 61P 35/02,A 61P 35/00,C 07D 401/14,C 07D 403/14**

(21) **No. Permohonan Paten :** P00202605182

(22) **Tanggal Penerimaan Permohonan Paten :**
31 Oktober 2024

(30) **Data Prioritas :**

(31) Nomor	(32) Tanggal	(33) Negara
202311445361.2	01 November 2023	CN
202411499327.8	24 Oktober 2024	CN

(43) **Tanggal Pengumuman Paten :**
03 September 2026

(71) **Nama dan Alamat yang Mengajukan Permohonan Paten :**
SHENZHEN TARGETRX CO., LTD.
Floor 1, Building 2, Shenzhen Bio-Incubation Base, No. 10 Gaoxin Zhong Yi Road, Maling Community, Yuehai Street, Nanshan District Shenzhen, Guangdong 518057 China

(72) **Nama Inventor :**
WANG, Yihan,US
CAO, Jingrong,CN
SHI, Yanxia,CN
LIU, Yun,CN
ZHAO, Jiuyang,CN

(74) **Nama dan Alamat Konsultan Paten :**
Emirsyah Dinar B.Com., M.H.
Graha Pratama Jl. MT Haryono Kav. 15, Building Lv 15, Kel. Tebet Barat, Kec. Tebet, Kota Jakarta Selatan

(54) **Judul Invensi :** METODE PENGOBATAN LEUKEMIA

(57) **Abstrak :**
Disediakan suatu metode untuk mengobati leukemia mielogen kronis fase kronis dan/atau fase akselerasi dan/atau fase ledakan dan/atau leukemia limfoblastik akut pada subjek dengan memberikan kepada subjek suatu senyawa dengan formula (I) atau garam, bentuk kristal, solvat, atau hidrat yang dapat diterima secara farmasi. Juga disediakan penggunaan senyawa dengan formula (I) atau garam, bentuk kristal, solvat, atau hidrat yang dapat diterima secara farmasi dalam kombinasi dengan penghambat BCR-ABL1 yang kompetitif terhadap ATP.

(20) RI Permohonan Paten

(19) ID (11) No Pengumuman : 2026/06859 (13) A

(51) I.P.C : H 01M 50/502,H 01M 50/293,H 01M 50/289,H 01M 50/249,H 01M 50/242,H 01M 50/211

(21) No. Permohonan Paten : P00202609671

(22) Tanggal Penerimaan Permohonan Paten :
29 Januari 2025

(30) Data Prioritas :

(31) Nomor	(32) Tanggal	(33) Negara
2024-026635	26 Februari 2024	JP

(43) Tanggal Pengumuman Paten :
02 September 2026

(71) Nama dan Alamat yang Mengajukan Permohonan Paten :
TOYOTA JIDOSHA KABUSHIKI KAISHA
1, Toyota-cho, Toyota-shi, Aichi-ken 4718571 Japan

(72) Nama Inventor :

KATO, Kazuhito,JP
OBAYASHI, Yoshiro,JP
SHIMURA, Yosuke,JP
MIYAHARA, Kenta,JP
NOGUCHI, Takuya,JP
OGURA, Masaya,JP
KATAYAMA, Yuji,JP
SUZUKI, Ryutaro,JP

(74) Nama dan Alamat Konsultan Paten :
Melinda S.E.,S.H
PT Tilleke & Gibbins Indonesia, Lippo Kuningan Lantai 12 Unit A, Jl. HR Rasuna Said Kav. B-12

(54) Judul Invensi : ALAT PENYIMPANAN DAYA DAN KENDARAAN

(57) Abstrak :

Invensi ini menyediakan alat penyimpanan daya (100) yang mencakup bodi terhubung sel pertama (10) dan bodi terhubung sel kedua (20) yang dihubungkan secara listrik ke satu sama lain. Tiap-tiap bodi terhubung sel pertama dan bodi terhubung sel kedua mencakup sejumlah sel penyimpanan daya dan satu atau lebih bagian hubungan, tiap-tiap bagian hubungan secara listrik menghubungkan sel penyimpanan daya yang bersebelahan dalam sejumlah sel penyimpanan daya ke satu sama lain. Tiap-tiap bodi terhubung sel pertama dan bodi terhubung sel kedua disusun pada arah pertama (arah X). Sedikitnya salah satu dari bagian hubungan yang dicakup dalam bodi terhubung sel pertama ditumpang-tindih pada sel penyimpanan daya dalam bodi terhubung sel kedua pada arah kedua (arah Y) yang ortogonal terhadap arah pertama.

GAMBAR 1

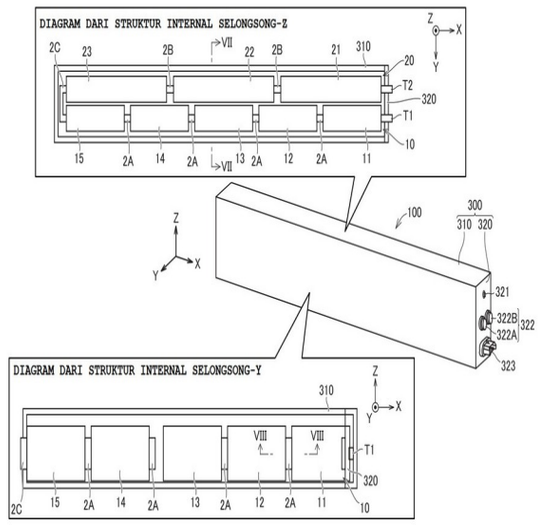

(20) **RI Permohonan Paten**

(19) **ID** **(11)** **No Pengumuman : 2026/06841** **(13)** **A**

(51) **I.P.C : A 61K 31/53,A 61P 1/16**

(21) **No. Permohonan Paten :** P00202609709

(22) **Tanggal Penerimaan Permohonan Paten :**
05 Februari 2025

(30) **Data Prioritas :**

(31) Nomor	(32) Tanggal	(33) Negara
19/045,070	04 Februari 2025	US
63/550,201	06 Februari 2024	US
63/564,803	13 Maret 2024	US
63/655,870	04 Juni 2024	US
63/719,257	12 November 2024	US
63/720,725	14 November 2024	US
63/721,474	16 November 2024	US

(43) **Tanggal Pengumuman Paten :**
01 September 2026

(71) **Nama dan Alamat yang Mengajukan Permohonan Paten :**
MADRIGAL PHARMACEUTICALS, INC.
Four Tower Bridge, 200 Barr Harbor Drive, Suite 200, West Conshohocken, Pennsylvania 19428 United States of America

(72) **Nama Inventor :**
TAUB, Rebecca,US
LABRIOLA, Dominic,US
JONAITIS, David T.,US
PANIKKATTU, Vinu V.,IN
SEADEEK, Christopher Scott,US

(74) **Nama dan Alamat Konsultan Paten :**
Marolita Setiati
PT SPRUSON FERGUSON INDONESIA, Graha Paramita 3B Floor Zona D Jl. Denpasar Raya Blok D2

(54) **Judul Invensi :** METODE UNTUK MENGOBATI PENYAKIT HATI BERLEMAK

(57) **Abstrak :**
Pengungkapan ini menyediakan metode untuk mengobati penyakit hati berlemak (misalnya, steatohepatitis nonalkoholik (NASH)) pada subjek manusia (misalnya, subjek manusia dewasa) yang membutuhkan pengobatan tersebut (misalnya, NASH/memperbaiki fibrosis hati) dengan 2-(3,5-dikloro-4-((5-isopropil-6-okso-1,6-dihidropiridazin-3-il)oksi)fenil)-3,5-diokso-2,3,4,5-tetrahidro-1,2,4-triazina-6-karbonitril (resmetirom) atau garamnya yang dapat diterima secara farmasi. Pengungkapan ini juga menyediakan metode untuk memperbaiki fibrosis hati pada subjek manusia (misalnya, subjek manusia dewasa) yang membutuhkan pengobatan tersebut (misalnya, NASH/memperbaiki fibrosis hati) dengan 2-(3,5-dikloro-4-((5-isopropil-6-okso-1,6-dihidropiridazin-3-il)oksi)fenil)-3,5-diokso-2,3,4,5-tetrahidro-1,2,4-triazina-6-karbonitril (resmetirom) atau garamnya yang dapat diterima secara farmasi.

(20) **RI Permohonan Paten**

(19) **ID** **(11)** **No Pengumuman : 2026/06857** **(13) A**

(51) **I.P.C : A 61M 37/00**

(21) **No. Permohonan Paten :** P00202609225

(22) **Tanggal Penerimaan Permohonan Paten :**
21 Januari 2025

(30) **Data Prioritas :**

(31) Nomor	(32) Tanggal	(33) Negara
2024-011295	29 Januari 2024	JP

(43) **Tanggal Pengumuman Paten :**
01 September 2026

(71) **Nama dan Alamat yang Mengajukan Permohonan Paten :**
HISAMITSU PHARMACEUTICAL CO., INC.
408, Tashirodaikan-machi, Tosu-shi, Saga 841-0017, Japan Japan

(72) **Nama Inventor :**
ARAI Yuta,JP
MATSUDO Toshiyuki,JP
NISHIMURA Shinpei,JP

(74) **Nama dan Alamat Konsultan Paten :**
Dr. Inda Citraninda Noerhadi S.S.,M.A.
Biro Oktroi Roosseno, Kantor Taman A9, Unit C1 & C2, Jl. DR Ide Anak Agung Gde Agung

(54) **Judul Invensi :** APLIKATOR

(57) **Abstrak :**

Invensi ini menyediakan suatu aplikator yang merupakan aplikator untuk mengaplikasikan alat jarum mikro pada kulit, yang meliputi: bodi utama yang meliputi bagian bawah yang berkontak dengan kulit, bagian atas yang berlawanan dengan bagian bawah, dan bagian samping yang membentang pada arah ketinggian dari bagian bawah ke arah bagian atas; pengalih yang meliputi lengan yang dipasang di bagian samping untuk membentang pada arah lateral dari bagian samping ke arah pusat bodi utama, dan piston yang disediakan di ujung bebas dari lengan dan didorong masuk oleh pengguna ke arah kulit; dan sedikitnya satu penahan yang menopang alat jarum mikro yang ditempatkan di bodi utama agar terletak di antara piston dan kulit.

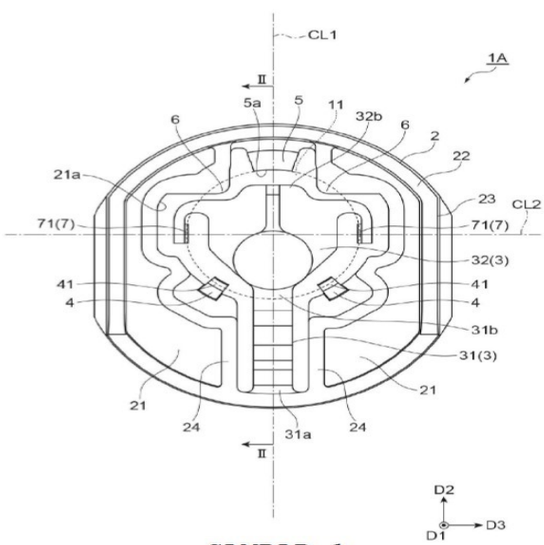

GAMBAR 1

(20) **RI Permohonan Paten**

(19) **ID** **(11)** **No Pengumuman : 2026/06873** **(13)** **A**

(51) **I.P.C : C 07D 201/16,C 07D 201/12,C 07D 223/08,C 08G 18/60**

(21) **No. Permohonan Paten :** P00202609529

(22) **Tanggal Penerimaan Permohonan Paten :**
24 Januari 2025

(30) **Data Prioritas :**

(31) Nomor	(32) Tanggal	(33) Negara
24154686.0	30 Januari 2024	EP

(43) **Tanggal Pengumuman Paten :**
02 September 2026

(71) **Nama dan Alamat yang Mengajukan Permohonan Paten :**
BASF SE
Carl-Bosch-Strasse 38 67056 Ludwigshafen am Rhein Germany

(72) **Nama Inventor :**

Maximilian Daniel STANGIER,DE
Faissal-Ali EL-TOUFAILI,LB
Vikram RAVIKUMAR,IN
Esther Matyka LARYEA,DE
Kris RAEYMAEKERS,BE
Bart VANDER STRAETEN,BE

(74) **Nama dan Alamat Konsultan Paten :**
Dr. Ludiyanto S.H., M.H., M.M.
Drewmarks, Jl. Hayam Wuruk No. 3 i, j & jj

(54) **Judul Invensi :** CAMPURAN BERAIR YANG STABIL WARNANYA YANG TERDIRI ATAS KAPROLAKTAM CAIR YANG DIREKOVERI

(57) **Abstrak :**

Proses untuk membuat campuran ε-kaprolaktam cair MF, yang terdiri atas menyediakan aliran SM yang terdiri atas bahan padat M yang terdiri atas poliamida 6; membuat campuran depolimerisasi berair berdasarkan SM; mengenakan campuran depolimerisasi pada kondisi depolimerisasi poliamida 6 dalam unit reaksi UR, sehingga memperoleh aliran berair cair SR yang terdiri atas ε-kaprolaktam yang dilarutkan dalam air, aliran SR tersebut yang lebih lanjut terdiri atas satu atau lebih impuritas; dan secara opsional melewatkan aliran berair cair SR ke dalam unit evaporasi UE, sehingga memperoleh, dari SR, aliran berair cair SL yang terdiri atas ε-kaprolaktam yang dilarutkan dalam air; melewatkan aliran SR, secara opsional aliran SL, ke dalam unit pemurnian ε-kaprolaktam UP dan memperoleh, dari unit UP, campuran MF; atau memperoleh, dari unit UP, campuran MT yang memiliki kemurnian ε-kaprolaktam ΩGC(MT) setidaknya 99%, nilai APHA ΩAPHA(MT) paling banyak 20, dan kandungan air xH2O(MT) paling banyak 0,05% berat, berdasarkan berat total dari campuran MT, dan menambahkan air ke dalam campuran MT, sehingga memperoleh campuran MF; dimana campuran MF memiliki kemurnian ε-kaprolaktam ΩGC(MF) setidaknya 99%, nilai APHA ΩAPHA(MF) paling banyak 20, dan kandungan air xH2O(MF) setidaknya 0,1% berat, berdasarkan berat total dari campuran MF.

(20) RI Permohonan Paten

(19) ID (11) No Pengumuman : 2026/06865 (13) A

(51) I.P.C : C 25C 3/24,C 25C 3/08,C 25C 3/06

(21) No. Permohonan Paten : P00202609594

(22) Tanggal Penerimaan Permohonan Paten :
14 Februari 2025

(30) Data Prioritas :

(31) Nomor	(32) Tanggal	(33) Negara
63/554,553	16 Februari 2024	US

(43) Tanggal Pengumuman Paten :
02 September 2026

(71) Nama dan Alamat yang Mengajukan Permohonan Paten :
ELYSIS LIMITED PARTNERSHIP
1 Place Ville Marie, Suite 3330, Montreal, Québec H3B 3N2 Canada

(72) Nama Inventor :
DYNYS, Joseph Michael,US
DEYOUNG, David Henry,US
DASTOLFO JR., Leroy Edward,US
DIMILIA, Robert Anthony,US
MACKEY, Allen George,US

(74) Nama dan Alamat Konsultan Paten :
Dora Ambadar S.Psi
Am Badar & Am Badar IP Law Firm, Jl. Proklamasi No. 79, RT 007/RW 003

(54) Judul Invensi : SEL ELEKTROLISIS YANG MENGANDUNG REFRAKTORI COR LEBUR DAN KOMPONEN PELAPIS

(57) Abstrak :
Di sini diungkapkan suatu sel elektrolisis untuk menghasilkan aluminium melalui reaksi alumina, sel elektrolisis tersebut disusun mengandung rendaman elektrolit yang terdiri dari alumina, dinding-dinding samping sel tersebut dilindungi oleh blok refraktori cor lebur yang terdiri dari: dari sekitar 55 sampai 95% Al2O3 yang mengandung alfa dan beta alumina, dimana konsentrasi beta alumina adalah sekitar 40 sampai 60%, dan sekitar 5 sampai 45% oksida lainnya. Blok-blok refraktori, yang merupakan objek dari invensi yang diungkapkan ini, pada dasarnya bebas dari retakan. Secara menguntungkan, blok refraktori cor lebur bersifat kedap terhadap rendaman lelehan elektrolit dan logam, tahan terhadap pelarutan ke dalam elektrolit lelehan rendaman dan logam; dan memiliki resistivitas listrik yang tinggi. Suatu metode untuk memproduksi blok refraktori cor lebur juga diungkapkan. Invensi ini disukai berhubungan dengan sel elektrolisis yang bekerja dengan anoda inert atau anoda pembentuk oksigen untuk menghasilkan aluminium secara ramah lingkungan.

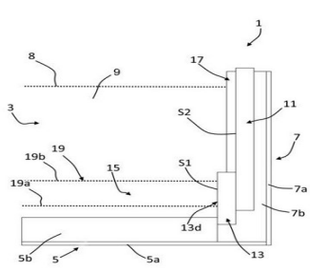

Gambar 2A